އަރިއަތޮޅު އުތުރުބުރީ ތޮއްޑޫ ކައުންސިލްގެ އިދާރާ
އއ.ތޮއްޑޫ، ދިވެހިރާއްޖެ

ބިޑިންގ ޑޮކިއުމަންޓް

ޕްރޮޖެކްޓް ނަންބަރު: 339-2026/05

ޕްރޮޖެކްޓްގެ ނަން:

ފުޓްބޯޅަ ދަނޑު ޗޭންޖިން ރޫމްގެ ބެންޗްހެދުން

ސުންގަޑި:

30 އޮގަސްޓް 2026، 13:30

Email: info@thoddoo.gov.mv, Phone:6660537

ސެކްޝަން 1-

ބީލަން ޝީޓް

ރިފަރަންސް ނަންބަރު		ބީލަމާއި ގުޅޭ ރިފަރަންސްތައް	
1	(ހ)	ޕްރޮކިއުމަންޓްގެ ނަން:	ތޮއްޑޫ ދަނޑުގެ ޓާރމިނަލް ބެންޗު ހެދުން
		އިޢުލާން ނަންބަރު:	(IUL)339-CAA/339/2026/00
		އިޢުލާން ކުރި ތާރީޚް:	16 އޮގަސްޓް 2026
2	(ހ)	1- ދައުލަތުގެ ބީލަމުގައި ބައިވެރިވުމަށް ސަރުކާރުގެ ސަޕްލަޔަރ ރަޖިސްޓްރޭޝަން ނެތުން.	
3	(ހ)	ބީލަން ހުށަހެޅުމަށް ރަޖިސްޓްރީވުން: "ބިޑް ރަޖިސްޓްރީ ފޯމް" ފުރިހަމަކޮށް މިކައުންސިލުގެ އިދާރާއަށް ހުށަހަޅަން އެދެވޭ. މުއްދަތު: 2026 އޮގަސްޓް 26 ވަނަދުވަހުގެ 10:30 ގެ ނިޔަލަށް	
4	(ހ)	ޕްރީ ބިޑް މީޓިންގ ގެ މައުލޫމާތު: ތަން: ތ.ތޮއްޑޫ ކައުންސިލްގެ އިދާރާ ތާރީޚް: 2026 އޮގަސްޓް 27 ދުވަސް: ބުރާސްފަތި ގަޑި:10:30	
5	(ހ)	މައުލޫމާތު ސާފުކުރުމަށް ފޮނުވަންޖެހޭ ގުޅޭނެ އެޑްރެސް އަދި ސުންގަޑި: އެޑްރެސް: ތ.ތޮއްޑޫ ކައުންސިލްގެ އިދާރާ ވައިބަރ ނަންބަރު: 7388877 އީމެއިލް އެޑްރެސް: procurement@thoddoo.gov.mv ސުންގަޑި: 2026 އޮގަސްޓް 30 ވާ އާދިއްތަ ދުވަހުގެ 10:30	
6	(ހ)	ބީލަން ހުށަހަޅަންވީ ތާރީޚާއި ގަޑި ތަން: ތ.ތޮއްޑޫ ކައުންސިލްގެ އިދާރާ ތާރީޚް: 2026 އޮގަސްޓް 30 ދުވަސް: އާދިއްތަ ގަޑި: 13:30	
7	(ހ)	ބީލަން ހުޅުވުން ތަން ތ.ތޮއްޑޫ ކައުންސިލްގެ އިދާރާ ތާރީޚް: 2026 އޮގަސްޓް 30 ދުވަސް: އާދިއްތަ ގަޑި: 13:30	
8	(ހ)	ބިޑް ސެކިއުރިޓީގެ ޒަމާނަތް ހުށަހަޅަންޖެހޭ ތޯ: ބަޔާންކޮށްފައެއް ނުވޭ	
9	(ހ)	ޕާފޯމަންސް ގެރެންޓީގެ ގޮތުން: ހުށަހަޅަން ނުޖެހޭ	

ސެކްޝަން -2

ބިޑް ހުށަހަޅާ ފަރާތްތަކަށްދޭ އިރުޝާދު

ތައާރަފު	.1	(ހ)	މި ބިޑަކީ ތުޅަބަގެ ދަނޑު ދުކާންތަކުގެ ބިންގާ ކެނޑުމުގެ މަސައްކަތް އަމިއްލަ ތަކެތީގައި ހަދާދޭނެ ފަރާތެއް ހޯދުމަށް ހުޅުވާލާފައިވާ ބިޑެކެވެ.
ބިޑަށް ކުރިމަތިލެވޭނެ ފަރާތްތައް	.2	(ހ)	މި ބިޑަށް ހުށަހަޅާލެވޭނީ، ވިޔަފާރި ރަޖިސްޓްރީ ކުރުމުގެ ޤާނޫނު (ޤާނޫނު ނަންބަރު:18/2014) ގެ ދަށުން ވިޔަފާރި ރަޖިސްޓްރީ ކުރެވިފައިވާ ފަރާތްތަކެވެ.
		(ށ)	މިމާއްދާގައި ބަޔާންކުރާ ފަރާތްތަކުގެ އިތުރުން އެހެން ފަރާތްތަކަކަށް ބިޑުގައި ކުރިމަތިލުމަށް އެކަން ބިޑް ޝީޓުގައި ބަޔާން ކޮށްފައިވާނެއެވެ.
ބިޑުގައި ކުރިމަތިލާ ފަރާތްތަކުގެ އަސާސީ ޝަރުޠުތައް	.3	(ހ)	މި ބިޑުގައި ކުރިމަތިލާ ފަރާތްތަކުގައި ހުންނަންޖެހޭ އަސާސީ ޝަރުޠުތައް ބިޑް ޝީޓުގައި ބަޔާންކޮށްފައިވާނެއެވެ.
ބިޑް އޯޕަންކުރާ ގޮތް	.4	(ހ)	ބިޑްތައް އޯޕަންކުރާނީ ބިޑް ޝީޓުގެ ޖަދުވަލު 1 ގައިވާ، ބިޑް ހުށަހަޅާ ފަރާތްތަކުގެ ރެޖިސްޓްރޭޝަން ގައިވާ ވަގުތުގައި ހާޒިރުވާ ފަރާތްތަކުގެ ހާޒިރުގައި ބައިވެރި ކުރެވިފައެވެ.
		(ށ)	ބިޑް އޯޕަންކުރާނީ ދިވެހިބަހުން ނުވަތަ އިނގިރޭސި ބަހުން، ޙާޟިރު ކުރެވިފައެވެ. ނުވަތަ އަމިއްލަ ބިޑަށްޓަކައި ހުށަހަޅާފައިވާ ބިޑް އަންނަ ގޮތަށް ބަލައިގަނެވޭނެއެވެ.
		(ނ)	ބިޑުގެ ހުރިހާ ސަފްޙާއެއްގައި ބިޑް ހުށަހަޅާ ފަރާތުގެ ނުވަތަ އެފަރާތުން ބާޔާން ކުރާ ފަރާތުގެ ސޮއި އަދި ތައްގަނޑު ޖަހާފައި އޮންނަން ވާނެއެވެ.
		(ރ)	ބިޑުގެ ކޮންމެ ސަފްޙާއެއްގައި ޖުމްލަ އެއީ ކިތައް ސަފްޙާގެ ތެރެއިން ކިތައް ވަނަ ސަފްޙާކަން އެނގޭނެހެން ތަރުތީބުން ސަފްޙާ ނަންބަރު ޖަހާފައި ވާނެއެވެ.
ބިޑުގައި ޝާމިލުކުރުން	.5	(ހ)	ޕާޓްނަރޝިޕް ކޯޕަރޭޓިވް ކުންފުނިތަކާއި ސޮސައިޓީތަކާ ދޭތެރޭގައި އެހެން ފަރާތަކުން ބިޑުގައި ޝާމިލުކުރަމުން އެ ފަރާތަކުން ޝާމިލުކުރުމުގެ ހުއްދަ ދީފައިވާކަން ބަޔާންކުރާ "ޕަވަރ އޮފް އެޓަރނީ"ގެ ކޮޕީއެއް ހުށަހަޅަން ވާނެއެވެ.

(ށ) ޕާޓްނަރޝިޕްތަކުގެ ޓޯނަމަންޓްގެ ޕާޓްނަރު ނޫން އެހެން ފަރާތްތަކުން ބޭއްވުމުގައި ސްޕޮންސަރުންނަމަ އެ ފަރާތަކަށް ސޮއި ކުރުމުގެ ހުއްދަ ދެވިފައިވާކަން ބަލަހައްޓާ "ފަވަރ އޮތޯރިޓީ"ގެ ކޮޕީއެއް ހުށަހަޅަން ވާނެއެވެ.

(ނ) ކްލަބްތަކުގެ ސްކޮލަރޝިޕްތަކުގެ ކޯޗިންގ ޕްރޮގްރާމް ނޫން އެހެން ފަރާތްތަކުން ބޭއްވުމުގައި ސްޕޮންސަރުންނަމަ އެ ފަރާތަކަށް ސޮއި ކުރުމުގެ ހުއްދަ ދެވިފައިވާކަން ބަލަހައްޓާ "ފަވަރ އޮތޯރިޓީ"ގެ ކޮޕީއެއް ހުށަހަޅަން ވާނެއެވެ.

(ރ) ފަރުދީ ވިޔަފާރިތަކުގައި ތަރައްގީވެފައި ނޫން ފަރާތެއް ބޭނުން ހުށަހަޅާ ޚިދުމަތްތަކުގައި ސްޕޮންސަރުނަމަ އެފަރާތަކަށް ސްޕޮންސަރުގެ ހުއްދަ ދެވިފައިވާކަން ބަލަހައްޓާ "ފަވަރ އޮތޯރިޓީ"ގެ ކޮޕީއެއް ހުށަހަޅަން ވާނެއެވެ.

(ބ) ސަރުކާރު ކުންފުނިތަކާއި، ޕަބްލިކް ލިމިޓެޑް ކުންފުނިތަކުން ބޭނުމުގެ ޚިދުމަތްތަކުގައި ސްޕޮންސަރުކުރުން، ޖަނަރަލްކޮށް ކުންފުނީގެ ފަރާތުން ސްޕޮ ކުރުވިދާނެއެވެ.

6. ހުށަހެޅުން ބޭނުމުގެ އަދަދު

(ހ) ބޭނުން ކުރިމަތީގެ ކޮންމެ ފަރާތަކަށް ހުށަހެޅުން 1 (އެކެއް) ބޭނުމެވެ. އެއް ބޭނުންކޮށް ދިނަ ބޭނުން އެއްޗެއް ފަރާތުގެން ހުށަހަޅާނަމަ އެފަރާތުން ހުށަހަޅާއިރު ހުރިހާ ބޭނުމެއް ޤަބޫލު ކުރެވޭނެއެވެ.

7. ބޭނުން ތަޢާރުފު ކުރުމުގެ އަގު

(ހ) ބޭނުން ތަޢާރަފުކުރުމަށާއި ބޭނުން ހުށަހެޅުމަށް ކުރާ އެއްގަމު ގަވާއިދު ކުރާނީ އެބޭނުމެއް ހުށަހަޅާ ފަރާތްތަކުންނެވެ. މިކަމަށް ހިނގާ އެއްޗެއް ގަވާއިދަށް ބޭނުމަށް ހުސްވެ ފަރާތުން ޖިންސާއެއް ދެނަގެއްނެވެ.

8. އެގްރިމެންޓް އުސޫލުތައް

(ހ) ބޭނުން ހުށަހަޅާ ފަރާތަކީ، ޖީ.އެސް.ޓީ ރަޖިސްޓަރީ ކުރެވިފައިވާ ފަރާތެއްނަމަ ޖީ.އެސް.ޓީ ގެ ނަންބަރު ހިމެނޭގޮތަށް ވިޔަފާރީގެ އެއްބަސް ގުޅުމާއި ބެހޭ ފަރާތުގެ ކުރުގެއިން ނަންބަރާއި ސަރުކާރުން ސްޕޮންސަރ ކުރާނެކަމަށް ތާރީޚާއި އަދަދު ޚިދުމަތް ފަރާތުން ހުށަހަޅަންވާނެއެވެ.

(ށ) މި މާއްދާގެ (ހ) ގައި ބަޔާންކުރާ ތިރީގައި ހުށަހަޅާ ހުއްދަ އެކަން އެނގިއްޖެނަމަ އިތުރު އެއްގުމަކާ ނުލައި ބޭނުން/އެއްބަސްވުން ބާތިލް ކުރެވޭނެއެވެ.

(ނ) މި މާއްދާގެ (ށ) ގައި ބަޔާންކުރާ ހަމަތަކުގެ ތެރެއިން ބޭނުން/އެއްބަސްވުން ބާތިލްކުރައިރު ދިން އެއްޗެއް ގުޅިގެން ބޭނުން ހުށަހަޅާ ފަރާތަކުން ޖިންސާއެއް ނުދަނެވެ.

9. މައުލޫމާތު ކަރުދާހުގައި ހިމެނޭ ބައިތައް

(ހ) ބީލަމުގެ ލިޔުންތަކުގައި ހިމެނެނީ ތިރީގައިވާ ލިސްޓުގައިވާ ލިޔުންތަކާއި، އެޑެންޑަމްތަކެވެ.

1. ބީލަން ޝީޓް (ސެކްޝަން 1)
2. ބީލަން ހުށަހަޅާ ފަރާތްތަކަށްދޭ އިރުޝާދު (ސެކްޝަން 2)
3. އެއްބަސްވުމުގެ އާންމު އަދި ހާއްސަ ޝަރުތުތައް (ސެކްޝަން 3)
4. ޖަދުވަލުތައް (ސެކްޝަން 4)
5. ކޮންޓްރެކްޓް ޑޭޓާ ޝީޓް (ސެކްޝަން 5)
6. އެއްބަސްވުން (ސެކްޝަން 6)
7. ތަކެތި/މަސައްކަތް/ހިދުމަތުގެ މައުލޫމާތު (ސެކްޝަން 7)

10. ބީލަމުގައި ރަޖިސްޓްރީ ކުރުން

(ހ) ބީލަމުގައި ބައިވެރިވުމަށް ރަޖިސްޓްރީކުރަންޖެހޭނަމަ އިއުލާނުގައިވާ މުއްދަތުގެ ތެރޭގައި އިއުލާނުގައި ދީފައިވާ އިރުޝާދާ އެއްގޮތަށް ރަޖިސްޓްރީ ކުރަންވާނެއެވެ.

(ށ) ބީލަމުގައި ރަޖިސްޓްރީކުރުމަށް ދީފައިވާ މުއްދަތުގެ ތެރޭގައި ރަޖިސްޓްރީ ސިސްޓަމަށް ދިމާވާ މައްސަލައަކާ ގުޅިގެން ރަޖިސްޓްރީ ނުކުރެވުނަމަ، ރަޖިސްޓްރޭޝަންގެ މުއްދަތު ހަމަވުމުގެ ކުރިން އިއުލާނުގައިވާ އީމެއިލް އެޑްރެހަށް އެކަން ބަޔާންކޮށް ހުށަހެޅުމުން އެފަރާތެއް ރަޖިސްޓްރީކޮށްދެވޭނެއެވެ.

(ނ) ބީލަން ހުށަހެޅޭނީ އިއުލާނުގައި ރަޖިސްޓްރީ ކުރުމަށް ދެވިފައިވާ މުއްދަތުގެ ތެރޭގައި ރަޖިސްޓްރީކުރާ ފަރާތްތަކަށެވެ.

11. ބީލަމާ ގުޅޭގޮތުން މައުލޫމާތު

(ހ) ބީލަމާއި ގުޅޭގޮތުން ޕްރީ ބިޑް ބައްދަލުވުން ބާއްވާނަމަ، ބައްދަލުވުން އޮންނާނެ ތާރީޚާއި ގަޑި "ބީލަން ޝީޓް" ގައި ބަޔާންކޮށްފައިވާނެއެވެ.

(ށ) ބީލަމާގުޅޭގޮތުން އިތުރު މައުލޫމާތެއް ސާފުކުރަން ބޭނުންވާނަމަ ބީލަން ޝީޓުގައިވާ އީމެއިލް އެޑްރެހަށް ލިޔުމުން ހުށަހެޅުމުން، އެކަމުގެ މައުލޫމާތު ސާފުކޮށްދިނުމަށްފަހު ހުރިހާ ބީލަންވެރިންނަށް ލިޔުމުން ފޮނުވާނެއެވެ.

(ނ) މި ބީލަން ކަރުދާހުގައިވާ މައުލޫމާތާއި ގުޅޭގޮތުން ނުވަތަ މި ބީލަމާ ގުޅޭގޮތުން އިތުރަށް ސާފުކުރާ ކަމެއް އޮތްނަމަ އެކަމެއްގެ މައުލޫމާތު ސާފުކުރުމީ ބީލަން ހުށަހަޅާ ފަރާތުގެ ޒިންމާއެކެވެ.

ބިޑިމަން ބަދަލު ގެނައުން **.12** (ހ) ބިޑަން ހުޅުވުމުގެ ފުރަތަމަ ހަމަވުމުގެ ކުރިން ބިޑިމަން ކޯންމެހެން ގެންނަންޖެހޭ ބަދަލެއް ގެނައުމަށް ފޯރިއޮޅޭ ހިދުމަތެއް، އެމްބިއުލަންސް (އުނި/އިތުރު) ގެންގޮސްދޭނެވެ.

(ށ) މި ގާއިދާގައި ބަޔާންކުރެވިފައިވާ ދުވަހާ އެމްބިއުލަންސް ބިޑަން ކަރުދާހުގެ ބައެއްކަމެވެ. އަދި މިފަދައިން ދުވަހާ އެމްބިއުލަންސް ބިޑުމުގައި ރަޖިސްޓްރީކުރި ފަރާތްތަކަށް އިތުރު ގުޅުވޭކަން ފޯރުކޮށްދޭނެވެ.

ބިޑުމުގައި ބޯޅަ ކުރުވާ ބަސް **.13** (ހ) ބިޑަން ހުށަހަޅާ ފަރާތުން ބިޑަން ބަޔާންކުރާ ކުރިއަށްވާ ބިޑާއިއުކު ދިފާއިވާ ނަމޫނާ އެއްގޮތަށް ދިވެހި/އިނގިރޭސި ބަހުންނެވެ. އަދި ބިޑާއިއުކު ހުށަހަޅާނޭ ރިފަރެންސް ލިޔުންތައް ދިވެހި/އިނގިރޭސި ބަހުންވެސް ހުށަހެޅިދާނެއެވެ.

ބިޑުމުގައި ބޯޅަ ކުރާ ފައިސާ **.14** މި ބިޑުމުގައި އަގު ކުރުވުފައި ހުށަހަޅާނީ ދިވެހި ރުފިޔާ އިންނެވެ. ދިވެހި ރުފިޔާ ނޫން އެހެން ފައިސާއަކުން ބިޑަން ހުށަހެޅުމަށް އެކަން ބިޑަން ޝީޓުގައި ބަޔާންކޮށް ފައިވާނެއެވެ.

އަގު ހުށަހެޅުން **.15** (ހ) ބިޑުމުގައި ވަކި ގޮތަކަށް އަގު ހުށަހަޅަންޖެހޭނަމަ އެކަން ކުރިއަށްގެންދަމުން ބަޔާންކޮށްފައިވާނެއެވެ.

(ށ) ޖީ.އެސް.ޓީއާއެކު ރަޖިސްޓްރީކޮށްފައިވާ ފަރާތްތަކުން އަގު ހުށަހަޅާއިރު ޖީ.އެސް.ޓީ ހިމަނައިގެންނެވެ. އަދި ޖީ.އެސް.ޓީއާއެކު ދަޢުވާ އަދަދު ވަކިން އެނގެން އޮންނަންވާނެއެވެ. ޖީ.އެސް.ޓީ ނުނަގާ މަސައްކަތްތަކަށް ޖީ.އެސް.ޓީ ވަކިން ހިމަނައިގެން ނުވާނެއެވެ.

މުއްދަތު **.16** (ހ) ބިޑުގައި މުއްދަތު ހުށަހަޅަންޖެހޭނީ ބަންދު ދުވަސްތައް ހިމަނައިގެން ދުވަހުގެ އަދަދުންނެވެ.

(ށ) ބިޑަން ހުށަހަޅާ މުއްދަތަކީ އެމަސައްކަތެއް ކުރުމަށް އެކަށީގެންވާ މުއްދަތެއް ކަމުގައި ވާންވާނެއެވެ.

ބިޑުގެ މުއްދަތު **.17** (ހ) ބިޑުގެ މުއްދަތު ހަމަވާ ތާރީޚް (ވެލިޑިޓީ) އޮންނަންވާނީ ބިޑަން ހުށަހަޅާ ތާރީޚުން ފެށިގެން 60 (ފަސްދޮޅަސް) ދުވަހުގެ މުއްދަތަށެވެ.

18. ޓީމާއި ގުޅޭގޮތުން ހުރަހަގަންދާ ދާއިރާތައް

(ހ) ޓީމާ ގުޅިގެން ހުރަހަގަންޖެހޭ ދާއިރާތައް "ޓީމަށް ހުރަހަށާ ފަރާތުން ހުރަހަގަންޖެހޭ ދާއިރާތައް އަދި ޚާރިޖީވުން" ގައި ބަޔާންކޮށްފައި ވާނެއެވެ.

(ށ) ޓީމަށް ހުރަހަގާއިރު ކޮންމެހެން ހުރަހަގަންޖެހޭ ދާއިރާއާއި ނުވަތަ ދާއިރާއާއި ގުޅޭ ނުވަތަ ނުވަތަ އެފަރާތަކުން ހުރަހަގާ ޓީމަށް ޖެހޭކަށްވާއި ކުރަންވާނެއެވެ.

(ނ) ޓީމަށް ހުރަހަގާއިރު ޒާއިންޖް ދިނުމަށް ކަސޭއަހާފައިވާ މައުލޫމާތު އަދި ދާއިރާއާ އަދި ދާއިރާއާ މަދު ނުވަތަ ނުތަވަ ޒާއިންޖް ނުލިބޭނެއެވެ.

(ރ) އެއްބަސްވުމުގައި ސޮއިކުރުމުގެ ކުރިން ހުރަހަގަންޖެހޭ ދާއިރާ އެކަމަށް ކަސޭއަގާ މުއްދަތުގައި ހުރަހަގާފައިންވާނަމަ، ޓީމަށް އެވޯޓް ކުރުމަށް ނިންމާފައިވާ ނިންމުން ބާތިލު ކުރެވޭނެއެވެ.

19. ޓީމަށް ބަންދު ކުރާނެ ގޮތް

(ހ) ޓީމަށް ޢަދަދަކީ ބަންދު ކުރެވިފައެވެ. މިޢަދަދުތަކަށް ޢަދަދު ޓީމުގެ ބަދަލުގައި ބަލާނެއެވެ.

(ށ) ޓީމަށް ހުރަހަގާއިރު ސިޓީ އުރައިގެ ބޭރުގައި ޓީމުގެ ނަން ލިޔުމަށް ޢަދަދުނަގާނެއެވެ.

(ނ) ޓީމަށް ހުރަހަގާއިރު ސިޓީ އުރައިގައި ޓީމަށް ހުރަހަގާ ފަރާތުގެ ނަމާއި އެޑްރެސް އަދި ފޯނު ނަމްބަރު ލިޔުމަށް ޢަދަދުނަގާނެއެވެ.

(ރ) ހުރަހަގާ ޓީމުތަކުގެ ހުށަހަޅާފައިވާ ބަންދު ކުރެވިފައިވާ ސިޓީ އުރައިގައި ޓީމަށް ސިޓީގައިވާ ގޮތަށް އެޑްރެސް ކުރެވިފައެވެ.

20. ޓީމަށް ހުރަހަގާފައިވާ ސިޓީގައި

(ހ) ޓީމުތަކުގެ ހުރަހަގާނުވި ސިޓީގައި ޓީމަށް ސިޓީގައި ބަޔާންކޮށްފައިވާނެއެވެ.

(ށ) މި މާއްދާގެ (ހ) ގައި ބަޔާން ކުރެވިފައިވާ ތާރީޚަށް ސަރުކާރު ބަންދު ދުވަހެއްގެ ގޮތުގައި ހަމަޖެއްސައިފިނަމަ ޓީމަށް ހުރަހަގާނުވި އެންމެފަހު ތާރީޚަށް ޖެހޭ އިސްކޫލް މަޝްވަރާ ރަސްމީ ދުވަހެއްގެ ޓީމަށް ސިޓީގައިވާ ސިޓީގައި ގަބޫލުކުރެވޭނެއެވެ.

(ނ) އިމެއިލް މެދުވެރިކޮށް ފޮނުވާ ޓީމުތަކުގެ ބަލައިގެ ނުގަނެވޭނެއެވެ.

21. މުއްދަތުގެ ފަހުން ހުރަހަގާ ޓީމަށް ތަކާއި މެދު އަމަލު ކުރާނެގޮތް

(ހ) ޓީމަށް ހުރަހަގާފައިވާ ހަމަޖެހިފައިވާ ސިޓީގައި ފަހުން ހުރަހަގާ ޓީމުތަކުގެ ބަލައިގެ ނުގަނެވޭނެއެވެ.

ބީލަން ހުޅުވުން **.22**

(ހ) ބީލަން ހުޅުވުމަށް ހަމަޖެހިފައިވާ ބީލަން ހުށަހަޅާ ފަރާތްތަކުގެ ނުވަތަ އެފަރާތުން ބީލަން ހުޅުވުމަށް ހަމަޖެހިފައިވާ ވަގުތު ފޮނުވާ ފަރާތްތަކުގެ ހާޒިރުގައި ބީލަން ޝީޓުގައިވާ ތަރުތީބުގައެވެ.

(ށ) ބީލަން ހުޅުވުން އޮންލައިން ބީލަން ހުޅުވުމަށް ބީލަން ޝީޓުގައި ބަޔާންކޮށްފައިވާ އުސޫލުންނެވެ.

(ނ) ބީލަން ހުޅުވުމަށް ހަމަޖެއްސާފައިވާ ތާރީޚަކީ ސަރުކާރުން ބަންދު ދުވަހެއްގެ ގޮތުގައި ހަމަޖެއްސައިފިނަމަ ބީލަން ހުޅުވުން އޮންނާނީ ޖެހިގެން އަންނަ ރަސްމީ ދުވަހުގެ ބީލަން ޝީޓުގައިވާ ސުންގަޑީގައެވެ.

ހުށަހަޅާ ބީލަމުގައިވާ ކުށްތައް އިސްލާހުކުރުން **.23**

(ހ) ޝަރުތު ފުރިހަމަވާ ބީލަންތަކުގެ ހިސާބުކުރުމުގެ މައްސަލަތައް އުޅޭނަމަ އެކަން އިސްލާހު ކުރެވޭނެއެވެ.

(ށ) ބީލަމުގައިވާ ފައިސާގެ އަދަދާއި ދިވެހި ބަހުން ލިޔެފައިވާ ފައިސާގެ އަދަދު ތަފާތުވާނަމަ، ރަގަމު އަދަދުކަމުގައި ބަލާނީ ދިވެހި ބަހުން ލިޔެފައިވާ ފައިސާ އަދަދެވެ.

ބީލަންތައް ވަޒަންކުރުމާއި ބީލަންތަކުގެ ރެސްޕޮންސިވްނަސް ކަނޑައެޅުން **.24**

(ހ) ބީލަންތައް އިވެލުއޭޓްކުރުމުގެ ކުރިން ތިރީގައިވާ ކަންކަން ފުރިހަމަވޭތޯ ބަލާނެއެވެ.

1- ބީލަމަށް ޝަރުތު ފުރިހަމަވާ ފަރާތެއްކަން.

2- ހުށަހަޅަންޖެހޭ ލިޔުންތައް ހުށަހަޅާފައިވާ ފަރާތެއްކަން

3- ބީލަން ފޮތުގައިވާ އުސޫލުތަކަށް ބަލައި އެކަށީގެންވާ ބިޑެއްތޯ ކަނޑައެޅުން (ރެސްޕޮންސިވްނަސް)

ބީލަން ބާޠިލުކުރުން **.25**

(ހ) ބީލަންތައް ބަލައިގަތުމަށްފަހު ޝަރުތު ފުރިހަމަނުވާ ބީލަންތައް ބާޠިލުކުރުމުގެ އިޚްތިޔާރު ވިޔަފާރިކޮށް ލިބިގެންވެއެވެ.

(ށ) ބީލަންތައް ބަލައިގަތުމަށްފަހު ހުށަހަޅާފައިވާ އަގުތަކަކީ އެކަށީގެންވާ އަގުތަކެއްނޫނަމަ ނުވަތަ އެކަށީގެންވާ އަދަދަކަށް ބީލަން ހުށަހަޅާފައިނުވާނަމަ ބީލަންތައް ބާޠިލުކުރުމުގެ އިޚްތިޔާރު ވިޔަފާރިކޮށް ލިބިގެންވެއެވެ.

ޖާއިންޓް ދިނުން **.26**

(ހ) ހުށަހަޅާ ބީލަންތަކުގެ ތެރެއިން ޖާއިންޓް ދެވޭނީ 24 ވަނަ މާއްދާގައިވާ ކަންކަން ފުރިހަމަވާ ބީލަންތަކެވެ.

27. ބީލަން ހަވާލުކުރާނެ ފަރާތް ކަނޑައެޅުން

(ހ) ބީލަން ހަވާލުކުރާނެ ފަރާތެއް ކަނޑައަޅާނީ، ބީލަން ވަޒަންކުރުމަށް ބޭނުން ކުރާނެ މިންގަނޑާ އެއްގޮތަށެވެ.

(ށ) ބީލަމަށް، ބީލަން ހަވާލުކުރުމުގައި ދައުލަތުގެ އޮފީސްތަކުން ކުރިއަށްގެންދާ ބީލަންތަކުގައި ވިޔަފާރި ފަރާތްތަކާއި ދާއިރާތަކަށް އިސްކަންދިނުމުގައި އަމަލުކުރާނެ ގޮތުގެ އުސޫލު (އުސޫލު ނަންބަރު:G-23/2022) އަށް އަމަލުކުރަންޖެހޭ ބީލަމުއްސަވަ، ބީލަން ހަވާލުކުރުމުގައި އެއުސޫލަށް އަމަލުކުރަންވާނެއެވެ.

28. ބީލަން ކާމިޔާބުކުރާ ފަރާތް ހޮވައި، އެކަން އެންގުން

(ހ) ބީލަން އެވޯޑް ކުރުމަށް ނިންމުމަށްފަހު، ބީލަން އެވޯޑް ކުރުމަށް ނިންމި ފަރާތަކާއި، ބީލަމުގައި ބައިވެރިވި ހުރިހާ ފަރާތްތަކަށް "ނޮޓިފިކޭޝަން އޮފް އިންޓެންޝަން ޓު އެވޯޑް" ފޮނުވާނެއެވެ.

(ށ) "ނޮޓިފިކޭޝަން އޮފް އިންޓެންޝަން ޓު އެވޯޑް" އާ ގުޅިގެން ރަސްމީ 3 (ތިނެއް) ދުވަހުގެ ތެރޭގައި މައްސަލައެއް ހުށަނާޅައިފިނަމަ، "ނޮޓިފިކޭޝަން އޮފް އެވޯޑް" ބީލަން ކާމިޔާބުކުރި ފަރާތަށް ފޮނުވާނެއެވެ.

29. އެއްބަސްވުމުގައި ސޮއި ކުރުން

(ހ) ބީލަން ކާމިޔާބުކުރިފަރާތަށް އެކަމުގެ ލިޔުން ފޮނުވާތާ ބަންދުނޫން 10 (ދިހައެއް) ދުވަހުގެ ތެރޭގައި އެއްބަސްވުމުގައި ސޮއި ކުރަންވާނެއެވެ.

(ށ) މި މާއްދާގެ (ހ) ގައި ބަޔާންކޮށްފައިވާ ގޮތުގެމަތިން އެ މުއްދަތުގެތެރޭގައި އެއްބަސްވުމުގައި ސޮއި ނުކުރައްވައިފިނަމަ، މިމަސައްކަތް/ޚިދުމަތް ހަވާލުކުރުމަށް ނިންމާފައިވާ ނިންމުން ބާތިލުކުރެވޭނެއެވެ.

(ނ) އެއްބަސްވުމުގައި ސޮއިކުރުމަށްފަހު މަސައްކަތް/ޚިދުމަތް ދޫކޮށްލައިފިނަމަ ނުވަތަ އެއްބަސްވުމުގައި ސޮއިކުރުމަށްފަހު މަސައްކަތް/ޚިދުމަތް ފެށިހަމަ ނުކޮށް މަސައްކަތް/ޚިދުމަތް ދޫކޮށްލައިފިނަމަ ދައުލަތުގެ މާލިއްޔަތުގެ ގަވާއިދުގައި ބަޔާންކޮށްފައިވާ ގޮތުގެމަތިން ފިޔަވަޅުއެޅޭނެއެވެ.

30. ބިޑް ސެކިއުރިޓީ

(ހ) އިޢުލާނުގައި ނުވަތަ ބީލަން ޝީޓުގައި ބަޔާން ކޮށްފައިވާ އަދަދު ބިޑް ސެކިއުރިޓީގެ ގޮތުގައި ހުށަހަޅަންވާނެއެވެ.

(ށ) ބިޑް ސެކިއުރިޓީގެ މުއްދަތު އިޢުލާނުގައި ނުވަތަ ބީލަން ޝީޓުގައި ބަޔާން ކޮށްފައިވާނެއެވެ.

(ނ) ބީލަން ސެކިއުރިޓީގެ މުއްދަތު ހަމަވަންދެން ސަރުކާރުން ގަބޫލުކުރާ ބޭންކަކުން ނުވަތަ ދިވެހިރާއްޖޭގައި ގައިމުކުރެވިފައިވާ ފައިނޭންޝަލް އިންސްޓިޓިއުޝަނަކުން މި ފޯމެޓަކަށް ދޫކޮށްފައިވާ ސެކިއުރިޓީ ނުވަތަ ގެރެންޓީއެއްކަމެވެ.

(ރ) ބީލަން ސެކިއުރިޓީ އޮރިޖިނަލް ކޮޕީގެ ނަމޫނާއެއް ޖަދުވަލު 7 ގައި ވާނެއެވެ.

(ބ) ބީލަން ކާމިޔާބު ކުރާ ފަރާތަށް އެކަން އަންގާ ތާރީޚުން ފެށިގެން ރަސްމީ ބަންދު ނޫން 15 (ފަނަރަ) ދުވަހުގެ ތެރޭގައި ބީލަން ކާމިޔާބު ނުވާ ފަރާތްތަކުގެ ބީލަން ސެކިއުރިޓީ އެފަރާތްތަކަށް ރައްދު ކުރެވޭނެ އެވެ.

(ޅ) ބީލަން ހުށަހެޅުމަށްފަހު ބީލަން ހުށަހެޅި ފަރާތަކުން ބީލަމުން ވަކިވެއްޖެނަމަ ނުވަތަ ބީލަން ކާމިޔާބުކުރި ފަރާތަކުން ބީލަން ކާމިޔާބުވިކަމުގެ ލިޔުން ލިބުމަށްފަހު ބީލަން ކެންސަލް ކޮށްފިނަމަ އެފަރާތުން ހުށަހަޅާފައިވާ ބީލަން ސެކިއުރިޓީ ދައުލަތަށް ނަގާނެއެވެ.

31. ޕަރފޯމަންސް ގެރެންޓީ

(ހ) ބީލަމުގެ ޖުމުލަ އަގަކީ -/500,000ރ. ރުފިޔާއަށްވުރެ މަތީގެ އަގެއްނަމަ ބީލަން ކާމިޔާބުކުރާ ފަރާތުން ސަރުކާރު ގަބޫލުކުރާ ބޭންކަކުން ނުވަތަ ދިވެހިރާއްޖޭގައި ގައިމުކުރެވިފައިވާ ފައިނޭންޝަލް އިންސްޓިޓިއުޝަނަކުން މި ފޯމެޓަކަށް ދޫކޮށްފައިވާ ސެކިއުރިޓީ ނުވަތަ ގެރެންޓީއެއް ޕަރފޯމަންސް ގެރެންޓީގެ ގޮތުގައި ހުށަހަޅަންވާނެއެވެ.

(ށ) ޕަރފޯމަންސް ގެރެންޓީގެ ގޮތުގައި ހުށަހަޅަންޖެހޭ އަދަދު ބީލަން ޝީޓްގައި ބަޔާންކޮށްފައިވާނެއެވެ.

(ނ) ޕަރފޯމަންސް ގެރެންޓީ ބެހެއްޓުމަށް ބީލަން ކާމިޔާބުކުރި ފަރާތަށް ދޭ މުއްދަތުގައި ޕަރފޯމަންސް ގެރެންޓީ ނުބަހައްޓައިފިނަމަ، ބީލަން ހަވާލުކުރުމަށް ނިންމާފައިވާ ނިންމުން ބާތިލުކުރުމަށްފަހު، އެފަރާތުން ހުށަހަޅާފައިވާ ބީލަން ސެކިއުރިޓީ ދައުލަތަށް ނަގާނެއެވެ.

(ރ) ޕަރފޯމަންސް ގެރެންޓީގެ މުއްދަތު ހަމަވަންދެން ސަރުކާރު ގަބޫލުކުރާ ބޭންކަކުން ނުވަތަ ދިވެހިރާއްޖޭގައި ގައިމުކުރެވިފައިވާ ފައިނޭންޝަލް އިންސްޓިޓިއުޝަނަކުން މި ފޯމެޓަކަށް ދޫކޮށްފައިވާ ސެކިއުރިޓީ ނުވަތަ ގެރެންޓީއެއްކަމެވެ.

(ބ) ޕާފޯމަންސް ގެރެންޓީ ހުށަހަޅަންވާނީ ގޮތުގެ ނަމޫނާއެއް ޖަދުވަލު 8 ގައި ވާނެއެވެ.

32. އެޑްވާންސް ފައިސާ އަދި އެޑްވާންސް ފައިސާގެ ގެރެންޓީ

(ހ) އެޑްވާންސް ފައިސާ ދިނުމަށް ހަމަޖެހިފައިވާ ޕްރޮކިއުމަންޓުގައި، އެޑްވާންސް ފައިސާއަކީ އެދި ކޮންޓްރެކްޓަރު ހުށަހެޅުމުން ދައުލަތުގެ މާލިއްޔަތުގެ ގަވާއިދާ އެއްގޮތަށް އެޑްވާންސް ފައިސާ ދޫކުރެވިދާނެއެވެ.

(ށ) އެޑްވާންސް ފައިސާ ދޫކުރެވޭނީ ޕްރޮޖެކްޓުގެ ޖުމްލަ އަގު -/250,000 (ދެލައްކަ ފަންސާސް ހާސް) ރުފިޔާ ނުވަތަ އޭގެ މައްޗަށް ވާނަމައެވެ.

(ނ) އެޑްވާންސް ފައިސާ ހޯދުމަށްއެދި ހުށަހަޅާނަމަ، މަސައްކަތް ހަވާލުވާތާ 45 (ސާޅީސް ފަހެއް) ދުވަހުގެ ތެރޭގައި އެޑްވާންސް ފައިސާއަށް އެދި ހުށަހަޅަންވާނެއެވެ.

(ރ) އެޑްވާންސް ފައިސާ ހޯދުމަށް ހުށަހަޅާއިރު އެޑްވާންސް ޕޭމަންޓް ގެރެންޓީގެ ގޮތުގައި ސަރުކާރުން ގަބޫލުކުރާ ބޭންކަކުން ނުވަތަ ދިވެހިރާއްޖޭގައި ހިންގާ ފައިނޭންސް އިންސްޓިޓިއުޝަނަކުން މި ޕްރޮޖެކްޓަކަށް ދޫކުރާ ސެކިއުރިޓީ ނުވަތަ ގެރެންޓީއެއް ހުށަހަޅަންވާނެއެވެ.

(ބ) އެޑްވާންސް ޕޭމަންޓް ސެކިއުރިޓީ އޮންނަންވާނީ ގޮތުގެ ނަމޫނާއެއް ޖަދުވަލު 8 ގައި ވާނެއެވެ.

(ޅ) އެޑްވާންސް ފައިސާގެ ގޮތުގައި ދޫކުރެވޭނީ މަސައްކަތުގެ ޖުމްލަ އަގުގެ 15% (ފަނަރަ އިންސައްތަ) އަށްވުރެ ބޮޑުނޫން އަދަދެކެވެ. އަދި އެޑްވާންސްގެ ގޮތުގައި ދޫކުރާ ފައިސާ މަސައްކަތް ކުރިއަށްދާއިރު ނިސްބަތަށް ޒިންމާ ދެމުންގެންދާއިރު ހުށަހަޅާ ބިލްތަކުން، އެއްބަސްވުމުގެ ޖުމްލަ އަގުގެ ނިސްބަތުން އުނިކުރެވޭނެއެވެ.

33. މަސައްކަތް ހަވާލުކުރުމާއި މަސައްކަތް ބެލުން

(ހ) "ނޯޓިފިކޭޝަން އޮފް އިންޓެންޝަން ޓު އެވޯޑް" ފޮނުވާ ތާރީޚުން ފެށިގެން 3 (ތިނެއް) ދުވަހުގެ ތެރޭގައި ބިޑުގެ ޝަރުތުތަކާ އެއްގޮތަށް މަސައްކަތުގެ އެއްބަސްވުމާއި "ބިޑަށް އިޢުލާންކުރި އޮފީހުގެ ޕްރޮކިއުމަންޓް އޮފިސަރ ބިޑަށްވުރި މަސައްކަތް ހަވާލުކުރާ ފޯމު" ފުރިހަމަކޮށް ހަވާލުކުރާނެއެވެ.

(ށ) ބިޑުކޮށްގައި ގަވާއިދާ ޚިލާފަށް ކަންތައްތަކެއް ބެލުމަށް ހަވާލުކުރުމުން، މަސައްކަތް ހަވާލުކުރާ ތާރީޚުން ފެށިގެން ސަރުކާރު ބަންދު ނޫން 5 (ފަހެއް) ދުވަހުގެ ތެރޭގައި، މަސައްކަތް ނިންމައި، މަސައްކަތް ނިންމިގޮތް ލިޔުމުން މަސައްކަތް ހަވާލުކު

ފާޅުކޮށް، "ޓީމުގެ މައްސަލައާއި ގުޅިގެން ޓޫރނަމަންޓް އޮފިޝަލުން ޖަވާބު"
ލިޔުން ޖަވާބު ތައްޔާރުކޮށް އަންގަންވާނެއެވެ.

ޓޫރނަމަންޓް އެޕީލް ބޯޑަށް މައްސަލަ ހުށަހެޅުން

34. (ހ) ޓީމުގެ ކަމެއް ހިނގައިދިޔަ ގޮތާމެދު ހިތްހަމަނުޖެހިގެން ހުށަހަޅާ މައްސަލައެއް ޓޫރނަމަންޓް އޮފިޝަލު ބަލައި ނިންމި ގޮތާމެދު، ދެފަރާތުގެ މާއްދާތަކު ގަވާއިދުގެ 11.03 ގެ (ހ) ގައި ބަޔާންކުރާ ކަމަށާއެކު ހިތްހަމަނުޖެހިއްޖެނަމަ، އެމައްސަލައެއް އަލުން ބަލައިދިނުން "ޓޫރނަމަންޓްގެ މައްސަލަ އަލުން ބަލައިދިނުން އެދޭ ފޯމު" ފުރިހަމަކޮށް މިނިސްޓްރީ އޮފީސް ގައި ހުށަހަޅަންވާނީ ޓޫރނަމަންޓް އެޕީލް ބޯޑަށް ހުށަހަޅާށެވެ.

(ށ) ޓޫރނަމަންޓް އެޕީލް ބޯޑަށް މައްސަލައެއް ހުށަހަޅާނަމަ، ޓޫރނަމަންޓް އޮފިސަރު އެ މައްސަލައެއް ނިންމި ދުވަހުން ލިބުނު އެ މައްސަލައެއް ނިންމާނެ ފަރާތުން ލިބުނު، ސަރުކާރު ބަންދު ނޫން 3 (ތިނެއް) ދުވަހުގެ ތެރޭގައެވެ.

ސެކްޝަން 3

އެއްބަސްވުމުގެ އާންމު މާއްދާތައް އަދި ހާއްސަ މާއްދާތައް

1- މާނަކުރުން

(ހ) "މަސައްކަތުގެ ވެރިފަރާތް" ކަމަށް ބުނެފައި އެވަނީ، އއ.ތޮއްޑޫ ކައުންސިލްގެ އިދާރާއަށެވެ.

(ށ) "މަސައްކަތް ހަވާލުވާ ފަރާތް" ކަމަށް ބުނެފައި އެވަނީ، އެ މަސައްކަތެއް ކޮށްދިނުމަށް އެދި ބީލަން ހުށަހަޅާ ފަރާތަށެވެ.

(ނ) "މަސައްކަތް" ކަމަށް ބުނެފައިއެވަނީ ބީލަން ސްޕެކްގައި ބަޔާންކޮށްފައިވާ ޚިދުމަތް ނުވަތަ މަސައްކަތަށެވެ.

(ރ) "މަސައްކަތުގެ އަގު" ކަމަށް ބުނެފައިއެވަނީ އެއްބަސްވުމާއި އެއްގޮތަށް މަސައްކަތް ފުރިހަމަކުރުމުން މަސައްކަތް ހަވާލުވާ ފަރާތަށް ދައްކާ ފައިސާއަށެވެ.

(ބ) "އެއްބަސްވުން" ކަމަށް ބުނެފައި އެވަނީ، މަސައްކަތުގެ ވެރިފަރާތާއި، މަސައްކަތް ކުރުމަށް ހަވާލުވާ ފަރާތާ ދެމެދު މަސައްކަތް ކުރުމާބެހޭ ގޮތުން ވާ އެއްބަސްވުމަށެވެ.

2- ލިޔުކިޔުން ބަދަލުކުރުން

(ހ) މި އެއްބަސްވުމުގައި ޝާމިލުވާ ފަރާތްތަކުން މިއެއްބަސްވުމާއި ގުޅިގެން އެއް ފަރާތުން އަނެއް ފަރާތަށް އަންގަންޖެހޭ އެންގުމަކީ އެންގުންތައް އާއްމުގޮތެއްގައި އަންގާނީ ދިވެހި ބަހުން، ލިޔުމުންނެވެ.

(ށ) އެއްފަރާތުން އަނެއް ފަރާތަށް ފޮނުވާ ލިޔުން ރައްދުކުރާނީ އަތުން އަތަށް ނުވަތަ ކަނޑައެޅިފައިވާ އީމެއިލަކުން، ބީލަމުގައި ބަޔާންކޮށްފައިވާ އެޑްރެހަށެވެ.

(ނ) މި އެއްބަސްވުމުގައިވާ އެޑްރެސް ބަދަލުކުރަން ބޭނުންވާނަމަ، ބަދަލު ކުރަން ބޭނުންވާ ފަރާތުން އަނެއް ފަރާތަށް ލިޔުމުން އަންގަންވާނެއެވެ.

3- ތިންވަނަ ފަރާތަކާއި މަސައްކަތް ހަވާލުކުރުން

(ހ) މި އެއްބަސްވުމުގެ ދަށުން ހަވާލުކުރާ އެއްވެސް މަސައްކަތެއް އެހެން ފަރާތަކާއި ހަވާލެއް ނުކުރެވޭނެއެވެ.

4- އެއްބަސްވުމުގެ މުއްދަތު

(ހ) އެއްބަސްވުމުގައި ބަޔާންކޮށްފައިވާ މުއްދަތުގެ ތެރޭގައި ތަކެތި / ޚިދުމަތް ފޯރުކޮށްދޭންވާނެއެވެ.

(ނ) މަސައްކަތް ހަވާލުވިފަރާތުގެ ބާރުންބޭރު ކަމެއް ނުވަތަ ޤުދުރަތީ ކާރިސާއެއް /
ކާރިސާއެއް ކުރިމަތިވެއްޖެނަމަ މުއްދަތު އިތުރުކުރުމަށްބަލައި އެކާރިސާއެއް /
ކާރިސާއެއް ނުވަތަ އެކަމެއް ދިމާވިކަން އޮޅުމަކީ (ތަސްދީޤު ނުވަތަ ކަމާބެހޭ
ފަރާތްތަކުގެ) ލިޔުންތަކާއެކު މަސައްކަތް ނިންމަންޖެހޭ މުއްދަތު ހަމަވުމުގެ
ކުރިން މަސައްކަތުގެ ވެރިފަރާތަށް ހުށަހަޅަންވާނެއެވެ.

(ރ) އެއްވެސް ސަބަބަކާހުރެ ހުރި މުއްދަތު އިތުރުކޮށްދިނުމަށް ހުށަހެޅި ނަމަވެސް
މުއްދަތު އިތުރުކޮށްދެނީ މާލިއްޔަތުގެ ގަވާއިދާ އެއްގޮތުގެ މަތިންނެވެ.

5- ޖޫރިމަނާ ކުރުމާއި އެގްރިމެންޓް ބާތިލް ކުރުން

(ހ) އެއްބަސްވުމުގައިވާ މުއްދަތުގައި މަސައްކަތް ނުވަތަ ޚިދުމަތުގައި
(ކޮންސަލްޓެންސީ ނުހިމަނާ) ނިންމާނުލަ ދައުލަތުގެ މާލިއްޔަތުގެ ގަވާއިދުގެ
10·65 ވަނަ މާއްދާއާ އެއްގޮތްވާ ގޮތުގެމަތިން ލިކުއިޑޭޓެޑް ޑެމޭޖަސް
ކަނޑާނެއެވެ.

(ށ) ޖުމުލަ އަގު -/5,000,000 (ފަސް މިލިއަން) ރުފިޔާއަށްވުރެ ދަށުގެ
ބިޑްތަކުގައި ފައިސާ ކަނޑާނީ، ޖުމުލަ އަގު 0·005 (ސުމެއް ޕޮއިންޓް
ސުމެއް ސުމެއް ފަހެއް) ގެ ގުނަކުރުމުން ޖެހޭ އަދަދު، މުއްދަތުހަމަވުނު
އިތުރުވާ ދުވަސްތަކުގެ އަދަދާ ގުނަކުރުމުން ޖެހޭ އަދަދަކަށެވެ.
މި އަދަދު ހޯދާނީ، އަންނަނިވި ފޯމިއުލާ ބޭނުންކޮށްގެންނެވެ.

(CP*0·005*LD)

CP (ކޮންޓްރެކްޓް ޕްރައިސް): ކޮންޓްރެކްޓްގެ ޖުމުލަ އަގު.

LD (ލޭޓް ޑިއުރޭޝަން): ކޮންޓްރެކްޓްގެ މުއްދަތަށްވުރެ އިތުރުވާ
ދުވަސްތައް

(ނ)

ޖުމުލަ އަގު -/5,000,000 (ފަސް މިލިއަން) ރުފިޔާއަށްވުރެ މަތީ
ބިޑްތަކުގައި ފައިސާ ކަނޑާނީ، ޖުމުލަ އަގު 0·0025 (ސުމެއް ޕޮއިންޓް
ސުމެއް ސުމެއް ދޭއް ފަހެއް) ގެ ގުނަކުރުމުން ޖެހޭ އަދަދު، މުއްދަތުހަމަވުނު
އިތުރުވާ ދުވަސްތަކުގެ އަދަދާ ގުނަކުރުމުން ޖެހޭ އަދަދަކަށެވެ. މި އަދަދު
ހޯދާނީ، އަންނަނިވި ފޯމިއުލާ ބޭނުންކޮށްގެންނެވެ.

(CP*0·0025*LD)

(ރ) މަސައްކަތް ނުނިމި ލަސްވާ ދުވަހަކަށް މަސައްކަތުގެ ޖުމްލަ އަގުން ފައިސާ ކެނޑިގެންދާނެ، މަސައްކަތުގެ ޖުމްލަ އަގުން ހަތަރަކާ ބިލަން ފައިސާ ދޫކުރެވޭނީ މަސައްކަތް ނުނިމި ލަސްވި ދުވަސްތަކާ ފައިސާ ބިލުގައިވާ އަދަދުން ކަނޑައިގެން ބާކީ ފައިސާއެވެ.

(ބ) މަސައްކަތުގެ ޖުމްލަ އަގުގެ 15% އިންސައްތައާ އަރާފައިވާ ޖޫރިމަނާގެ ގޮތަށް ބޮޑުވެއްޖެނަމަ އެއްބަސްވުން ބާތިލުކުރެވިދާނެއެވެ.

6- އެގްރީމަންޓް ބާތިލްކުރުން

(ހ) އެއްބަސްވުމުގައި ބަޔާންކޮށްފައިވާ ގޮތަށް މަސައްކަތް ކުރިއަށް ނުގެންދާކަން ފާހަގަ ކުރެވިއްޖެނަމަ އެއްބަސްވުން އެއްކޮށް ނުވަތަ އެއްބަސްވުމުގެ ބައެއް ބާތިލްކުރުމުގެ ފުރިހަމަ އިޚްތިޔާރު މަސައްކަތުގެ ވެރިފަރާތަށް ލިބިގެންވެއެވެ.

(ށ) އެއްވެސް ސަބަބަކާހުރެ އެއްބަސްވުން ބާތިލްކުރެވިއްޖެނަމަ ބަންދުނޫން 3 ދުވަހުގެ ތެރޭގައި، އެފަރާތުން ނިމިފައިވާ މަސައްކަތްތަކާއި، ނުނިމިހުރި މަސައްކަތުގެ ތަފްސީލް އަގާއެކު ލިޔުން، ދެފަރާތުން އެ ލިޔުމުގައި ސޮއިކުރަން ވާނެއެވެ. އަދި މަސައްކަތް ހިންގާ ސައިޓުގައި ހުންނަ ކޮންޓްރެކްޓަރުގެ ހުރިހާ ތަކެތީގެ ލިސްޓް ނަގާ އެތަކެތި ބަންދު ނޫން 3 ދުވަހުގެ ތެރޭގައި ގެންދަންވާނެއެވެ. މި މުއްދަތުގެ ފަހުން ހުރިން އެއްޗަކާއިން ދިމާވާ އެއްވެސް މައްސަލައަކަށް ޒިންމާއެއް ނުވާނެއެވެ.

7- އެހެނިހެން ކަންކަން

(ހ) މި އެއްބަސްވުމުގައި ދެފަރާތުން ސޮއިކުރުމަށްފަހު ސަރުކާރުގެ އެއްވެސް ޤާނޫނެއް ނުވަތަ ގަވާއިދަކާ މިއެއްބަސްވުމާއި ތަޢާރުޟު ވާކަން އެނގިއްޖެނަމަ ނުވަތަ އެފަދަ ޤާނޫނެއް ނުވަތަ ގަވާއިދެއް ހެދިއްޖެނަމަ އެކަމެއްގެ ސަބަބުން ކުރި މި އެއްބަސްވުން ބާޠިލެއް ނުވާނެއެވެ. އެފަދަ މާއްދާއެއް މި އެއްބަސްވުމުގައި ހިމެނިގެންވެއްޖެނަމަ އެ މާއްދާއެއް އިސްލާހުކުރަން ނަމަވެސް މި އެއްބަސްވުން އުވާލައި ދެފަރާތުން ދެބައިމީހުން ވެސް އެއްބަސްވެ ޤަބޫލުކުރަމެވެ.

8- ޓެކްސް އަދި އެހެނިހެން ފީތައް

(ހ) މި މަސައްކަތާއި ގުޅިގެން ދައްކަންޖެހޭ ޓެކްސްތަކާއި، ކަސްޓަމްސް ޑިއުޓީތަކާއި، އިމްޕޯޓް ލައިސަންސް ފީތައް އަދި އެހެނިހެން ފީއެއް ދައްކަންޖެހިއްޖެނަމަ ފީއެއް ދައްކާނީ މަސައްކަތް ހަވާލުވި ފަރާތުންނެވެ.

9- އެއްބަސްވުމަށް ބަދަލުގެނައުން

(ހ) މި އެއްބަސްވުމުގައިވާ އެއްވެސް މާއްދާއަކަށް ބަދަލެއް ގެންނާނީ ދެފަރާތުގެ މެދުގައި ސޮއިކުރާ އެއްބަސްވުމަކުންނެވެ.

10- އެއްބަސްވުމަށް ހިނގާނެ ޤާނޫނު

(ހ) މި އެއްބަސްވުން ހިނގާނީ، އަދި ތަފްސީރު ކުރާނީ ދިވެހިރާއްޖޭގެ ޤާނޫނުތަކާއި ގަވާއިދުތަކާއި އެއްގޮތަށެވެ.

11- ދެބަސްވުން

(ހ) މި އެއްބަސްވުމާއިމެދު އުފެދޭ ދެބަސްވުން ދެފަރާތުގެ މެދުގައި ވާހަކަ ދައްކައިގެން ހައްލުނުކުރެވިއްޖެނަމަ، ދިވެހިރާއްޖޭގެ ޝަރުޢީ ކޯޓަކަށް މައްސަލަ ހުށަހަޅައިގެން ނިންމާނީއެވެ.

(ށ) މި އެއްބަސްވުމުގައި ނުހިމެނޭ ކަމެއް ދިމާވެއްޖެނަމަ އެކަމެއް ހައްލުކުރާނީ ދެފަރާތުގެ މެދުގައި ވާހަކަ ދައްކައިގެންނެވެ. ހައްލުނުވެއްޖެނަމަ، ދިވެހިރާއްޖޭގެ ޝަރުޢީ ކޯޓަކަށް މައްސަލަ ހުށަހަޅައިގެން ނިންމާނީއެވެ.

ސެކްޝަން - 4

ޖަދުވަލުތައް

ޖަދުވަލު - 1

ބީލަން ހުށަހަޅާ ފަރާތުން ހުށަހަޅަންޖެހޭ ލިޔުންތައް އަދި ޗެކްލިސްޓް			
#	ހުށަހަޅަންޖެހޭ ލިޔުންތައް	✓	ޞަފްހާ ނަންބަރު
ބީލަން ހުށަހަޅާއިރު ތިރީގައިވާ މައުލޫމާތާއި އަދި ލިޔުންތައް މަދު ނުވަތަ ނެތްނަމަ ޑިސްކޮލިފައި ކުރެވޭނެއެވެ.			
.1	ބީލަން ހުށަހަޅާ ފޯމް (ޖަދުވަލު 2)		
.2	ކުންފުނި/ޕާޓްނަރޝިޕް/ ކޯޕަރޭޓިވް ސޮސައިޓީ/ އަމިއްލަ ފަރުދުންގެ ވިޔަފާރީގެ ރަޖިސްޓްރީގެ ކޮޕީ		
.3	ވިޔަފާރީގެ އިންފޮރމޭޝަން ޝީޓް (ބިޒްނަސް ޕޯޓަލް އިން ޑައުންލޯޑް ކުރެވިފައިވާ)		
.4	ހުށަހަޅާ އެސްޓިމޭޓް (ކޯޓޭޝަން)		
.5	ހުށަހަޅާ ފަރާތުގެ ޕްރޮފައިލް (ޖަދުވަލު 3)		
.6	ޖީއެސްޓީ ރެޖިސްޓްރޭޝަން ސެޓްފިކެޓް ކޮޕީ (ޖީ.އެސް.ޓީ އަށް ރެޖިސްޓްރީކޮށްފައިވާނަމަ)		
.7	ބީލަމުގައި ސޮއިކުރުމުގެ ހުއްދަ ލިޔުން (ޕަވަރ އޮފް އެޓަރނީ)		
.8	ބީލަން ހުށަހަޅާ ފަރާތްތަކަށްދޭ އިރުޝާދުގެ 8 ވަނަ މާއްދާގައިވާ ބަޔާންކުރާ ލިޔުން ހުށަހަޅަންޖެހޭނަމަ އެލިޔުން		
.9	ބީޑު ސެކިއުރިޓީ (ބީޑު ސެކިއުރިޓީ ހުށަހަޅަންޖެހޭ ޕްރޮޖެކްޓްތަކަށް)		
ބީލަން ހުށަހަޅާއިރު ތިރީގައިވާ މައުލޫމާތާއި އަދި ލިޔުންތައް މަދު ނުވަތަ ނެތްނަމަ މާކްސް ނުލިބޭނެއެވެ.			
.10	ޖަދުވަލު 5 "ފާއިތުވި 36 (ތިރީސް ހައެއް) މަހުގެ ތެރޭގައި ކޮށްފައިވާ ގުޅުންހުރި ޕްރޮޖެކްޓްތަކުގެ ތަފްސީލު" ފުރިހަމަކޮށް ހުށަހަޅާފައި		
.11	ޖަދުވަލު 5 "ފާއިތުވި 36 (ތިރީސް ހައެއް) މަހުގެ ތެރޭގައި ކޮށްފައިވާ ގުޅުންހުރި ޕްރޮޖެކްޓްތަކުގެ ތަފްސީލު" ގައި ބަޔާންކުރާ ލިޔުންތައް ހުށަހަޅާފައި		
.12	ޖަދުވަލު 4 "މާލީ ޤާބިލްކަމާއިގުޅޭ މައުލޫމާތު" ފުރިހަމަކޮށް ހުށަހަޅާފައި		
.13	ޖަދުވަލު 4 "މާލީ ޤާބިލްކަމާއިގުޅޭ މައުލޫމާތު" ގައި ބަޔާންކުރާ ލިޔުންތައް ހުށަހަޅާފައި		
ބީލަން ހުށަހަޅާއިރު ތިރީގައިވާ އިރުޝާދާ އެއްގޮތަށް ބީލަން ހުށަހަޅާފައިނުވާނަމަ ބީލަން ކެންސަލްކުރުމުގެ އިޚްތިޔާރު ބީލަން ހުޅުވާ ފަރާތަށް ލިބިގެންވެއެވެ.			

.14	ހުރަހަގަންޖެހޭ ފިޔުންތަކް ހުރި މިކިސްޓަމްގައި ވާ ގަރުގޮސްލައިން ތަރުތީބުކުރުމުގައި		
.15	ސަފާރީ ނަރުބަދު ޖަހާފައި (ކުރެވި ސަފާރީގެ ތަރުތީބު ކުރެވިފަ ސަފާރީކަން އެނގޭގޮތަށް)		
.16	ސަފާރީގައިކަމުގައި ހުރި ސްޓޭޖްކަށްވައި		
.17	ބިދޭސީ ގެސްޓުގެ ފަރުމާކުރުން ބައިންޖެކްޓް/ރިސަރުޗްޖާވައި		
އެއްބަސްވުމުގައި ސްޓޭޖްތަކުގެ ކަރީން ހަރަކަތްތަކާ ގުޅުންހުރި (ބިލަން ކާމިޔާބުކަމާ ފައިދާ)			
.18	މާލީ ވަސީލަތް ދިނުމަށް ތަފްސީލު އެމްޕްލޯއީން ދަރާނާ ބަޖެޓު ކަރުދާހާއި ރިޕޯޓްގެ ކޮޕީ		
.19	ގަވާއިދުން ޖެނެރޭޓަރ ފައިސާ ދަށްކާކުރުގެ ލިޔުމުގެ ކޮޕީ (އެންމެފަހުން ދަށްކާ މަހުގެ އަދި މުވައްޒަފުން ނަންބަރަ ނަންބަރަށް ޖެނެރޭޓަރ އޮޕަރޭޓުކުރެއްވި ލިޔުން)		
.20	ޕްރޮފައިލް ގެޓިންގް		

ޖަދުވަލު - 2		
ބިޑް ހުށަހަޅާ ފޯމް		
1.	ބިޑް ހުށަހަޅާ ފަރާތުގެ މަޢުލޫމާތު	
1.1	ނަން	
1.2	އެޑްރެސް	
2.	ބިޑް ހުށަހަޅާ ޕްރޮކިއުމަންޓްގެ މަޢުލޫމާތު	
2.1	ޕްރޮކިއުމަންޓްގެ ނަން	
2.2	އިޢުލާން ނަންބަރު	
3.	ހުށަހަޅާ އަގު	
3.1	ހުށަހަޅާ އަގު	
	ޖީ.އެސް.ޓީ:	
	ޖުމްލަ އަގު:	
3.2	ޖުމްލަ އަގު (ތާނައިން ލިޔުމަށް):	
3.3	މުއްދަތު:	
4.	ބިޑް ހުށަހަޅާ ފަރާތުގެ އިޤްރާރު	
-4.1	މަތީގައިބަޔާންކޮށްފައިވާ މަސައްކަތް/ހިދުމަތް ފޯރުކޮށްދިނުމަށް ދީފައިވާ މަޢުލޫމާތުގެ މާއްދާތައް ރަނގަޅަށް ބެލުމަށް ފަހު، ބީލަމުގައި ބަޔާންކޮށްފައިވާ ގޮތަށް މި ތަކެތި/މަސައްކަތް ނުވަތަ ހިދުމަތް ފޯރުކޮށްދިނުމަށް އަޅުގަނޑު / އަޅުގަނޑުމެން ބީލަން ހުށަހަޅަމެވެ.	
-4.2	އަޅުގަނޑު/ އަޅުގަނޑުމެންނަށް ތަކެތި/މަސައްކަތް/ހިދުމަތް ފޯރުކޮށްދިނުމަށް ހަވާލުކުރަން ނިންމައިފިނަމަ، އެއްބަސްވުމާއި އެއްގޮތަށް މަސައްކަތް ފެށުމަށްފަހު، 3.3 ގައިވާ މުއްދަތުގައި މަސައްކަތް/ހިދުމަތް ފޯރުކޮށްދިނުމަށް ހުށަހަޅަމެވެ.	
-4.3	މިބީލަން ހުށަހަޅާތާ 60 ދުވަސް ހަމަވަންދެން މިބީލަން ޤަބޫލުކުރަން، އަދި އެއްގޮތަށް ޢަމަލުކުރުމަށް އަޅުގަނޑު / އަޅުގަނޑުމެން އެއްބަސްވަމެވެ. މުއްދަތުގެ ތެރޭގައި އެއްބަސްވުމުގައި ސޮއިކުރުމަށް ވެރިފަރާތުން އެދިގެންނަމަ، އެއްބަސްވުމުގައި ސޮއިކޮށް އެއްބަސްވުމާއި އެއްގޮތަށް މަސައްކަތް ކުރުމަށްވެސް އެއްބަސްވަމެވެ.	
5.	ބިޑް ހުށަހަޅާ ފަރާތުން	
ސޮއި		[illegible]
ނަން		
މަޤާމު		
ތާރީޚް		

ޖަދުވަލު - 3

ހުށަހަޅާ ފަރާތުގެ ޕްރޮފައިލް

1. ހުށަހަޅާ ފަރާތުގެ މަޢުލޫމާތު

1.1-	ނަން	
1.2-	ރަޖިސްޓްރީ ކުރެވިފައިވާ އެޑްރެސް	
1.3-	ވިޔަފާރި އެޑްރެސް	
1.4-	ރަޖިސްޓްރީ ނަންބަރު	
1.5-	ޓެކްސް ޕޭޔަރ އައިޑެންޓިފިކޭޝަން ނަންބަރު	
1.6-	ޖީ.އެސް.ޓީ ޓިން ނަންބަރު	
1.7-	ފޯން ނަންބަރު	
1.8-	އީމެއިލް އެޑްރެސް	

2. ހުށަހަޅާ ފަރާތުގެ ވެރިންގެ މަޢުލޫމާތު (ކުންފުންޏެއްނަމަ ހިއްސާދާރުންގެ މަޢުލޫމާތު، ޕާޓްނަރޝިޕެއްނަމަ ޕާޓްނަރުންގެ މަޢުލޫމާތު، އަމިއްލަ ފަރުދުންގެ ވިޔަފާރިއެއްނަމަ ވެރިފަރާތުގެ މަޢުލޫމާތު)

#	ނަން	މަޤާމު
		މެނޭޖިންގ ޑިރެކްޓަރ
		ޑިރެކްޓަރ
		ޑިރެކްޓަރ

3. އާންމުކޮށް ކުރާ މަސައްކަތްތައް

ޖަދުވަލު - 4			
މާލީ ތަނަވަސްކަމާއި ބެހޭ މަޢުލޫމާތު			
ބީލަން ހުށަހަޅާ ފަރާތުގެ އެކައުންޓްތަކުގެ މަޢުލޫމާތު			
#	އެކައުންޓް ނަންބަރު	އެކައުންޓްގެ ބާވަތް	ފާއިތުވި މަހުގެ ބެލެންސް (ދިވެހި ރުފިޔާއިން)
		ޖުމްލަ	

ކްރެޑިޓް ފެސިލިޓީ ފަރާތްތަކުގެ މަޢުލޫމާތު				
#	ކްރެޑިޓް ފެސިލިޓީ ފަރާތުގެ ނަން	ފެސިލިޓީން ބާކީ	ފެސިލިޓީން ޖުމްލަ	ފައިސާގެ އަދަދު (ދިވެހި ރުފިޔާއިން)
			ޖުމްލަ	

- މާލީ ގާބިލުކަން ސާބިތުކުރުމަށް ފާއިތުވި 12 (ބާރަ) މަސް ދުވަހުގެ ބޭންކް ބެލެންސް އަދަދު އެނގޭނެހެން ބޭންކް ރިފަރެންސް ސްޓޭޓްމަންޓް ނުވަތަ ބޭންކް ސްޓޭޓްމަންޓް ހުށަހަޅަންވާނެއެވެ. ބޭންކް ރިފަރެންސް ލެޓަރ ނުވަތަ ސްޓޭޓްމަންޓްގައިވާ އެކައުންޓްގެ ވެރިފަރާތަކީ މަޢުލޫމާތު ސާފުކުރި ފަރާތްތަކުގައި ވާންޖެހޭނެއެވެ. އަދިއެހެން ފަރުދުންގެ ވިޔަފާރީގެ ދަށުން ބީލަން ހުށަހަޅާނަމަ، އެފަރާތުގެ އަދިއެހެން ނަމުގައި ހުޅުވާފައިވާ އެކައުންޓްގެ ބޭންކް ރެފަރެންސް ލެޓަރ ނުވަތަ ސްޓޭޓްމަންޓްތައް ގަބޫލުކުރެވޭނެއެވެ.

ޖަދުވަލު - 5				
ފާއިތުވި 3 (ތިނެއް) އަހަރުގެ ތެރޭގައި ކޮށްފައިވާ ގުޅުންހުރި މަސައްކަތްތައް				
ބިޑަށް ހުށަހަޅާ ފަރާތުގެ ކޮށްފައިވާ ގުޅުންހުރި މަސައްކަތްތަކުގެ ތަފްސީލު				
#	މަސައްކަތުގެ ނަން	މަސައްކަތުގެ ވެރިފަރާތް	މަސައްކަތްކުރި އަހަރު	މަސައްކަތުގެ އަގު (ދިވެހި ރުފިޔާއިން)
	ޖުމްލަ:			

ނޯޓު: އިވެލުއޭޝަނަށް ނަގާނީ ހުށަހަޅާއަގުގެ 25 އިންސައްތަ ހަމަވާ މަސައްކަތްތަކެވެ.

1. ބިޑަށް ހުށަހަޅާފަރާތުން މި ޖަދުވަލުގައި ލިސްޓްކޮށްފައިވާ ޕްރޮޖެކްޓްތަކުގެ، މަސައްކަތް ނިންމިކަމުގެ ލިޔުންތައް ބިޑާއެކު ހުށަހަޅަންވާނެއެވެ. މަސައްކަތް ނިންމިކަމުގެ ލިޔުމުގައި ތިރީގައި މިދަންނަވާ މަޢުލޫމާތުތައް ނުހިމެނޭނަމަ މިމަޢުލޫމާތު އެނގޭނޭ ލިޔުންތައް މަސައްކަތް ނިންމިކަމުގެ ލިޔުމާއެކު ހުށަހަޅަންވާނެއެވެ.
2. ބިޑާއެކު ހުށަހަޅާ މަސައްކަތް ނިންމިކަމުގެ ލިޔުމުގައި ތިރީގައި މިދަންނަވާ މަޢުލޫމާތުތައް ހިމެނެންވާނެއެވެ.
   - ޕްރޮޖެކްޓްގެ ނަން
   - ޕްރޮޖެކްޓްގެ ވެރިފަރާތް
   - ޕްރޮޖެކްޓްގެ މުއްދަތު
   - ޕްރޮޖެކްޓް ފެށި ތާރީޚް
   - ޕްރޮޖެކްޓް ނިމުނު ތާރީޚް
   - ޕްރޮޖެކްޓްގެ އަގު (ދިވެހި ރުފިޔާއިން)
3. އިވެލުއޭޝަނަށް ނަގާނީ ހުށަހަޅާއަގުގެ 25 އިންސައްތަ ހަމަވާ މަސައްކަތްތަކެވެ.
4. އިވެލުއޭޝަނަށް ނަގާނީ ފުރިހަމައަށް ނިންމާފައިވާ ޕްރޮޖެކްޓްތަކެވެ.

ޖަދުވަލު - 6

ބީލަން އިވެލުއޭޓް ކުރުމަށް ބޭނުން ކުރާނެ މިންގަނޑު

ޕޮއިންޓްދެވޭނެ ދާއިރާ	ޕޮއިންޓް ދެވޭނެ ގޮތުގެ ތަފްސީލް	ޕޮއިންޓްގެ އަދަދު
އަގު	ހުށަހެޅި އެންމެ ހެޔޮ އަގު/ ހުށަހެޅި އަގު × 80 (އަގު ކުޑަވީ ވަރަކަށް ލިބޭ ޕޮއިންޓް ގިނަވާނެއެވެ.)	80
މުއްދަތު	ހުށަހެޅޭ އެންމެ ކުރު މުއްދަތު / ހުށަހެޅި މުއްދަތު × 10 (މުއްދަތު ދިގުވެއްޖެނަމަ ބީލަންވަރަކަށް ޕޮއިންޓެއް ނުދެވޭނެއެވެ. އަދި މަސައްކަތް ނިންމާ މުއްދަތު ކުރުވަމުން ލިބޭ ޕޮއިންޓް ގިނަވާނެއެވެ.)	10
މަސައްކަތުގެ ތަޖުރިބާ	ހުށަހެޅި ޕްރޮޖެކްޓް އަދަދު/ހުށަހެޅި އެންމެ ގިނަ ޕްރޮޖެކްޓް އަދަދު × 05 (ޤަވާޢިދާއި އެއްގޮތަށް ހިންގާފައިވާ ގުޅުންހުރި ޕްރޮޖެކްޓްތަކަށް އެކަނި)	05
މާލީ ގާބިލްކަން	މިބައިން ޕޮއިންޓްދެވޭނީ ބީލަމާއިއެކު ހުށަހަޅާ ބޭންކް ސްޓޭޓްމަންޓް / ރިފަރެންސް ލެޓަރގެ ބެލެންސްއަކައުންޓުގައި ހުށަހަޅާ ބީލަމުގެ ވެލިއުގެ މަދުވެގެން % 50 އާއި އެއްވަރުގެ ގާބިލްކަން ހުރިނަމަ 05 ޕޮއިންޓް، % 40 އާއި އެއްވަރުގެ ގާބިލްކަންހުރިނަމަ 04 ޕޮއިންޓް، % 30 އާއި އެއްވަރުގެ ގާބިލްކަން ހުރިނަމަ 03 ޕޮއިންޓް، % 25 އާއި އެއްވަރުގެ ގާބިލްކަން ހުރިނަމަ 02 ޕޮއިންޓް، % 20 އާއި އެއްވަރުގެ ގާބިލްކަން ހުރިނަމަ 01 ޕޮއިންޓް، އަދި % 20 އަށްވުރެ ދަށްނަމަ އެއްވެސް ޕޮއިންޓެއް ނުދެވޭނެއެވެ.	05
ޖުމްލަ		100

ޖަދުވަލު - 7

ބިޑް ސެކިއުރިޓީ

Form of Bid Security (Bank Guarantee)

WHEREAS, ………………………………………………··*"name of Bidder"* (hereinafter called "the Bidder") has submitted his Bid for the Tender no………·issued by the secretariate of the kolhumadulu atoll council on ……………………………… …………··for Supplying/Purchasing of …………………………… ……·*"name of Contract"* (hereinafter called "the Bid")·

KNOW ALL PEOPLE by these presents that We ……………………………………· *"name of Bank"* of ……… …………………… *"name of country"* having our registered office at ……………………………………………………………………………·· (hereinafter called "the Bank") are bound unto ……………………………·*"name of Purchaser"* (hereinafter called "the Purchaser") in the sum of *………………………………………·· for which payment well and truly to be made to the said Purchaser, the Bank binds itself, its successors, and assigns by these presents·

SEALED with the Common Seal of the said Bank this ……··day of ……………·20……………··

THE CONDITIONS of this obligation are:

(1) If, after Bid opening, the Bidder withdraws his Bid during the period of Bid validity specified in the Form of Bid;

or

(2) If the Bidder having been notified of the acceptance of his Bid by the Purchaser during the period of Bid validity:

(a) fails or refuses to execute the Form of Agreement in accordance with the Instructions to Bidders, if required; or

(b) fails or refuses to furnish the Performance Security, in accordance with the Instruction to Bidders; or

(c) does not accept the correction of the Bid Price pursuant to Clause 27,

* The Bidder should insert the amount of the Guarantee in words and figures denominated in Maldivian Rufiyaa· This figure should be the same as shown in Clause 16·1 of the Instructions to Bidders·

we undertake to pay to the Purchaser up to the above amount upon receipt of his first written demand, without the Purchaser's having to substantiate his demand, provided that in his demand the Purchaser will note that the amount claimed by him is due to him owing to the occurrence of one or any of the three conditions, specifying the occurred condition or conditions·

This Guarantee will remain in force up to and including the date ………………………· days after the deadline for submission of bids as such deadline is stated in the Instructions to Bidders or as it may be extended by the Purchaser, notice of which extension(s) to the Bank is hereby waived· Any demand in respect of this Guarantee should reach the Bank not later than the above date·

DATE…………………………… SIGNATURE OF THE BANK

WITNESS ……………………… SEAL

"signature, name, and address"

ޖަދުވަލު - 8

ޕާފޯމަންސް ގެރެންޓީ

Form of Performance Bank Guarantee (Unconditional)

To: ……………………………………………………………………………………………….

"name &address of Purchaser"

……………………………………………………………………………………………….

……………………………………………………………………………………………….

WHEREAS ……………………. *"name and address of Supplier"* (hereinafter called "the Supplier") has undertaken, in pursuance of Contract No. …… dated ……………………… to execute ……………………………… *"name of Contract and brief description of Works"* (hereinafter called "the Contract");

AND WHEREAS it has been stipulated by you in the said Contract that the Supplier shall furnish you with a Bank Guarantee by a recognized bank for the sum specified therein as security for compliance with his obligations in accordance with the Contract;

AND WHEREAS we have agreed to give the Supplier such a Bank Guarantee;

NOW THEREFORE we hereby affirm that we are the Guarantor and responsible to you, on behalf of the Supplier, up to a total of *……………. *"amount of Guarantee"* ……………………… *"amount in words"*, such sum being payable in the types and proportions of currencies in which the Contract Price is payable, and we undertake to pay you, upon your first written demand and without cavil or argument, any sum or sums within the limits of ……………… *"amount of Guarantee"* as aforesaid without your needing to prove or to show grounds or reasons for your demand for the sum specified therein.

*An amount is to be inserted by the Guarantor, representing the percentage of the Contract Price specified in the Contract, in Maldivian Rufiyaa.

We hereby waive the necessity of your demanding the said debt from the Supplier before presenting us with the demand.

We further agree that no change or addition to or other modification of the terms of the Contract or of the Works to be performed there under or of any of the Contract documents which may be made between you and the Supplier shall in any way release us from any liability under this Guarantee, and we hereby waive notice of any such change, addition, or modification.

This Guarantee shall be valid until the date of issue of the Defects Correction Certificate.

SIGNATURE AND SEAL OF THE GUARANTOR ……………………..

Name of Bank …………………………………..

Address …………………………………..

…………………………………..

…………………………………..

Date ……………………………………

ޖަދުވަލު - 9

އެޑްވާންސް ޕޭމަންޓް ގެރެންޓީ

Form of Bank Guarantee for Advance Payment

To: ……………………………………………………………………………………………….

"name & address of Purchaser"

………………………………………………………………………………………………..

………………………………………………………………………………………………

"name of Contract"

Gentlemen:

In accordance with the provisions of the Conditions of Contract, of the above-mentioned Contract, ………… …………………………………………………………………………. *"name and address of Supplier"* (hereinafter called "the Supplier") shall deposit with ……………………………… ……… ………… …… ………………………... *"name of Purchaser"* a Bank Guarantee to guarantee his proper and faithful performance under the said Clause of the Contract in an amount of ………. *"amount of Guarantee"* ……………………………………………………………….. *"amount in words"*.

We, the ………………… …………………………………… ……………………………………

"Bank or Financial Institution", as instructed by the Supplier, agree unconditionally and irrevocably to guarantee as primary obligator and not as Surety merely, the payment to ………………………………………………….
"name of Purchaser" on his first demand without whatsoever right of objection on our part and without his first claim to the Supplier, in the amount not exceeding *………………………… ………………………………… "*amount of Guarantee"*……… ……………………………………………………………………… *"amount in words"*.

We further agree that no change or addition to or other modification of the terms of the Contract or of Works to be performed there under or of any of the Contract documents which may be made between ………………………… ………… ……………………·……·*"name of Purchaser"* and the Supplier, shall in any way release us from any liability under this Guarantee, and we hereby waive notice of any such change, addition, or modification·

* An amount is to be inserted by the Bank or Financial Institution representing the amount of the Advance Payment, in Maldivian Rufiyaa·

This Guarantee shall remain valid and in full effect from the date of the advance payment under the Contract until ……………………………………………*"name of Purchaser"* receives full repayment of the same amount from the Supplier·

Yours truly,

SIGNATURE AND SEAL: ………………………………………………………………··

NAME & ADDRESS OF BANK/INSTITUTION ……………………………………………·

ޖަދުވަލް

ސެކްޝަން - 5

ކޮންޓްރެކްޓް ޑޭޓާ ޝީޓް	
ރިފަރެންސް ނަންބަރު	ކޮންޓްރެކްޓްގެ ރިފަރެންސްތައް
33.1	ވެރި ފަރާތުގެ މަޢުލޫމާތު ނަން: އއ. ތޮއްޑޫ ކައުންސިލްގެ އިދާރާ
33.2	މަސައްކަތް ހަވާލުވާ/ހިދުމަތްދޭ ފަރާތުގެ މަޢުލޫމާތު ނަން: އެޑްރެސް:
33.3	މަސައްކަތުގެ މަޢުލޫމާތު:
33.4	މަސައްކަތުގެ އަގު:
37	އެއްބަސްވުމުގެ މުއްދަތު:

ސެކްޝަން - 6

ތަކެތި/މަސައްކަތް/ޚިދުމަތުގެ މައުލޫމާތު

ކުރަންޖެހޭ މަސައްކަތްތަކުގެ ތަފްސީލު:

- ތިރީގައިވާ ކުރެހުމާއި އެއްގޮތަށް 20 ކުޅުންތެރިންނަށް ތިބެވޭގޮތަށް ޗޭންޖިންރޫމުގައި ބެންޗް ތައްޔާރު ކުރަންވާނެއެވެ.
- ބެންޗް ތަކުގެ ތިރީފައި ތައްޔާރުކުރުމަށް ބޭނުންކުރާނީ (2 inch 1 1/2inch) ޓްރީޓެޑްވުޑު ލަކުޑި
- ބެންޗުގެ ފައިތައް ހުންނަންވާނީ ސިމެންތިކުރެވިފައި ހުރިތަނަށް ޑްރިލްކޮށް،ސްކްރޫކުރެވިގެން އުމުގައި ކަށްކުރެވޭގެ ގޮތް ދަމަހައްޓާފައެވެ.
- ބެންޗުގެ މަތީގައި އަޅާނީ 18mm ކަބަނޑު ފިލާ (އަލިކުރަ)
- މަތީގައި އަޅާފިލާތައް އަރިމަތީގައި ވާރުނިޝް
- ބެންޗްތައް ހުންނަންވާނީ ފުރިހަމައިސްކުރު ޖަހާހަދުކުރެވިފައެވެ.

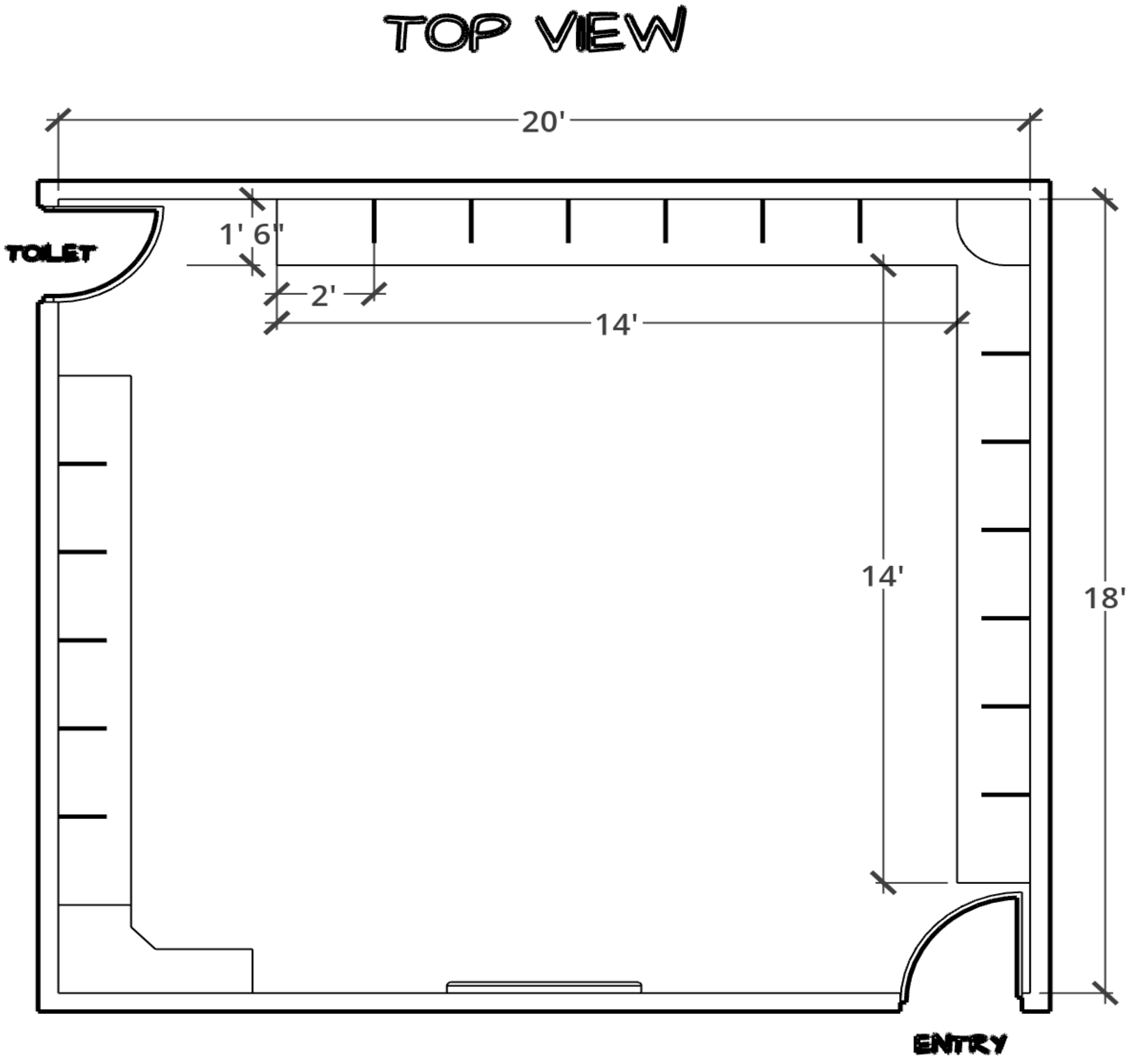

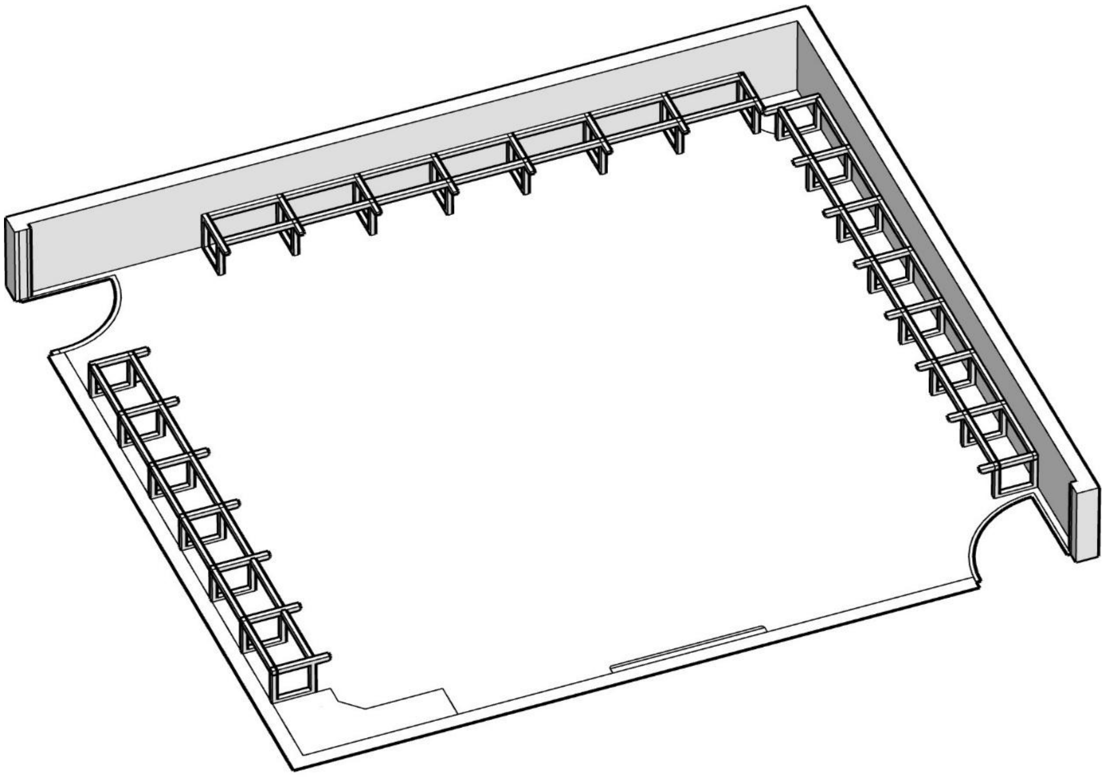

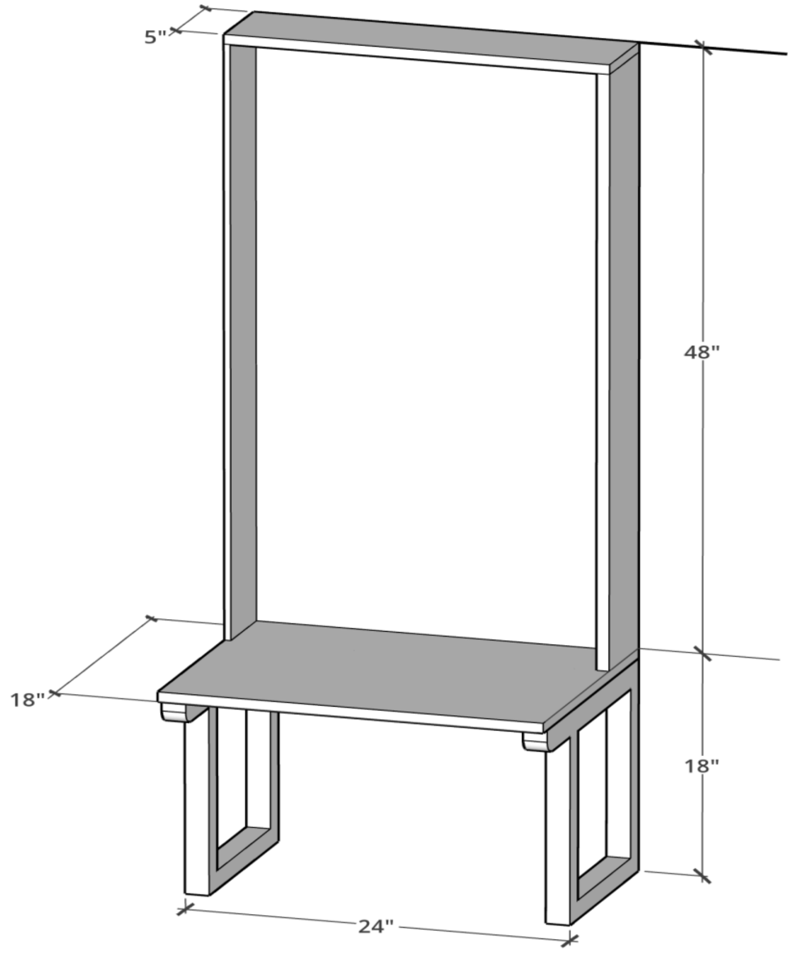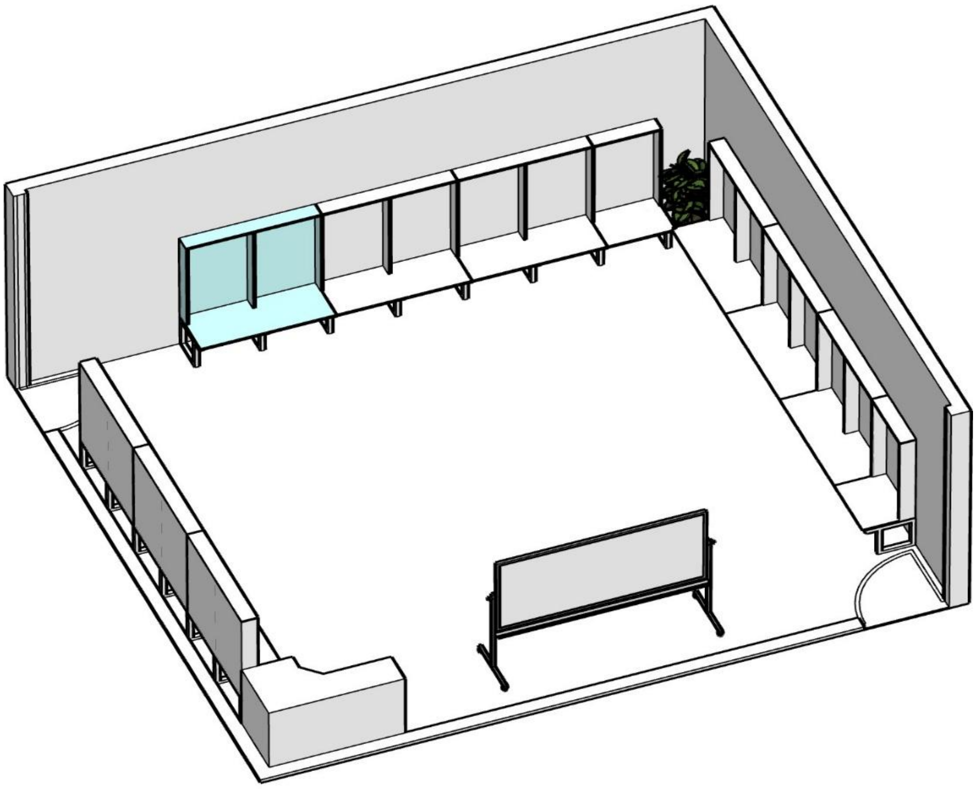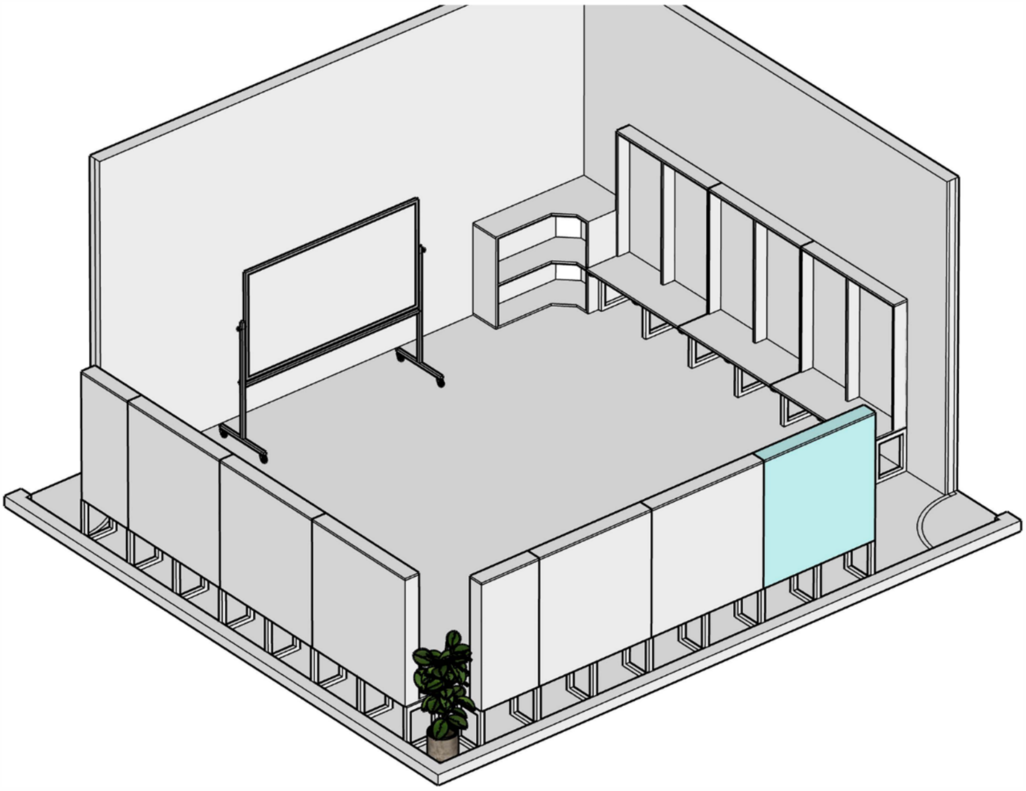
5"
48"
18"
18"
24"