بسم الله الرحمن الرحيم

ދިވެހިރާජ්‌ય ރާජ්‍ය ބަދިއިން، ބާލަން ހިންދެންކަން ބިން ދ ،ދ ،ދ

ބަންދުކުރުން

ދ ދިވެހިރާජ්‍ය ފަރާތުން ވަކިން ކުރެއްވި ހިންދެންބިން ،ދ ،ދ ،ދ ،ދ ،ދ ،ދ ،ދ ،ދ ،ދ ،ދ ،ދ ،ދ ،ދ ،ދ ،ދ ،ދ ،ދ ،دددددد

بسم الله الرحمن الرحيم

ދިވެހިރާજ્ય ઉપ
ોગ્યતા અને વિકાસ મંત્રાલય

ފާދૂ،
ોરુવે
ોડુ

ބަންދުކުރުން ބަދަލުކުރާ ބަންދު

1. ބަންދުކުރުން ބޭނުންވާ ބަދަލު

1.1 ދ. ދިވެހިރާજ્ય ފަންސާ ފަންސާ ވަކިން ބަންދުކުރެވިފައި ވާ ފާދިން ހަމައެއްކަން ބެލެހެއްޓުމަށް ހ.ބ.ބ. ބ.ބ. ބ.ބ. ބ.ب. ب.ب. ب.ب. ب

2	Water Storage Tank (White) with lid Height: no more than 2 feet Capacity: 200 Liters Lid Opening: no smaller than 18 inches (note: if white tank is not available, a black tank painted in white would also be accepted) 	1
3	Aquarium Pump Voltage: AC 220 – 240V Flow Rate: 2000 – 2800 (L/H) Max Head: 2 – 2.8 m 	1

2- RAIN SHED

- Rain shed must be installed as per the drawing below

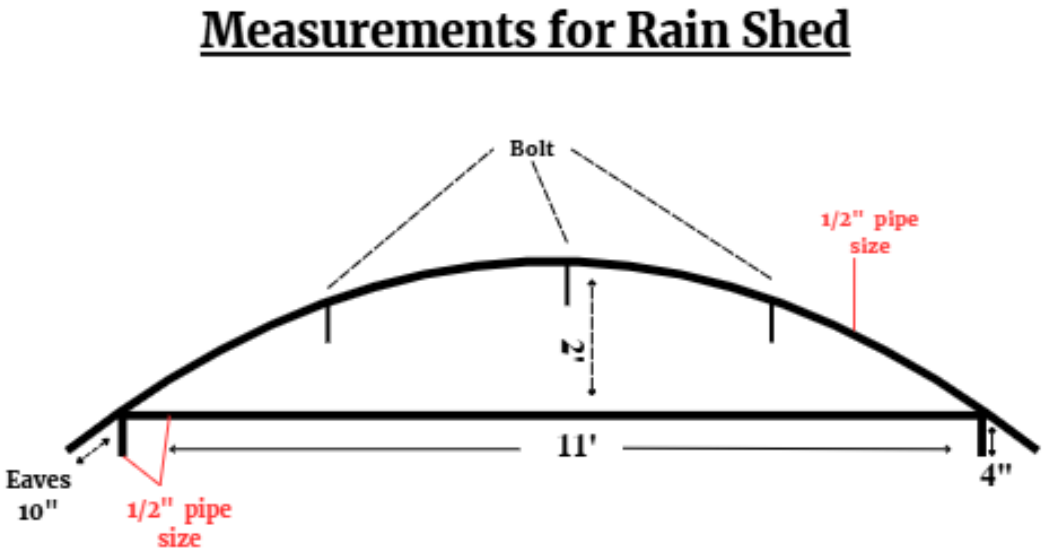

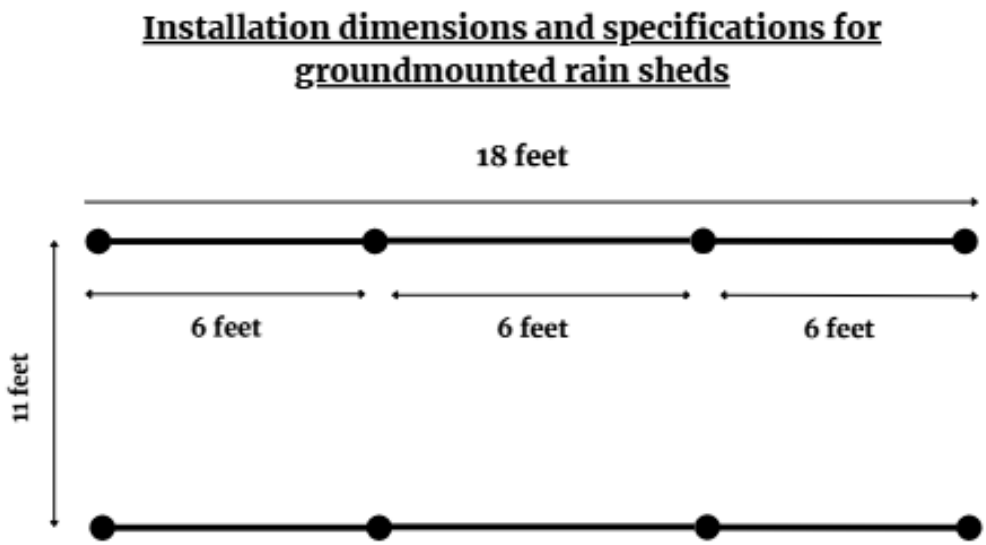

- **The spacing between each pipe should be maintained at 6 feet.**
- **The entire structure consists of 8 pipes in total, with 4 pipes installed on each side.**
- **The pipes used for this installation must have a diameter of 3/4 inch.**

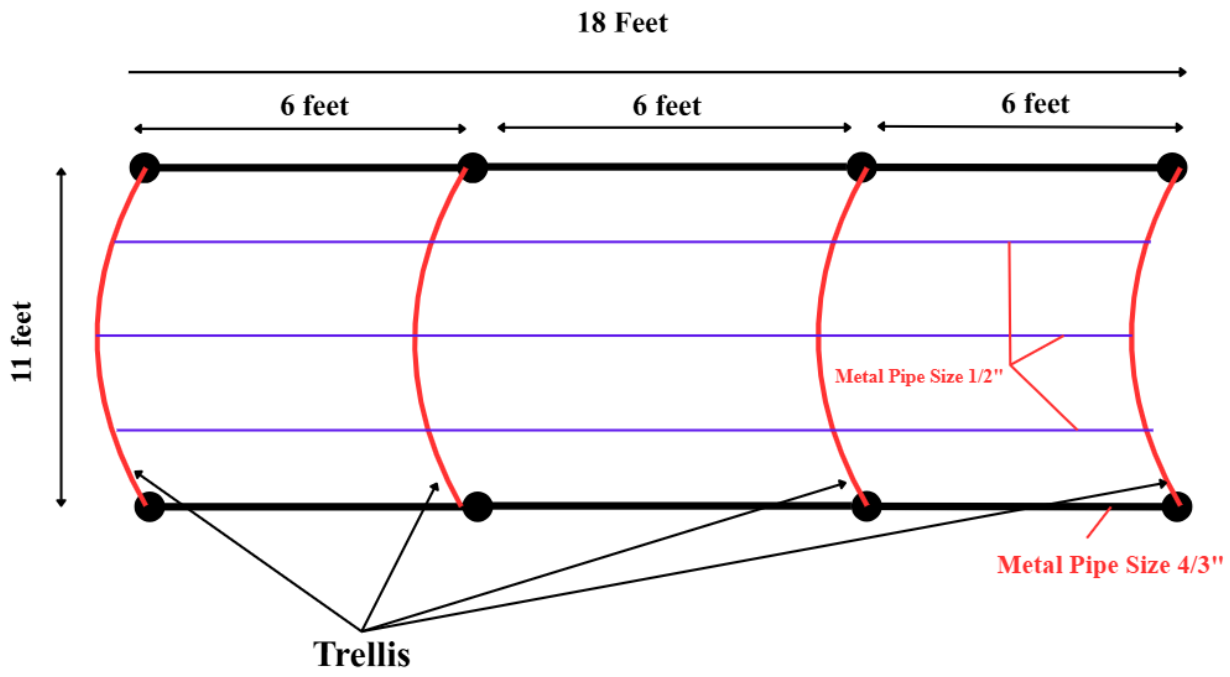

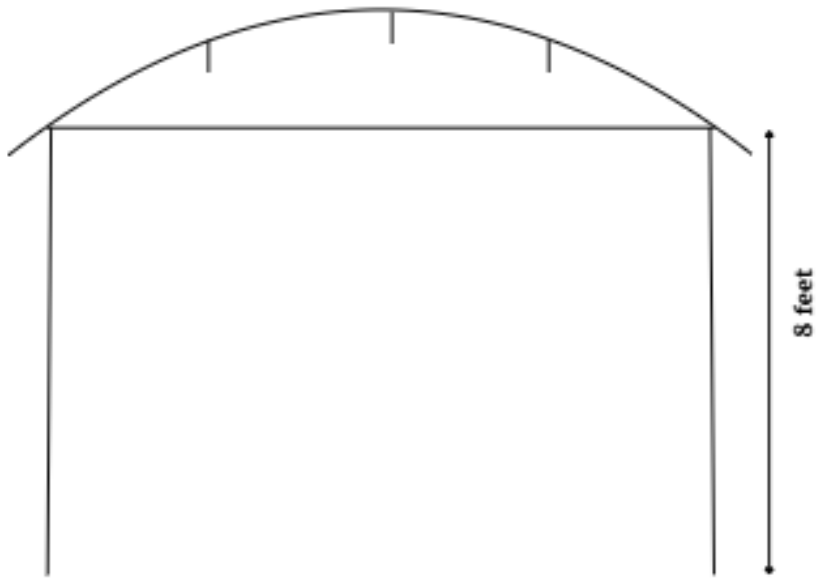

- The rain shed structure shall have a clearance height of 8 feet above ground level, with an additional 18 inches embedded below the surface for stability.
- Each of the 8 support pipes must be secured with a concrete foundation measuring 12x12x12 inches.

3.Additional items to be delivered to F.Nilandhoo

1	Styrofoam Box (Medium Size)	2
2	Net Pot (White Color) Should fit the NFT channel holes (if white not available black color is also fine)	100
3	Dustbin Bag (Black Color XL Size)	1
4	Hydroponic Seedling Sponge 1 x 2 x 3 feet	2
5	Bleach (500ml)	1
6	Planting pots (brown) Size: 22-24 inches	10
7	Unigrow 20kg bag	10
8	Cocopeat 20kg bag	10
9	Hand Shovel (Small)	2
10	Cocoepeat grow bags 1.2kg	30
11	EC Meter 7 in 1 	1
12	Bucket with lid 20-30 Liter	2
13	Cutter (Large)	3
14	Cutter Blades pack	1
15	Permanent Marker (Blue or Black)	2
16	Greenhouse Twine 250 feet	250 feet
17	Sevin 100g packet	1
18	Cypermethrin 100ml bottle	1
19	B-T 100g Packet	1

20	100% neem oil 500ml	1
21	Bacillus subtilis (BS) 100g	1
22	Thiram 100g packet	1
23	Sprayer 5L + with hose	1
24	Measuring Jug 500ml	1
25	Gloves (pair) reusable – used for spraying pesticide	1
26	Omex Albert Sollution 1 Kg (Vigour Brand)	5
27	Lettuce seed (1 gram packet) Variety: Green Oak Royal Company Name: Chia Tai Seeds	1
28	Chinese Cabbage Seed (10 gram packets) Variety: Maneekan hybrid seeds Company Name: Chia Tai Seeds	2
29	Lettuce (10 gram packets) Variety: Grand Rapid Company Name: Chia Tai Seeds	2
30	Cucumber Seeds (5 gram) Variety: Riches	1
31	Lemon Tree (Grafted / Air layered) Size: 2 feet +	5
32	Guava Tree (Grafted / Air layered) Size: 2 feet +	5
33	Granular Fertilizer 16.16.16 1kg packet	1
34	Floral 20.20.20 2.5kg packet	1
35	A4 Ream	1
36	Pens	50
37	GI Pipe 0.5” (19 feet)	2

ﷺ ﷺ ﷺ

Installation of the system and rain shed

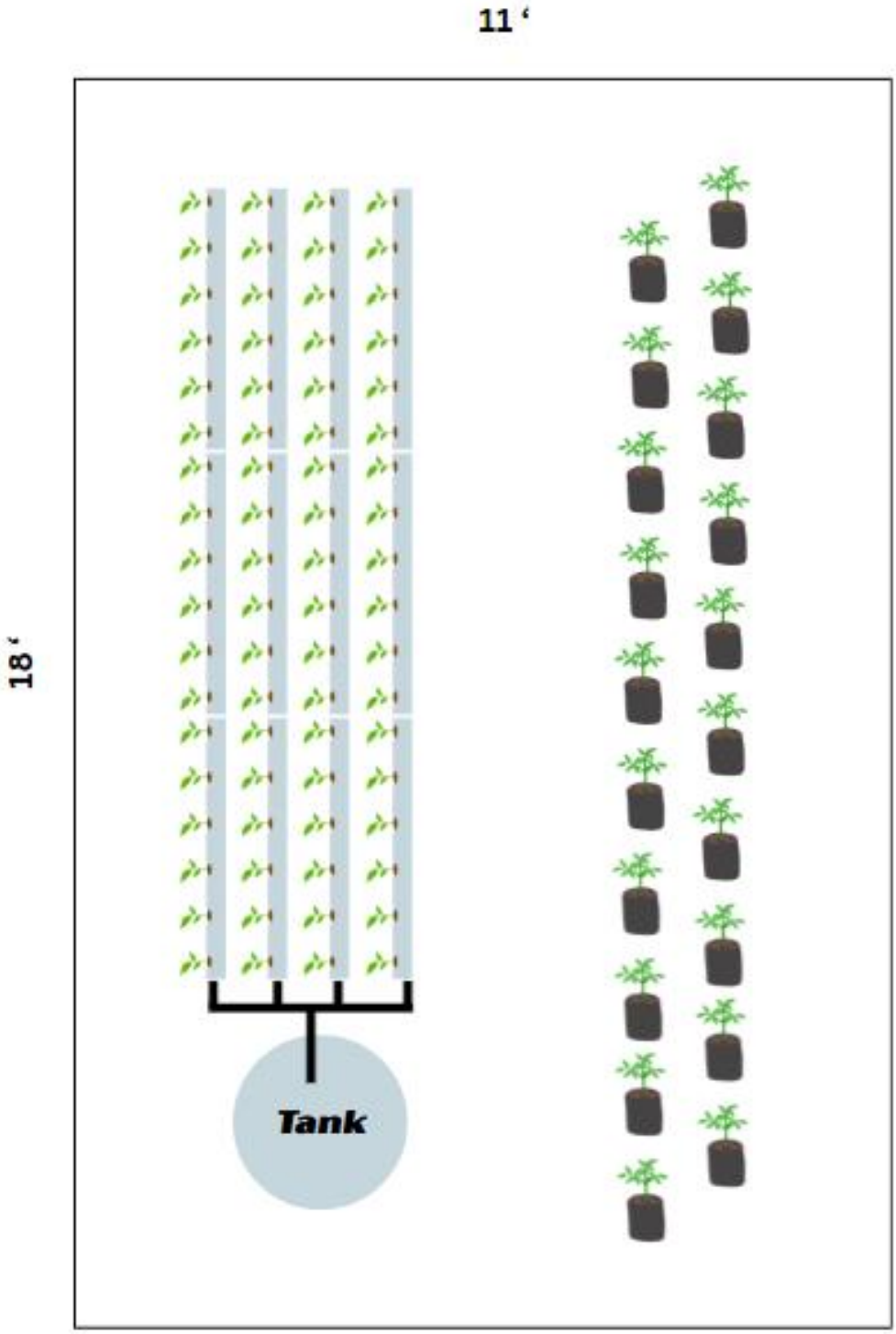

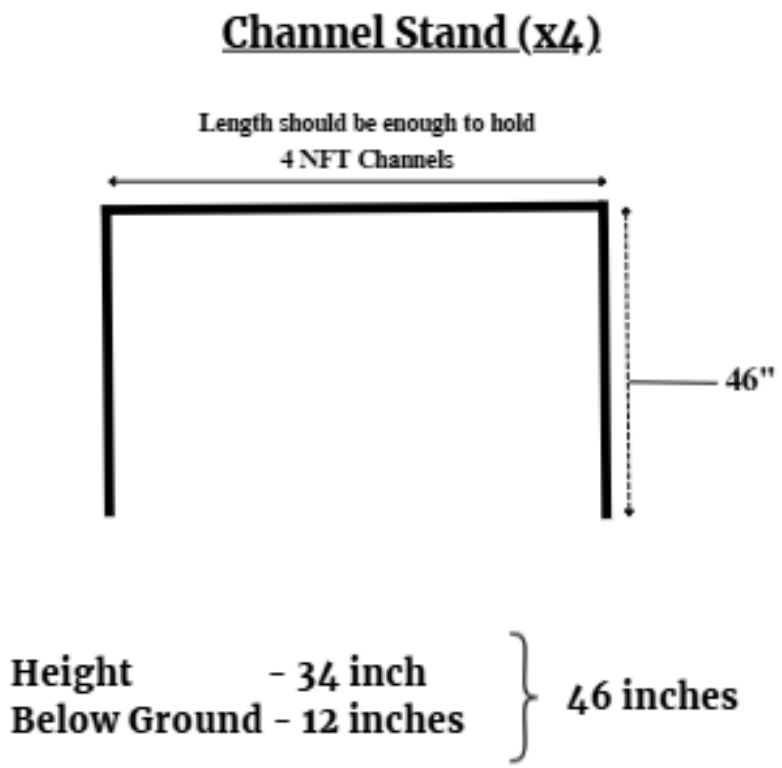

3. **ތަންކުރުން ހިންގުމުގެ ގޮތް ބަންދުކުރުން**

3.1 ތަންކުރުން ހިންގުން ހުއިކުރެވެންވާ ތاریخ ވަގުތު: 27 ނޮވެम्ބ
ؔ 2026 ވާ ހުކުރު ދުވަހުގެ 11:00 އެންމެ

3.2 ތަންކުރުން ހިންގުން: **ފިހިކުރެއްގެ ބަންދު ވިލާތެރި، ބަންދެއްކުރާ ބަންދު ބިން ކަންކަން، ވާދެން 7 ވަނަ ފަރާތުން، ތަފުސީލު ބަންދުކުރުން،** ފައިދާ

3.3 ތަންކުރުން ހިންގުން ހުއިކުރާ ކަންކަން ކަން ބަދަލުކުރުން ވަކި ކުރުން ހުއިކުރާ ތަންކުރުން ހިންގުން ބަންދުކުރުން.

3.4 ތަންކުރުން ހިންގުން ހުއިކުރާ ހިއިން ބަދަލުކުރުން ހުއިކުރާ ބަދަލުކުރުން ދިވެހި ރުپިޔާ ބަންދުކުރުން.

3.5 ތަ ބާ ކުރިން ބަންދު ހިއިން ހުއިކުރާ ބަދަލުކުރާ ބަންދުކުރާ ބަދަލުކުރުން ތަފުސީ ކުރުން.

3.6 ތަ ބަންދުކުރާ ކަންކަން ކަންކަން ބަދަލުކުރާ ހިއިން ބަދަ ކުރުން.

3.7 ތަ ބަންދުކުރާ ބަދަ ބަދަ ބަދަ ބަދަ ބަދަ ބަ ،ބ ،ބ ،ބ ،ބ ،ބ ،ب ،ب ،ب

4. ތަންދާ ހިންދުން ހިންދައިގެ ބަންދުކުރުން

4.1 ބަންދުކުރެވިފައިވާ ކުރިން ބަންދުކުރެވިފައިވާ ދުވަހުން (ދިވެހިންނަށް ހުވާކުރެވިފައިން)

4.2 ހުއިކުރާ ބީލަން ބަންދުކުރުން 60 (ފަންސާސް) ދުވަހުގެ ތެރެއިން ބަދަލުކުރެވިދާނެ ކަންކަން ބަންދުކުރެވިގެންވާނެއެވެ.

4.3 ބަންދުކުރެވިފައި ހުންނަންވާނީ ބަންދުކުރެވިފައި ކަންކަން.

4.4 ބަންދުކުރެވިފައި ނެތުމުން ހުއިކުރާ ކަންކަން.

4.5 ހ ބަންދުކުރެވިފައި ބީލަން ހުއިކުރާ ތަން 0.05% ވެއެވެ.

4.6 ބީލަން ހުއިކުރެވިފައި ކަންކަން، ބީލަން ކަންކަން ބަންދުކުރުން 30 (ތިރީސް) ދުވަސް ތެރެއިން ހުއިކުރެވިންނާނެއެވެ. ތަންދާ ބީލަން ހުއިކުރާ ދުވަން ބީލަން ބަދަލުކުރެވިގެންވާނެއެވެ.

4.7 ބީލަން ކާންސަލްކުރާ ފަދައިން ހުއިކުރާފަދަ ދުވަން ތަން 500,000.00ރ (ފަންސަވަން) ކުރިން ތަން ބަންދުން ؟؟؟ ތަން ބަދަލުކުރަން ކަންކަން ؟؟؟؟ (ދެން ތިން ބަންދަ) ؟؟؟؟؟؟؟؟؟؟؟؟ 2% (ދެން ތިން ބަންދަ) ؟؟؟؟؟؟؟؟؟؟؟؟ ؟؟؟؟؟؟؟؟؟؟؟؟ ؟؟؟؟؟؟؟؟؟؟؟؟

ހުށަހެޅުން ތިންމަހުން ފެށިގެން ދިވެހިބިން ބޭރުގައި ދިވެހިން ހުންނަ ބިން ބަދަލުކުރުން ދިވެހި ރައްޔިތުންގެ ވެރިކަން ދިވެހިރާއްޖެން ބަދަލުވާ ތާریխުން 2 ދުވަސް ތެރެއަށް ތިރުން ހުށަހަޅައި ހުށަހެޅިފައިވާ ހުށަހެޅުންތައް ހުށަހަޅަން ބާއްވަން.

5. ބަންދުކުރެވިފައިވާ ބަންދުތަކުން ވަކިކުރުން

ބިން ހުށަހެޅުމުގެ ވަގުތުން، ބިން ވަކިކުރެވިފައިވާ ބަންދުގެ ގެންނަން (ގެންނަން ނަންބަރު: 18/2014) ގެ ދަށުން ބިން ވަކިކުރެވިފައިވާ ބަންދުތަކުން ބަދަލުކުރެވިފައި ބަންދުކުރެވިފައިވާ ބަންދުތަކަށް ވަކިކުރެވެން.

5.1 ދިވެހިރާއްޖެގެ ކުންފުނިން ގެންނަން ބަދަލުކުރެވިފައިވާ ބަންދުތަކަށް ކުންފުނިން.

5.2 ފާރުބަދަލުވާ ގެންނަން ބަދަލުކުރެވިފައިވާ ފާރުބަދަލުވާ ބަންދުތަކަށް.

5.3 ކެބިނެޓުން ސަރުކާރުން ގެންނަން ބަދަލުކުރެވިފައިވާ ކެބިނެޓުން ސަރުކާރުން.

5.4 ތަރުތީބު ކަމުގައިވާ ބަންދުތަކުން ބަދަލުކުރެވިފައިވާ ތަރުތީބު ކަމުގައިވާ ބަންދުތަކުން.

5.5 ދ ބަންދުކުރެވިފައިވާ ބަންދުން ބަދަލުކުރުން ކަންކަން ކުރެވިފައިވާ ވަރު ހަދައިފައި ކުރި ބަދަލު ڈާއިން ބަންދުގެ ބަދަލުން (ބަންދު.ބީ.ބީ) ބަދަލުކުރުން.

5.6 ދިވެހިރާއްޖެގެ 5.1 ގައި ބަންދުކުރެވިފައިވާ ބަންދުތަކުން ބަދަލުކުރެވިދާނެކަން ކުރިން ބިން ހުށަހެޅުން ބަދަލުކުރެވިފައިވާ ބަންދުތަކަށް.

6. ބާރުދީގެން ބަދަލުކުރުން.

6.1 ކުންފުންކުރެއްވުން ބާރުދީ ބަދަލުކުރުން ބަދަލުކުރުން ބަދަލުކުރެވިފައިވާ ބާރުދީ ބަދަލުކުރުން ކުރިން ބަދަލުކުރެވިފައިވާ ބަދަލުތަކުގެ ކެބިނެޓަށް ހުށަހަޅަން.

6.2 . ތަރުތީބު ކަމުގައިވާ ބަންދުތަކުން ބަދަލުކުރެއްވުން ބަދަލުކުރެއްވުން ބާރުދީ ބަދަލުކުރެއްވުން ބަދަލުކުރެއްވުން ބަދަލުކުރެއްވުން ބަދަލުކުރެއްވުން ބަދަލުކުރެ ބަދަލު ބަދަލުކުރުން ބަދަލުކުރެ ބަދަ 6 ދަންނަ ދުވަހުގެ ތެރެއިން ބަދަލުކުރެއްވުން ބަދަލުކުރެއްވުން.

7. ބަންދުކުރެވިފައިވާ ބަންދުތަކުން.

7.1 ދ ބަންދުކުރެއްވުމުގެ ބަންދުކުރެވިފައިވާ ބަންދު ބަދަލުކުރުން ބަންދުކުރެވިފައިވާ ބަންދުތަކުން ބަންދުކުރެވިފައިވާ ބަންދުތަކުން ބަންދުކުރެ ބަންދُ ބަންދُ ބަންدُ ބަންدُ ބަ ބަ ބ ބ ب ب ب

8.4 ތެރެވެރި ؛ ؟ ، ۔ ٭ ۚ ۛ ۖ ۗ ۘ ۙ ۜ ۞ ۩ ۝ ۟ ۠ ۡ ۢ ۣ ۤ ۥ ۦ ۧ ۨ ۫ ۭ ۮ ۰ ۱ ۲ ۳ ۴ ۵ ۶ ۷ ۸ ۹ ۺ ۻ ۼ ۽ ۾ ۿ ؀ ؁ ؂ ؃ ؄ ؅ ؆ ؇ ؈ ؉ ؊ ؋ ، ؍ ؎ ؏ ؐ ؑ ؒ ؓ ؔ ؕ ؖ ؗ ؘ ؙ ؚ ؛ ؜ ؝ ؞ ؟ ؠ ء آ أ ؤ إ ئ ا ب ة ت ث ج ح خ د ذ ر ز س ش ص ض ط ظ ع غ ػ ؼ ؽ ؾ ؿ ـ ف ق ك ل م ن ه و ى ي ً ٌ ٍ َ ُ ِ ّ ْ ٓ ٔ ٕ ٖ ٗ ٘ ٙ ٚ ٛ ٜ ٝ ٞ ٟ ٠ ١ ٢ ٣ ٤ ٥ ٦ ٧ ٨ ٩ ٪ ٫ ٬ ٭ ٮ ٯ ٰ ٱ ٲ ٳ ٴ ٵ ٶ ٷ ٸ ٹ ٺ ٻ ټ ٽ پ ٿ ڀ ځ ڂ ڃ ڄ څ چ ڇ ڈ ډ ڊ ڋ ڌ ڍ ڎ ڏ ڐ ڑ ڒ ړ ڔ ڕ ږ ڗ ژ ڙ ښ ڛ ڜ ڝ ڞ ڟ ڠ ڡ ڢ ڣ ڤ ڥ ڦ ڧ ڨ ک ڪ ګ ڬ ڭ ڮ گ ڰ ڱ ڲ ڳ ڴ ڵ ڶ ڷ ڸ ڹ ڻ ڼ ڽ ھ ڿ ۀ ہ ۂ ۃ ۄ ۅ ۆ ۇ ۈ ۉ ۊ ۋ ی ۍ ێ ۏ ې ۑ ے ۓ ۔ ە ۖ ۗ ۘ ۙ ۚ ۛ ۜ ۝ ۞ ۟ ۠ ۡ ۢ ۣ ۤ ۥ ۦ ۧ ۨ ۩ ۪ ۫ ۬ ۭ ۮ ۰ ۱ ۲ ۳ ۴ ۵ ۶ ۷ ۸ ۹ ۺ ۻ ۼ ۽ ۾ ۿ ؀ ؁ ؂ ؃ ؄ ؅ ؆ ؇ ؈ ؉ ؊ ؋ ، ؍ ؎ ؏ ؐ ؑ ؒ ؓ ؔ ؕ ؖ ؗ ؘ ؙ ؚ ؛ ؜ ؝ ؞ ؟ ؠ ء آ أ ؤ إ ئ ا ب ة ت ث ج ح

ތެރެއިން ފެންވަރުތައް ހަދައިން ހުންނަ ބަންދުން ފެންވަރުތަކުން ބަލައިގެންކުރާ ބަދަލުތައް ހުންނަން ހުރި ބަދަލުތަކުން ހިމެނިގެންވާ ބަދަލުތަކެވެ.

12. ބަދަލުން ތިން ދުވަހުން ބަންދުކުރުން ބުނެފައި ހުންނަން ހިންސެވެ.

12.1 ބެލެން ތިން ދުވަހުން ބަންދުވާން ހިމެނިފައިން ފެންވަރުން ބަދަލުވެދާން ފެންވަރުން ބަދަލުކުރުން ބަންދުކުރެވިފައި ފެންވަރުން ބަދަލުވާ ބެލެން ބަންދުކުރެވިފައި.

| ބަދަލުވުން ތަކުން 70 (ހަތ
ަރު) ފާސްކުރުން: |
|---|
| ބަދަލުވުން ތަކުން ފާސްކުރުންތަކުން ބަދަލުވާ ތަން ހުންނަ ބަންދުން ކަންކަން ފާސް ކުރެވިދާނެ ތަން ބަދަލުކުރެވިދާނެ.
ތަން (ބަންދުން ކުރެވިފައި / ބަންދުން ފެންވަރު × 70) |
| ބަދަލުކުރުން 10 (ދިހަބާރު) ފާސްކުރުން |
| ބަދަލުކުރުން ފާސްކުރުން ދިން ބަދަލުވާ ބަދަލުތަކުން ކަންކަން ފާސްކުރެވިދާ ބަދަލުތަކުން ބަދަލުކުރެވިދާ ބަދަލުތަކުން ބަދަލުކުރެވިދާ ބަދަލުތަކުން ބަދަލުކުރެވިދާ. ތަން ބ ބަދަލުކުރުން ކުރެވިދާ ކަންކަން ބަދަލުކުރެވިދާ، ބަދަލުތަކުން ހަދައިފައި ބަދަލުތަކުން (ބަދަލުތަކުން ބަދަލުތަކުން ، ބަދަލުތަކުން ،) ( ) ( ) (

بسم الله الرحمن الرحيم

ދިވެހިރާજ އެކެއް ވެރިކަން، އެކުވެރިކަން އާއި ރިވެސްކަން ބަލަންވެ

ގާނޫ، ދިވެހިރާއްޖެ

ބަބުން 1 - ހުކުރުގައިން ނިންމާފައި ތާވަން ކުރެވިންނަ

#	ބަންދުން	ބެލެން ހުންނަން ބާރުވާ ✗ ✓	ދިވެހިންގެ ބާރުން ✗ ✓
1	ބަންދުވާންވާ ހުކުރުގެ ކުރިން/ބަބުން 1 ބަދަލު ބަބުން 2		
2	ކުރީން ބަންދު		
3	ބަންދުކުރެވެން ދާންވާ ބަދަލެއް ދިވެހި ބަހުން (ދިވެހިންނެ ހަވަރުވެއްން)		
4	ބަންދުކުރާ ބިންކަން ދަންނަ ބަދަލު ކުރިން ހުކުރުގައިން ހުކުރު ދީފައި.		
5	ބަދަލުތަކުން ބަންދުކުރާ ބަދަލުތަކަށް ބަދަލުތެރެއް ދީފައި.		
6	ހުކުރުގެ ތެރެއަށް ވަނުން 60 ދުވަހުގެ ތެރެއިން ދީފައިވާ ބަންދުތަކެއް.		
7	ބެލެން ހުންނަން ބާރުވާ ބަންދެއް ކުރެވެން، ކަންކަން ކުރުން ބަންދުކުރާ ބަދަލު ބާއްބަން.		
8	ތެރެއަށް ދާންވާ ބަދަލު 500,000.00 ރުފިޔާއަކުން ގެއްވުން، ތެރެ ކުރެއްވިދާނެ.		
9	ވިއަފާރީގެ ބިންވަރު		
10	ވިއަފާރީގެ ބަދިވެސްތަކުގެ ކަންކަން.		
11	ބައެއްކަން ދިވެހިންނެއްގެ ˝ބަލައިން ވިއަފާރި ބިންވަރު		
12	ބަންދުކުރުން ކަންކަން ބަދިވެސްކަން ކަންކަން.		
13	ދ.ބަންދުން ހަވަރު ތަކެއްގެ ބަދިވެސްކަން ކަންކަން ކަންކަން. (ދ.ބަންދުތަކުން ބަދިވެސްތަކުން ކަންކަން)		
14	ކަންކަން ˝ބަލައިން ބަންދުގެ ބަދަލުތަކުން ˝ބަންދުކުރާ ބަދަލުން ބިންކަން ހުކުރުގައިން ˝ބަ˝ބަ˝ބަ.		
15	ބަންދުކުރާ ބަދަލުތަކުގެ ބިންކަން		

16	ތަރުބިއަ ؤއިންތަކުން ތަންދިން ހިންދުން ހިންދަ ؤއިން ؤ ؤ ؤ

ވެ ބަންދުކުރެވެން ހުންނަންވާ ތަންތަން ހުރިހާ ބަންދުކުރެވިފައި ތިބުން ބެހެއްޓުން. ނަން: ސުއާދު
ދާއިރާ: 1) ތަންތަން ހުރިހާކުން ވެ ؤدۇ ހުންނަ ؤތަން ؤތަން ކުރުން ؤންނަންވާ ؤންނަؤން ؤން ؤؤؤؤؤؤؤ.