بسم الله الرحمن الرحيم

ނ.އަތޮޅު ހޮސްޕިޓަލް

މަނަދޫ، ދިވެހިރާއްޖެ

ނ. އަތޮޅު ހޮސްޕިޓަލްގެ ހޮސްޕިޓަލްގެ އީ.އާރު އަދި ބައުންޑަރީ ފާރުގެ ކެނދުމަށް ބައްދާ ކުލަ އާއި ތަފާތުރުން، ވަގު ސަރަހައްދުގެ ބައެއް މަރާމާތުތަކާއި ބައުންޑަރީ ފާރު ރޭނުން، ވެރެންޑާ ބައި ހުރުމާއި ފެންޑެރަގައިހުރި ބައެއް މަރާމާތުކޮށް އަދި ހޮސްޕިޓަލްގެ ވޯޑް އަދި އޯޕީ ފާރުގެ ކެނދުމަށް ބައްދާ ކުލަ އާއި ތަފާތުތައިދޭނެ ފަރާތްތަކުން ހޯދުމަށް ކުރެވުން އިޢުލާނާއި ބީލަން މަޢުލޫމާތު ޝީޓް

بسم الله الرحمن الرحيم

ނ.އަތޮޅު ހޮސްޕިޓަލް

މަނަދޫ، ދިވެހިރާއްޖެ

ނ. އަތޮޅު ހޮސްޕިޓަލްގެ ހޮސްޕިޓަލްގެ އީ.އާރު އަދި ބައުންޑަރީ ފާރުގެ ރެނދުތައް ބައްދާ ކުލަ އާއި ދަވާދުލުން، މަގު ސަރަހައްދުގެ ބައެއް މަރާމާތުކޮށްކާއި ބައުންޑަރީ ފާރު ރޭނުން، ވެރަންޑާ ބައި ކުރުމާއި ވެރަންޑާގައިހުރި ބައެއް މަރާމާތުކޮށް އަދި ހޮސްޕިޓަލްގެ ވޯޑް އަދި އޯޕީ ފާރުގެ ރެނދުތައް ބައްދާ ކުލަ އާއި ދަވާދުލައިދޭނެ ފަރާތެއް ހޯދުމަށް ކުރެވޭ އިޢުލާނާއި ބެހޭ މަޢުލޫމާތު ޝީޓް

1. ބިޑާއިބެހޭ ތަފްޞީލު

ޕްރޮޖެކްޓް: ނ. އަތޮޅު ހޮސްޕިޓަލްގެ ހޮސްޕިޓަލްގެ އީ.އާރު އަދި ބައުންޑަރީ ފާރުގެ ރެނދުތައް ބައްދާ ކުލަ އާއި ދަވާދުލުން، މަގު ސަރަހައްދުގެ ބައެއް މަރާމާތުކޮށްކާއި ބައުންޑަރީ ފާރު ރޭނުން، ވެރަންޑާ ބައި ކުރުމާއި ވެރަންޑާގައިހުރި ބައެއް މަރާމާތުކޮށް އަދި ހޮސްޕިޓަލްގެ ވޯޑް އަދި އޯޕީ ފާރުގެ ރެނދުތައް ބައްދާ ކުލަ އާއި ދަވާދުލުން

އިޢުލާން ނަންބަރު	(IUL)NAH-A-AD/2026/21
އިޢުލާން ކުރި ތާރީޚް	18 އޮގަސްޓު 2026
ބިޑް ރަޖިސްޓަރީކުރުން	27 އޮގަސްޓު 2026 ވާ ބުރާސްފަތި ދުވަހުގެ 13:00 ކުރިން
މަޢުލޫމާތު ސާފުކުރުން	30 އޮގަސްޓު 2026 ވާ އާދިއްތަ ދުވަހުގެ 13:00 ގައި (އިދާރީ އޮފީސް)
އަންދާސީ ހިސާބު ހުށަހެޅުން	3 ސެޕްޓެމްބަރު 2026 ވާ ބުރާސްފަތި ދުވަހުގެ 13:00 ގައި (އިދާރީ އޮފީސް)
އީމެއިލް	n·atollhospital@health·gov·mv

ށ. އަންދާސީ ހިސާބު ހުށަހަޅާނީ ބިޑް ރަޖިސްޓަރީ ކުރުމާއި މަޢުލޫމާތު ސާފުކުރަންވަޑައިގަންނަވާ ފަރާތްތަކުންނެވެ. އެހެން ފަރާތްތަކުން ހުށަހަޅާ އަންދާސީ ހިސާބު ބަލައެއް ނުގަންނަވާނެއެވެ. ބިޑް ރަޖިސްޓަރީ ކުރުމަށް މިހޮސްޕިޓަލްގެ އޮފީހަށް ދުރުވެ

ބިޑް ރަޖިސްޓްރީ ފޯމް ހުށަހެޅިދާނެއެވެ. ނުވަތަ މިނިސްޓްރީގެ ފައިލް އަށް ބިޑް ރަޖިސްޓްރީ ފޯމް ހުށަހެޅިދާނެއެވެ. (އީމެއިލް މެދުވެރިކޮށް ފޮނުއްވާނަމަ ފަރާތަކުން އީމެއިލް މިނިސްޓްރީއަށް ލިބުނުކަން އަންގައިދޭނެއެވެ.)

ށ. އަންދާސީ ހިސާބު ހުށަހަޅުއްވާނީ ބަންދުކޮށްގެން ސިޓީއުރައެއްގައެވެ. ސިޓީއުރައިގެ ބޭރުގައި ޕްރޮޖެކްޓްގެ ނަން އެޑްރެސްކޮށްފައި އޮންނަންވާނެއެވެ.

ހ.އިޔާސް އަދި ބައިވެރިވާ ފަރާތުގެ ރަޖިސްޓްރީ ބީލަން ކުރީ ޢާއި ދަފުތަރުން، ވަކި ސަރުކާރުގެ ބައެއް މަސައްކަތްތަކާއި ބައިވެރިވާ ފަރާތް ރަޖިސްޓްރީ، ވަކި ބައިވެރިވާ ބައިވެރިޔާއަށް ބައެއް މަސައްކަތެއް އަދި ރަޖިސްޓްރީގެ ލިޔެ އަދި އެކި ފަރާތުގެ ރަޖިސްޓްރީ ބީލަން ކުރީ ޢާއި ދަފުތަރުވާއިގޭ

ށ. އަޅުވުން ރަޖިސްޓްރީ / މަސްދަރު ، ދިވެހިރާއްޖެ

ޅ. މަސައްކަތުގެ އަގު ހުށަހަޅުއްވާނީ ޖީ.އެސް.ޓީ އާއި ރަޖިސްޓްރީކޮށްފައިވާ ފަރާތްތަކުން ޖީ.އެސް.ޓީ ހިމަނައިގެންނެވެ.

ޖީ.އެސް.ޓީ އާއި ރަޖިސްޓްރީ ކޮށްފައިވާ ފަރާތްތަކުން ޖީ.އެސް.ޓީ ހުށަހަޅާއިރު ކޮޕީ ހުށަހަޅަންވާނެއެވެ. ހުށަހަޅައިގެ ކޮޕީ ހުށަހަޅާނަމަ

އަގު ދޭނީ ޖީ.އެސް.ޓީ ނުހިމަނައެވެ.

1.1 އަންދާސީ ހިސާބާއިއެކު ހުށަހަޅަންޖެހޭ ލިޔުންތައް

ހ. ފުރިހަމަ ކުރެވިފައިވާ ބީލަން ފޯމު. (ކޮންމެ މަސައްކަތަކަށް ބީލަން ފޯމު)

ށ. މަސައްކަތް ކުރުމަށް ހަމަޖެހިފައިވާ ބައިވަކަން އަގުތައް (ކޮޓޭޝަން) (ކޮންމެ މަސައްކަތަކަށް ވަކި ވަކިން)
ކޮންމެ މަސައްކަތެއްވެސް ވަކިވަކިން އިވެލުއޭޓް ކުރެވޭނެއެވެ.

ނ. އަންދާސީ ހިސާބު ހުށަހަޅުއްވާއިރު ކުންފުނި ޖަމުޢިއްޔާ އެ ކުންފުނީގެ ސަޓިފިކެޓާއި ރަޖިސްޓްރީ ކޮށްފައިވާކަމުގެ ރަޖިސްޓްރޭޝަން ސެޓްފިކެޓް ކޮޕީ. އަދި ކުންފުނީގެ ޝެއާހޯލްޑަރުންގެ މައުލޫމާތު ހުށަހަޅަންވާނެއެވެ. މިގޮތުން ހުށަހަޅުއްވާ ލިޔުމަކީ މިނިސްޓްރީ އޮފް އިކޮނޮމިކް ޑިވެލޮޕްމަންޓުން ދޫކޮށްފައިވާ ލިޔުމަކަށް ވާންވާނެއެވެ.

ރ. އަންދާސީ ހިސާބު ހުށަހަޅުއްވާއިރު ޓީއައިއެން ރަޖިސްޓްރޭޝަން ސެޓްފިކެޓް ކޮޕީ އަދި ސަރުކާރުގެ ކުންފުނިތަކަށް ދޫކުރެވިފައިވާ ލިޔުންތައް

ބ. ވެރިފަރާތުގެ އައި.ޑީ.ކާޑު ކޮޕީ.

ޅ. ޖީ.އެސް.ޓީ ރަޖިސްޓްރޭޝަން ސެޓްފިކެޓް (ޖީ.އެސް.ޓީ އަށް ރަޖިސްޓަރ ކޮށްފައިވާނަމަ)

އަންދާސީ ހިސާބު ހުށަހަޅުއްވާއިރު 1.1 ގައި ދެންނެވިފައިވާ ލިޔުންތައް ހުށަހަޅުއްވަންވާނެއެވެ. އަދި މި ލިޔުންތައް ނުހުށަހަޅާނަމަ އަންދާސީ ހިސާބު ބާތިލުކުރެވޭނެއެވެ.

1. ބީލަން ހާސިލްކުރާން ފަރާތެއް ހޮވުމުގައި ބަލާ މިންގަނޑުތައް

ބިޑް އިވެލުއޭޓް ކުރެވޭނެ ގޮތް:

* ބިޑް އިވެލުއޭޓް ކުރުމުގައި ބެލެވޭނީ މައިގަނޑު 4 ބައިގެ މައްޗަށެވެ.އެބައިތައް ތިރީގައި ބަޔާން ކުރެވިފައި އޮވޭނެއެވެ.

ޕޮއިންޓް ދެވޭނެ ދާއިރާ	ޕޮއިންޓް ދެވޭނެ ގޮތުގެ ތަފްސީލު	ފޯމިއުލާ	ޕޮއިންޓްގެ އަދަދު
އަގު	އެންމެ ހެޔޮ އަގެއް ހުށަހަޅާ ފަރާތަކަށް އެންމެ ގިނަ ޕޮއިންޓް ލިބޭގޮތަށް ފޯމިއުލާ ބޭނުންކޮށްގެން	(Benchmark Price / Submitted Price) x Allocated Percentage	75
މުއްދަތު	ހުށަހަޅާ އެންމެ ކުރު މުއްދަތު ބެންޗްމާކެއްކަމުގައި ބަލައިގެން އެއްހާ ކުރު މުއްދަތަކަށް ހުށަހަޅާފަރާތަކަށް އެންމެ ގިނަ ޕޮއިންޓް ލިބޭނެ ގޮތަށް ފޯމިއުލާ ބޭނުންކޮށްގެން.	(Benchmark Delivery Period / Submitted Delivery Period) x Allocated Percentage	15
މަސައްކަތުގެ ތަޖުރިބާ	މިބައިން ޕޮއިންޓް ލިބޭނީ ވޯކްއޯޑަރ 10 އަހަރުތެރޭގައި ފުރިހަމަކޮށްފައިވާ މިފަދަ މަސައްކަތްތަކަށް ސާބިތުކޮށްދޭން ދިނުމަން ހުށަހަޅާ ލިޔުމަކުން. މިބައިން ޕޮއިންޓް ލިބޭނީ ކޮންމެ ލިޔުމަކަށް 1 ޕޮއިންޓް އުސޫލުންނެވެ. ގިނަވެގެން 5 ޕޮއިންޓެވެ.	(Submitted Work Completion Documents / Benchmark Number of Documents) x Allocated Percentage	5
މާލީ ޤާބިލްކަން	މިބައިން ޕޮއިންޓް ދެވޭނީ ހުށަހަޅާފައިވާ އަގުގެ ½ ހުރިނަމަ 2 ޕޮއިންޓް އަދި ½ އަށްވުރެން އިތުރަށް ހުރިނަމަ 5 ޕޮއިންޓެވެ.		5
ޖުމްލަ			100

ނޯޓް: މިމައުލޫމާތު ސީޓަށް އިތުރު ބަދަލެއްގެންނަމަ ލިޔުމުން އެކަންއަންގާނެއެވެ. އަދި މައުލޫމާތު ސީޓަށް ގެނެވޭ ބަދަލާއެއްގޮތަށް އިވެލުއޭޝަން ފަރާތުގެ އެއްބަސްވުމަށްފަހު އެބަދަލު ގެނެވޭނީކަމުގައި ދަންނަވަމެވެ.

South Miladhunmadulu Atoll Hospital
Roashaneemagu, Noonu Manadhoo
Republic Of Maldives

މިލަދުންމަޑުލު ދެކުނުބުރީ އަތޮޅުހޮސްޕިޓަލް
ރޯޝަނީމަގު، މަނަދޫ
ދިވެހިރާއްޖެ

އަގުހުށަހަޅާފަރާތުގެ މައުލޫމާތު ފޯމް

Lot1 – NAH-BID-26-01

ހޮސްޕިޓަލްގެ އީ.އާރު އަދި ބައުންޑަރީ ފޯމުގެ ހުށަހެޅުން ބަލާ ކުރަ އާއި ދަފުތަރުން

- އީ އާރު (ހޮސްޕިޓަލްގެ ހުޖަނުވެރިޓޫ) ފޯމު މިހާރުވަރުކުރި ކުރަކާ ފޯމު ޕްރޮސެސް ދަފުތަރުގައި ފޯމުގައިހުރި ހުށަހެޅުން ކަމުގެ ސިޔާނީ ބޭނުންކުރަން ބޭއްދުން
- ފޯމުގައި ވޯކްޕަރމިޓް އަދި އައިޑީކާޑު ހުށަހަޅާފައިވާ (އިދާރާއިން އެޕްރޫވްކުރާ)
- ވޯރކްޝޮޕް ފިޓާ އަދި އަސްލުކަން ޔަގީންކުރި ހުރި އައިޑީ ދަފުތަރުން
- އީ އާރު ފޯމުގެ ބަޔާނުގައިވާ ކަރުދާހުގައި (މިހާރު ހުރި ކޮޕީތައް ފޮޓޯކޮޕީކޮށް) އަޅުވަން

ނޯޓް

- މަސައްކަތްކުރަންވާނީ އަމިއްލަ ތަކެތިގައެވެ.
- މަސައްކަތުގެ ތާރީޚުގައި އިމާރާތުގެ އިތުރު އެއްވެސް ތަނަކަށް ގެއްލުމެއް ލިބިއްޖެނަމަ އެކަމެއް ހައްލުކުރަންވާނީ މަސައްކަތު ކުރާ ފަރާތުންނެވެ.
- މަސައްކަތްކުރާނީ ގޭޓުތައް ހޮސްޕިޓަލްގެ ސެކިއުރިޓީން އަންގަމުންދާނެއެވެ.
- މަސައްކަތްކުރަމުން ހިނގާ މުއްދަތުތެރޭގައި މިހޮސްޕިޓަލްގެ ސަބަބުން ހިދުމަތްދިނުމަށް އަސަރުކޮށް އެއްވެސް ދަތިނުވާނެއެވެ.
- މަސައްކަތުގައި ބޭނުންކުރާ އައިބަމުތަކާއި ކޮޅިހި އެއްޗެހިތަކާއި މިހޮސްޕިޓަލުން ކަޑައާ ސެކިއުރިޓީގެ ތަރުތީބުން ހޯދަންވާނެއެވެ.
- މަސައްކަތުގެ ތަކެތި އުފުލާ އެއްކުރާ ކުނި އުކާލަންވާނެއެވެ
- މިކަމާގުޅޭގޮތުން އިތުރު މައުލޫމާތު ހޯދުމަށް އަލީ ނިޒާމް ، 7948112

بسم الله الرحمن الرحيم

South Miladhunmadulu Atoll Hospital
Roashaneemagu, Noonu Manadhoo
Republic Of Maldives

މިލަދުންމަޑުލު ދެކުނުބުރީ އަތޮޅު ހޮސްޕިޓަލް
ރޯޝަނީމަގު، މަނަދޫ
ދިވެހިރާއްޖެ

އަގުހުށަހަޅުއްވުން މަޢުލޫމާތު ފޯމް

Lot2-NAH-BID-26-02

ޕްރޮޖެކްޓްގެ ވަގު ސަރަހައްދުގެ ބައެއް މަރާމާތާއި ބައުންޑަރީ ފާރު ރާނުން

- މިގޮތު ހުރި ވަގު ސަރަހައްދު ސާފުކޮށް ވަލުގައި ފައިބަރުން މަޑިގަޑެއް (ޓިލިޓަކް ކަޑައި) ހުދުމާއި އެސަރަހައްދުގައި ތަވުން އަޅާ ފެންހިނދުން ނިޒާމެއް ހެދުން
- ވަގު ސަރަހައްދުގެ ދެކުނުން ހުރި ގޮއިގަނޑު (4 ފޫޓް 7 ފޫޓް) ދިގުމިނުގެ ހަގާ (ދިގުމިނުގެ ސްޓީލްހަރުގައި) ޖިންސް ހިލާކޮށް ދިޔައަޅުގައި ތަކުންއާ ބޯޑުޖަހާގެ ޝަހާގެ އެތެރެއިން ފާރަހަރުގައި އެޅުމިނަށް ދޮރު ތަކެއްޗާއި ބޭނުމަން ހަރުކުރުން
- މިސަރަހައްދުގައި ހުރި ކަރަންޓު އާލަތްތައް ބަދަލުކޮށް (ސްވިޗް އަދި ލައިޓް ސޮކެޓް) ރަގަޅަށް ފާރުގައި ހަރުކުރުން
- އިންޓަރލޮކް ބައުންޑަރީ ފާރު އަރިއަށާއި ވަށައިގެން (60 ފޫޓު) ތަރާލައި ނުގުޅާ ވަރުގަދަ ބޭސްމަންޓް ފިލާވަން ފާރު ރާނުން (10 ފޫޓު 10 ފޫޓު ތަޅުމަށް) ދެފަރާތުން ސިމެންތީ ބާއް މަލާކުރުމާއި، ފާރު ސީލިންގ މައިޓީރިއަލް ކަރަކުރުން ތަނަވަސްކަމުން ކުލަޖެހުން
- ވައިންޑްސަޕް 10އިންޗި 8އިންޗި އަށާ 4ފޫޓު އަކަފޫޓަށް 1 ފޫޓުން ރީނުގެ ބޭސްމަންޓް ވަގުތު އަދި މަޓީރިއަލް 10އިންޗި 10އިންޗި އަށާ 2ފޫޓު އަކަފޫޓަށް 1 ފޫޓުން ރީނުގެ ބޭސްމަންޓް ފާރު ރާނާ 6 އިންޗި ކޮލަމްތަކެއް. ރާނާ ކަރުވާގައި ސިމެންތީ ލާމު ހިލަވާލަށްތޯ.

ނޯޓް

- މަސައްކަތްކޮށްދޭންވާނީ އަމިއްލަ ތަކެތިގައެވެ.
- މަސައްކަތުގެ ތަކެތީގައި އިމާރާތުގެ އިތުރު އެއްޗެއް ތަނަކަށް ގެއްލުމެއް ލިބިއްޖެނަމަ އެކަމެއް ހައްލުކުރަންވާނީ މަސައްކަތް ކުރާ ފަރާތުންނެވެ.
- މަސައްކަތްކުރަންވާނީ ގެޓެއް ޕްރޮޖެކްޓްގެ ސުޕަވައިޒަރުން އަންގަދޭންގޮތަށެވެ.
- މަސައްކަތްކުރުން ހަމައަށް މުއްދަތުތެރޭގައި މިޕްރޮޖެކްޓްގެ ސަބަބުން ލޮކްޑައުންގެ އައިސޮލޭޝަން ފަދަ މުއްދަތު އިތުރަށް ދެވޭނެއެވެ.
- މަސައްކަތުގައި ބޭނުންކުރާ އައިޓަމްތަކުގެ ކޮލިޓީ އެޕްރޫވަލްއެއް މިޕްރޮޖެކްޓްއިން ކަޑައަށާ ސުޕަވައިޒަރގެ ފަރާތުން ހޯދަންވާނެއެވެ.
- މަސައްކަތުގެ ތަކެތި އުފުލި އެންމެހާ ކުނި އުކާލަންވާނެއެވެ

- މިކަމާގުޅޭގޮތުން އިތުރު މަޢުލޫމާތު ހޯދުމަށް އަލީ ނިޒާޙް ، 7948112

بسم الله الرحمن الرحيم

South Miladhunmadulu Atoll Hospital
Roashaneemagu, Noonu Manadhoo
Republic Of Maldives

މިލަދުންމަޑުލު ދެކުނުބުރީ އަތޮޅުހޮސްޕިޓަލް
ރޯޝަނީމަގު، މަނަދޫ
ދިވެހިރާއްޖެ

އަގުހުށަހެޅުމުގެ މަޢުލޫމާތު ޝީޓް

Lot3-NAH-BID-26-03

ފަރުނީޗާ ބައި ހޯދުމާއި ފަރުނީޗަރުގައިހުރި ބައެއް މަރާމާތު ކުރުމަށް

- 16 ފޫޓު 10 ފޫޓު ޕާޓިޝަން ފްރޭމް (ފްރޭމްގެގައި ސްޓިކަރ އުޅުވުން) ހަދައި ދެފަރާތުން ލިޔާޖަހާ ޖަހައި (ޝޮރަބޯޑް) ވޯލްސީލް އަދި ހުދު ކުލަލުން
- 16 ފޫޓު 16 ސީލިންގ ކުރުން ސީލިންގ ކުރާނީ ޕީވީސީ ބޭނުންކޮށް.
- 6 ލައިޓު (18 ވޮޓްގެ) ސީލިންގގައި ހަރުކުރާގޮތަށް ކަރަންޓު ވަޔަރު ބަދަލުކުރުން. އޭސީ ސޮކެޓް ލުން
- ފަރުނީޗަރ އެތެރޭގައި މިހާރުހުރި ސިލެންޑަރ އަދި (ސިންކް) ތަނގައި ނަގައި ކަބަޑުހިލައިން މަތީގައި ޕީވީސީ މާބަލް ޖަހައި ކުރެހުމުގައިވާގޮތަށް ކަބަޑުހެދުން. ޖިންކުލައި ހުޅު ހަރުކުރުން (ކުރެހުމުގައިވާގޮތަށް)
- އެތެރޭގައިހުރި ފާޚާނާ (6 ފޫޓު 5 ފޫޓު) ތަޅުމުގެ މުރިތައް ނެގުމަށްފަހު އައު މުރި (1 ފޫޓު 1 ފޫޓު) ޖެހުން
- ފާޚާނާގެ ހުރިހާ ފިޓިންގްސްއާއި ފާޚާނާ ސެޓްބަދަލުކުރުން
- އެތެރޭގެ ފާރުތަކުގައި ހުރި ރަނދުތަކަށް ކަޑައި ކުޑިކަށް ބޮންޑުކުރުގެން ބައްދާ ހުދުކުލަލުން
- ފާޚާނާ އަދި ސިންކް ނަރުދަމާއަށް ގުޅުން
- ފަރުނީޗަރުގެ ސްޓޯރަށް ވާބަރަށް 3 ފޫޓު 7 ފޫޓު ދޮރެއް ކަޑައި ދޮރަށްދުރާއި އެލުމިނިއަމް ދޮރެއް އެޅުން
- ގުދަނބައި ދޮރުމަތީ 4 ފޫޓު ސްލެބް ތަޅުމެއް އެޅުން
- ފަރުނީޗާ ދޮރުމައްކަތާ ގޮތްހުރުގައި ޖަނަރޭޓަރ ނަގައި ކުނިބަހައްޓާ ސަރަހައްދަށް ގެންދިއުން

ނޯޓު

- މަސައްކަތުގެ ތެރޭގައި އިމާރާތުގެ އިތުރު އެއްވެސް ތަނަކަށް ގެއްލުމެއް ލިބިއްޖެނަމަ އެކަމެއް ހައްލުކުރަންވާނީ މަސައްކަތްކުރާ ފަރާތުންނެވެ.
- މަސައްކަތްކުރަންވާނީ ގަޑިއެއް ހޮސްޕިޓަލްގެ ސުޕަރވައިޒަރުން އަންގަވާގޮތަށެވެ.
- މަސައްކަތްކުރުމަށް ހިނގާ މުއްދަތުގެތެރޭގައި ހޮސްޕިޓަލްގެ ސަބަބުން ލަސްވާނަމަ އެމުއްދަތު އިތުރަށް ދޫކޮށްދެވޭނެއެވެ.
- މަސައްކަތުގައި ބޭނުންކުރާ އައިޓަމްތަކުގެ ކޮލިޓީ އެޕްރޫވްކޮށްފައި ހޮސްޕިޓަލުން ކަނޑައަޅާ ސުޕަރވައިޒަރގެ ފަރާތުން ހުއްދަ ހޯދަންވާނެއެވެ.
- މަސައްކަތުގެ ތަކެތި އުފުލާ އަނބުރާ ކުރި އުފުލާލަންވާނެއެވެ

Noonu Atoll Hospital, Noonu Manadhoo, Maldives

- މިކަމާގުޅޭގޮތުން އިތުރު މަޢުލޫމާތު ހޯދަން އަޒީ ނިޔާޒް 7948112

N.Atoll Hospital / N.Manadhoo / Republic of Maldive, Phone:+(960) 6560036 Fax:+(960) 6560524 Email: n.atollhospital@health.gov.mv

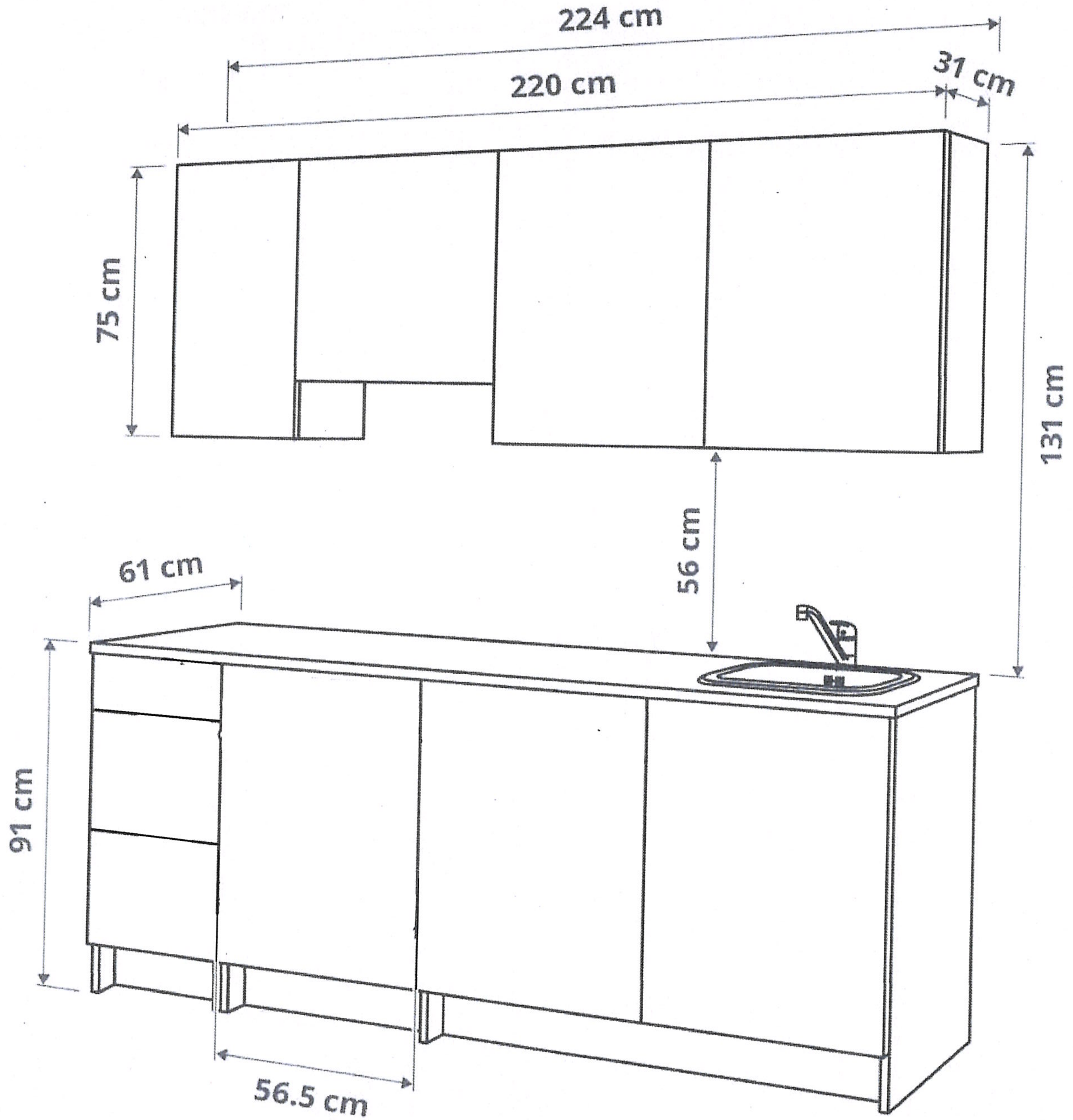

Noonu Atoll Hospital, Noonu Manadhoo, Maldives

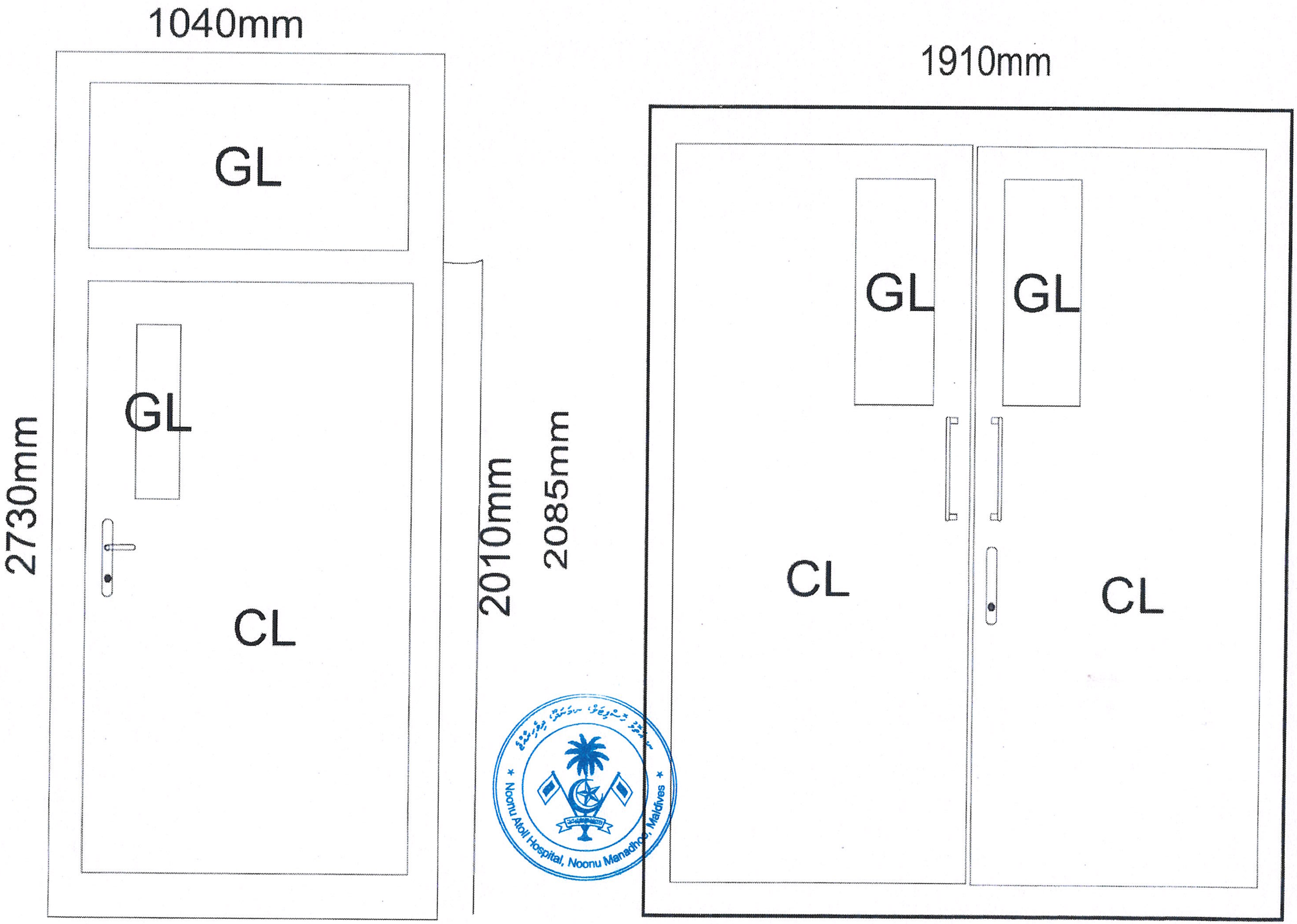
1040mm
GL
GL
CL
2730mm
2010mm
2085mm
1910mm
GL
GL
CL
CL
Noonu Atoll Hospital, Noonu Manadhoo, Maldives

بسم الله الرحمن الرحيم

South Miladhunmadulu Atoll Hospital
Roashaneemagu, Noonu Manadhoo
Republic Of Maldives

މިލަދުންމަޑުލު ދެކުނުބުރީ އަތޮޅުހޮސްޕިޓަލް
ރޯޝަނީމަގު، މަނަދޫ
ދިވެހިރާއްޖެ

އަގުހުށަހަޅާއިރު މައުލޫމާތު ފޯމު

Lot4-NAH-BID-26-04

ހޮސްޕިޓަލްގެ ފީމޭލް އަދި އޯޖީ ވާޑުގެ ޓޮއިލެޓްތައް ބައްލާ ކުޅަ އާއި ދަފަދުފުން

- ފީމޭލް އަދި އޯޖީ ވާޑުގެ ޓޮއިލެޓް (ހުޅަނގު އަދި އިރުމަތީ) މިހާރުތަކުއްފަހު ކުރަމަށް ވާނީ ރީއްޗަކަށް ދެމުމަސްޓީގެ ވާޑުތައްހިރި ކުރުބޮޑުތަ ކަޑައި ސިމެންޓިން ބޯރޑްބަންދުން ބައްދުން
- ވާޑުގައި ފްލޯސިޓް އަދި އައްޗޭ ހުރިކަވަރުން
- ފްލޯޝިން ފިޓާ އަދި އަސްކަޓް ފިޓާގައި ހުރި އައްޗޭ ދަވާދުލުން
- ލޯބަދު ކޮމްޑުގައި މިހާރު ހަރު ކަރުތިފަރުއިވާ ވަކާޤު ޓޯރު ނަގާ ގާރަހަދައި މުނިޖަހައި ބަނޑާ ބިބަރާވެއް ހުދުވާ ގަބުރު ކަރުބުދުގައި ވާގަބުރު އެތުމިނިއަމް ޓަރު ހަރުކުރުން
- އެންޓައިސްޕްޓް ކޮރަގައި މިހާރު ހަރު ކަރުތިފަރުއިވާ ވަކާޤު ޓޯރު ނަގާ ގާރަހަދައި މުނިޖަހައި ކަރުބުދުގައި ވާގަބުރު އެތުމިނިއަމް ޓަރު ހަރުކުރުން
-

ނޯޓް

- މަސައްކަތްކުރަންވާނީ އަމިއްލަ ތަކެތިގައެވެ.
- މަސައްކަތުގެ ތެރޭގައި އިމާރާތުގެ އިތުރު އެއްވެސް ތަނަކަށް ގެއްލުމެއް ލިބިއްޖެނަމަ އެކަމެއް ހައްލުކުރަންވާނީ މަސައްކަތް ކުރާ ފަރާތުންނެވެ.
- މަސައްކަތްކުރުވާން ގެނެވޭ ހޮސްޕިޓަލްގެ ސާފުތާހިރުކަން އަންގަމުންދާނެއެވެ.
- މަސައްކަތްކުރަން ހުށަހާ މުއްދަތުތެރޭގައި މިހޮސްޕިޓަލްގެ ސަރަހައްދު ވަސާކަމުން އަދިސްޕިޓަލް މުއްދަތު އިތުރަށް ދެވޭނެއެވެ.
- މަސައްކަތުގައި ބޭނުންކުރާ އައިޓަމްތަކުގެ ކޮލިޓީ އެޕްރޫވަލްއާއި މިހޮސްޕިޓަލްއިން ކަށަވަރު ސާފުތާހިރުކަމުގެ ފަރާތުން ހެދަންވާނެއެވެ.
- މަސައްކަތުގެ ތެރެއިން އުފެދޭ އެންމެހާ ކުނި އުކާލަންވާނެއެވެ

- މިކަމާގުޅޭގޮތުން އިތުރު މަޢުލޫމާތު ހޯދުމަށް އަޒީ ނިޔާޒް ، 7948112