ބީލަމާއިގުޅޭ މައުލޫމާތު ކަރުދާސް

މަސައްކަތް:	ބަނދަރު ބިރިޖުގެ 3 ފަރާތްތަކަށް ރެއިލިން ޖެހުމުގެ މަސައްކަތް ކޮންޓްރެކްޓް ފަރާތަކަށް ދިނުން
އިއުލާން ނަންބަރު:	2(IUL)397-AS/397/2026/39
އިއުލާން ތާރީހު:	01 ސެޕްޓެމްބަރު 2026
ޕްރޮޖެކްޓް ނަންބަރު:	-

1. ތަޢާރަފު

މިއީ ހައްދުންމަތީ މާބައިދޫ ބަނދަރު ގައި ހަދާފައިވާ ބިރިޖްގެ ރައިލިން ޖަހާދޭނެ ފަރާތެއް ހޯދުމަށް ކުރެވޭ އިއުލާނާއި ގުޅިގެން މައުލޫމާތު ހޯދުމަށް ބޭނުންވާ ފަރާތްތަކަށް ދޭނެ މައުލޫމާތު ކަރުދާހެވެ. މި ބީލަން ހުށަހަޅާފައިވަނީ، މިނިސްޓްރީ އޮފް އިކޮނޮމިކް ޑިވެލޮޕްމަންޓްގައި ވިޔަފާރި ރަޖިސްޓްރީ ކުރެވިފައިވާ އަދި އެސް.އެމް.އީ އެއްގެ ގޮތުގައި ރަޖިސްޓްރީކުރެވިފައިވާ ފަރާތްތަކަށެވެ.

މި ބީލަމުގެ އެންމެހައި ކަންތައްތައް ކުރިއަށްގެންދާނީ ދައުލަތުގެ މާލިއްޔަތު ގަވާއިދުގައި ބަޔާންކޮށްފައިވާ ހަމަތަކާއި އުސޫލުތަކުގެ މަތީންނެވެ.

2. ބީލަމުގެ މަޢުލޫމާތު

ބީޑުގައި ރަޖިސްޓްރީވުމަށް procurement@maabaidhoo.gov.mv އަށް އީމެއިލްގެ ޒަރިއްޔާއިން ހިއްސާކުރައްވާން އެދެމެވެ. އަދި ރަޖިސްޓްރީ ނުވާ ފަރާތްތަކުގެ އަންދާސީ ހިސާބު ބަލައިނުގަނެވޭނެއެވެ.

06 ސެޕްޓެމްބަރު 2026 ވާ އާދިއްތަ ދުވަހުގެ 13:30 ގެ ކުރިން

2.1 ބީލަމާއި ގުޅިގެން ސާފުކުރަންޖެހޭ މައުލޫމާތެއް ވާނަމަ އެ ސުވާލެއް ފޮނުވަންވާނީ 07 ސެޕްޓެމްބަރު 2026 ވަނަ ދުވަހުގެ 12:00 ކުރިން ތިރީގައި އެވާ އީމެއިލް އެޑްރެހަށެވެ. ފޮނުވޭ ސުވާލުތަކުގެ ޖަވާބު 08 ސެޕްޓެމްބަރު 2026 ވަނަ ދުވަހުގެ 12:00 ގެ ކުރިން ފޮނުވޭނެއެވެ.

އީމެއިލް: procurement@maabaidhoo.gov.mv
ފޯން ނަންބަރު: 6800897

2.2 މި ބީލަމާއިގުޅިގެން ޕްރީބިޑް މީޓިންގއެއް ނުބާއްވާނެއެވެ.

2.3 އަންދާސީ ހިސާބު ހުށަހެޅުން އަދި ހުޅުވުން އޮންނާނީ ތާރީޚާއި ގަޑި އަދި ތަން ތިރީގައި އެވަނީއެވެ.

ތަން: ހައްދުންމަތީ މާބައިދޫ ކައުންސިލްގެ އިދާރާ
ތާރީޚް: 09 ސެޕްޓެމްބަރު 2026
ގަޑި: 11:45

ހައްދުންމަތީ މާބައިދޫ ކައުންސިލްގެ އިދާރާ
SECRETARIAT OF THE MAABAIDHOO COUNCIL

3. ހަދަންބޭނުންވާ ތަކެތި/ކުރަންޖެހޭ މަސައްކަތް ތަކުގެ މިނިމަމް ރިކުއަރމަންޓް

1. ކޮންކްރީޓް މަސައްކަތް:

1.1- ބްރިޖްގައި ޖަދުވަލު 5 ގައިވާ ޖެހިރަން ފަރާތްތަކުގައި 42 ކޮލަމް ޖަހަންޖެހޭނެއެވެ. ޖުމުލަ ދެފަރާތުގައިއެކު 84 ކޮލަމް ޖަހަންޖެހޭނެއެވެ. ހުރިހާ ކޮލަމެއް ހަރުކުރަންޖެހޭނީ ފުލް ކޮންކްރީޓްކޮށްގެންނެވެ. އަދި ކޮންކްރީޓް އެޅުމުގައި ހުރިހާ ރޮޑުތަކެއް ސިމެންތިއާ ބައްދަލުވާނެއެވެ. ކޮންމެ ޓައިރިން އެއްގައި 10 އިންޗު އެކަތީ 1 ދަގަނޑު ޖަހަންޖެހޭނެއެވެ.

1.2- ކޮލަމް ތަކުގެ މަތިން ޖަދުވަލު 8 ގައިވާ ކުރެހުމާއި އެއްގޮތަށް ފަރާތްތަކުގައި ''91'7 ފޫޓް އިސްކަށިގެ ފުޅާ ކޮންކްރީޓް އަޅަންޖެހޭނެ އެވެ. ޖުމުލަ ''183'2 ފޫޓް ދި އިސްކަށިގެ ފުޅާ ކޮންކްރީޓް އަޅަންޖެހޭނެއެވެ. ކޮންކްރީޓް ހުންނަންޖެހޭނީ ކޮލަމްގެ އަރިމަތީގައި 01 އިންޗި އަދި ކޮލަމްގެ މެދުތެރޭގައި ދެ އިންޗި ހުސްކަން ކުރުހުސްކަމުގައި ދައްކާފައިވާ ގޮތަށެވެ. އަދި މި ކޮންކްރީޓްގައިވެސް ހުރިހާ ރޮޑުތަކެއް ބައްދާ ރިބާކުރަންޖެހޭނެއެވެ. މަތީގައި އަޑި ބީމް ހުންނަންޖެހޭނީ 10 އެމް އެމްގެ 2 ދަގަނޑު 12 އިންޗިން ރިންގް ބަނދެފައެވެ. އަދި ދަށުން އަޑި ހުރިހާއެއްގެ ދަގަނޑު ހުންނަންޖެހޭނީ މަތީ ބީމްގެ ދަގަނޑު ތަކާއި އެއްގޮތް ކުރެވިފައެވެ.

1.3 ހުރިހާ ކޮންކްރީޓްއެއްގައިވެސް ބޭނުންކުރަންވާނީ ހިލާއި ހިލަފުމެވެ. ރޭޝިއޯ އެއްގޮތެއްގައި ބޭނުންކުރާނީ 1:2:3 އެވެ.

2. ކުލަލުމުގެ މަސައްކަތް:

2.1- ބްރިޖްގެ ތަޅުމުގައި ފުލް ޕްރައިމަރ ލާންޖެހޭނެއެވެ. މި ފުލް ޕްރައިމަރ ބޭނުންކުރާނީ ކައުންސިލުން އެޕްރޫވް ކުރާ ކުލަ ކުލަވައްތަރުގެ އެޕްރޫވް ކުރާ ކޯޓިންއެއްގެ ފުލް ޕްރައިމަރކަށެވެ.

2.2. ބްރިޖްގެ ދެފަރާތުގައިވާ ޖަހާފައިވާ ހުރިހާ ރައިލިންގެ އެއްގައި އަޅުބެނި ޕްރައިމަރ އުސްވާ ކައުންސިލުން އެޕްރޫވް ކުރާ ކުލައެއް އަދި ކުލަވައް ލާންވާނެއެވެ.

2.3. ފުލް ޖުއިންޓް ސްޓެޕްތަކުގައިވެސް ޖަހަންވާނެއެވެ.

3. ސްޓެޕްތަކުގައި ރައިލިން ހަރުކުރުން

3.1- ބްރިޖްގެ އިރުމަތީ ފަރާތުގައިވާ ސްޓެޕްގެ ދެފަރާތުގައި އެސް އެސް ހޭންޑްރެއިލް ޖަދުވަލު 6 ގައިވާ ގޮތަށް ހަދާ ހަރުކޮށްދޭންވާނެއެވެ. އަދި ވެލްޑިންގ ކުރި ތަންތަން ނުފެންނާނެ ގޮތަށް އުފެކޮށް ފަހެވެ.

3.2- ބްރިޖްގެ ހުޅަނގު ފަރާތުގައިވާ ސްޓެޕްގެ ދެފަރާތުގައި އެސް އެސް ހޭންޑްރެއިލް ޖަދުވަލު 7 ގައިވާ ގޮތަށް ހަދާ ހަރުކޮށްދޭންވާނެއެވެ. އަދި ވެލްޑިންގ ކުރި ތަންތަން ނުފެންނާނެ ގޮތަށް އުފެކޮށް ފަހެވެ.

4. ބީލަން ވަޒަންކުރާނެ މިންގަނޑު (ބީޑް އިވެލުއޭޝަން ކްރައިޓީރިއާ)

#	ދެވޭނެ ގާއިދާ	ޕޮއިންޓް ދެވޭނެ ގޮތުގެ ތަފްސީލް	ޕޮއިންޓްގެ އަދަދު
4.1	އަގު	އެންމެ ކުޑައަގެއް ހުށަހަޅާ ފަރާތަކަށް އަގުގެ ގޮތުން އެންމެ ގިނަ ޕޮއިންޓް ލިބޭގޮތަށް ޕްރޮރޭޝަން އުސޫލުން	80
4.2	މުއްދަތު	އެންމެ ކުރު މުއްދަތެއް ހުށަހަޅާ ފަރާތަކަށް މުއްދަތުގެ ގޮތުން އެންމެ ގިނަ ޕޮއިންޓް ލިބޭގޮތަށް ޕްރޮރޭޝަން އުސޫލުން	15
4.3	ތަޖުރިބާ	ތަޖުރިބާއަށް މާރކްސްދެވޭނީ، ވޯކްއޯޑަރު 5 އަހަރު ތެރޭގައި ކުރެވިފައިވާ މިފަދަ މަސައްކަތްތަކެއް ނިންމިކަމުގެ ރިފަރެންސް ލެޓަރ ހުށަހަޅާފައިވާނަމަ ކޮންމެ މަސައްކަތަކަށް 1 ޕޮއިންޓެވެ. (ގިނަވެގެން މިބައިން ލިބޭނީ 5 ޕޮއިންޓެވެ.) ޑިރެކްޓަރުންގެ ނުވަތަ ޕްރޮޖެކްޓް ނިންމުމުގައި ހުށަހަޅާ ކޮންޓްރެކްޓަރުގެ ލާޒިމުކޮށްފައިވާ ލިޔުންތަކާއި، އަދި އެހެން ފަރާތްތަކުން ކޮންޓްރެކްޓާ މަސައްކަތްތަކުގެ ލިޔުންތަކަށް ޕޮއިންޓެއް ނުދެވޭނެއެވެ.	5
	ޖުމްލަ:		100

5. ބީލަން ހުށަހެޅުން

5-1 އޮންލައިން ސަބްމިޝަން ހުށަހަޅަންވާނީ ސިޓީ އެޓޭޗްކޮށް ބަންދުކުރެވިފައެވެ. ސިޓީ އެޓޭޗް ކުރުމުގައި ހުށަހަޅާ ފަރާތުގެ ނަމާއި ކޮންޓެކްޓް ނަންބަރު އޮންލައިން ސަބްމިޝަނުގައި އެނގޭން އޮންނަންވާނެއެވެ.

5-2 އަގު ހުށަހަޅާނީ، ބީލަން ހުށަހަޅާ ފަރާތުގެ އަމިއްލަ ލެޓަރހެޑުގައި ތައްޔާރުކޮށް ގޮތުގެ މަތިން ޖުމްލަ އަގު ހިމަނައިގެންނެވެ.

5-3 ބީލަން ތައްޔާރުކުރުމަށް ކުރާ އެންމެހާ ހަރަދެއް ކުރާނީ ބީލަން ތައްޔާރުކުރާ ފަރާތަކުންނެވެ.

5-4 ޖީ.އެސް.ޓީ ނާޅާ މުދަލެއް / ހިދުމަތެއްނަމަ އަގު ހުށަހަޅަންވާނީ ޖީ.އެސް.ޓީ ހިމަނައިގެން ދިވެހި ރުފިޔާއިންނެވެ. ހުށަހަޅާ އޮންލައިން ސަބްމިޝަނުގައި އަދަދު ސާފުކޮށް އެނގޭން އޮންނަންވާނެއެވެ. އަގު ހުށަހެޅުމުގައި ދެވިފައިވާ ހުރިހާ ބައިތަކަށް އަގު ހުށަހަޅަންވާނެއެވެ. އަދި ހުށަހަޅާ އޮންލައިން ސަބްމިޝަނުގެ ވެލިޑިޓީގެ ގޮތުގައި އޮންލައިން ސަބްމިޝަން ހުށަހަޅާ ތާރީހުން ފެށިގެން 60 ދުވަހުގެ މުއްދަތެއް ދޭންވާނެއެވެ.

5.6- އަންދާސީހިސާބު ހުށަހެޅުމުން ކަނޑައެޅިފައިވާ ގޮތް ޤާއިމުވުމަށްފަހު ހުށަހަޅާ އެއްވެސް އަންދާސީހިސާބެއް ބަލައި ނުގަނެވޭނެއެވެ. އަންދާސީހިސާބުގައި ބަޖެޓުކޮށްފައިވާ އެކަމަށް ޚަރަދުކުރުމަށް ހަމަޖެހިފައިވާ ކަނޑައެޅިފައިވާ ގަޑީގައި އަންދާސީހިސާބު ހުށަހަޅާ ހުރިހާ ފަރާތްތަކުގެ ގަސްދުކުރައްވެއެވެ. އަންދާސީ ހިސާބު ހުށަހެޅުމުގައި، އަގަށް ބަދަލެއް ނުގެނެވޭނެއެވެ. ބަޖެޓް ހުށަހެޅުން ކަނޑައެޅިފައިވާ ގޮތް ޤަވާއިދުގެ ކުރިން ހުށަހެޅުން ކަނޑައެޅިފައިވާ މުއްދަތު ގޮތް ކަނޑައަޅާ ކުރުމަކީ ބަޖެޓް ހުށަހަޅާ ފަރާތްތަކުގެ ޒިންމާއެކެވެ.

5.7- އަންދާސީހިސާބު ހުށަހަޅާ ފަރާތްތަކުން ކަނޑައެޅިފައިވާ ގަޑިއަށް ހުށަހަޅަން ވާނެއެވެ. އަދި މިގޮތުން ހުށަހަޅާ އަންދާސީ ހިސާބާއި ބެހޭ ގޮތުން މަޢުލޫމާތު ސަރުކާރަށް ބޭނުންވާ ހިސާބުތަކާއި އެގޮތުގެ މަޢުލޫމާތު ތަފްޞީލު މިހާރު ހުށަހަޅަން ވާނެއެވެ. އަންދާސީ ހިސާބު ހުށަހެޅުމުގެ ކުރިން ހިޔާލު އެއްބަސްވުމުގެ ސިސްޓަމް ޑިޕާޓްމަންޓާ އެއްވެސް ކަމެއް ސޮފްޓްވެއަރ ބޭނުންކުރެވޭނެގޮތަށް އެކަމެއް ސޮފްޓްވެއަރ ބޭނުންކުރެވޭނެއެވެ. އަންދާސީހިސާބު ހުށަހަޅާ ކުރިން ހުށަހަޅާ ޝަރުތު ފަރާތްތަކުން ހުރިހާ އެންމެ އަންދާސީހިސާބެކެވެ.

5.8- އީމެއިލް އާއި ފެކްސްގެ ޒަރީއާއިން ފޮނުވާ އަންދާސީހިސާބުތައް ބަލައެއްނުގަނެވޭނެއެވެ.

5.9- ޕްރޮޖެކްޓާއި ގުޅޭގޮތުން މި ކައުންސިލުން އެކުލަވާލާ ދޫކުރާ އިޢުލާނާއި އެއްބަސްވުންތައް މި ކައުންސިލްގެ ވެބްސައިޓުގައި އާއްމު ކުރެވޭނެއެވެ. ވެބްސައިޓުގައި އާއްމުކުރުމާއެކު ހުއްޓުމާއި މުއްދަތު ފޮނުވުމަށް އެކުލަވާލާ އީމެއިލް ކުރެވޭނެއެވެ. އަދި އީމެއިލް ނުކުރެވޭ ހުއްޓުމާއި މުއްދަތު ފޮނުވުމަށް، ނަންބަރު ކުރެވިފައިނުވާ ދިވެހިރާއްޖޭގެ ނަމްބަރަކުން ގުޅައި އެކުލަވާލާ ދޫކުރުމުގެ ކަންތައްތައް ހަމަޖެއްސައިދެވޭނެއެވެ.

5.11- ޕްރޮޖެކްޓުގައި ނަންނަގާ ކުރާއިރު ދިވެހިބަހާއި މާބައިދޫ ނަންބަރަކާ ބަޔާން ފޯރާމުގެ ނަގާ ބަޔާންގެ ކަންކަން ބަލަހައްޓާ ފަރާތުގެ ނަންބަރު ކަމުގައި ވާންވާނެއެވެ.

5.12- ޒިންމާދާރު ދިނުމަށް އެވޯޑް ކުރުމަކުން ސޮއި ނުކުރާނަމަ ސުވާލު އެއްވެސް ހިސާބަކުން ޒިންމާ ނުކުރެވޭނެކަމަށް ބީލަން ދޫކުރާއިރުވެސް، 1 (އެކެއް) އަހަރަށްވުރެ ކުރުނޫން މުއްދަތަކަށް އެގްރީމަންޓާ ހުށަހަޅާ މިފަދަ އެއްވެސް ޒިންމާދާރު ނަގާފައިވާ އިންޝުއަރެންސް މި ކައުންސިލަށް ލިބެންވާނެއެވެ.

5.13- އަންދާސީހިސާބުގައި ހިމެނޭ ޒިންމާދާރު/ބަޔާނުގެ ހިމެނުން، މި ކައުންސިލުން ބޭނުން ނުވާގޮތަށް ހިސާބުތަކަކީ އެކަމަކު ހުރިހާ އަންދާސީ ހިސާބުގައި ބައިވެރި ކުރުމުގެ ހައްޤު މިއުޅޭބައަށް ލިބެންވާނެއެވެ. މިގޮތުން އަންދާސީ ހިސާބުގައި ބައިވެރި ކުރުވުމަށްޓަކައި ހުށަހަޅާފައިވާ ފަރާތްތަކުގެ އަންދާސީހިސާބު ބައިވެރި ކުރުވިފައިވާކަން އެނގޭގޮތުގެ އިތުރުން އާއްމުކޮށް އިޢުލާނުކުރެވޭނެއެވެ.

6. އަންދާސީ ހިސާބާއި އެކު ހުށަހަޅަންޖެހޭ ތަކެތި

6.1. ފުރިހަމަކޮށް ސޮއިކޮށްފައިވާ އަންދާސީ ހިސާބު ހުށަހަޅާ ފޯމު (ޖަދުވަލު 2)

6.2. ދައުލަތަށް ދައްކަންޖެހޭ އެއްވެސް ފައިސާއެއް ނުދައްކާ ހުރިކަމުގެ ލިޔުން (ޖީއެސްޓީ ކޮމްޕްލައިންސް ރިޕޯޓު ނެގިފައިވުން 3 މަސްނުވާ) / އެސްއެމްއީގެ ދަށުން ދައުލަތުގެ ދައުލަތަށް ދައްކަންޖެހޭ އެއްވެސް ފައިސާއެއް ދައްކާފައިވާކަން ދޭހަކޮށްދޭ އެކަން ދަލީލުކޮށްދޭ ލިޔުން.

6.3 މަސައްކަތުގެ އަމިއްލަ ތަކެތިގައި މަސައްކަތްކުރާނެ ނިސްބަތްވާފައިވާ ކާޑު ޝަރަން

6.4 ބީލަން ހުށަހަޅާ ފަރާތުގެ ދުއްދަރުގެ ހަމަނުވާ އަމިއްލަ ފަރުދުންގެ ވިޔަފާރި/ކުންފުނި ރަޖިސްޓްރީ ކޮޕީ.

6.5 އަމިއްލަ ފަރުދުންގެ ވިޔަފާރި ރަޖިސްޓްރީގެ ޕްރޮފައިލް ޝީޓް.

6.6 ޖީ.އެސް.ޓީ ރަޖިސްޓްރޭޝަން ކޮޕީ.

6.7 ކުންފުނިތަކަށް، ޖީ.އެސް.ޓީ / މީރާ ރަޖިސްޓްރީ ސެޓުފިކެޓް ކޮޕީ.

6.8 ބީލަން ހުށަހަޅާ ފަރާތުގެ ޕްރޮފައިލް (ޖަދުވަލު 3)

6.9 ތަޖުރިބާ ދަލީލު ކޮށްދޭ ލިޔުން (ޖަދުވަލު 4)

ނޯޓް: ބީލަން ހުށަހަޅާއިރު، މިބައިގައި މިހިމެނޭ ލިޔުންތަކުގެ ހަމައަށްހުރިތޯ ޗެކްލިސްޓާ ކުރުވިފައިވާ ތަރުތީބުން ލިޔުންތަކާއި ބައެއްޖެހުމުން ސަފްޙާތަކަށް ނަމްބަރު ޖެހުމަށް. އަދި ލިޔުންތަކާއި ހަމައަށް ހުރިކަން ތަޞްދީޤުކުރުމަށް "ހުށަހަޅާފަރާތުން ޗެކްލިސްޓް" ގައި ފުރަހަމަކޮށް އެކަން ކަނޑައަޅާ ކުރިއްވުން ޖެހޭ. ހުށަހަޅާ އަންދާސީ ހިސާބުގައި މަސްޢޫލިއްޔަތު މައްޗަށް ތަރުތީބުން ނަންބަރު 6.1 ން 6.8 އަށް ހުށަހަޅާނެ ބޭނުމަށް ލިޔުމެއް ހުށަހަޅާފައިނުވާނަމަ އެ ފަރާތެއްގެ އަންދާސީ ހިސާބު ބާތިލްކުރެވޭނެއެވެ.

7. ބީލަންތެރިންގެ އަގުތަކާއި ބަހައްޓަންޖެހޭ ގޮތް

7.1 މާލިއްޔަތު ގަވާއިދުގެ 10 ވަނަ ބާބުގެ ނަންބަރު 10.33 ގައިވާގޮތަށް ބީލަންތެރިންގެ އަގުތަކާއި ބަހައްޓަންވާނެއެވެ.

7.2 މިމާއްދާގެ 7.1 ގައި ބަޔާންކޮށްފައިވާ ގޮތަށް އަގުތަކާއި ނުބައްޓާ ފަރާތަކަށް ބީލަން ވަކިކުރުމުގެ އިޚްތިޔާރު މިއިދާރާއަށް ލިބިގެންވެއެވެ.

8. ބީލަން އިވެލުއޭޓުކުރުން

8.1 މިބީލަން ކޮމިޓީއަށް ފަރާތް ކަނޑައަޅުއްވާއިރު އަދި ބީލަން އިވެލުއޭޓުކުރުމުގައި "ދައުލަތުގެ އާޑިސްޓްރޭޝަން ކޮމިޓީއިން ބީލަންތަކުގައި ސަމާލުކަންދޭން ނިސްބަތްވާ ބީލަންތެރިންނަށް އިސްކަންދިނުމުގެ އުސޫލުގައި ބަޔާންކޮށްފައިވާ ގޮތަށް އަމަލުކުރެވޭނެއެވެ.

8.2 ބީލަން އިވެލުއޭޓްކުރުމުގެ ސިޓީއާއިއެކު އެއްބަސްވުމުގައި ސޮއިކުރާ ފަރާތެއްގެ މަޢުލޫމާތު ހުށަހަޅަން ފޮނުވާނެއެވެ. ސިޓީގައިވާ ދުއްތުރުގެ ތެރޭގައި މި ކައުންސިލުން އެދޭ މަޢުލޫމާތެއް ބީލަން ކޮމިޓީއަށް ފަރާތުން ފޮނުވަންވާނެއެވެ.

8.3 ބީލަން އިވެލުއޭޓްކުރުމަށްފަހު ނިންމާ ފަރާތަށް މަސައްކަތް އެއްބަސްވުމުގެ ޑްރާފްޓް ފޮނުވާނެއެވެ. އެއްބަސްވުމުގެ ޑްރާފްޓް ފޮނުވާތާ 3 ދުވަހުގެ ތެރޭގައި ބީލަން ކޮމިޓީއަށް ފަރާތުގެ ކޮމެންޓާއިއެކު ފޮނުވަންވާނެއެވެ.

8.4 އެއްބަސްވުމުގައި ސޮއިކުރުމަށް އަންގާ ތާރީހުން ފެށިގެން 3 ދުވަހުގެ ތެރޭގައި އެއްބަސްވުމުގައި ސޮއި ކުރަންވާނެއެވެ.

8.5 މިމާއްދާގެ ދަށުން ބަޔާންކުރެވިފައިވާ ކަންތައްތައް ބަޔާންކޮށްފައިވާ ދުއްތުރުގެ ތެރޭގައި ފުރިހަމަ ނުކޮށްފިނަމަ ބީލަން އިވެލުއޭޓްކުރުމުގެ ސިޓީ ބާތިލްކުރުމަށްފަހު ދެވަނައަށް އެންމެމަތިން ޕޮއިންޓް ލިބޭ ފަރާތަށް އިވެލުއޭޓްކުރުމުގެ އިޚްތިޔާރު މިކައުންސިލަށް ލިބިގެންވެއެވެ.

8.6 ބީލަން އިވެލުއޭޓްކޮށް އެވޯޑް ކުރުމުގެ ކުރިން ދައުލަތަށް ދައްކަންޖެހޭ އެއްވެސް ފައިސާއެއްވޭތޯ މި ކައުންސިލުއިން ބަލާ ކަށަވަރު ކުރާނެއެވެ. އެގޮތުން ބަލާ ބެލުމުން، ދައުލަތަށް އެއްވެސް ފައިސާއެއް ދައްކަން ޖެހޭ ފަރާތްތަކަށް،

ޕްރޮޖެކްޓް އެވޯޑް ކުރުވޭނީ މިއިދާރާއިން ކަނޑައަޅާ މުއްދަތުގެ ތެރޭގައި އެފައިސާ ދައްކާ ހަވާލުކުރިކަމުގެ ލިޔުން ހަވާލުކުރުމުންނެވެ. އަދި މިމުއްދަތުގެ ތެރޭގައި ފައިސާ ދައްކާ ހަވާލުކުރިކަމުގެ ލިޔުން ހުށަހަޅައިނުދީފިނަމަ، ދެން އެންމެ ގާތުން ޕްރައިސް ލިބިފައިވާ ފަރާތަށް މަސައްކަތް އެވޯޑް ކުރުމުގެ އިޚްތިޔާރު މި ކައުންސިލަށް ލިބިގެންވެއެވެ.

9. ޖުރިއްމު އަންގަން/ގަރުއްދާމު

9.1. މިބިޑަށް ބިޑް ހުށަހަޅުއްވާ ފަރާތްތަކުން ހުށަހަޅުއްވާ އަގު 500,000.00 ރުފިޔާ (ފަސްލައްކަ ރުފިޔާ) އަށްވުރެ މަތިވާނަމަ ހުށަހަޅުއްވާ އަގުގެ 0.5% ބިޑް ސެކިއުރިޓީގެ ގޮތުގައި ހުށަހަޅުއްވަންޖެހޭނެއެވެ. ބިޑް ސެކިއުރިޓީގެ ގޮތުގައި ހުށަހަޅަންޖެހޭނީ ސަރުކާރުން ގަބޫލުކުރާ ބޭންކަކުން ނުވަތަ ދިވެހިރާއްޖޭގައި ރަޖިސްޓަރީކުރެވިފައިވާ ފައިނޭންޝަލް އިންސްޓިޓިއުޝަނަކުން މި ޕްރޮޖެކްޓަކަށް ދޫކުރެވިފައިވާ ސެކިއުރިޓީ ނުވަތަ ގެރެންޓީއެއްކަމަށް (ބޭންކް ގެރެންޓީ ކޭޝް ނުވަތަ ޗެކް). ބިޑް ސެކިއުރިޓީގެ ވެލިޑިޓީގައި ބިޑުގެ ވެލިޑިޓީ މުއްދަތު (60 ދުވަސް)ގެ އިތުރުން 28 (އަށާވީސް) ދުވަސް އިތުރުކުރަންވާނެއެވެ. ބިޑް ސެކިއުރިޓީ އޮންނަންވާނީ ގޮތުގެ ނަމޫނާ ބިޑް ހުށަހަޅާ ޑޮކިއުމަންޓްގައިވާ ޖަދުވަލު 3 ގައި ވާނެއެވެ.

9.2. ބިޑް ކާމިޔާބު ކުރި ފަރާތަށް އެކަން އަންގާ ލިޔުން ފޮނުވުމުން ރަސްމީ ބަންދު ނޫން 14 (ސާދަ) ދުވަހުގެ ތެރޭގައި ބިޑް ކާމިޔާބު ނުވާ ފަރާތްތަކުގެ ބިޑް ސެކިއުރިޓީއާއި ހަވާލުވުމަށް ދެންނެވޭނެއެވެ.

9.3. ބިޑް ހުށަހެޅުމަށްފަހު ބިޑް ހުށަހެޅި ފަރާތަކުން ބިޑުން ވަކިވުމަށްއެދިއްޖެނަމަ ނުވަތަ ބިޑް ކާމިޔާބުވި ފަރާތަކުން ބިޑް ކާމިޔާބުވިކަމުގެ ލިޔުން ލިބުމަށްފަހު ބިޑް ކެންސަލް ކޮށްފިނަމަ އެފަރާތުން ހުށަހަޅާފައިވާ ބިޑް ސެކިއުރިޓީ ދައުލަތަށް ނަގާނެއެވެ.

9.4. މިޕްރޮޖެކްޓަށް ހުށަހަޅާ އަގު 250,000.00ރ (ދެލައްކަ ފަންސާސްހާސް) އަށްވުރެ ބޮޑުވެއްޖެނަމަ އެޑްވާންސް ފައިސާގެ ގޮތުގައި ޖުމްލަ އަގުގެ 15% ދޫކުރުމަށް ވަނީ ހަމަޖެހިފައެވެ. މި ފައިސާ ދޫކުރެވޭނީ އެގްރީމެންޓް ކުރާ ދުވަހުން ފެށިގެން 45 (ސާޅީސްފަހެއް) ދުވަހުގެ ތެރޭގައި މިކަމަށްއެދި ސިޓީއަކުން މި ކައުންސިލްގައި އެދުމުންނެވެ. އެޑްވާންސް ފައިސާ ހޯދުމަށް ހުށަހަޅާނަމަ, އެޑްވާންސް ޕޭމަންޓް ގެރެންޓީގެ ގޮތުގައި ސަރުކާރުން ގަބޫލުކުރާ ބޭންކަކުން ނުވަތަ ދިވެހިރާއްޖޭގައި ރަޖިސްޓަރީކުރެވިފައިވާ ފައިނޭންޝަލް އިންސްޓިޓިއުޝަނަކުން މި ޕްރޮޖެކްޓަކަށް ދޫކުރެވިފައިވާ ގެރެންޓީއެއް ހުށަހަޅަންވާނެއެވެ. އެޑްވާންސް ޕޭމަންޓް ގެރެންޓީ އޮންނަންވާނީ ގޮތުގެ ނަމޫނާ ބިޑް ހުށަހަޅާ ޑޮކިއުމަންޓްގައިވާ ޖަދުވަލު 5 ގައި ވާނެއެވެ.

9.5. ބިޑަށް ހުށަހަޅާ އަގަކީ -/500,000 ރުފިޔާއަށްވުރެ މަތީގެ އަގެއްނަމަ ބިޑް ކާމިޔާބުކުރި ފަރާތުން ހުށަހެޅި ޖުމްލަ އަގުގެ 2% އަށްވާ ފައިސާ، ސަރުކާރު ގަބޫލުކުރާ ބޭންކަކުން ނުވަތަ ދިވެހިރާއްޖޭގައި ރަޖިސްޓަރީކުރެވިފައިވާ ފައިނޭންޝަލް އިންސްޓިޓިއުޝަނަކުން މި ޕްރޮޖެކްޓަކަށް ދޫކުރެވިފައިވާ ޕާފޯމަންސް ގެރެންޓީގެ ގޮތުގައި ހުށަހަޅަންވާނެއެވެ. ޕާފޯމަންސް ގެރެންޓީ އޮންނަންވާނީ ގޮތުގެ ނަމޫނާ ބިޑް ހުށަހަޅާ ޑޮކިއުމަންޓްގައިވާ ޖަދުވަލު 4 ގައި ވާނެއެވެ.

9.6. ބިޑް ކާމިޔާބު ކުރި ފަރާތަށް އެކަން އަންގާ ލިޔުން ފޮނުވުމުން ރަސްމީ ބަންދު ނޫން 14 (ސާދަ) ދުވަހުގެ ތެރޭގައި ޕްރޮޖެކްޓަށް ދޫކުރެވިފައިވާ ޕާފޯމަންސް ގެރެންޓީ ހުށަހަޅަންވާނެއެވެ.

9.7 ޕާރފޯމަންސް ގެރެންޓީ ބަޔާންކުރަން ބޭނުން ކާމިޔާބުކުރި ފަރާތަކުން ދޭން މުއްދަތުގައި ޕާރފޯމަންސް ގެރެންޓީ ހުށަހަޅައިދިނަމަ، މިމަސައްކަތް ހަވާލުކުރުމަށް ނިންމާފައިވާ ނިންމުން ބާތިލުކުރުމަށްފަހު، އެފަރާތުން ހުށަހަޅާފައިވާ ބިޑް ސެކިއުރިޓީ ދައުލަތަށް ނަގާނެއެވެ.

9.8 ބިޑް ތައްޔާރުކުރާއިރު މި މަޢުލޫމާތު ކަރުދާހުގައި ދީފައިވާ މަޢުލޫމާތު ރަނގަޅަށް ކިޔާ އަދި އިތުރު މަޢުލޫމާތެއް ސާފުކުރަން ބޭނުންނަމަ އެ މަޢުލޫމާތެއް ހޯދުމާއި، ބިޑުގައި ހިމަނަންޖެހޭ ކުރީގެ ލިޔެކިޔުންތަކާ ގުޅޭގޮތުން ބިޑް ތައްޔާރުކުރުން ބިޑް ހުށަހެޅުމާ ބިޑުގައި ކުރިމަތިލާ ފަރާތްތަކުގެ ޒިންމާއެކެވެ.

9.9 އަންދާސީހިސާބު ހުށަހަޅާފައިވާ ފަރާތްތަކާއި އާއިލީ ގުޅުމެއް ނުވަތަ ވިޔަފާރީގެ ގުޅުމެއް އޮންނަ ފަރާތްތައް މި ކައުންސިލްގައި ވަޒީފާއަދާކުރާނަމަ، އެކަން ބަޔާންކޮށް ލިޔުމުން ހުށަހަޅަންވާނެއެވެ. މިގޮތަށް ލިޔުމުން ހުށަހަޅަންޖެހޭ ފަރާތްތަކުން މި ކައުންސިލަށް ހާމަކޮށްދީފައި އެފަދަ ލިޔުމެއް ހުށަހަޅާފައި ނެތްނަމަ، އެ އަންދާސީހިސާބެއް ބާޠިލުކުރެވޭނެއެވެ.

9.10 މި އިޢުލާނާއި ގުޅިގެން އަންދާސީ ހިސާބު ހުށަހަޅާއިރު ހުށަހަޅަންޖެހޭކަމަށް މި ކަރުދާހުގެ 5 ވަނަ ބައިގައި ބުނެފައިވާ ލިޔުމެއް ހުށަހަޅާފައި ނެތްނަމަ، އެ އަންދާސީ ހިސާބު ބާޠިލުކުރުމުގެ އިޚްތިޔާރު މިއިދާރާއަށް ލިބިގެންވެއެވެ.

9.11 އަންދާސީ ހިސާބުތައް ހުޅުވާނީ ހަމަޖެއްސާފައިވާ ބައްދަލުވުމަށް ހާޟިރުވެވަޑައިގަންނަވާ ބިޑް ހުށަހަޅުއްވާ ފަރާތްތަކުގެ/ މަސްއޫލުވެރިންގެ ހާޟިރުގައެވެ.

9.12 ދައުލަތުގެ މާލިއްޔަތުގެ ގަވާއިދުގެ 9.17 ގައި ބަޔާންކޮށްފައިވާ ފަދައިން ބީލަމުގައި ގަވާއިދާ ޚިލާފަށް ކުރާ ކަންތައްތައް ބެލުމަށް މައްސަލަ ހުށަހެޅުމުގައި އަމަލުކުރަންވާނީ ދައުލަތުގެ މާލިއްޔަތާބެހޭ ސަރކިއުލަރ ނަންބަރު K/CIR-13/8102/10 ގެ ޖަދުވަލު 17 ގައިވާ "ބީލަމާ ގުޅިގެން މައްސަލަ ހުށަހެޅުމާއި، ހުށަހެޅޭ މައްސަލަތައް ބެލުމުގައި އަމަލުކުރާނެގޮތުގެ އުސޫލު" އާ އެއްގޮތަށެވެ. އަދި މިގޮތުން ހުށަހެޅޭ މައްސަލަތައް ބެލުމުގައިވެސް އަމަލުކުރަމުންދާނީ ދެންނެވުނު އުސޫލާއި އެއްގޮތަށެވެ.

****

ޖަދުވަލު - 1

ބިޑަށް ހުށަހަޅާ ފަރާތުން ހުށަހަޅަންޖެހޭ ލިޔުންތައް އަދި ޗެކްލިސްޓް

		ހުށަހަޅަންޖެހޭ ލިޔުންތައް	#
		ބިޑަށް ހުށަހަޅައިރު ތިރީގައިވާ މަޢުލޫމާތު އަދި ލިޔުމެއް އަދި ލިޔުންތައް މަދު ނުވަތަ ނެތްނަމަ ޑިސްކޮލިފައި ކުރެވޭނެއެވެ.	
		ފުރިހަމަކޮށް ސޮއިކޮށްފައިވާ އަންދާސީ ހިސާބު ހުށަހަޅާ ފޯމް (ޖަދުވަލު 2)	1
		ދައުލަތަށް ދައްކަންޖެހޭ އެއްވެސް ފައިސާއެއް ނެތްކަމުގެ ލިޔުމެއް (ޓެކްސް ކްލިއަރެންސް ރިޕޯޓް ނިފުރުން 3 މަސްދުވަހު) / އެއްބަސްވުމުގެ ދަށުން ދައުލަތަށް ދައްކަންޖެހޭ އެއްވެސް ފައިސާއެއް ދައްކަމުން ދާކަމަށްވާނަމަ އެކަން ދަލީލުކޮށްދޭ ލިޔުމެއް.	2
		މަސައްކަތުގެ އަގުއާއި ތަކެތީގައި މަސައްކަތްކޮށްދޭން ނިންމާދެވޭން ކޯޓޭޝަން	3
		ބިޑަށް ހުށަހަޅާ ފަރާތުގެ މުއްދަތު ހަމަނުވާ އަމިއްލަ ފަރުދުންގެ ވިޔަފާރި/ކުންފުނި ރަޖިސްޓްރީ ކޮޕީ.	4
		އަމިއްލަ ފަރުދުންގެ ވިޔަފާރި ރަޖިސްޓްރީގެ ޕްރޮފައިލް ޝީޓް.	5
		އެސް.އެމް.އީ ރަޖިސްޓްރޭޝަން ކޮޕީ.	6
		ކުންފުނިތަކެއްނަމަ، ޖީ.އެސް.ޓީ / މީރާ ރަޖިސްޓްރީ ސެޓްފިކެޓް ކޮޕީ.	7
		ބިޑަށް ހުށަހަޅާ ފަރާތުގެ ޕްރޮފައިލް (ޖަދުވަލު 3)	8
		ތަޖުރިބާ ދަލީލު ކޮށްދޭ ލިޔުން (ޖަދުވަލު 4)	9
		ބިޑަށް ހުށަހަޅައިރު ތިރީގައިވާ އިތުރުޝަރުތު އެއްގޮތަށް ބިޑަށް ހުށަހަޅާފައިވާނަމަ ބިޑަށް ކެންސަލް ކުރުމުގެ އިޚްތިޔާރު ބިޑުކުރާ ހޯދާ ފަރާތަށް ލިބިގެންވެއެވެ.	
		ހުށަހަޅަންޖެހޭ ލިޔުންތައް ހުރި މިލިސްޓްގައި ވާ ތަރުތީބުން ތަރުތީބުކޮށްފައި	8
		ސަފުހާ ނަންބަރު ޖަހާފައި (ކޮންމެ ސަފުހާގެ ތިރިއިން ކަނާއަތަށް ސަފުހާކަން އެނގޭގޮތަށް)	9
		ސަފުހާތަކުގައި ހުރި ސޮއިކޮށްފައި	10
		ބިޑުގެ ގަނޑުތައް ހުރި ވަކިނުވާގޮތަށް ބައިންޑުކޮށް / ހިރަސްޖަހާފައި	11

ޖަދުވަލު - 2

ބީލަން ހުށަހަޅާ ފޯމު

1.	ބީލަން ހުށަހަޅާ ފަރާތުގެ މަޢުލޫމާތު	
1.1	ނަން	
1.2	އެޑްރެސް	
2.	ބީލަން ހުށަހަޅާ ޕްރޮޕްރައިޓަރުގެ މަޢުލޫމާތު	
2.1	ޕްރޮޕްރައިޓަރުގެ ނަން	
2.2	އައިޑީކާޑު ނަންބަރު	
3.	ހުށަހަޅާ އަގާއި މުއްދަތު	
3.1	ހުށަހަޅާ އަގު	
	ޖީ.އެސް.ޓީ	
	ޖުމްލަ އަގު:	
3.2	ޖުމްލަ އަގު (ތާނައިން ލިޔުމަށް)	
3.3	މުއްދަތު (ބަންދުދުވަސްތައް ހިމަނައިގެން)	
4.	ބީލަން ހުށަހަޅާ ފަރާތުގެ އިޤްރާރު	
4.1	މަތީގައިބަޔާންކޮށްފައިވާ މަސައްކަތް/ޚިދުމަތް ފުރިހަމަކުރުމަށް ދީފައިވާ މަޢުލޫމާތާއި، މަތީގައި ދެންނެވިފައިވާ އަގަށް މި މަސައްކަތް ނުވަތަ ޚިދުމަތް ދިނުމަށް އަޅުގަނޑު / އަޅުގަނޑުމެން ބީލަން ހުށަހަޅަމެވެ.	
4.2	މިބީލަން ހުށަހެޅުމާ 30 ދުވަސް ހަމަވަންދެން މިބީލަން ޤަބޫލުކޮށް، އެއާއި އެއްގޮތަށް އަމަލުކުރުމަށް އަޅުގަނޑު / އަޅުގަނޑުމެން އެއްބަސްވަމެވެ. މިމުއްދަތުގެ ތެރޭގައި އެއްބަސްވުމުގައި ސޮއިކުރުމަށް ވެރިފަރާތުން އެދިވަޑައިގެންފިނަމަ، އެއްބަސްވުމުގައި ސޮއިކޮށް އެއްބަސްވުމާއި އެއްގޮތަށް މަސައްކަތް ކުރުމަށްވެސް އެއްބަސްވަމެވެ.	
5.	ބީލަން ހުށަހަޅާ ފަރާތުން	

ސޮއި		ތައްގަނޑު
ނަން		
މަޤާމު		
ތާރީޚު		

ޖަދުވަލު – 3

ހުށަހަޅާ ފަރާތުގެ ޕްރޮފައިލް

1.	ހުށަހަޅާ ފަރާތުގެ މަޢުލޫމާތު	
1.1-	ނަން	
1.2-	ރަޖިސްޓްރީ ކުރެވިފައިވާ އެޑްރެސް	
1.3-	ވިޔަފާރި އެޑްރެސް	
1.4-	ރަޖިސްޓްރީ ނަންބަރު	
1.5-	ޓެކްސް ޕޭޔަރ އައިޑެންޓިފިކޭޝަން ނަންބަރު	
1.6-	ޖީ.އެސް.ޓީ ޓިން ނަންބަރު	
1.7-	ފޯނު ނަންބަރު	
1.8-	އީމެއިލް އެޑްރެސް	

2. ހުށަހަޅާ ފަރާތުގެ ވެރިންގެ މަޢުލޫމާތު (ކުންފުނިއެއްނަމަ ހިއްސާދާރުންގެ މަޢުލޫމާތު، ޕާޓްނަރޝިޕެއްނަމަ ޕާޓްނަރުންގެ މަޢުލޫމާތު، އަމިއްލަ ފަރުދުންގެ ވިޔަފާރިއެއްނަމަ ވެރިފަރާތުގެ މަޢުލޫމާތު)

#	ނަން	މަޤާމު

3. އާންމުކޮށްކުރާ މަސައްކަތްތައް

ޖަދުވަލު - 4

ފާއިތުވި 5 (ފަހެއް) އަހަރުގެ ތެރޭގައި ކޮށްފައިވާ ގުޅުންހުރި މަސައްކަތްތަކެއް

ބިޑަށް ހުށަހަޅާ ފަރާތުގެ ކޮށްފައިވާ ގުޅުންހުރި މަސައްކަތްތަކުގެ ތަފްސީލް				
#	މަސައްކަތުގެ ނަން	މަސައްކަތުގެ ވެރިފަރާތް	މަސައްކަތްކުރި އަހަރު	މަސައްކަތުގެ އަގު (ދިވެހި ރުފިޔާއިން)
ޖުމްލަ:				

ޗަންވަރް - 5

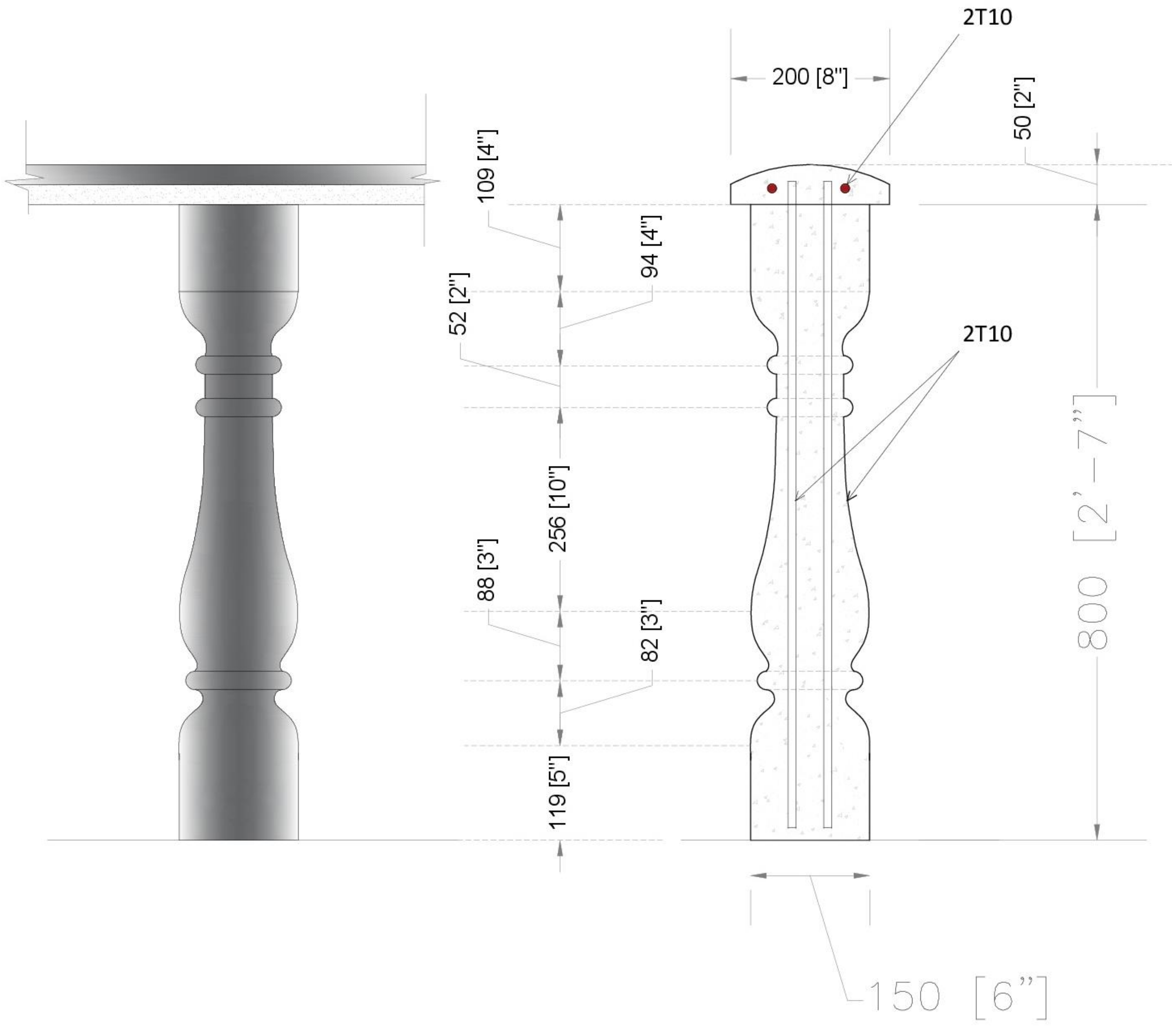

RC CONCRETE THEYRI DETAIL

ޖަދުވަލު - 6

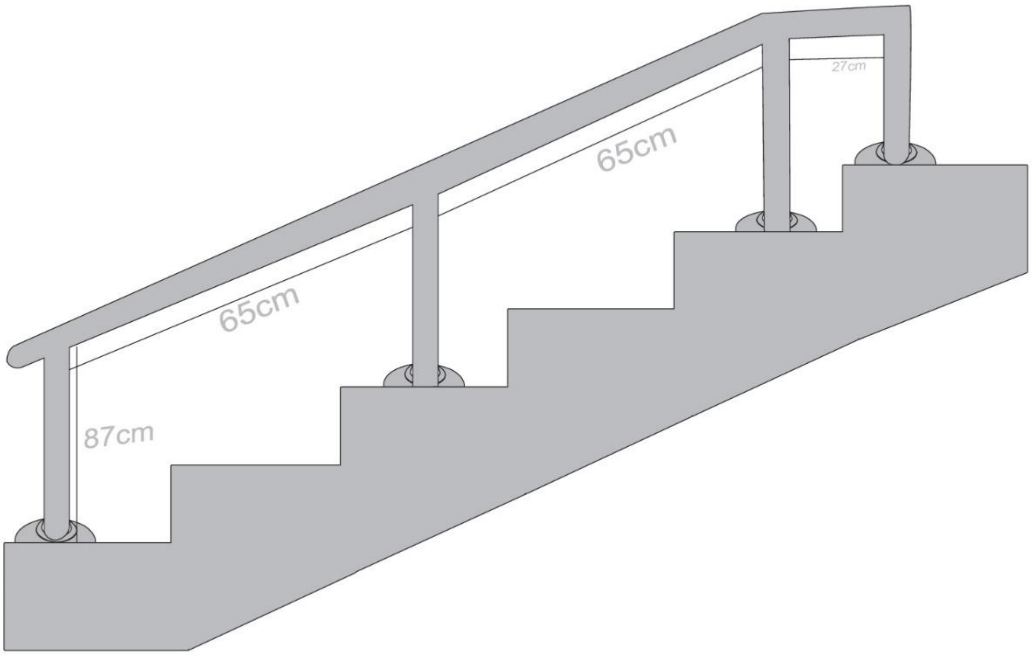

ޖަދުވަލު - 7

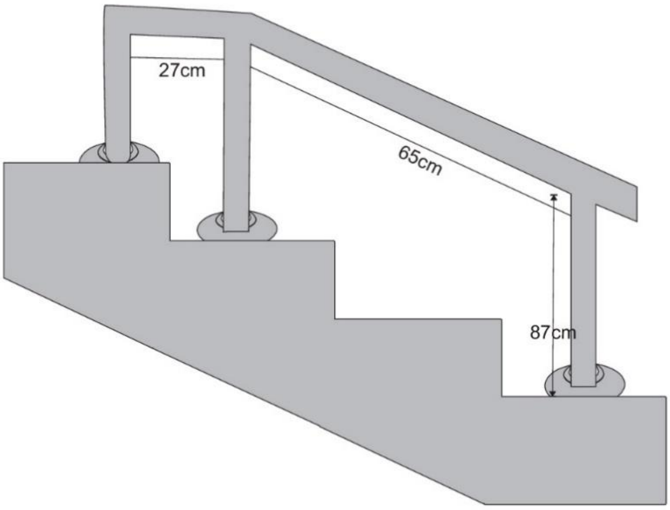
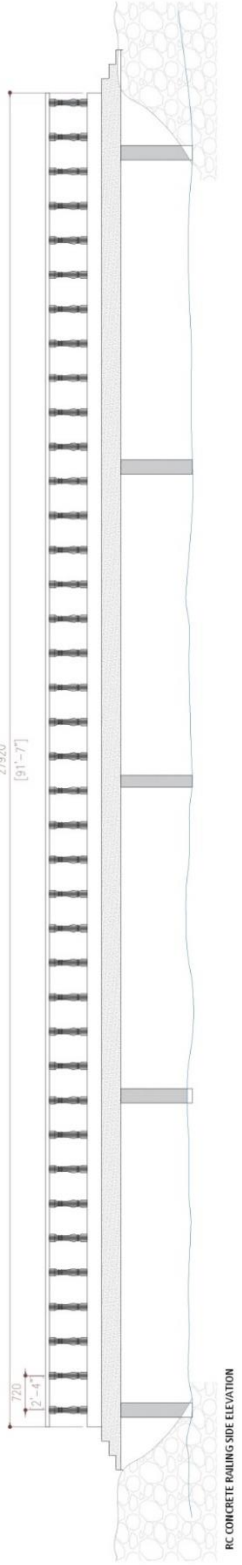
ޖަދުވަލު - 8