ދަ ހ ތ ދ ށ ބ ވ ލ ސ ގ ދ ސ ލ ގ ދ ސ ލ ގ ދ ސ ލ

بسم الله الرحمن الرحيم

ފާސްކޮށްފި ތަރުތީބުގެ ކޮންޓްރެކްޓް ކަންތައް ހިނގާ ގޮތް

ކޮންޓްރެ، ދިވެހިރާއްޖެ

ފަސޭހަކުރުމުގެ ތަކެތި ކަނޑައެޅުން

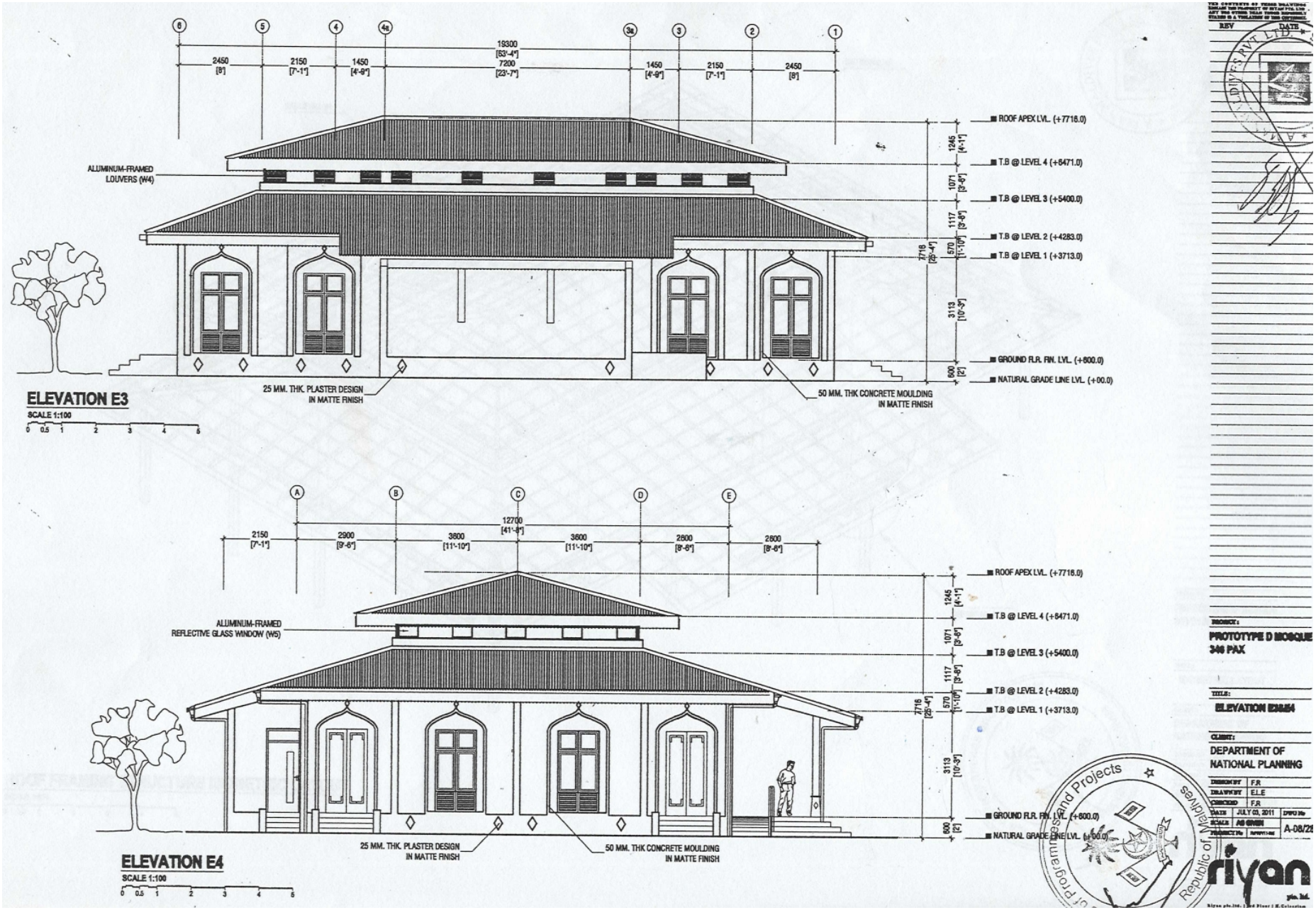
1. **ބަޔާން**	
1.1	ދިވެ ސ.ކޮންޓްރ ފަސޭހަކުރުމުގެ ކަންތައް ކުރުމަށް ކަނޑައެޅިފައިވާ ފަރާތްތަކުގެ ފަސޭހަކުރުމުގެ ކަންތައް ކުރުމަށް ކަނޑައެޅިފައިވާ ގޮތް ކަނޑައަޅައިގެން ވާނެ ކަމަށް ކަނޑައަޅައެވެ.
1.2	ދ ކަނޑައެޅުމުގައި ބަލާނެ ބައިތަކާއި ބަލާނެ ގޮތް ކަނޑައަޅައިގެން ވާނެ ކަމަށް ކަނޑައަޅައެވެ.
1.3	ދ ފަސޭހަކުރުމުގެ ކަންތައް ކުރުމަށް ކަނޑައެޅިފައިވާ ފަރާތް، ދ ކަނޑައެޅުމުގައި ބަލާނެ ކަންތައް ބަލާ ގޮތާއި ގުޅިގެން ވާ ކަމަށް ކަނޑައަޅައެވެ.
2. **ދިނުމާއި ގުޅުންހުރި ކަންތައް**	
2.1	ދިނުމާއި ގުޅުންހުރި ތަކެތި ކުރިން ބަލައި ދ ކަނޑައެޅުމުގެ ދަށުން 1 ފަރާތަކަށް ދީފައިވާ ކަމަށް ކަނޑައަޅައެވެ.
2.2	ކަނޑައެޅުމުގައި ބަލާނެ ގުޅުންހުރި ތަކެތި ދ ފަރާތަކުން ހޯދައިގެން ވާ ކަމަށް ކަނޑައަޅައެވެ. ތަކެތި ހޯދުމުގައި ކަނޑައެޅިފައިވާ ގޮތް ދ ފަރާތަކުން ހޯދާ ގޮތާ ގުޅިގެން ވާ ކަމަށް ކަނޑައަޅައެވެ.
2.3	ގުޅުންހުރި ތަކެތި ދ ފަރާތަކުން ހޯދާ ގޮތާ ގުޅިގެން ވާ ކަމަށް ކަނޑައަޅައެވެ. ތަކެތި ހޯދުމުގައި ކަނޑައެޅިފައިވާ ގޮތް (ގަބޫލު ކުރާ ގޮތް) ވަކިކަމެވެ. ތަކެތި ދ ފަރާތަކުން ހޯދާ ގޮތާ ގުޅިގެން ވާ ކަމަށް ކަނޑައަޅައެވެ.
2.4	ދ ފަރާތަކުން ހޯދާ ތަކެތި ބަލައި ބަލައިގެންވާ ގޮތާ ގުޅިގެން ވާ ކަމަށް ކަނޑައަޅައެވެ. ދ ފަރާތަކުން ހޯދާ ތަކެތި 4 ދުވަހުގެ ތެދުވެ ދ ފަރާތަކުން ބަލައި ބަލައިގެންވާ ގޮތާ ގުޅިގެން ވާ ކަމަށް ކަނޑައަޅައެވެ.
2.5	ކަނޑައެޅުމުގައި ބަލާނެ ކަންތައް ކުރުމަށް ކަނޑައަޅައިގެން ވާ ކަމަށް ކަނޑައަޅައެވެ. ދ ފަރާތަކުން ހޯދާ ތަކެތި ބަލައި ބަލައިގެންވާ ގޮތާ ގުޅިގެން ވާ ކަމަށް ކަނޑައަޅައެވެ.
2.6	ކަނޑައެޅުމުގައި ބަލާނެ ކަންތައް ކުރުމަށް ކަނޑައަޅައިގެން ވާ ކަމަށް ކަނޑައަޅައެވެ. ދ ފަރާތަކުން ހޯދާ ތަކެތި ބަލައި ބަލައިގެންވާ ގޮތާ ގުޅިގެން ވާ ކަމަށް ކަނޑައަޅައެވެ.
3. **ދިނުމާއި ގުޅުންހުރި ކަންތައް**	
3.1	ދިނުމާއި ގުޅުންހުރި ތަކެތި ކުރިން ބަލައި ދ ކަނޑައެޅުމުގެ ދަށުން 1 ފަރާތަކަށް ދީފައިވާ ކަމަށް ކަނޑައަޅައެވެ.
3.2	ދިނުމާއި ގުޅުންހުރި ކަންތައް ކުރުމަށް ކަނޑައަޅައިގެން ވާ ކަމަށް ކަނޑައަޅައެވެ. ދ ފަރާތަކުން ހޯދާ ތަކެތި ބަލައި ބަލައިގެންވާ ގޮތާ ގުޅިގެން ވާ ކަމަށް ކަނޑައަޅައެވެ.
3.3	ދިނުމާއި ގުޅުންހުރި ކަންތައް ކުރުމަށް ކަނޑައަޅައިގެން ވާ ކަމަށް ކަނޑައަޅައެވެ. ދ ކަނޑައެޅުމުގައި ބަލާނެ ބައިތަކާއި ގޮތް ކަނޑައަޅައެވެ. ދ ކަނޑައެޅުމުގެ ދަށުން ދ ފަރާތަކަށް ދީފައިވާ ތަކެތި ބަލައި ބަލައިގެންވާ ގޮތާ ގުޅިގެން ވާ ކަމަށް ކަނޑައަޅައެވެ.

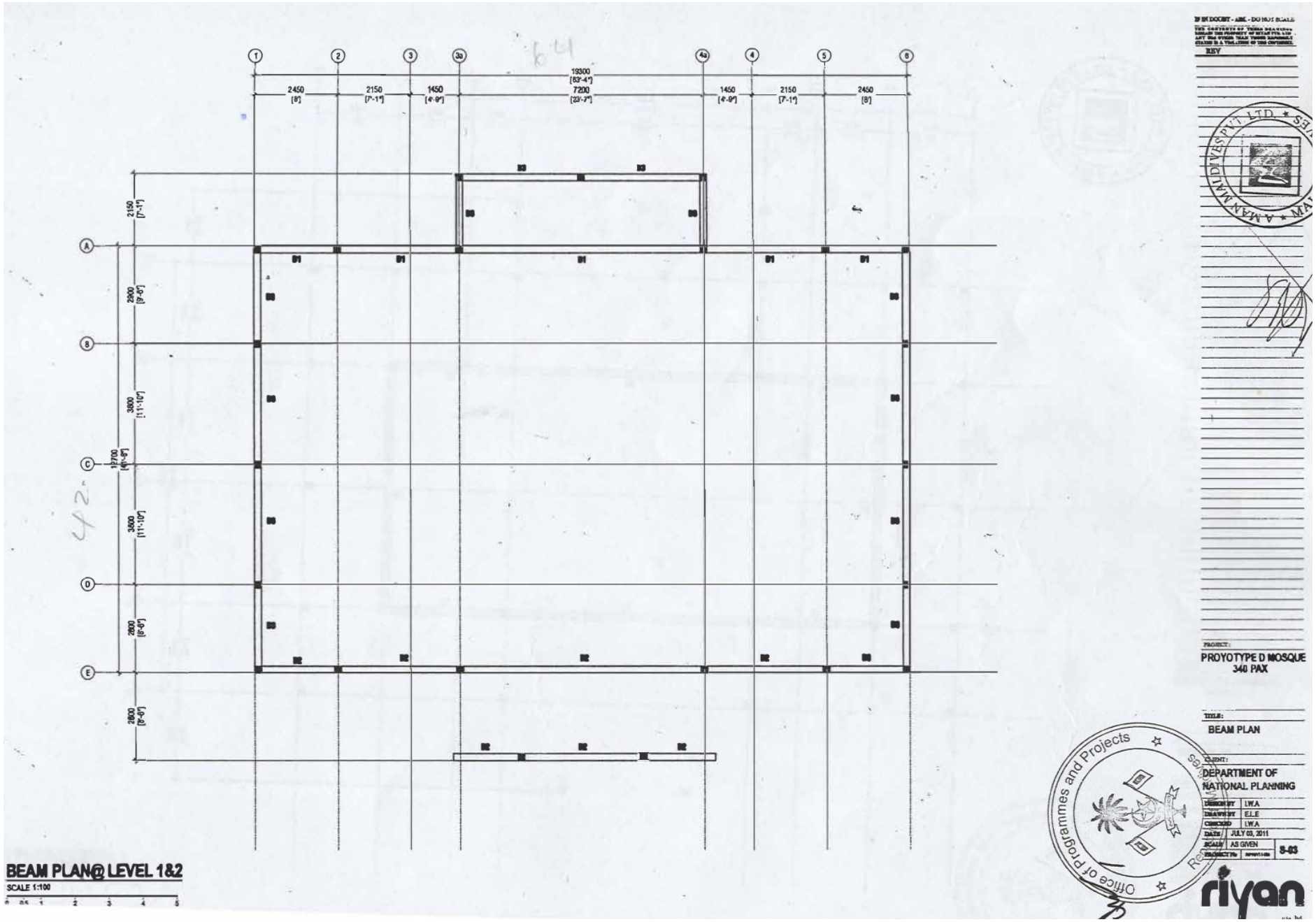
	ފިލާވެދުގެ ގޮތުގައި ފިލާވެދުގެ ދަށުގައި ބަލައިގަނެވިފައި ހުންނަ ކަންކަމާ ގުޅޭ ކަންކަމުގެ ތަފުސީލު ހުށަހަޅަންވާނެ.
3.4	ތިމާ ހިންގާ ވިޔަފާރި ފަރާތުން ކުއްލި ހާލަތެއްގައި ކުއްލި ދަތުރެއް ކުރަންޖެހުނު ނަމަ، ދަތުރުގައި ގެންދާ ފައިސާ ދަތުރުގައި ގެންދާ ގޮތާ ބެހޭ ތަފުސީލު.
3.5	ކުއްލި ދަތުރުގައި ގެންދާ ފައިސާ ހިފެހެއްޓުމާ ބެހޭ ގޮތުގެ ތަފުސީލު.
3.6	ކުއްލި ދަތުރު ފަށާ ތާރީޚާ ދުވަހުގެ ކުރިން ދަތުރު ކުރާ ފަރާތުގެ ނަން ކުއްލި ދަތުރުގައި ގެންދާ ފައިސާ ދައްކަންޖެހޭ ގޮތާ ބެހޭ ތަފުސީލު.
4.	**ދަތުރުގައި ކުއްލި ހާލަތުގައި**
4.1	ދަތުރުގައި ކުއްލި ހާލަތެއް ފަދަ ކަންކަން ހިނގާ ނަމަ ވަކި ފަރާތަކުން ދަތުރުގައި ހުންނަ ފަރާތަށް ދަތުރު ކުރާ ފަރާތުގެ ފަރާތުން ދަތުރު ކުރާ ގޮތާ ބެހޭ ތަފުސީލު.
4.2	ދަތުރުގައި ކުއްލި ގޮތެއްގައި ފ ކުއްލި ހާލަތުގައި ގެންދާ ފައިސާ ދައްކަންޖެހޭ ގޮތާ ބެހޭ ތަފުސީލު.
4.3	ކުއްލި ފާރާ ދަތުރުގައި ދާ ގެންދާ ފައިސާ ކުއްލި ދަތުރު ފަށާ ތާރީޚާ ދުވަހުގެ ކުރިން ދަތުރު ކުރާ ފަރާތަށް ދަތުރު ކުރާ ގޮތާ ބެހޭ ތަފުސީލު.
4.4	ދަތުރުގައި ދާ ދުވަސްތަކުގެ ތެރެއިން ގަދަ ދުވަސް 40 ދުވަހު. ދާ ދަތުރުގައި 8 ގަޑިއަށް (ގަޑިއާ ދެކޮޅަށް) ގެންދާ ދަތުރު. ދާ ދުވަސް ކުރިން 2 ދުވަހު.
4.5	ކުއްލި ފާރާ ދަތުރު ފަށާ ކުއްލި ހާލަތުގައި ފަރާތުގެ ފަރާތުން ދަތުރު ކުރާ ފަރާތަށް ދަތުރު ކުރާ ގޮތާ ބެހޭ ތަފުސީލު.
5.	**ވާހަކަ ދައްކާ ގޮތާ ބެހޭ ތަފުސީލު**
5.1	ފިލާވެދުގެ ވާހަކަ ދައްކާ ގޮތުގެ ތެރެއިން ކުރިން ދަތުރު ކުރާ ފަރާތުގެ ގެނެވޭ 1 ގައިޑްލައިނަށް ބަލާ ގޮތާ ބެހޭ ތަފުސީލު.
5.2	ތިމާ ހިންގާ ވިޔަފާރި ފަރާތުގެ ކުއްލި ހާލަތުގައި ކަންކަން ކުރުމަށް ދަތުރު ކުރާ ފަރާތުގެ ތެރެއިން ކުރިން ދަތުރު ކުރާ ފަރާތަށް ދަތުރު ކުރާ ގޮތާ ބެހޭ ތަފުސީލު.
5.3	ކުއްލި ދަތުރު ފަށާ ތާރީޚާ، ދުވަހާ ގުޅިގެން ދަތުރު ކުރާ ފަރާތުގެ ފަރާތުން ދަތުރު ކުރާ ފަރާތަށް ދަތުރު ކުރާ ގޮތާ ބެހޭ ތަފުސީލު. ދާ ދަތުރުގައި ދަތުރު ކުރާ ފަރާތުގެ ފަރާތުން ދަތުރު ކުރާ ގޮތާ ބެހޭ ތަފުސީލު.
5.4	ކުއްލި ދަތުރު ފަށާ ތާރީޚާ ދުވަހުގެ ކުރިން ދަތުރު ކުރާ ފަރާތުގެ ފަރާތުން ދަތުރު ކުރާ ފަރާތަށް ދަތުރު ކުރާ ގޮތާ ބެހޭ ތަފުސީލު.
6.	**ސާރވިސްގެ ފަންނީ ތަފުސީލު**
6.1	ފިލާވެދުގެ ދަތުރުގައި 17 ފަންނީ ދާއިރާ ތަކުން ދަތުރު ކުރާ ފަރާތަށް ދަތުރު ކުރާ ގޮތާ ބެހޭ ތަފުސީލު.
6.2	ފަންނީ ދާއިރާ ދަތުރުގައި ދަތުރު ކުރާ ފަރާތުގެ ފަންނީ ދާއިރާ ފަންނީ ދާއިރާ ގެންދާ ދަތުރު ކުރާ ގޮތާ ބެހޭ ތަފުސީލު. ތަކެއްތަކެވެ، ދުވާ ދިގުމިނަށް ސާރވިސްގެ ދަތުރު ކުރާ ފަރާތުގެ ފަންނީ ދާއިރާ ގެންދާ ދަތުރު ކުރާ ގޮތާ ބެހޭ ތަފުސީލު، ދަތުރު ކުރާ ފަރާތުގެ ފަރާތުން ދަތުރު ކުރާ ގޮތާ ބެހޭ ތަފުސީލު.
6.3	ދާ ދަތުރުގައި ކުއްލި ހާލަތެއް ފަދަ ކަންކަން ހިނގާ ނަމަ ވަކި ފަރާތަކުން ދަތުރުގައި ހުންނަ ފަރާތަށް، ތިމާ ހިންގާ ވިޔަފާރި ފަރާތުގެ ފަރާތުން ދަތުރު ކުރާ ގޮތާ ބެހޭ ތަފުސީލު. ދާ ދަތުރުގައި ފަންނީ ދާއިރާ ގެންދާ ދަތުރު ކުރާ ގޮތާ ބެހޭ ތަފުސީލު.
6.4	ދަތުރުގައި ބަލައިގަންނަ ފަންނީ ދާއިރާ ތަކުން ދަތުރު ކުރާ ފަރާތަށް ދަތުރު ކުރާ ގޮތާ ބެހޭ ތަފުސީލު.

7.	**ފަރާތް ހޯދުމާ ގުޅިގެން ބަލައިގަނެ ހުރި ގޮތް**
7.1	ލިސްޓުގައި ހިމެނޭ ފަރާތްތަކުގެ 13 ފަރާތަކާ ގުޅިގެން، ފަރާތް ހޯދުމަށް ކުރިއަރުވާ ކަންތައް ކަނޑައަޅާ ގޮތާ ގުޅިގެން ކުރިއަރުވާ ކަންތައްތަކާ ބެހޭ ލިޔުންތަކާ ލިޔުންތަކުގައި ހުރި ގޮތް ކަށަވަރުކުރުމަށް ކަނޑައަޅާ ގޮތް.
7.2	ފަރާތްތަކުގެ ތަކެތި ގަނެ ފަރާތް ހޯދުމާ ގުޅިގެން ކުރިއަރުވާ ކަންތައްތަކާ ގުޅިގެން.
8.	**ލިސްޓުގައި ހުރި ފަރާތްތަކުގެ ގަދަ ހައްދުތައް**
8.1	ލިސްޓުގައި 12 ފަރާތްތަކުގެ ކަންތައްތަކާ ގުޅިގެން ގަދަ (ބާރުގަދަ) ހައްދުތައް
8.2	ގަދަ ގޮތަކަށް ހައްދުތަކާ ގުޅިގެން ކަންކަމުގައި ދެކޮޅަށް (ތަފާތަށް) ފާރާވާ ގޮތް ފަރާތްތަކަށް ދަންނަވާ.
9.	**ފަރާތްތަކާ ގުޅިގެން ތަކެތި ގަނެ ދިނުން**
9.1	ދ ފަރާތަކާ ގުޅިގެން ކަންކަމުގައި، ސަރުކާރުގެ ފައިސާ ހިއްސާ ކުރާ ގޮތުގައި ކަނޑައަޅާ ގޮތަށް ކަންކަން ކުރަންވާނެ. ފާސްކޮށް ކަނޑައަޅާ ގޮތަށް ކަންކަމުގައި ބައިވެރިވާ ފަރާތްތަކަށް ދަންނަވާ.
9.2	ކުރިއަށްގެންދާ ކަންތައްތަކުގައި 2ކޯ ކުރަ ފާސްކޮށްގެން ކުރަ ފައިދާ ހޯދުމަށް ދިރާސާ ކުރަންވާ ގޮތް ކަށަވަރުކުރުމަށް ކަނޑައަޅާ ގޮތް.
9.3	ފަރާތްތަކާ ގުޅިގެން ކަންކަމުގައި ބަދަލުގައި ދައްކާ ފައިސާ ދައްކާ ގޮތާ ގުޅިގެން ބަދަލުގައި ދެވޭ ތަކެތި ގަނެ ދިނުމާ ގުޅިގެން ކަނޑައަޅާ ގޮތް. ތަކެތި ގަނެ ދިނުމާ ގުޅިގެން ކަންކަމުގައި ބަދަލުގައި ދެވޭ ތަކެތި ގަނެ ދިނުމާ ގުޅިގެން 30 ދުވަހުގެ ތެރޭގައި ފަރާތްތަކަށް ދަންނަވާ.
9.4	ތަކެއްޗާ ގުޅިގެން ގަދަ ފަރާތްތަކުގައި ފަރާތްތަކާ ގުޅިގެން ކަންކަމުގައި ބަދަލުގައި ދެވޭ ތަކެތި ގަނެ ދިނުމާ ގުޅިގެން ކަންކަން ކުރަންވާ ގޮތް ކަނޑައަޅާ ގޮތް. ތަކެތި ގަނެ ދިނުމާ ގުޅިގެން ކަންކަމުގައި ބައިވެރިވާ ފަރާތްތަކަށް ދަންނަވާ.
9.5	ދ ފަރާތްތަކުގެ ތަކެތި ގަނެ ދިނުމާ ގުޅިގެން ކަންކަމުގައި ބަދަލުގައި ދެވޭ

10. <u>ދަސްކުރުމުގެ ތަފާތުކަންތައް</u>	
10.1	ހުށަހެޅުމަށް ފަހު ސްކޫލް ފަރާތުން - ކޯހުގެ ފީ 250،000.00ރ ތަކަށް ވަކި ދަށް 15% ·ހުށަހެޅުމަށް ފަހު ފަރާތުން ދައްކަންޖެހޭ ފީ ·ހުށަހެޅުމަށް ފަހު ފަރާތުން ދައްކަންޖެހޭ ފީ ކަނޑައެޅުމުގައި ކޯހުގެ ކުރިއަށްދިޔަ ދުވަސްތަކުގެ ގާއިދު "ހުށަހެޅުމަށް ފަހު ފަރާތުން ގެނެސްދޭ ކަންކަމުގެ ގާއިދު" ގެ ދަށުން ހިނގާ ކަންކަމާ ގުޅިގެން ދައްކަންޖެހޭ ފީ ·ހުށަހެޅުމަށް ފަހު ފަރާތުން ދައްކަންޖެހޭ ފީ ކަނޑައެޅުމުގައި ގެންގުޅޭ ގާއިދު

ڈیزائن ڈرائنگ 1 - ٹائپ ڈی مسجد





BEAM PLAN@ LEVEL 1&2

SCALE 1:100

0 0.5 1 2 3 4 5

IF IN DOUBT - ASK - DO NOT SCALE

THE CONTENTS OF THESE DRAWINGS ARE THE PROPERTY OF RIYAN PVT. LTD. AND SHALL NOT BE REPRODUCED OR DISCLOSED TO A THIRD PARTY WITHOUT THE EXPRESS WRITTEN CONSENT OF RIYAN PVT. LTD.

REV

PROJECT:
PROYOTYPE D MOSQUE
340 PAX

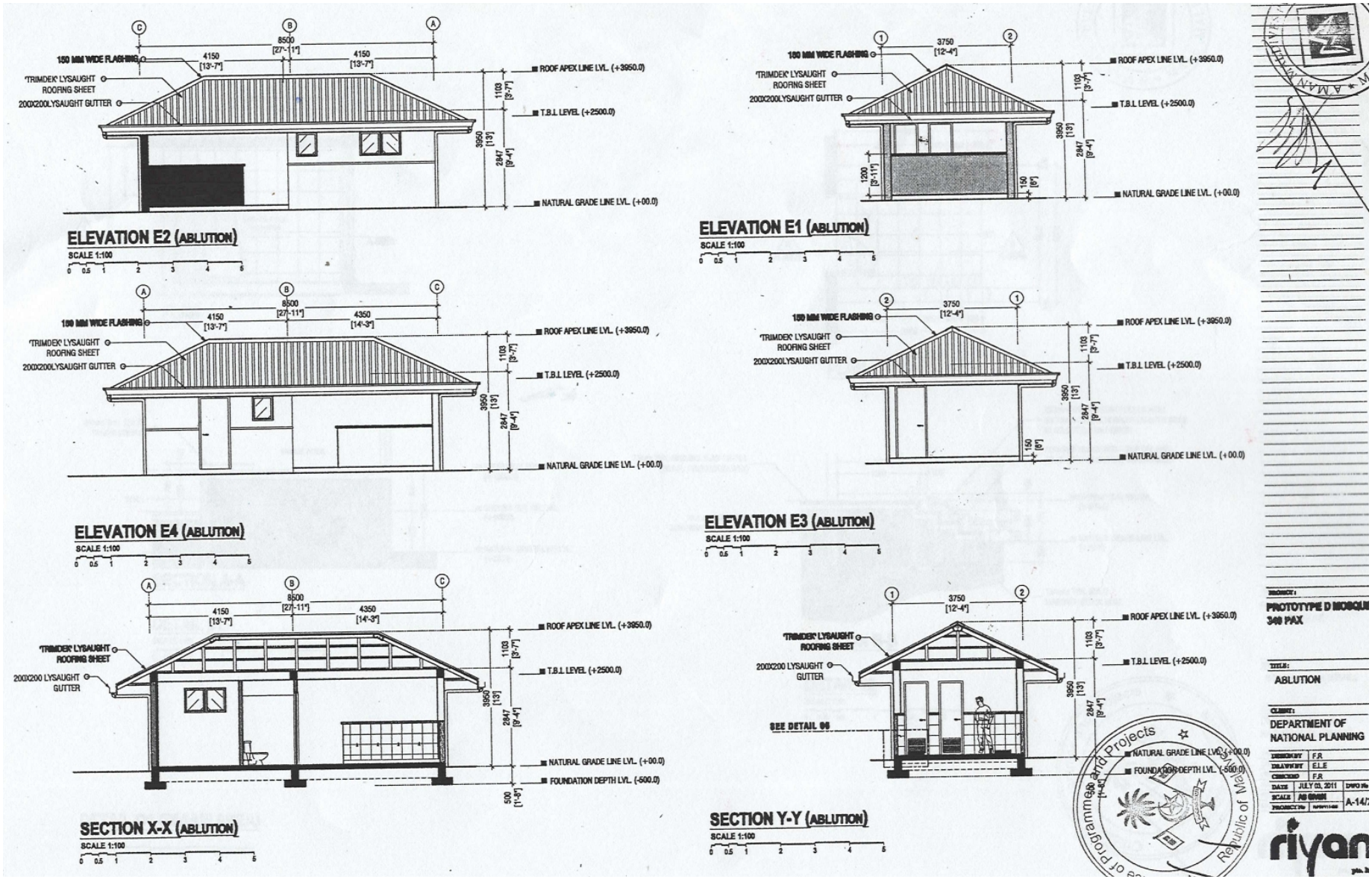
TITLE:
BEAM PLAN

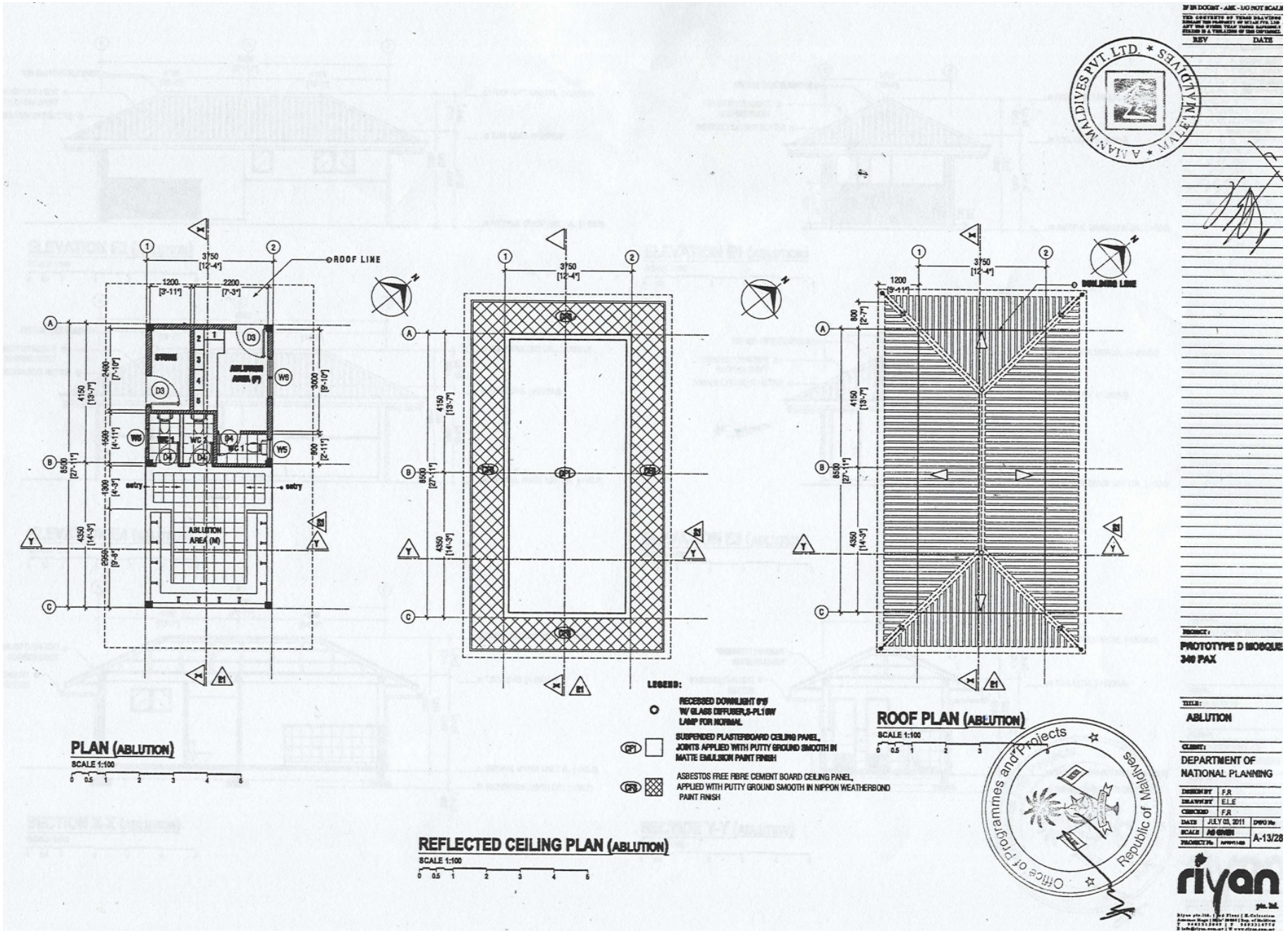
CLIENT:
DEPARTMENT OF
NATIONAL PLANNING

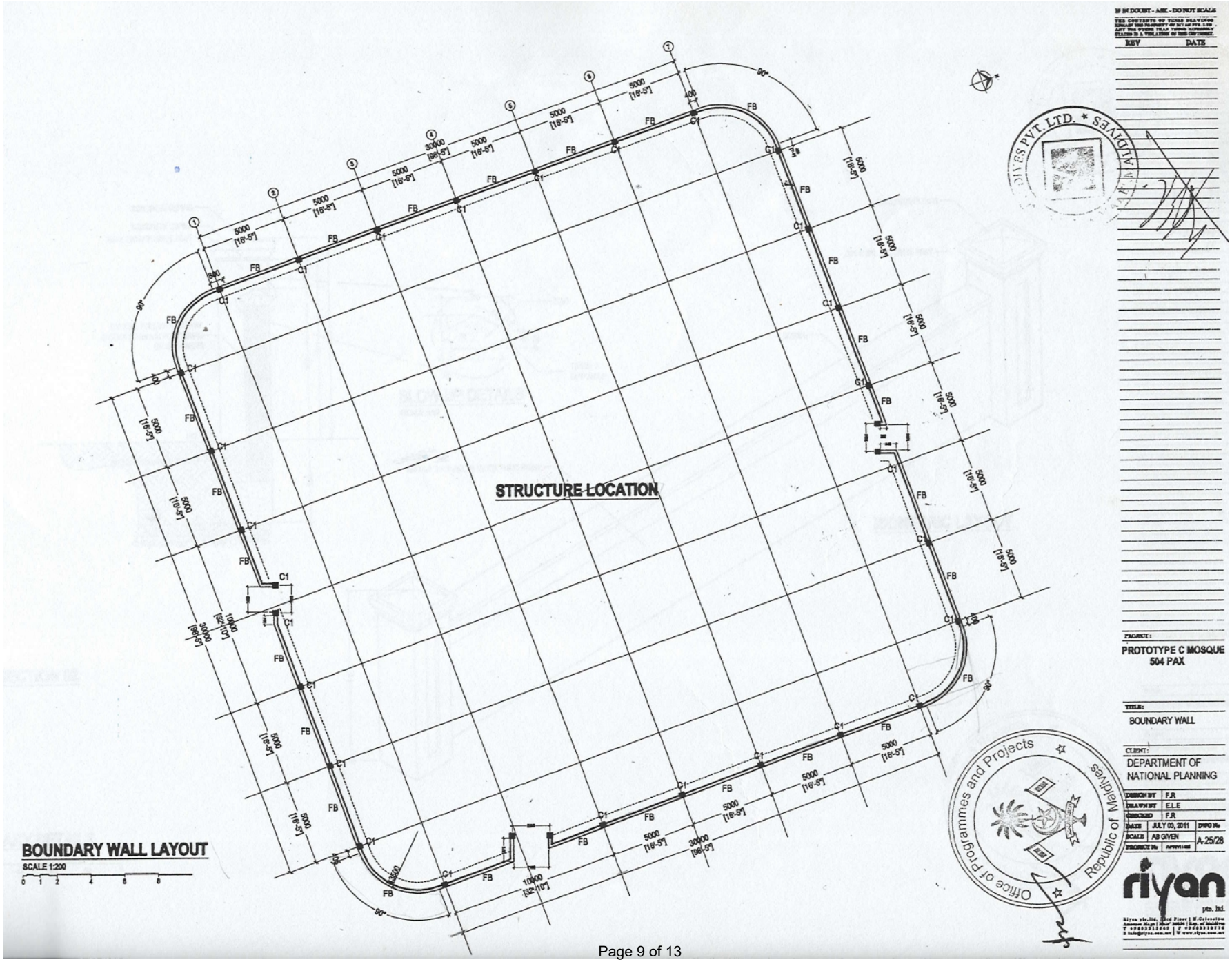
DESIGN BY	I.W.A
DRAWN BY	E.L.E
CHECKED	I.W.A
DATE	JULY 03, 2011
SCALE	AS GIVEN
PROJECT No	8-03

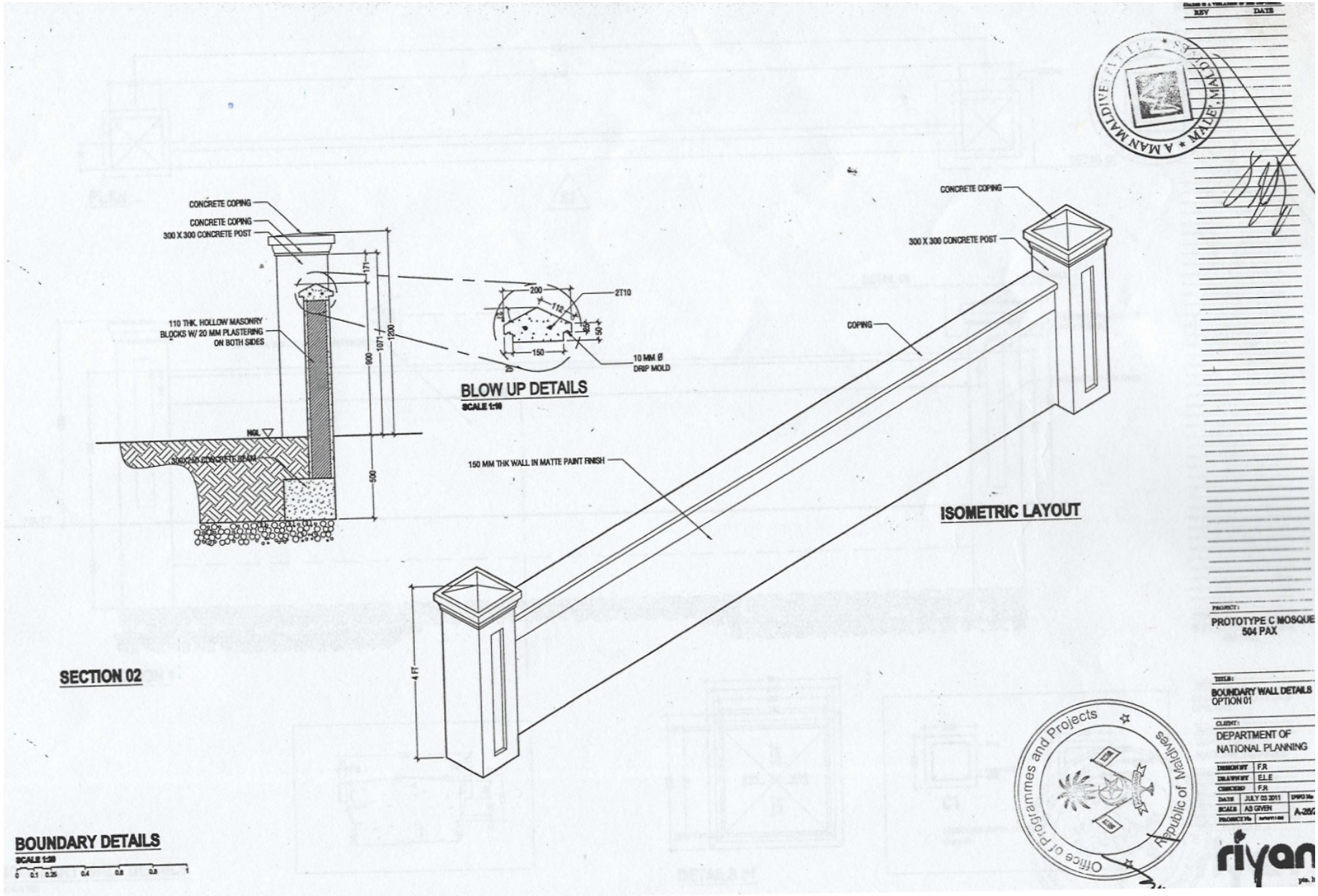
Office of Programmes and Projects

riyan


ELEVATION E2 (ABLUTION)
SCALE 1:100
150 MM WIDE FLASHING
'TRIMDEK' LYSAUGHT ROOFING SHEET
200X200LYSAUGHT GUTTER
ROOF APEX LINE LVL. (+3950.0)
T.B.L LEVEL (+2500.0)
NATURAL GRADE LINE LVL. (+00.0)
ELEVATION E1 (ABLUTION)
SCALE 1:100
ELEVATION E4 (ABLUTION)
SCALE 1:100
ELEVATION E3 (ABLUTION)
SCALE 1:100
SECTION X-X (ABLUTION)
SCALE 1:100
SECTION Y-Y (ABLUTION)
SCALE 1:100
SEE DETAIL 06
FOUNDATION DEPTH LVL. (-500.0)
PROTOTYPE D MOSQUE
340 PAX
ABLUTION
DEPARTMENT OF NATIONAL PLANNING
JULY 03, 2011
A-14/
riyan


ROOF LINE
3750 [12'-4"]
1200 [3'-11"]
2200 [7'-3"]
STORE
ABLUTION AREA (F)
ABLUTION AREA (M)
entry
entry
PLAN (ABLUTION)
SCALE 1:100
REFLECTED CEILING PLAN (ABLUTION)
SCALE 1:100
LEGEND:
RECESSED DOWNLIGHT 6"Ø W/ GLASS DIFFUSER,9-PL16W LAMP FOR NORMAL
SUSPENDED PLASTERBOARD CEILING PANEL, JOINTS APPLIED WITH PUTTY GROUND SMOOTH IN MATTE EMULSION PAINT FINISH
ASBESTOS FREE FIBRE CEMENT BOARD CEILING PANEL, APPLIED WITH PUTTY GROUND SMOOTH IN NIPPON WEATHERBOND PAINT FINISH
BUILDING LINE
ROOF PLAN (ABLUTION)
SCALE 1:100
PROTOTYPE D MOSQUE
340 PAX
ABLUTION
DEPARTMENT OF NATIONAL PLANNING
A-13/28
Office of Programmes and Projects
Republic of Maldives
ASIAN MALDIVES PVT. LTD. * MALE' *


STRUCTURE LOCATION
BOUNDARY WALL LAYOUT
SCALE 1:200
0 1 2 4 6 8
IF IN DOUBT - ASK - DO NOT SCALE
THE CONTENTS OF THESE DRAWINGS REMAIN THE PROPERTY OF RIYAN PVT. LTD. ANY USE OTHER THAN THOSE EXPRESSLY STATED IS A VIOLATION OF THE COPYRIGHT.
REV
DATE
PROJECT:
PROTOTYPE C MOSQUE
504 PAX
TITLE:
BOUNDARY WALL
CLIENT:
DEPARTMENT OF NATIONAL PLANNING
DESIGN BY F.R
DRAWN BY E.L.E
CHECKED F.R
DATE JULY 03, 2011
SCALE AS GIVEN
PROJECT No
DWG No
A-25/28
MALDIVES PVT. LTD.
Republic of Maldives
Office of Programmes and Projects
riyan
pte. ltd.


CONCRETE COPING
CONCRETE COPING
300 X 300 CONCRETE POST
110 THK. HOLLOW MASONRY BLOCKS W/ 20 MM PLASTERING ON BOTH SIDES
NGL
300X750 CONCRETE BEAM
171
900
1071
1200
500
200
112
2T10
50
150
10 MM Ø DRIP MOLD
BLOW UP DETAILS
SCALE 1:10
SECTION 02
CONCRETE COPING
300 X 300 CONCRETE POST
COPING
150 MM THK WALL IN MATTE PAINT FINISH
4 FT
ISOMETRIC LAYOUT
BOUNDARY DETAILS
SCALE 1:20
0 0.1 0.25 0.4 0.6 0.8 1
REV
DATE
PROJECT:
PROTOTYPE C MOSQUE
504 PAX
TITLE:
BOUNDARY WALL DETAILS
OPTION 01
CLIENT:
DEPARTMENT OF
NATIONAL PLANNING
DESIGNED F.R
DRAWN E.L.E
CHECKED F.R
DATE JULY 03 2011
SCALE AS GIVEN
A-350
riyan
A MAN MALDIVE MALE' MALDIVES
Office of Programmes and Projects
Republic of Maldives

ދާއިރާ ދ.ފ.ދ.ކ.ދ ދ.ދ.ދ.

ޕާކިން ހަރަދުގެ ފޯމް (ފަދަވަނަ 2)

ހަރަދުގެ ބާވަތް:	ފާސްކޯޑް ފްރޮމްއެ ކްރާ ކައުންސިލްގެ ތިލާ
ހަވާލާ ނަންބަރ:	ތ.ކ.ކ/ފާ ހ ފ/ކ ކ ކ/ތ ކ/ 2026/316/(IUL)
ތާރީޚް ހަމަވާ ގޮތް:	90/2026/316/(IUL)
ޕާކިން ހަރަދުގެ ތަފްޞީލް (ވާހަކަ ދަކްވާ)	
ނަން:	
ދަތުރުގައި ހަމަވި ހަރަދު:	

ތަކެތި

ހަވާލާ ނަންބަރ	ތަކެތި	ތަކެތި (ދިވެހިރާއްޖެ ނޫނީ)
	ހަވާލާ ކުރި ތަކެތި	
	ތަކެތި ލިބުނު ތަކެތި	
	ލިބުނު ބަދަލު	
	ޖުމްލަ:(.....)	

ދުވަސްތަކުގެ

ދުވަސްތަކުގެ ތަފްޞީލް (ހުޅުވާ ދުވަސްތަކުގެ ތާރީޚް)	ދުވަސް (.....)

ތަފާތުތައް

ދަތުރުގައި ހަމަވި ހަރަދުތަކާ/ވާހަކަ ދަކްވާ ބަދަލު، ތަފާތުވި ހިސާބު ލިޔުއްވާ ހަރަދުތަކުގެ ތަފްޞީލް ބަލައި ބަލައި ހުށަހަޅާ ދުވަހުގެ ކުރިން ދަތުރުގައި ހަމަވި ހަރަދުތަކާ / ބަދަލުތަކުގެ ތަފާތު ލިޔުއްވާ ހަރަދުތަކުގެ ލިޔުންތަކާ ލިބުނު ބަދަލު ހުށަހަޅާ ދުވަހުގެ ކުރިން ހުށަހަޅާ ދެވޭ ބަދަލު ދައުލަތަށް ދެއްކުމަށް ބަލައި ބަލައި ހުށަހަޅާ ދަތުރުގައި ހަމަވި ހަރަދުތަކާ ބަދަލުތަކުގެ ތަފާތު ދައްކަންވާ ގޮތް.

ނަން:		
ގުޅުން:		
ތަރިއްޔާ ނަންބަރ:		
ސޮއި:		ތާރީޚް:

ނޯޓް: ލ ފުރިހަމަ ކުރާނީ ދަތުރުގައި ގެންދާ ބަދަލުގެ ތަފާތު ބަލައި ގެންދާ ފަރާތުން.

ކުށްވެރިކަމުގެ (ބަދަލުގައި 3)

ތިރީގައި ބަންދުކުރުމުގެ ކާބަފާ ހުރިހާ ކަންކަމެއްގެ ތެރެއިން ކޮންކަމެއްގެ ދަށުން ކާބަފާ ދެއްކުމަށް ކުށްވެރިވާ ކަންކަމެއް ކަށަވަރުކުރުމަށް ކުށްވެރިކަމުގެ ދަށުން ކާބަފާ ދެއްކުމަށް √
ކަށަވަރުގައި ނުވާ ތިރީގައި ކާބަފާ ދެއްކުމަށް ކުށްވެރިކަމުގެ X

#	ކަށަވަރު ތިރީގައި	ތިރީގައި ކުށްވެރިކަމުގެ	ކާބަފާ ދެއްކުމުގެ ކުށްވެރިކަމުގެ
1	ފުރިހަމަ ކަށަވަރު ތިރީގައި ކުށްވެރިކަމުގެ ދާއިރާ		
2	ފުރިހަމަ ކަށަވަރު ތިރީގައި ކާބަފާ ދެއްކުމުގެ		
3	ތިރީގައި ބަލައިގެންފި ނަމަ ފުރިހަމަ ކަށަވަރު ދިނުމުގެ ކަށަ		
4	ތިރީ ކަންތައްތަކާ (ތިރީގައި ބަންދުކުރުމުގެ 18 ގަދ ތަނުގައި ކަންތައްތަކަށް)		
5	ދިވެހިރާއްޖޭގެ ބަލައިގެންދާ ކަންތައް ދުއްވުމުގެ ކަށަ (ދިވެހިރާއްޖޭގެ ކާބަފާ ދެއްކުމަށް)		
6	ފައިސާ ދައްކާ ބަލައިގެންދާ ތާރީޚުގެ (TAX CLEARANCE REPORT)ގެ ކަށަ		
7	ތިރީގައި ބުނެފައިވާ ކޮންމެ ކަމެއް ކަށަވަރުކުރުމަށް ތިރީގައި ކުށްވެރިކަމުގެ ދާއިރާ ތެރެއިން ފާސްކުރުމުގެ ކަންތައް ދިނުމަށް.		
ނޯޓް: ތިރީގައި ކުށްވެރިކަމުގެ ގޮތުގައި ބަލައިގެންދާ ފަރާތުގެ ތަފާތު ކަންތައްތަކާ ގުޅޭ ކަންކަމުގައި ކުށްވެރިކަމުގެ ދާއިރާ ތެރެއިން ކަށަވަރުކުރުމަށް ތިރީގައި ކުށްވެރިކަމުގެ ދާއިރާ ތެރެއިން ކަށަވަރުކުރުމަށް ކަށަ ދެއްކުމަށް ކުށްވެރިކަމުގެ ދާއިރާ ތެރެއިން ކަށަވަރުކުރުމަށް ތިރީގައި ކުށްވެރިކަމުގެ ދާއިރާ ތެރެއިން ކަށަ ދެއްކުމަށް.			