ﷺ ﷺ

ﷺ ﷺ ﷺ

ނޯޓިސް 1-

ޕްރޮޖެކްޓް ސަމްރީ

1	(ހ)	ކުންފުނީގެ ނަން:	ތަކެއްގާ ގުޅުންހުރި ބައި ބަދަލުކުރުމުގެ ފަރާތްތަކުން ހުށަހަޅާ ތަކެތި ގަތުމާ ގުޅޭ ފަރާތްތައް ހޯދުމަށްޓަކައި ފާހަގަ ގަތުމުގެ ނޯޓިސް
		ބިޑްގެ ނަންބަރ:	GS204/NS/IUL/2026/16
		ކުންފުނީގެ ނަންބަރ:	05/2026
		ބިޑްގެ ތާރީޚ:	10 ނޮވެމްބަރ 2026
2	(ހ)	1- ތަކެތި ގަތުމުގެ ކޮންޓްރެކްޓް ސައިނިންގ ކުރުމަށް ކުންފުނީގެ ކަނޑައެޅިފައިވާ ގަޑީގައި ބަދަލުކުރުން.	
3	(ހ)	ކޮންޓްރެކްޓް ހަވާލުކުރާ ތާރީޚ: "ބިޑް ބަލައިގަތުމުގެ ފޯމ" ގެ ލިންކް: https://forms.gle/oY8rdypPRJh6AZPCA ފުރިހަމަ: 10 ނޮވެމްބަރ 2026 ވާ ހޯމަ 17 ނޮވެމްބަރ 2026 ގެ 13:00 ގެ ކުރިން	
4	(ހ)	ބިޑް ބޭނުންކުރާ ގޮތާ ގުޅޭ ތަފްޞީލް ގަޑި: - ތާރީޚ: - ތަން: -	
5	(ހ)	ތަފްޞީލް ހޯދަން ގުޅަންވާ ފަރާތް: ނަން: ތަކެއްގާ ގުޅުންހުރި ބައި ފޯނު ނަންބަރ: 7900920 ބްރައުޒް ކުރެވޭ ލިންކް: admin@nadellaschool.edu.mv ބަލައިގަންނަ ގޮތް: 26 ނޮވެމްބަރ 2026، 13:00 ގެ ކުރިން	
6	(ހ)	ބިޑް ހުށަހަޅާ ގޮތް ތަން: ތަކެއްގާ ގުޅުންހުރި ، ފުރިހަމަ ކޮށް ތާރީޚ: 26 ނޮވެމްބަރ 2026 ގަޑި: ކުރިން 13:00	

7	(ހ)	ވިލާތް ނަންބަރ: ތަކެއް: ދަނޑުގާ ހުވާނު ، ފުރިހަމަ ކުރުމަށް ތާރީޚް: 26 ނޮވެމްބަރ 2026 ވަގުތު: ގަނޑު ގަޑިއިރުވަރު ގަޑި: 13:00

2- ހުށަހެޅުން

ވިލާތް ނަންބަރ ފާސްކޮށްދިނުމާ ބެހޭ ގޮތުގެ ތަފްޞީލު

ގެނައުން	1.	(ހ) ދި ވިލާތް ކަންކަން ހިންގާ ބަޔަކު ތަކެއް ގަނެ ނުވަތަ ކުލި ދައްކާ ހިންގާ ކަންކަމުގެ ކޮންޓްރެކްޓް ފޯރުކޮށްދިނުމަށް ފާސްކުރަންވާ ވިލާތް ނަންބަރ ހުށަހަޅަންވާނެ ގޮތް.
ވިލާތް ކައުންސިލްގެ ފާސްކުރުން	2.	(ހ) ދި ވިލާތް ނަންބަރ، ވިލާތް ނަންބަރ ހުށަހަޅާ ފަރާތަށް، ވިލާތް ގަނެ ނުވަތަ ކުލި ދައްކާ ހިންގާ ކަންކަމުގެ ގޮތުގައި ކައުންސިލްގެ (ފައިނޭންސް ކޮމްޓީ:18/2014) ން ފާސްކުރާ ގޮތުގެ ކައުންސިލް ކަންކަމުގެ ގޮތުގައި ފާސްކުރަންވާ ގޮތް.
		(ސ) ވިލާތް ނަންބަރ ހުށަހަޅާ ފަރާތުގެ ތަފްޞީލު ކަނޑައެޅުމަށް ކަންކަން ބަލާ ކައުންސިލްގެ ކޮމިޓީ ކަމަށް ވިލާތް ނަންބަރ ހުށަހަޅާ ފަރާތަށް ދަންނަވާ ގޮތް.
ވިލާތް ކައުންސިލް ފާސްކުރުން	3.	(ހ) ދި ވިލާތް ކައުންސިލް ގަނެ ނުވަތަ ކުލި ދައްކާ ހިންގާ ކަންކަމުގެ ކޮންޓްރެކްޓް ހަވާލުކުރުމަށް ކައުންސިލް ކަންކަން ބަލާ ކޮމިޓީ ކަމަށް ވިލާތް ނަންބަރ ހުށަހަޅާ ފަރާތަށް ދަންނަވާ ގޮތް.
ވިލާތް ފާސްކުރުމުގެ ގޮތް	4.	(ހ) ވިލާތް ފާސްކުރުމަށް ކައުންސިލްގެ ވިލާތް ގެންދާ ދުވަހުގެ 1 ދަރަނި، ވިލާތް ގަނެ ނުވަތަ ކުލި ދައްކާ ހިންގާ ކަންކަމުގެ ގޮތުގައި ކަނޑައެޅުނު ދަރަނި ވިލާތް ހުށަހަޅާ ފަރާތުން ކައުންސިލްގެ ބޭންކް ގަނޑަށް ބަލައިގަތުމަށް ކަނޑައެޅުން.
		(ސ) ވިލާތް ފާސްކުރުމުގެ ދަށުވެރިކަން ދުވަހު ކައުންސިލްގެ ކަންކަން ބަލާ ކޮމިޓީ ކަމަށް ވިލާތް ނަންބަރ ހުށަހަޅާ ފަރާތަށް ދަންނަވާ ގޮތް.
		(ރ) ވިލާތް ގަނެ ނުވަތަ ކުލި ދައްކާ ހިންގާ ކަންކަމުގެ ގޮތުގައި ވިލާތް ނަންބަރ ހުށަހަޅާ ފަރާތަށް ދަންނަވާ ގޮތް.
		(ބ) ވިލާތް ގަނެ ނުވަތަ ކުލި ދައްކާ ހިންގާ ކަންކަމުގެ ގޮތުގައި ވިލާތް ނަންބަރ ހުށަހަޅާ ފަރާތަށް ދަންނަވާ ގޮތް.

ވަގުތުކޮށް ހިއްކައިދިނުން 5. (ހ) ތިލަދުންމަތީ ހާދިސާ ކުރިއަށް ގެންދާ ކަންތައް ހިންގުމަށް ގަވާއިދު ތަކެއް ހަދާ ގޮތުން ވަގުތުކޮށް ހިއްކައިދިނުމަށް ގަވާއިދު ތަކެއް ހަދާ ގޮތުން "ގަވާ ހިއްކައިދިން" ގެ ކަންތައް ކުރިއަށް ގެންދާނެ ގޮތް ކަށަވަރު ކުރުން.

(ށ) ގާނޫނުގެ ދަށުން ހަދާ ގަވާއިދުތަކުގެ ދަށުން ވަގުތުކޮށް ހިއްކައިދިނުމަށް ގަވާއިދު ތަކެއް ހަދާ ގޮތުން "ގަވާ ހިއްކައިދިން" ގެ ކަންތައް ކުރިއަށް ގެންދާ ގޮތް ކަށަވަރު ކުރުން.

(ނ) ކެނެޑާ ސަރުކާރުގެ ބަޖެޓުގެ ދަށުން ވަގުތުކޮށް ހިއްކައިދިނުމަށް ގަވާއިދު ތަކެއް ހަދާ ގޮތުން ވަގުތުކޮށް ހިއްކައިދިނުމަށް ގަވާއިދު ތަކެއް ހަދާ ގޮތުން "ގަވާ ހިއްކައިދިން" ގެ ކަންތައް ކުރިއަށް ގެންދާ ގޮތް ކަށަވަރު ކުރުން.

(ރ) ގަވާދިނ ވިދާލައިގެންދާ ބަލިކަމުގެ ކަންތައް ހިންގުމަށް ގަވާއިދު ތަކެއް ހަދާ ގޮތުން ވަގުތުކޮށް ހިއްކައިދިނުމަށް ގަވާއިދު ތަކެއް ހަދާ ގޮތުން "ގަވާ ހިއްކައިދިން" ގެ ކަންތައް ކުރިއަށް ގެންދާ ގޮތް ކަށަވަރު ކުރުން.

(ބ) ގަވާދިނ ދެމަހުގެ ތެރޭ، ގަވާ ހިއްކައިދިނުމަށް ބަލާ ގޮތުގައި ކުރިއަށް ގެންދާ ކަންތައް ހިންގުމަށް ގަވާއިދު ތަކެއް ހަދާ ގޮތުގައި ކުރިއަށް ގެންދާ ކަންތައް ހިންގުމަށް ގަވާއިދު ތަކެއް ހަދާ ގޮތް ކަށަވަރު ކުރުން.

ކުރަންޏާ ވަގުތުކޮށް ތަކެއް 6. (ހ) ވަގުތުކޮށް ހިއްކައިދިނުމަށް ބާއްވާ ގަވާ ހިއްކައިދިނުމުގައި ކުރަންޏާ 1 (ހަތަރު) ވަގުތު. ތަކެއް ވަގުތުކޮށް ލިބި ވަގުތު ތަކެއް ގަވާ ހިއްކައިދިނުން ކުރަންޏާ ގޮތަކަށް ކުރަން ވަގުތުކޮށް ފަހިކުރުން.

ވަގުތު ތަކެއް ހިއްކައިދިނުމުގެ ގޮތް 7. (ހ) ވަގުތު ތަކެއް ހިއްކައިދިނުމަށް ކުރަންޏާ ގަވާ ހިއްކައިދިނުން ކުރަންޏާ ގޮތަކަށް ކުރަން. ހިއްކައިދިނުން ހިނގާ ގޮތް ވަގުތުކޮށް ކުރަންޏާ ގަވާ ހިއްކައިދިނުމަށް ތަކެއް ހަދާ ގޮތް ކަށަވަރު ކުރުން.

ތަކެއް ހިއްކައިދިނުން 8. (ހ) ވަގުތު ކުރަންޏާ ގަވާ ހިއްކައިދިނުމަށް، ހިއްކައިދިނުމުގެ ކުރިން ތަކެއް ހިއްކައިދިނުމަށް ބަލާ ގޮތް ކަށަވަރު ކުރުން. ހިއްކައިދިނުމުގެ ކުރިން ތަކެއް ހިއްކައިދިނުމަށް ބަލާ ގޮތް ކަށަވަރު ކުރުން. ހިއްކައިދިނުމުގެ ކުރިން ތަކެއް ހިއްކައިދިނުމަށް ބަލާ ގޮތް ކަށަވަރު ކުރުން.

(ށ) ހ ދ ގ ގ ގ

ކުރިއަށް ގެންދިއުން.

(ށ) ދިވެ ދާދިފަހުން ހުށަހަޅާ (ނ) ގައި ބަޔާންކޮށްފައިވާ ތަކެއްޗާ/ތަކެތީގެ ގޮތުގައި ކުރިއަށް ގެންދާ ކަންތައްތަކާ ގުޅިގެން ކުރިއަށް ގެންދާ ކަންތައްތައް.

9. ތަކެއްޗާ ގުޅޭގޮތުން ހުށަހަޅާ ލިޔުންތައް

(ނ) ތަކެއްޗާ ގުޅިގެންވާ ލިޔުންތަކުގައި ހިމެނޭ ލިޔުންތަކަކީ، ތިރީގައިވާ ލިޔުންތަކެވެ.

1. ތަކެއްޗުގެ ލިސްޓު

2. ތަކެއްޗާ ގުޅޭ ގަންނަ/ވިއްކާ ބަދަލުތަކުގެ ތަފްޞީލު

3. ތަކެއްޗުގެ/ހަދަމުންދާ/ހަދާފައިވާ ގޮތާ ގުޅޭ ތަފްޞީލު

4. ތަކެއްޗާ ގުޅޭ ލިޔެކިޔުންތައް

10. ތަކެއްޗާ ބަލައިގަންނަ ބަދަލުތަކުގެ ތަފްޞީލު

(ނ) ތަކެއްޗާ ގުޅިގެންވާ ބަދަލުތަކުގައި ބަލައިގަންނަ ތަކެއްޗާ ގުޅޭ ތަފްޞީލުތަކާ ގުޅިގެން ތަކެއްޗާ ގުޅޭ ގަންނަ/ވިއްކާ ބަދަލުތަކުގެ ތަފްޞީލު ބަލައިގަންނަ ތަކެއްޗުގެ ތަފްޞީލު ހުށަހަޅަންވާނެ.

(ނ) ތަކެއްޗާ ގުޅޭ ބަލައިގަންނަ ތަކެއްޗާ ގުޅޭ ތަފްޞީލުތަކުގައި ބަލައިގަންނަ ތަކެއްޗުގެ ތަފްޞީލު، ތަކެއްޗާ ގުޅޭ ގަންނަ/ވިއްކާ ބަދަލުގެ ތަފްޞީލު، ތަކެއްޗާ ގުޅޭ ގަންނަ/ވިއްކާ ބަދަލުގެ ތަފްޞީލުގައި ބަލައިގަންނަ ތަކެއްޗާ ގުޅޭ ތަފްޞީލު ހުށަހަޅަންވާނެ.

(ނ) ތަކެއްޗާ ގުޅޭ ބަލައިގަންނަ ތަކެއްޗާ ގުޅޭ ތަފްޞީލުތަކުގައި ބަލައިގަންނަ ތަކެއްޗާ ގުޅޭ ގަންނަ/ވިއްކާ ބަދަލުގެ ތަފްޞީލު ހުށަހަޅަންވާނެ.

11. ތަކެއްޗާ ގުޅޭ ކަންތައްތައް

(ނ) ތަކެއްޗާ ގުޅޭ ކަންތައްތަކުގެ ތެރެއިން ތަކެއްޗާ ގުޅޭ ކަންތައްތަކާ ގުޅިގެން ތަކެއްޗާ ގުޅޭ ގަންނަ/ވިއްކާ ބަދަލުގެ ތަފްޞީލު ހުށަހަޅާ ގޮތުގައި "ތަކެއްޗުގެ ލިސްޓު" ގައި ބަޔާންކޮށްދިނުން.

(ނ) ތަކެއްޗާ ގުޅޭ ކަންތައްތަކުގެ ތެރެއިން ތަކެއްޗާ ގުޅޭ ގަންނަ/ވިއްކާ ބަދަލުގެ ތަފްޞީލު ހުށަހަޅާ ގޮތުގައި ކުރިއަށް ގެންދާ ކަންތައްތަކާ ގުޅިގެން ކުރިއަށް ގެންދާ ކަންތައްތަކާ ގުޅިގެން ބަދަލުތަކެއް ގެނައުމުގެ ފަރާތުން ހުށަހަޅާ ފަންނީ ލިޔުންތައް

(ނ) ތަކެއްޗާ ގުޅޭ ކަންތައްތަކުގެ ތެރެއިން ތަކެއްޗާ ގުޅޭ ގަންނަ/ވިއްކާ ބަދަލުގެ ތަފްޞީލު ހުށަހަޅާ ގޮތުގައި ތަކެއްޗާ ގުޅޭ ގަންނަ/ވިއްކާ ބަދަލުގެ ތަފްޞީލުގައި ބަލައިގަންނަ ތަކެއްޗާ ގުޅޭ ތަފްޞީލު ހުށަހަޅަންވާނެ.

12. ތަކެއްޗާ ގުޅޭ ގަންނަ/ވިއްކާ ބަދަލު

(ނ) ތަކެއްޗާ ގުޅޭ ގަންނަ/ވިއްކާ ބަދަލުތަކުގެ ތަފްޞީލު ހުށަހަޅާ ގޮތުގައި ގަންނަ/ވިއްކާ (ފަސް/ތިން)

ކުރަންވާނެ.

(ދ) ހިދުމަތްތެރިއަކު ވަކިކުރުމުގެ ކުރިން ތިއްބެވި ކަންތައް ހިނގާ ގޮތް ބަލައި ބަލައިގަތުމަށް ކަނޑައަޅާ ގޮތް ހަމަ ހަމަ ހިދުމަތްތެރިއާ ދެކޮޅަށް ބަދަލުތަކެއް ގެނައުމަށް ދެ ފަރާތަށް ހުއްދަ ދިނުން.

13. **ވަކިކުރުމުގެ ކާނޫނީ ގޮތް**

(ހ) ވަކިކުރުމުގެ ގަޑިގަނޑު ހަމަވާ ހިދުމަތްތެރިއަކު ތަރައްގީ ދީފައިވާ ވަކިކުރެވިދާނެ ގޮތަށް ވަކިކުރުމުގެ ނޯޓިހެއް ދިނުން. ތަނަވަސް ވަކިކުރުމުގެ ނޯޓިހުގައި ވަކިކުރުމުގެ ސަބަބު ހާމަކުރަންވާނެ ކަމަށާއި، ވަކިކުރުމުގެ ނޯޓިހު ދިނުމުގެ ދުވަހު ވަކިކުރުން ކަނޑައަޅާ ދުވަހު ދެމެދު ދުވަސް ދިހަ ދުވަހުގެ ދަށުގައި ނުވާ ގޮތަށް

(ކ) ހުށަހެޅުނު ފަރާތުގެ ކުންފުނި ހިންގާ ގޮތާ ގުޅިގެން ކަންކަމާ ބެހޭ ތަފާތު ބަޔާންތައް ދެނެގަތުމަށް ފަރާތުގެ ކުންފުނީގެ ބޯޑު ބައްދަލުގައި ބައިވެރިވާ ބައެއް ބޯޑު ބައްދަލުގައި ބައިވެރިވުމަށް ބޭނުންވާ ގޮތް ބަލައި ގަތުން.

19. ފަރާތް ހޮޅުއްވުން (ހ) ފަރާތް ހޮޅުއްވުމުގެ ކުރިން ދަންނަވައި ހުށަހެޅުން. ފަރާތް ހޮޅުއްވުމަށް ކުރިން ދަންނަވާ ގޮތް ތަފާތު ވާނަމަ، ކޮންމެ ގޮތަކަށް ދަންނަވާ ގޮތް ބަލައި ގަތުން.

(ށ) ފަރާތް ހޮޅުއްވުމުގެ ކުރިން ދަންނަވާ ގޮތާ ގުޅިގެން ކަންކަމާ ބެހޭ ތަފާތު ބަޔާންތައް ދެނެގަތުމަށް ފަރާތުގެ ކުންފުނީގެ ބޯޑު ބައްދަލުގައި ބައިވެރިވާ ބައެއް ބޯޑު ބައްދަލުގައި ބައިވެރިވުމަށް ބޭނުންވާ ގޮތް ބަލައި ގަތުން.

(ނ) ފަރާތް ހޮޅުއްވުމުގެ ކުރިން ދަންނަވާ ގޮތާ ގުޅިގެން ކަންކަމާ ބެހޭ ތަފާތު ބަޔާންތައް ދެނެގަތުމަށް ފަރާތުގެ ކުންފުނީގެ ބޯޑު ބައްދަލުގައި ބައިވެރިވާ ބައެއް ބޯޑު ބައްދަލުގައި ބައިވެރިވުމަށް ބޭނުންވާ ގޮތް ބަލައި ގަތުން.

(ރ) ފަރާތް ހޮޅުއްވުމުގެ ކުރިން ދަންނަވާ ގޮތާ ގުޅިގެން ކަންކަމާ ބެހޭ ތަފާތު ބަޔާންތައް ދެނެގަތުމަށް ފަރާތުގެ ކުންފުނީގެ ބޯޑު ބައްދަލުގައި ބައިވެރިވާ ބައެއް ބޯޑު ބައްދަލުގައި ބައިވެރިވުމަށް ބޭނުންވާ ގޮތް ބަލައި ގަތުން.

(ބ) ފަރާތް ހޮޅުއްވުމުގެ ކުރިން ދަންނަވާ ގޮތާ ގުޅިގެން ކަންކަމާ ބެހޭ ތަފާތު ބަޔާންތައް ދެނެގަތުމަށް ފަރާތުގެ ކުންފުނީގެ ބޯޑު ބައްދަލުގައި ބައިވެރިވާ ބައެއް ބޯޑު ބައްދަލުގައި ބައިވެރިވުމަށް ބޭނުންވާ ގޮތް ބަލައި ގަތުން.

20. ފަރާތް ހޮޅުއްވުމުގެ ކުރިން ދަންނަވާ ގޮތާ ގުޅިގެން ކަންކަމާ ބެހޭ ތަފާތު ބަޔާންތައް ދެނެގަތުމަށް ފަރާތުގެ ކުންފުނީގެ ބޯޑު ބައްދަލުގައި ބައިވެރިވާ ބައެއް ބޯޑު ބައްދަލުގައި ބައިވެރިވުމަށް ބޭނުންވާ ގޮތް ބަލައި ގަތުން.

(ހ) ފަރާތް ހޮޅުއްވުމުގެ ކުރިން ދަންނަވާ ގޮތާ ގުޅިގެން ކަންކަމާ ބެހޭ ތަފާތު ބަޔާންތައް ދެނެގަތުމަށް ފަރާތުގެ ކުންފުނީގެ ބޯޑު ބައްދަލުގައި ބައިވެރިވާ ބައެއް ބޯޑު ބައްދަލުގައި ބައިވެރިވުމަށް ބޭނުންވާ ގޮތް ބަލައި ގަތުން.

(ށ) ފަރާތް ހޮޅުއްވުމުގެ ކުރިން ދަންނަވާ ގޮތާ ގުޅިގެން ކަންކަމާ ބެހޭ ތަފާތު ބަޔާންތައް ދެނެގަތުމަށް ފަރާތުގެ ކުންފުނީގެ ބޯޑު ބައްދަލުގައި ބައިވެރިވާ ބައެއް ބޯޑު ބައްދަލުގައި ބައިވެރިވުމަށް ބޭނުންވާ ގޮތް ބަލައި ގަތުން.

(ނ) ފަރާތް ހޮޅުއްވުމުގެ ކުރިން ދަންނަވާ ގޮތާ ގުޅިގެން ކަންކަމާ ބެހޭ ތަފާތު ބަޔާންތައް ދެނެގަތުމަށް ފަރާތުގެ ކުންފުނީގެ ބޯޑު ބައްދަލުގައި ބައިވެރިވާ ބައެއް ބޯޑު ބައްދަލުގައި ބައިވެރިވުމަށް ބޭނުންވާ ގޮތް ބަލައި ގަތުން.

(ރ) ފަރާތް ހޮޅުއްވުމުގެ ކުރިން ދަންނަވާ ގޮތާ ގުޅިގެން ކަންކަމާ ބެހޭ ތަފާތު ބަޔާންތައް ދެނެގަތުމަށް ފަރާތުގެ ކުންފުނީގެ ބޯޑު ބައްދަލުގައި ބައިވެރިވާ ބައެއް ބޯޑު ބައްދަލުގައި ބައިވެރިވުމަށް ބޭނުންވާ ގޮތް ބަލައި ގަތުން.

(ބ) ފަރާތް ހޮޅުއްވުމުގެ ކުރިން ދަންނަވާ ގޮތާ ގުޅިގެން ކަންކަމާ ބެހޭ ތަފާތު ބަޔާންތައް ދެނެގަތުމަށް ފަރާތުގެ ކުންފުނީގެ ބޯޑު ބައްދަލުގައި ބައިވެރިވާ ބައެއް ބޯޑު ބައްދަލުގައި ބައިވެރިވުމަށް ބޭނުންވާ ގޮތް ބަލައި ގަތުން.

21. ދުވަހުގެ ފަރާތް ހޮޅުއްވުން ހުށަހެޅުނު ފަރާތް ހޮޅުއްވުމުގެ ކުރިން ދަންނަވާ ގޮތާ ގުޅިގެން ކަންކަމާ ބެހޭ ތަފާތު ބަޔާންތައް ދެނެގަތުމަށް ފަރާތުގެ ކުންފުނީގެ ބޯޑު ބައްދަލުގައި ބައިވެރިވާ ބައެއް ބޯޑު ބައްދަލުގައި ބައިވެރިވުމަށް ބޭނުންވާ ގޮތް ބަލައި ގަތުން.

22. ފަރާތް ހުއްޓުން (ހ) ފަރާތް ހުއްޓުމުގެ ކުރިން ދަންނަވާ ގޮތާ ގުޅިގެން ކަންކަމާ ބެހޭ ތަފާތު ބަޔާންތައް ދެނެގަތުމަށް ފަރާތުގެ ކުންފުނީގެ ބޯޑު ބައްދަލުގައި ބައިވެރިވާ ބައެއް ބޯޑު ބައްދަލުގައި ބައިވެރިވުމަށް ބޭނުންވާ ގޮތް ބަލައި ގަތުން.

(ށ) ފަރާތް ހުއްޓުން ހުށަހެޅުނު ފަރާތް ހުއްޓުމުގެ ކުރިން ދަންނަވާ ގޮތާ ގުޅިގެން ކަންކަމާ ބެހޭ ތަފާތު ބަޔާންތައް ދެނެގަތުމަށް ފަރާތުގެ ކުންފުނީގެ ބޯޑު ބައްދަލުގައި ބައިވެރިވާ ބައެއް ބޯޑު ބައްދަލުގައި ބައިވެރިވުމަށް ބޭނުންވާ ގޮތް ބަލައި ގަތުން.

ހުއްދަ ދިނުމާ ބާޠިލުކުރުން	23.	(ހ)	ކޮންޓްރެކްޓަރުގެ ތަފާތު ގޮތްތަކުގެ ދަށުން ހުއްދަ ދިނުމަށް ބާރުގެ ގޮތުގައި ތަކެތި ގަތުމުގެ ކޮމިޓީ ކަމަށް ކަނޑައަޅާ ފާސްކުރެވިފައިވާ ގަވާއިދު ދަށުގައި ކަންތައް ކުރަންވާނެ ގޮތް ތަކެތި ގަތުމުގެ ކޮމިޓީ ކަމަށް ކަނޑައަޅާ ފާސްކުރެވިފައިވާ ގަވާއިދުގެ ދަށުގައި ކަންތައް ކުރަންވާނެ ގޮތް
		(ށ)	ތަކެތި ގަތުމުގެ ގަވާއިދުގެ ދަށުގައި ކަންތައް ކުރަންވާ ގޮތް ބަދަލުކުރުމަށް ބާރުގެ ގޮތުގައި ގަވާއިދުގެ ދަށުގައި ކަންތައް ކުރަންވާ ގޮތް
ކޮންޓްރެކްޓް ބާޠިލުކުރުމާ ކޮންޓްރެކްޓް ހުއްދަ ހިފެހެއްޓުން	24.	(ހ)	ކޮންޓްރެކްޓް ބާޠިލުކުރުމަށް ކުންފުނިން ދެއްކި ގަސްދު ފައިސާ ދައްކާ ގޮތް ކަނޑައަޅާ ފާސްކުރެވިފައިވާ ގަވާއިދު ދަށުގައި ކަންތައް ކުރަންވާ ގޮތް 1- ކޮންޓްރެކްޓް ބާޠިލުކުރުމަށް ގަސްދުވާ ފައިސާ 2- ކުންފުނީގެ ފަރާތުން ދެއްކުމަށް ކުންފުނިން ގަސްދުވާ ފައިސާ 3- ކޮންޓްރެކްޓް ފުރިހަމަ ނުކުރުމުގެ ސަބަބުން ކުންފުނިން ކޮންޓްރެކްޓް ހުއްދަ ހިފެހެއްޓުން (ކޮންޓްރެކްޓް ބާޠިލުކުރުން)
ކޮންޓްރެކްޓް ފާސްކުރުން	25.	(ހ)	ކޮންޓްރެކްޓް ބަލަހައްޓަންޖެހޭ ބައެއް ކަންކަން ކޮންޓްރެކްޓް ފާސްކުރުމުގެ ކުރިން ކުންފުނިން ފުރިހަމަ ކުރަންވާ ގޮތް
		(ށ)	ކޮންޓްރެކްޓް ބަލަހައްޓަންޖެހޭ ކުންފުނީގެ ކާމިޔާބު ކަންތައް ކުންފުނިން ކޮންޓްރެކްޓް ފާސްކުރުމުގެ ކުރިން ފުރިހަމަ ކުރަންވާ ގޮތް
ގަވާއިދު ބަދަލުކުރުން	26.	(ހ)	ކުންފުނީގެ ކޮންޓްރެކްޓް ބަލައިގަންނަ ގަވާއިދު ގަވާއިދު ހަމަކުރުމަށް ކުންފުނިން ދެއްކި ގަސްދު ފައިސާ ދައްކާ ގޮތް
		(ށ)	ކޮންޓްރެކްޓް ބާޠިލުކުރުމާ ގުޅޭ ގަވާއިދު ދަށުގައި ކަންތައް ކުރަންވާ ގޮތް
ކޮންޓްރެކްޓް ބާޠިލުކުރުމާ ގުޅޭ ގަވާއިދު	27.	(ހ)	ކޮންޓްރެކްޓް ބާޠިލުކުރުމާ ގުޅޭ ގަވާއިދު ދަށުގައި ކަންތައް ކުރަންވާ ގޮތް
		(ށ)	ކޮންޓްރެކްޓް ބާޠިލުކުރުމާ ގުޅޭ ގަވާއިދު ދަށުގައި ކަންތައް ކުރަންވާ ގޮތް (ރިފަރެންސް ނަންބަރ:2022/G-23) ގަވާއިދުގެ ދަށުގައި ކަންތައް ކުރަންވާ ގޮތް
ކޮންޓްރެކްޓް ކަނޑައެޅުން ގަވާއިދު، ގަސްދު ދައްކާ ގޮތް	28.	(ހ)	ކޮންޓްރެކްޓް ކަނޑައެޅުމަށް ކުންފުނިން ހުށަހަޅާ ގަސްދު ދައްކާ ގޮތް ކަނޑައަޅާ، ކޮންޓްރެކްޓް ހަވާލުކުރުމުގެ ކުރިން ގަސްދު ދައްކާ ގޮތް "ކްލިއާ ފައިނޭންސް ގަވާއިދު" ގެ ދަށުގައި ކަނޑައަޅާ ފާސްކުރުން
		(ށ)	"ކްލިއާ ފައިނޭންސް ގަވާއިދު" ގެ 3 ވަނަ ބައިގައި

(ތިން) ދުވަހުގެ ތެދުވުން ދަށަށް ދަށަށް ދަށަށް

ތެރެދުއްތަކަށް ހުށަހެޅުމަށް، ހެއްދެވުމުގެ ތެރެއިން، ކަނޑައެޅިފައި ވާ ގޮތަށް ތަންފީޒުކުރުން.

ވަކި ގަވާއިދެއް ހަދާ ގޮތް 31. (ހ) "ކުންފުނި ކަންކަން ބަލަހައްޓަން ތަކެއް ތަކެއް" ގެންނަ ގޮތުގެ 3 (ތިން) ދަރަޖަ ތަކެއް ކުންފުނީ ބޯޑުގެ ވަކި ގަވާއިދެއް ހަދައި ވަކި ގަވާއިދެއް "ކުންފުނި ތަކެއް ބަލަހައްޓަން ގެންދާ ގޮތުގެ ގަވާއިދު" ގެ ތެރެއިން ކަނޑައެޅުން.

(ސ) ކުންފުނީ ގަވާއިދުގެ ގޮތުގައި ކަނޑައެޅުނު ގޮތަށް ކަންކަން ކުރިއަށް ގެންދާ ގޮތުގެ 5 (ފަހެ) ދަރަޖަ ތަކެއް ކުންފުނީ ބޯޑުގެ ތެރެއިން، ދަށުގެ ތެރެއިން ތަކެއް ކުރިއަށް ގެންދާ ގޮތަށް، "ކުންފުނި ދަށުގެ ތަކެއް ކަންކަން ކުރިއަށް ގެންދާ ގޮތުގެ ގަވާއިދު" ގެ ތެރެއިން ކަނޑައެޅުން.

ކުންފުނީ ބޯޑުގެ ބައްދަލު ގެންގުޅުން 32. (ހ) ކުންފުނީ ކަންކަން ބަލަހައްޓަން ތައްޔާރު ކުރާ ގޮތުގެ ގަވާއިދުގެ ދަށުގެ ކަންކަން ކުރިއަށް ގެންދާ ގޮތުގެ ތެރެއިން، ތިރީގައި ދެވޭ ގޮތަށް ބައްދަލު ގެންގުޅުން 11:03 ގައި (ހ) ގަވާއިދުގައި ބަޔާންކުރާ ގޮތަށް ކުންފުނީ ބޯޑުގެ ބައްދަލު "ކުންފުނީ ބޯޑުގެ ބައްދަލު" ގެ ތެރެއިން ބައްދަލު ގެންގުޅުން ފަށާ ގޮތާ ގުޅިގެން ކުންފުނީ ބޯޑުގެ ބައްދަލު ގެންގުޅުން ކުރިއަށް ގެންދާ ގޮތުގެ ގަވާއިދު" ގެ ތެރެއިން ކަނޑައެޅުން.

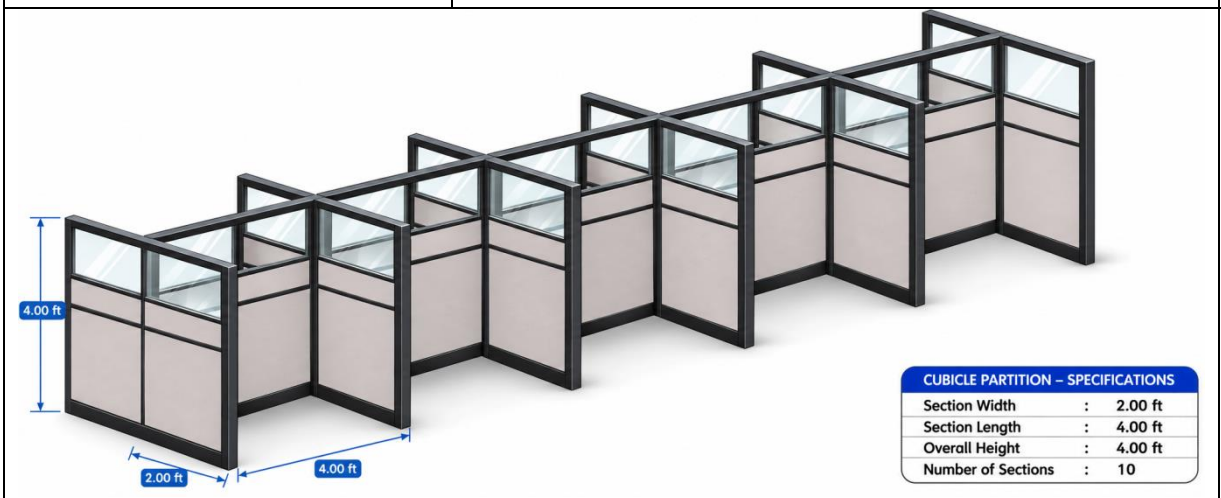
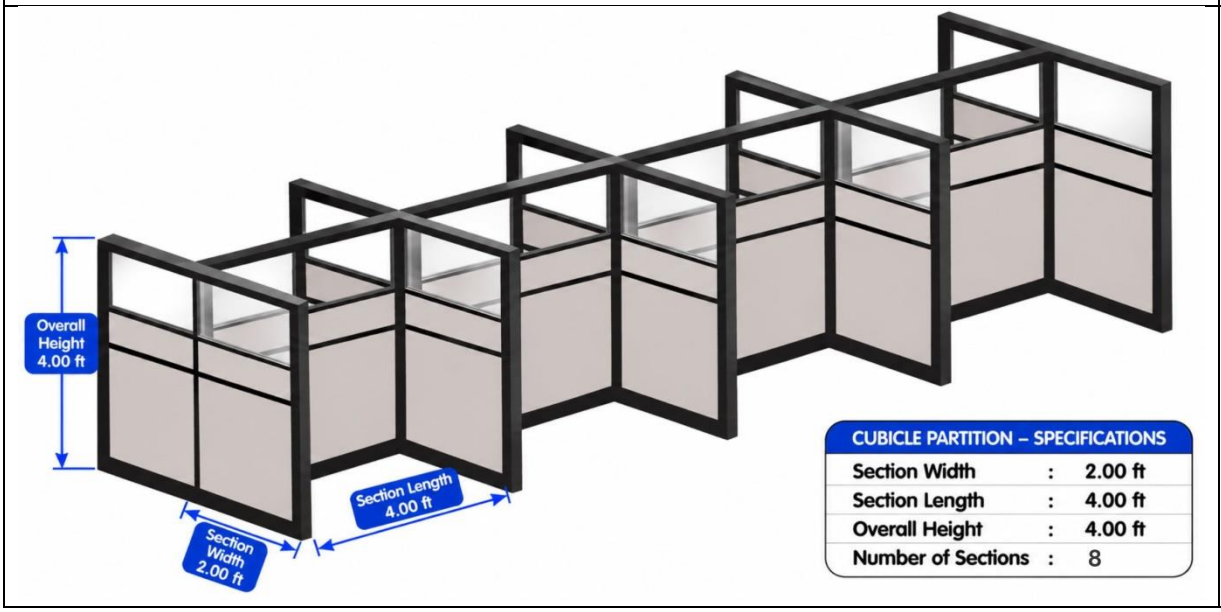
(ސ) ކުންފުނީ ބޯޑުގެ ބައްދަލު ގެންގުޅުން ކުރިއަށް ގެންދާ ގޮތުގެ ގަވާއިދުގެ ދަށުގެ ކަންކަން ކުރިއަށް ގެންދާ ގޮތުގެ ތެރެއިން، ކުންފުނީ ބޯޑުގެ ބައްދަލު ގެންގުޅުން ކުރިއަށް ގެންދާ ގޮތުގެ ގަވާއިދުގެ ދަށުގެ ކަންކަން ކުރިއަށް ގެންދާ ގޮތުގެ ތެރެއިން ކަނޑައެޅިފައި ވާ ގޮތަށް 3 (ތިން) ދަރަޖަ ތަކެއް ކުންފުނީ ބޯޑުގެ ބައްދަލު ގެންގުޅުން.

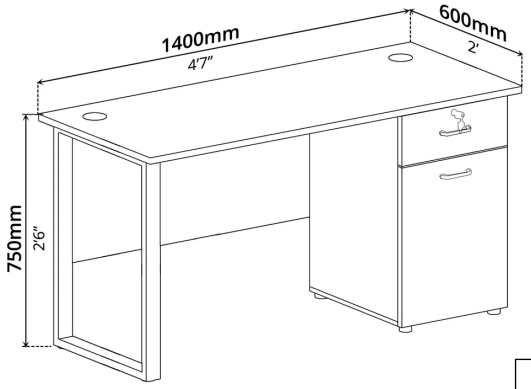
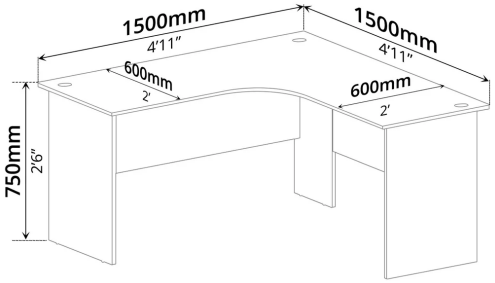
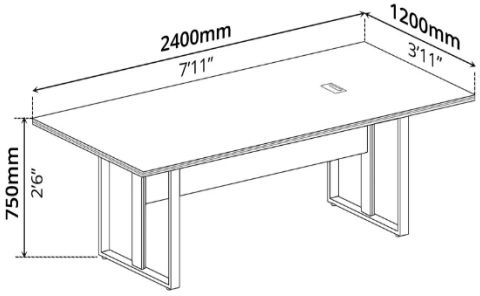
ނަމޫނާ - 3

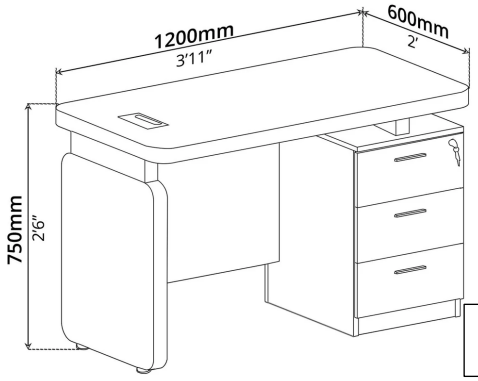
ތަކެތި ސޮއްލުގެ ތަރި ތިމާގެގެ ސޮފާގުދުގެ ފަރާތްތަކާ ގުޅިގެން ތަކެތި ގަތުމާ ގުޅިގެން ފާސްކޮށްފައި ހުންނަ ގަވާއިދު

ތަކެތި ސޮއްލުގެ ތަރި ތިމާގެގެ ސޮފާގުދުގެ ފަރާތްތަކާ ގުޅިގެން ތަކެތި ގަތުމާ ގުޅިގެން ސޮއްލަން ފެނުނު ތަކެތީގެ ލިސްޓު ތަކެއް ތަކެތި ގަތުމުގެ ކުންފުނިތަކުން ހުށަހަޅާ ގޮތް

ބަލައި ބަލައި ތަކެތި ގަތުމުގެ ކުންފުނިތަކުން ހުށަހަޅާ ގޮތް

#	ޢަދަދު	ތަފްޞީލް	ތިމާގެ ނަންބަރު
1	1		
2	2		

	Standard Table with Pedestal – 4·54'×2' White  Qty: 3	3	3
	Compact Table L Shape – 5ft×5ft White  Qty: 1	1	4
	Conference Table Rectangular – 7·11'×3·11' White  Qty: 2	2	5
	Medium Back Chair Executive Chair – Black Qty: 40	40	6

	Steel Locker 15 Compartment with Lock – 3’×1’×6’  Qty: 5	5	7
	Steel Locker 2 Door with Lock – 3’×1’×6’  Qty: 3	3	8
	Desk with Drawers 1200×600×750mm  Qty: 26	27	9

10	Water Purifier Ambient, Hot and Cold Water dispencing (Spare parts and filter should be availble in Maldives) Qty: 2	2	
11	ތަކެތި ތުއްތުވުގެ ހިދުމަތް (ކެފޭ، ވިލާކެފޭ)		
12	ފިތަކެތި ތައްގަނޑު ފިތަކެތި ތަރުތީބުކުރުމާ ހުށަހެޅުމާ ގުޅޭ ހިދުމަތް		

ސެކްޝަން ތަކެތީ **ފުރިހަމަ ތަކެތި ލިސްޓް** ހިންގުމަށް. ސެކްޝަން ހިންގުމަށް **ފުރިހަމަ ލިސްޓް** ހުށަހެޅުމަށް ފަހު ލިސްޓް ބަދަލުކުރުން ނުވަތަ ލިސްޓަށް ތަކެތި ބަދަލުކުރުން ނުކުރެވޭނެ. ތަކެތީ ލިސްޓަށް **ފުރިހަމަ ލިސްޓް** ހުށަހެޅުމަށް ފަހު ލިސްޓަށް ތަކެތި ބަދަލުކުރެވޭނެ.

ފުރިހަމަ ކުރެވުނު/ ހުށަހެޅުނު ލިސްޓް ހިންގުމަށް ބެލެނިވެރިންގެ ލިސްޓް

ބެލެނިވެރިންގެ	ވަގުތު / ފުރިހަމަ ކުރެވުނު
ކުރިން ކުރެވުނު 3 (ތިން)/ހަފްތާ/ދުވަހުގެ ބަދަލުގައި (ކުރިންވާ) ކެރިފާ ކަނޑައެޅުން	ފުރިހަމަ ކުރެވުނު ތަކެތި ލިސްޓް ހުށަހެޅުމުގެ ކުރިން ލިސްޓަށް ތަކެތި ބަދަލުކުރުން ހުއްދަ ދޭ ގޮތް ކަނޑައެޅުން. ތަކެތި ބަދަލުކުރުމުގެ ފުރިހަމަ ކުރެވުނު ލިސްޓް ހުށަހެޅުމަށް ފަހު ލިސްޓަށް ތަކެތި ބަދަލުކުރެވޭނެ.
ކުރިން ކުރެވުނު 3 ކެރިފާ ކަންކަމުގައި ބަދަލުކުރެވޭ ތަކެތި ތިރީގައި ބަލައި ބަދަލުކުރުން ހުށަހެޅުމަށް ފަހު ކަންކަން ކުރަންވާނެ	ތަކެތި ބަދަލުކުރުން ހުށަހެޅުން

ސެޝަން - 4

ދަށްވަޑައިގަތުން

ދަށްވަޑައިގަތުން - 1

ކޮމިޓީ ހުއްދަ ދިނުމާ ގުޅޭ ކަންކަމުގެ ތަފްޞީލް ތިރީގައި ބަލައިލާ ތަކެއް ހުރިކަން ކަށަވަރު ކުރުން			
#	ހުއްދަ ދިނުމުގެ ތަފްޞީލް	✓	ބަލައިގަންނަ ތަރުތީބު
ކޮމިޓީ ހުއްދަ ދިނުމަށް ބޭނުންވާ ފަރާތްތަކުން ހުށަހަޅަންޖެހޭ ލިޔުންތައް ހުށަހަޅާފައި ހުރިކަން.			
·1	ކޮމިޓީ ހުއްދަ ފޯމް (ދަށްވަޑައިގަތުން 2)		
·2	ފިއުނެރަލް ތަނަށް ގެންދާ ކަށި (ތަނުގެ ގަބުރުތަކުގެ ފިއުނެރަލްތަކަށް)		
·3	ފިއުނެރަލް ހިންގުމަށް ބޭނުންވާ ބަޔަކު ހޯދުމަށް ކުރާ ހަރަކާތް (ބަޔަކު ހޯދުމަށް ދަންނަވާ ގޮތް)		
·4	ފިއުނެރަލް ތަނަށް ގެންދާ ގޮތް ކަށި ގެންދާ ގޮތާ ގުޅޭ ލިޔުން (ފިއުނެރަލް ތަނަށް ގެންދާ ގޮތް)		
·5	ކޮންޓްރެކްޓް ހިންގުމަށް ހުށަހަޅާ ލިޔުންތައް (ކޮންޓްރެކްޓް ހިންގާ ފަރާތާ ގުޅޭ ލިޔުންތައް)		
·6	ކޮމިޓީ ތަކުންގެ ގަރާރުގައި ހިނގަންޖެހޭ 8 ގަސް ފާރުގެ ތަކެއްގެ ތަފްޞީލް ފާހަގަ ކުރުން		
·7	ކުށްވެރިކަން		
ކޮމިޓީ ހުއްދަ ދިނުމަށް ބޭނުންވާ ފަރާތްތަކުން ހުށަހަޅަންޖެހޭ ލިޔުންތައް ހުށަހަޅާފައި ހުރިކަން.			
·8	ދަށްވަޑައިގަތުން 3 "ފާހިލާ 36 (ތިރީސް ހަބަދ) ގަޑި ތެދުވާ ކަށަވަރު ކުރުމާ ގުޅޭ ލިޔުންތައް ތަކުންގެ ސާފުކުރުން ކުރަންވާ ގޮތް"		
·9	ދަށްވަޑައިގަތުން 3 "ފާހިލާ 36 (ތިރީސް ހަބަދ) ގަޑި ތެދުވާ ކަށަވަރު ކުރުމާ ގުޅޭ ލިޔުންތައް ތަކުންގެ ސާފުކުރުން ކުރަންވާ ގޮތް"		
·10	ދަށްވަޑައިގަތުން 4 "ފާރ ފާސްޓެގަރީގައި ދަންނަވާ ގޮތް" ކުރަންވާ ގޮތް		
·11	ދަށްވަޑައިގަތުން 4 "ފާރ ފާސްޓެގަރީގައި ދަންނަވާ ގޮތް" ކަށަވަރު ކުރުމާ ގުޅޭ ލިޔުންތައް ކުރަންވާ ގޮތް		
ކޮމިޓީ ހުއްދަ ދިނުމަށް ބޭނުންވާ ފަރާތްތަކުން ހުށަހަޅާ ކަންތައް ކޮމިޓީ ކުރަންވާ ގޮތަށް ކުރިއަށް ގެންދާ ކަށަވަރު ކުރުމަށް ކޮމިޓީ ތަކުން ކުރަންވާ ކަންތައް.			
·12	ކުރަންވާ ގޮތަށް ކަށި ފެތުމާ ގުޅޭ ކަންކަން ކުރުމަށް ކަށި ފެތުމުގެ ކުރިން ކުރަންވާ ކަންތައް		
·13	ބަލައި ހަދާ ގޮތް (ކަށި ބަލައި ބަލާ ބަލަހައްޓާ ގޮތް ބަލައި ހުށަހަޅާ ގޮތް)		
·14	ބަލައި ގެންދާ ކަށި ފެތުން		
·15	ކޮންޓްރެކްޓް ގަބުރުގައި ބަލައި ހިންގުމާ/ ބަލައި ގެންދާ ގޮތް		
ތަކެއް ފެތުމާ ގުޅޭ ކަންކަމުގެ ތަފްޞީލް ކުރަންވާ ގޮތަށް ކުރިއަށް ގެންދާ ކަންތައް (ކޮންޓްރެކްޓް ދީފައި ހުރި ކަންތައް)			
·16	ފެންވަށާ ހިންގުމާ ގުޅޭ ތަކެއްގެ ތަފްޞީލް ދެއްކުމަށް ބާކީ ހުރި ކަންތައް ކަށަވަރު ކުރުން		
·17	ގަޑިތެރޭ ތުއްތު ދަރިންނާ ދިމާ ކުރާ ކަންތައް (ތަކެއްގައި ބަލައި ހުރި ގަސް ދަށުގައި ގަސް ހުރި ގޮތް)		

ބައި – 2		
ޕްރޮޖެކްޓް ޑޮކްޔުމަންޓް		
1. ޕްރޮޖެކްޓް ލަންޗްކުރުމުގެ ބެހެއްޓުންތައް		
1.1	ނަން	
1.2	ތާރީޚް	
2. ޕްރޮޖެކްޓް ލާޗްކުރުމުގެ ބެހެއްޓުންތައް		
2.1	ލާޗްކުރާ ތާރީޚް	
2.2	ލާޗްކުރާ ތަނުގެ ނަން	
2.3	ލާޗްކުރާ ތަނުގެ ލިންކް	
3. ލަންޗްކުރާ ގޮތް		
3.1	ލަންޗްކުރާ ގޮތް	
	ޕްލޭ.ސްޓޯ:	
	ލޯންޗަ ގޮތް:	
3.2	ލޯންޗަ ގޮތް (ފަސަރިން ލިބުނަސް):	
3.3	ލޯންޗަރު:	
4. ޕްރޮޖެކްޓް ލަންޗްކުރުމުގެ ތެދުވުން		
4.1-	ގައިދާ ބަންދުގެ ކުރިން ކަނޑާ ދިގު ދުވަސް ހިނގާ ކަންތައްތަކާ ގުޅޭ ތަފާތު ކަންތައްތަކާ ބެހޭ ލިޔުން ހުށަހަޅާ ފަރާތުން ލާޗްކުރާ ތާރީޚުގެ ކުރިން ލާޗްކުރާ ތަނުގެ ލިންކް ލަންޗްކުރާ ގޮތް / ލަންޗްކުރާ ތަނުގެ ލިންކް ޕްރޮޖެކްޓް ލަންޗްކުރުމުގެ ކުރިން ހުށަހަޅަންވާ ލިޔުންތައް.	
4.2-	ލަންޗްކުރާ / ލަންޗްކުރާ ތަނުގެ ލިންކް ގައިދާ/ފަސަރާގެ ލިންކް ލާޗްކުރާ ތަނުގެ ލިންކް ތަފާތު ކަންތައްތަކާ ގުޅޭ ލިޔުންތައް ހުށަހަޅާ ފަރާތުން 3.3 ގައިގެ ލޯންޗަރު ގައިދާ/ފަސަރާ ލިބުނުކަމަށް ލާޗްކުރާ ތަނުގެ ލިންކް ލަންޗްކުރުމުގެ ކުރިން ހުށަހަޅަންވާ ލިޔުންތައް.	
4.3-	ލޯންޗަރު ލަންޗްކުރާ ތަނަށް 60 ފަހަރު ގަޑިއިރުގެ ތެދުވުންތައް ދީފައި، ތަކުރާރު ކުރުމުގެ ގޮތުގައި ކުރިއަށް ގެންދާ ކަންތައްތަކާ ގުޅޭ ލިޔުންތައް / ލަންޗްކުރާ ތަނުގެ ލިންކް ހުށަހަޅާ ފަރާތުން ލަންޗްކުރާ ތަނުގެ ލިންކް ތަފާތު ކަންތައްތަކާ ގުޅޭ ލިޔުންތައް ހުށަހަޅަންވާ ފަރާތުން ލާ

ދަށ ބަލައ ގެންދިއުން – 3					
ފާހަގަ 36 (ތިރީސ ހަތަ) ދަނީ ވިއްކަން ކުރާ ބައ ކުށ ކުރުމ ހުށަހަޅ ފަރާތ					
ފާހަގަ 36 (ތިރީސ ހަތަ) ދަނީ ވިއްކަން ކުރާ ބައ ކުށ ކުރުމ ހުށަހަޅ ފަރާތ (31 ޑިސެންބަރ 2026 ގ ވަނަ ދުވަހ)					
#	ދަނޑަށ ދިން ނަން	ދަނޑަށ ދިން ބަދަލ	ދަނޑ ދިން ތާރީޚ	ދަނޑ ދިން ގޮތ	ދަނޑ ދިން ބަދަލ (ތިރީގ ބަދަލ ކަ)

ނޯޓ:

1. ތިމާގެ ހުށަހަޅ ދަށ ބަލައ ގެންދިއ 3 ދުވަހ ތެދ ތާރީޚ ހުށަހަޅ ފަރާތ ދަނޑ ދިން ގޮތ ބަދަލ ކ ދަނޑ ދިން ބަދަލ ކ ދަނޑ ދިން ތާރީޚ ކ ދަނޑ ދިން ބަދަލ ކ ދަނޑ ދިން ގޮތ ކ ދަނޑ ދިން ބަދަލ (ތިރީގ ބަދަލ ކ) ކ ދަނޑ ދިން ފަރާތ ކ ދަނޑ ދިން ނަން

ތަފްސީލު – 4				
ފަރާތް ފާހަގަކުރުމުގެ ބަޔާންކުރުން				
1. ތަކެއް ހަދަނީ ކަންތައް ކުރުމުގެ ބަޔާންކުރުން				
#	ބަޔާންކުރާ ގޮތް	ބަޔާންކުރާ ތަރުތީބު	ތާރީޚު	ވަގުތު (ދިގުކަމާ ހަމައަށް)
1			31 ޑިސެންބަރ 2026	
			30 ނޮވެމްބަރ 2026	
			31 ޑިސެންބަރ 2026	
			ފެށުމަށް	
			ނިމުމަށް	
ނޯޓަށް:				
2. 2025 ވަނަ ހަދަނުގެ ޑިޒައިނ ވަނުވަރުކުރުމުގެ ސެޝަންތަކުގެ				
"ކޮށް ބަލާ ކަންތައް" ގެ ގޮތުގައި ހިނގާ ހަދަނު				
ފެށުމަށް				

ނޯޓް:

1. ތަކެއް ހަދަނީ ތަފްސީލު 3 ގައިވާ ގޮތަށް ހަދަންވާނެ ހަދަނުގެ ގޮތް.
2. ތަކެއް ހަދަނީ ތަފްސީލުގައި ބަޔާންކުރާ ގޮތަށް ކަންތައް ކުރުމުގެ ކޯސް ތަކުގެ ތެރެއިން ކޯސް ތަކެއް ހޮވައި ހަދަންވާނެ. (ނޯޓް: ކޯސް ގެ ތެރެއިން ކޮންމެ ކޯސް ގެ ތެރެއިން 1 ގެ ބަދަލުގައި ހަދަންވާނެ.)
   - ބަޔާންކުރާ ގޮތް
   - ބަޔާންކުރާ ތަރުތީބު
3. 2025 ވަނަ ހަދަނުގެ ޑިޒައިނ ވަނުވަރުކުރުމުގެ ސެޝަންތަކުގެ ކޮންމެ (ބަޔާންކުރާ ގޮތާ ތަރުތީބާ ހަމައަށް)
4. ތަކެއް ހަދަނީ ގަޑިތަކުގެ ތެރެއިން ހަދަންވާނެ ގަޑި ގާތަށް 20 ދަށުގެ ގަޑި ހަދަންވާ. ހަދަނު ކުރިއަށް ގެންދާ ގަޑި ގާތަށް ހަދަންވާ ގަޑި 100 ދަށުގެ.

ދަށުވަރު - 5		
ޕްރޮގްރާމް ތަކުގެ ކާމިޔާބުވުން ބަލައި ގަތުމަށް ބޭނުންކުރާ ގޮތް		
ފުރިހަމަ ކުރަންވާ ގޮތް	ފުރިހަމަ ކުރުމުގެ ގޮތް	ފުރިހަމަ ކުރުމުގެ ދަށުވަރު
ތަކެ	$\frac{\text{ތަކެ ހިންގި ދުވަސް}}{\text{ތަކެ ދުވަސް}} \times 70$	70
ދާދި ފާހަގަކުރުން	$\frac{\text{ދާދި ހިންގި ދަތުރު ތަކެ}}{\text{ތަކެ ދަތުރު}} \times 10$	10
ދުވަސް	$\frac{\text{ދުވަސް ހިންގި ކަލާ ދުވަސް}}{\text{ތަކެ ދުވަސް}} \times 10$	10
ތަކެ ތަކެ 25 ގައި ބައިވެރިވި ދަރިވަރުންގެ ގާތް 2 ފުރިހަމަ		10
ޖުމްލަ		100