بسم الله الرحمن الرحيم

Secretariat of the Faadhippolhu Naifaru Council
Faadhippolhu Naifaru , Republic of Maldives

ފެދިއްޕޮޅުގެ ނަތުރު ކައުންސިލްގެ ލިޔަންވަރ
ފެދިއްޕޮޅުގެ ނަތުރު ، ދިވެހިރާއްޖެ

ޕްރޮގްރާމް ގެއްލުން

ތާރީޚް ނަންބަރ: ނަތުރު ކައުންސިލްގެ ހޮސްޕިޓަލް ސަލާހުގެ ކޮމިޓީގެ ފަސް ވަނަ ދުވަހުގެ (3 ވަނަ ދައުރު)

ލިޔުންތެރޭ ނަންބަރ: (IUL)327-A/327/2026/214

ތާރީޚް ނަންބަރ:

ލިޔުންތެރޭ ތާރީޚް: 10 ފެব්‌රުވަރީ 2026

ފުރަތަމަ ހަފްތާ ތާރީޚް: 22 ފެব්‌රުވަރީ 2026

ހުށަހަޅުން 1

ޕްރޮޖެކްޓް ސަމާލުކަން

ކަނޑައެޅުނު ގޮތް: ގަނޑުވަރު ކަމަށްވާ ދެ ފަރާތަކަށް ފަސް (3 ވަގު ތިރީގައި)	1.1
ތިރީގައި ގަނޑުވަރު: (IUL)327-A/327/2026/214	
ތިރީގައި ގަނޑު ފެތުރޭ: 10 ނޮވެމްބަރ 2026	
2.1 ގަ ހާދަކުން ގަނޑުވެރިކަމުގެ ތިމާވެއްޓަކާ ގުޅިގެން ދިމާވާ ގަނޑުވެރިކަން: -	2.3
ޕްރޮޖެކްޓް ފުރިހަމަ ކުރުމަށް ބަލައިގަންނަވާ ތަފާތު ކަންކަމާ ގުޅިގެން ކުރިއަށް ގެންދާ ގަނޑުވެރިކަން:	8.1
ތިރީގައި ބަލައިގަންނަވާ ކަންކަމާ ގުޅިގެން ކުރިއަށް ގެންދާ ގަނޑުވެރިކަން: procurement@naifaru.gov.mv	
ގ.ކ.ބ 7705700335001 (1370) ގަނޑުވެރިކަން ދައްކާ ގަނޑު 7247788 ގައި ހިނގާ ގެންދާ ގަނޑުވެރިކަމުގެ ގަނޑު 100.00 ގެ ތެރެއިން ގަނޑުވެރިކަމުގެ ދަށުވެރިކަން ކުރާ ގަނޑުވެރިކަމުގެ ގަނޑު ދައްކާ ގަނޑުވެރިކަމުގެ ގަނޑު. ތިރީގައި ގަނޑު ގަނޑުވެރިކަމުގެ ގަނޑު ގަނޑުވެރިކަމުގެ ގަނޑު ގަނޑުވެރިކަމުގެ ގަނޑު (ގަނޑު ގަނޑުވެރިކަމުގެ ގަނޑު، ގަނޑުވެރިކަމުގެ ގަނޑު ގަނޑުވެރިކަމުގެ ގަނޑު) ގަނޑުވެރިކަމުގެ ގަނޑު. ގަނޑު ތިރީގައި ގަނޑު procurement@naifaru.gov.mv ގަނޑު ގަނޑު info@naifaru.gov.mv ގަނޑު ގަނޑު.	
ގަނޑު: 22 ނޮވެމްބަރ 2026 (10:00) ގަނޑު	
ގަނޑު ގަ ގަނޑު ގަނޑު (ގަނޑުވެރިކަމުގެ ހުށަހަޅުން)	9.1
ގަ ގަނޑު ގަނޑު ގަނޑު ގަ ގަނޑު ގަ ގަނޑު.	
ގަނޑުވެރިކަމުގެ ގަނޑުވެރިކަން ގަނޑުވެރިކަމުގެ ގަނޑު ގަނޑު:	9.2
ގަނޑު: ގަނޑު ގަ ގަނޑު	
ގަނޑު: ގަނޑު ގަ ގަނޑު	
ގަ ގަ ގަ ގަ ގަ ގަ ގަ ގަ ގަ ގަ ގަ ގަ ގަ ގަ ގަ ގަ ގަ ގަ ގަ ގ	
ގަ ގަ ގ: 6622738	
ގަ ގ: procurement@naifaru.gov.mv ގ ގ ގ ގ	
ގ ގ info@naifaru.gov.mv ގ ގ ގ.	
(ގ ގ ގ ގ ގ ގ ގ ގ ގ ގ ގ ގ ގ ގ ގ ގ ގ ގ)	
ގ ގ ގ ގ ގ ގ ގ ގ ގ ގ ގ ގ ގ ގ ގ ގ ގ ގ

14	ދަސްވަރުގެ ޑިމާކޭޝަން: -
18.1	ތަކުރުބާ ހިންގުމުގެ ކޮންޓްރެކްޓް ތަކުރުބާ: ފުރިހަނޑު ކަނޑައެޅުމުގެ ތެރެއިން ކުރިއަށް ގެންދާ ގޮތް ތާރީޚް: 23 ނޮވެމްބަރ 2026 ވަގުތު: ހާދަ ގަޑި: 10:00
20.1	ތަކުރުބާ ހިންގުމުގެ ކޮންޓްރެކްޓް ތަކުރުބާ: ފުރިހަނޑު ކަނޑައެޅުމުގެ ތެރެއިން ކުރިއަށް ގެންދާ ގޮތް ތާރީޚް: 23 ނޮވެމްބަރ 2026 ވަގުތު: ހާދަ ގަޑި: 10:00
24.1	ތަކުރުބާ ކަމަށްވާނެ ފަރާތްތަކުން ހިނގަންޖެހޭ ގެނެވުންތަކުގެ 6 ގަޑިއިން ބާރުއަޅަން.
28.1	ތެދު ކުށްވެރިކަމުގެ ގޮތުގައި ހަމަޖެއްސުމަށް ދައްކަންޖެހޭ ފައިސާ: 5,000/- (ފަސްހާސް) ރުފިޔާ
28.2	ތެދު ކުށްވެރިކަމުގެ ގޮތުގައި ތަކުރުބާ ހިންގާ ފަރާތަށް ދުވަސް 90 (ދުވަހަކީ) ވަގުތުވަރު.
30.1	ފުރިހަމަ ނުކުރާ ކުށްވެރިކަމުގެ ގޮތުގައި ހަމަޖެއްސުމަށް ދައްކަންޖެހޭ ފައިސާ: 10% (ތަކުރުބާ ހިންގާ ގޮތުގެ)
36.1	ތަކުރުބާ ހިންގުމުގެ ކޮންޓްރެކްޓް: ފުރިހަނޑު ކަނޑައެޅުމުގެ ތެރެއިން ކުރިއަށް ގެންދާ ގޮތް

ﷺ 2 - ﷺ ﷺ ﷺ ﷺ ﷺ

(ﷺ) ﷺ ﷺ

1. ﷺ ﷺ 1.1. ﷺ ﷺ ﷺ ﷺ ﷺ

3.3. 3.3.1 ކުރަމްފުށް ލިޔެއެ ކޮންމެވެސް ކަންކަމުގައި ހަ ދުވަހުގެ ތެރޭގައި ކަނޑައެޅިފައިވާ ގޮތަށް ކަންތައް ކުރުމަށް ބާރުއަޅުވާ ކަމަށް "ދިވެހި ރާއްޖެ"ގެ ކޮންސްޓިޓިއުޝަނުގެ 1.02 (ހ) ގައި ބަޔާންކޮށްފައިވާ ގޮތުގެ ތެރެއިން ކަނޑައެޅުނު ދުވަހ

(ر) ﷺ ﷺ

7. ﷺ ﷺ ﷺ	7.1. ﷺ ﷺ ﷺ

(ص) ﷺ ތަކުރާރުކުރުން

11. ﷺ ތަކުރާރުކުރުމުގެ ގޮތުގައި 11.1. ﷺ ކުރަންޖެހޭ ﷺ ތަކުރާރުތަކުގައި ﷺ ތަކުރާރުކުރާ ފަރާތުން ﷺ ތަކުރާރުކުރާ ﷺ ތަކުރާރުތަކުގެ ތެރެއިން ﷺ ތަކުރާރުކުރާ ﷺ ތަކުރާރުތަކުގެ ނަންބަރު ﷺ ތަކުރާރުކުރާ ﷺ ތަކުރާރުތަކުގެ ތާރީޚާ ﷺ ތަކުރާރުކުރާ ﷺ ތަކުރާރުތަކުގެ ގަޑި ﷺ ތަކުރާރުކުރާ ﷺ ތަކުރާރުތަކުގެ ތަފާތު

ކަނޑައެޅުމުގެ ކުރިން ބަލައި ބެލުން ކުރަންވާނެ ކަމެއް ނަމަ ކަމުގައި ބަލައި ބެލުން ކުރަންވާ ކަމެއް ކަމަށް ބަލައި ބެލުން ކުރުން.)

16.1.4 ކ.ގ.ކ/ ފ.ގ.ކ.ކ (ކުރަނގަޅުކަމާ ގުޅޭ ކަންކަމުގައި ވަކި ވަގުތެއް ކަނޑައެޅުމުގެ ކުރިން ބަލައި ބެލުން ކުރަންވާ ކަމެއް ކަމަށް ބަލައި ބެލުން.)

16.1.5 ކުރިއަރުވާ ވަގުތު ކުރަނގަ ކުރިއަށް ގެންދާ ގަޑިތަކުގެ ދިގުމިނަށް (ގަޑިއަކަށް 3)

16.1.6 ފ.ގ.ވ ތަފާތުވާ ގޮތަކަށް ކަންކަން ކުރުމަށް ކ.ގ.ވ.ވ (ތަފާތުވާ ގޮތަކަށް ކަންކަން ކުރުމުގެ ކުރިން ބަލައި ބެލުން ކުރަންވާ ކަމެއް ކަމަށް ބަލައި ބެލުން.)

16.1.7 ހިނގަމުން ދިޔަ ގަޑި 500,000 (ފަސްހާސް) ރުފިޔާއަށް ވުރެ ގިނަ ވާ ހާލަތުގައި ކ.ގ.ވ (ވަކި ކުރަނގަ ގަޑިގެ 1 ގަޑީ ކުރިން ކުރަންވާ ކަމަށް ކަނޑައެޅިފައި ވާ ކަންކަމުގެ ތެރެއިން ކ.ގ.ވ ކަށަވަރުކުރާ ކަންކަމުގެ ތެރެއިން ކ.ގ.ވ ކަށަވަރުކުރާ ކަންކަމުގެ ތެރެއިން ކ.ގ.ވ (ވަކި ކުރަނގަ ގަޑިގެ 3 ގަޑިއަށްވުރެ ކުރިން ކަށަވަރު ކުރަންވާ ކަމެއް ކަމަށް ބަލައި ބެލުން.)

16.2. ވަކި ކުރަނގަ ގަޑިއަކުން ފެށިގެން ދަތުރުފަދަ ކުރަނގަ ކަންކަމަށް ބަލައި ބެލުން ކުރަންވާ ގޮތާ ގުޅޭ ކަންކަން ކުރުމަށް ކ.ގ.ވ ކަށަވަރު

(ﯕ) ﯖﯦﯓﯨﯞ ﯕﯨﯓﯔﯨﯞﯨﯞ

17. ﯖﯦﯓﯨﯞ ﯜﯦﯞﯨﯞ ﯕﯨﯓﯔﯨﯞﯨﯞ

17.1. ﯖﯦﯓﯨﯞ ﯕﯨﯓﯔﯨﯞﯨﯞ ﯜﯦﯞﯨﯞ

ކުރިއަށް

21.2. ތިލަދުނުމަތީ ފަރާތުން ދިވެހިރާއްޖެ ފަރާތަށް ދިރާސާ ކުރުމަށް ދެވޭ ފަސްވަނަ ދަރަޖަ ފަށާ ދަރަޖަ ދެވުނު ދުވަހުގެ ފަހުން ދެ ދަރަޖަ ދެވުނު ދުވަހަށް ދަށުގައި ހުންނަ

27. ގުޅާހައްދަވާނެ ގޮތް

27.1 ސޮފްޓް ކޮޕީ ފޮތްތަކުގެ ގުޅާހައްދަވާ ފަރާތުން ކުރިއަށް ގެންދާ ކަންތައްތަކާ ގުޅޭ ތަފާތު ކަންކަމަށް ވަކި ވަކި ފަރާތްތަކާ (ހަ) ދުވަހުގެ ތެރޭގައި ގުޅާހައްދަވާ ގޮތް ހަމަޖައްސަން ޖެހެއެވެ.

27.2 27.1 ގެ ދަށުން ގުޅާހައްދަވާ ފަރާތުން ދެ ދުވަހުގެ ތެރޭ ގުޅާ ނުހައްދަވާ ނަމަ، ދެން ގުޅާހައްދަވާ ފަރާތަށް ކޮންޓެކްޓް ކުރުމަށް ހުއްދަ ދެވޭނެ ގޮތް ހަމަޖައްސަން ޖެހެއެވެ.

27.3 ގުޅާހައްދަވާ ފަރާތުގެ ކޮންޓެކްޓް ކުރުން ދެން ގުޅާހައްދަވާ ފަރާތަށް ކޮންޓެކްޓް ކުރުމަށް ފަހު ގުޅާ ނުހައްދަވާ ފަރާތުގެ ކޮންޓެކްޓް ކުރުން ދެން ގުޅާ ނުހައްދަވާ ފަރާތަށް ކޮންޓެކްޓް ކުރުމަށް ފަހު 11.12 ގެ ދަށުން ގެންގުޅޭ ގޮތް ހަމަޖައްސަން ޖެހެއެވެ.

(ހ) ކުންފުނީގެ ސޮއިތަކެއް

28. ސޮއި ކުރުން

28.1 ސޮފްޓް ކޮޕީ ކުރުމަށް ދެވޭ -/500,000 (ފަސްލައްކަ) ރުފިޔާގެ ސޮފްޓް ކޮޕީ ކުރުމުގެ ކަންތައް ހަމަ ނުވާ ކަމަށް ހަނދާންކޮށް ސޮފްޓް ކޮޕީ ކުރުމަށް ދެވޭ ސޮއިތަކެއް ކުންފުނީގެ ސޮއި ކުރުމަށް ކުރިން ކުންފުނީގެ ސޮއި ކުރާ ފަރާތުން ސޮއި ކުރަން ޖެހޭ ގޮތް ހަމަ ނުވާ ކަމަށް ހަނދާންކޮށް ސޮފްޓް ކޮޕީ ކުރުމަށް ދެވޭ ސޮއިތަކެއް

29. ތަކެތި ގަތުމާ ދެކޮޅަށް ހިންގާ ކުރިޔަށްގެންދާ ކަންތައް

29.1 ތަކެތި ގަތުމާ ދެކޮޅަށް ހިންގާ ކުރިޔަށްގެންދާ ކަންތައް ދަށްވާ ގޮތަށް ކުރިޔަށްގެންދާނެ ކަމަށް ކައުންސިލް ގާތަށް ދަންނަވާ ކަމަށް 10.61 ވަނަ ދަށްވާ ތަކެތި ގަތުމާ ދެކޮޅަށް ހިންގާ ކުރިޔަށްގެންދާ ކަންތައް.

29.2 ތަކެތި ގަތުމާ ދެކޮޅަށް ހިންގާ ކުރިޔަށްގެންދާ ކަންތައް ދަށްވާ ގޮތަށް ކުރިޔަށްގެންދާ ކަމަށް ކައުންސިލް ގާތަށް ދަންނަވާ (ދެލައްކަ ފަންސާސް ރުފިޔާ -/250,000) ގެ ދަށުގެ ތަކެތި ގަތުމާ ދެކޮޅަށް ހިންގާ ކުރިޔަށްގެންދާ ކަންތައް.

29.3 ތަކެތި ގަތުމާ ދެކޮޅަށް ހިންގާ ކުރިޔަށްގެންދާ ކަންތައް ދަށްވާ ގޮތަށް ކުރިޔަށްގެންދާ ކަމަށް ކައުންސިލް ގާތަށް ދަންނަވާ (ސާޅީސް ފަސް) 45 ދުވަހުގެ ތެދުވެރިކަމުގައި ތަކެތި ގަތުމާ ދެކޮޅަށް ހިންގާ ކުރިޔަށްގެންދާ ކަންތައް.

29.4 ތަކެތި ގަތުމާ ދެކޮޅަށް ހިންގާ ކުރިޔަށްގެންދާ ކަންތައް ދަށްވާ ގޮތަށް ކުރިޔަށްގެންދާ ކަމަށް ކައުންސިލް ގާތަށް ދަންނަވ

ތިމަންވެރިކަމުގެ ދަށްދެނެގަނެ. ފާސްކުރަންޖެހޭ ތަންތަނުގައި ކައުންސިލަށް ލިބިދާނެ ސަރުކާރުގެ ގާނޫނުތަކުގެ 8 ވަނަ ބާބުގެ.

30.4 ހުށަހެޅުނު ތަކެއްޗާ/ ގުޅިގެންވާ "ބަސްދާނަ" ތަކުގައި ކައުންސިލުގެ "ފާސްކުރާ ކަންކަމުގެ ލިޔުން" ގައި. ތަނާ ގުޅިގެންވާ ފަރާތްތަކުގެ ދިރާސާތަކުގައި ބަލާ ކަންކަމުގެ ތަފާތު ބަލައި ގެންގުޅުން.

31. ފަރާތްތަކާ ދެކޮޅަށް ކުރެވޭ ދަޢުވާ

31.1 ފާސްކުރާ ކަންކަމާ ގުޅިގެންވާ 11.01 ވަނަ ބާބުގެ ދަށުގައި ކަނޑައަޅާ ގޮތަށް ކައުންސިލުގެ ކަންކަމާ ގުޅިގެން ކައުންސިލަށް ދެކޮޅަށް ދަޢުވާ ކުރެވޭނީ، ފާސްކުރާ ތަނުގެ ދަށުގައި 13-K/CIR/2018/01 ގެ ދަފްތަރުގެ 17 ވަނައިން "ތިރީގައި ބަޔާންކުރާ ގޮތަށް ކައުންސިލަށް ދެކޮޅަށް ދަޢުވާ ކުރެވޭނެ ގޮތް" ގެ ދަށުގައި.

31.2 ފާސްކުރާ ކަންކަމާ ގުޅިގެންވާ 11.02 ވަނަ ބާބުގެ ދަށުގައި ކަނޑައަޅާ ގޮތަށް ކައުންސިލުގެ ކަންކަމާ ގުޅިގެން ކައުންސިލަށް ދެކޮޅަށް ފާސްކުރާ ތަނުގެ ދަށުގައި 13-K/CIR/2018/01 ގެ ދަފްތަރުގެ 18 ވަނައިން "ތިރީގައި ބަޔާންކުރާ ގޮތަށް ކައުންސިލަށް ދެކޮޅަށް ދަޢުވާ ކުރެވޭ ގޮތް- PR-14" ގައި.

31.3 ފާސްކުރާ ކަންކަމާ ގުޅިގެންވާ 11.02 ވަނަ ބާބުގެ ދަށުގައި ކަނޑައަޅާ ގޮތަށް ކައުންސިލުގެ ކަންކަމާ ގުޅިގެން ކައުންސިލަށް، ކައުންސިލުގެ ތިން (ހަތަރު) ބައިއަކު، ކައުންސިލުގެ ސިކުރެ، ކައުންސިލުގެ ފާސްކުރާ ކަންކަމާ ގުޅިގެން ކައުންސިލަށް ދެކޮޅަށް ދަޢުވާ ކުރެވޭނީ 13-K/CIR/2018/01 ގެ ދަފްތަރުގެ 19 ވަނައިން "ތިރީގައި ބަޔާންކުރާ ގޮތަށް ކައުންސިލަށް ދެކޮޅަށް ދަޢުވާ ކުރެވޭ ގޮތް" PR-14 ގައި ބަލާ ގޮތަށް ކަންކަން ކުރަންވާނެ.

31.4 ފާސްކުރާ ކަންކަމާ ގުޅިގެންވާ 11.03 ވަނަ ބާބުގެ ދަށުގައި ކަނޑައަޅާ ގޮތަށް ކައުންސިލުގެ ކަންކަމާ ގުޅިގެން ކައުންސިލަށް ދެކޮޅަށް ދަޢުވާ ކުރެވޭ ގޮތާ ގުޅިގެން ކައުންސިލުގެ ކަންކަމާ ގުޅިގެން ކައުންސިލަށް ދެކޮޅަށް ދަޢުވާ ކުރެވޭ ގޮތާ ގުޅިގެން ކަންކަން ކުރަންވާނެ ގޮތް ކައުންސިލުގެ ވަނީ ކަނޑައަޅާ ގޮތަށް ކަންކަން ކުރަންވާނެ.

32. ކައުންސިލުގެ ތަކެތި ބަލަހައްޓާ ގޮތް

32.1 ފާސްކުރާ ކަންކަމާ ގުޅިގެންވާ 11.03 ވަނަ ބާބުގެ ދަށުގައި ކަނޑައަޅާ ގޮތަށް ކައުންސިލުގެ ކަންކަމާ ގުޅިގެން ކައުންސިލުގެ ތަކެތި ބަލަހައްޓާ ގޮތާ ގުޅިގެން "ތަކެތި ބަލަހައްޓާ ގޮތް" ގައި ބަލާ ގޮތަށް ކަންކަން ކުރަންވާނެ ގޮތް 11.04 ގެ (ހ) ވަނަ ބާބުގެ

ތިލަވައި ކުށްވެރިންގެ ލިސްޓް	"ފ ކުށްވެރިވެފައިވާ ފަރާތްތަކުގެ ނަންތައް ލިޔުއްވާ ފާރަލ" ގެ ދަށުގައި ކުށްވެރިކުރެވުނު ފަރާތްތަކުގެ ލިސްޓް ތިރީގައި ބަލައި ހުށަހަޅާ ފަދަ ގޮތަށް ލިޔުއްވުން.

ދަށްކޮށް - 3

ތަންފީޒުކުރުމުގެ ގޮތުގެ ތަފްޞީލު ބަޔާންކުރުން

33. ފާސްކުރުން	33.1.	"ފަރާތްތަކުގެ ތެރެއިންނާ" ކަމަށް ބުނާނެ ގޮތަށް، ފާހަގަ ކުރާ ތަނުގައި ކަރުދާހުގެ ކުރިފަހުގައި ހުށަހަޅާ ފަދަ ގޮތަށް ލިޔުއްވުން.
	33.2.	"ފަރާތްތަކުގެ ފާޚަތުގައި" ކަމަށް ބުނާނެ ގޮތަށް، ނ ފަރާތްތަކުގެ ކުރިފުރާތުގައި ކުށްވެރިކުރެވުނު ފަރާތްތަކުގެ ނަންތައް ލިޔުއްވުން.
	33.3.	"ފަރާތްތަކުގެ" ކަމަށް ބުނާނެ ގޮތަށް ކުށްވެރިކުރެވުނު ފަރާތްތަކުގެ ކުރިފުރާތުގައި ކުށްވެރިކުރެވުނު ގޮތް ބަޔާންކުރުން.
	33.4.	"ފަރާތްތަކުގެ ތެދު" ކަމަށް ބުނާނެ ގޮތަށް ކުށްވެރިކުރެވުނު ފަރާތްތަކުގެ ކުރިފުރާތުގައި ފަރާތްތަކުގެ ކުށުގެ ބާވަތް ބަޔާންކުރުން ފާހަގަ ކުރަންވާނެ ގޮތަށް ލިޔުއްވުން.
	33.5.	"ކުށްވެރިކުރުން" ކަމަށް ބުނާނެ ގޮތަށް، ފަރާތްތަކުގެ ކުށްވެރިކަމުގެ ބާވަތް ބަޔާންކުރުމަށް ކުށްވެރިކުރެވުނު ފަރާތްތަކުގެ ކުރިފުރާތުގައި ކުށްވެރިކުރެވުނު ގޮތް ބަޔާންކުރުން.
34. ލިޔުންތަކުގެ ބަދަލުގައި ބަލައިގަތުން	34.1.	ދ ކުށްވެރިކުރެވުނު ފަރާތްތަކުގެ ލިޔުންތަކުގެ ބަދަލުގައި ފަރާތްތަކުގެ ބަލައިގަތުން ކުށްވެރިކުރެވުނު ކުށްތަކާ ގުޅުންހުރި ލިޔުންތައް ލިޔުއްވުން.
	34.2.	ކުށްވެރިކުރެވުނު ފަރާތްތަކުގެ ލިޔުންތަކުގެ ތެރެއިން ކަނޑައެޅުނު ލިޔުންތަކުގެ ތެރެއިން ކުށްވެރިކުރެވުނު ފަރާތްތަކުގެ ކުށާ ގުޅުންހުރި ލިޔުންތައް ހޮވާ ލިޔުއްވުން.
	34.3.	ކުށްވެރިކުރެވުނު ފަރާތްތަކުގެ ކުށާ ގުޅުންހުރި ލިޔުންތަކުގެ ތެރެއިން ފަރާތްތަކުގެ ކުށާ ގުޅުންހުރި ލިޔުންތައް ހޮވާ ލިޔުއްވުން.
35. ލިޔުންތަކުގެ ފަރާތްތަކުގެ ބަދަލުގައި ބަލައިގަތުން	35.1.	ކުށްވެރިކުރެވުނު ފަރާތްތަކުގެ ބަދަލުގައި ކުށްވެރިކުރެވުނު ފަރާތްތަކުގެ ވަކީލުންނާ ނުވަތަ ކުށްވެރިކުރެވުނު ފަރާތްތަކުގެ ބަދަލުގައި ކުށްވެރިކުރެވުނު ފަރާތްތަކުގެ ކުށާ ގުޅުންހުރި ލިޔުންތައް ލިޔުއްވުން.
	35.2.	35.1 ގައިވާ ގޮތަށް ފާހަގަ ކުރާ ފަރާތްތަކުގެ ބަދަލުގައި ކުށްވެރިކުރެވުނު ފަރާތްތަކުގެ ކުށާ ގުޅުންހުރި ލިޔުންތައް ލިޔުއްވުން ބާއްވާ ގޮތް ބަޔާންކުރުން.

36. ތަކެތި ގެނައުމުގެ ހިލޭ ދަށްކުރުން

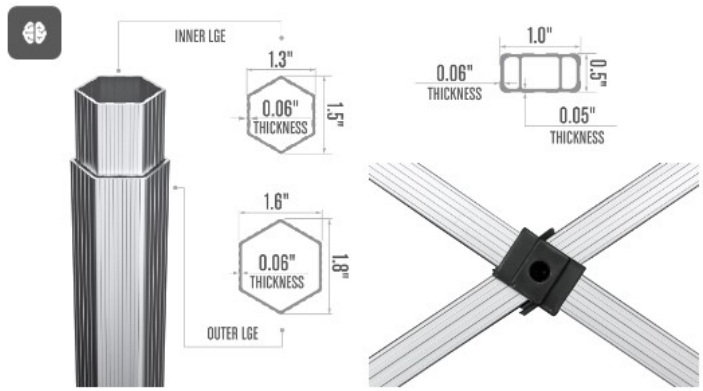
36.1 ތަކެތި ގެނެވޭ ކުއްލި ކުންފުނިން ތަކެތި ގެނެވޭ ގޮތާ ގުޅިގެން ކައުންސިލް ކަނޑައަޅާ ހިލޭ ދަށްކުރުމުގެ ގޮތުގައި ކުންފުނިން ދައްކަންޖެހޭ ފައިސާ ދަށްކުރަންވާނެ ގޮތް ތަކެތި ގެނެވޭ ކުންފުނިން ދަށްކުރަންޖެހޭ ގޮތް ފާހަގަ ކުރެވިގެންވާ ގޮތަށް ކަނޑައަޅާ ކުންފުނިން ދަށްކުރަންޖެހޭ ގޮތް ތަކެތި ގެނެވޭ ކުންފުނިން ދަށްކުރަންޖެހޭ ގޮތް ފާހަގަ ކުރެވިގެންވާ ގޮތަށް ކަނޑައަޅާ ކުންފުނިން ދަށްކުރަންޖެހޭ ގޮތ

38.3. ފަރާތުން ކުރިން ދީފައި ހުންނަ ގަރާރު ބަދަލުކުރުމަށް ފަރާތުން ދެއްކުމަށް ބާކީ ވާ ފައިސާ ދައްކާ ނުލައި ފަރާތަށް

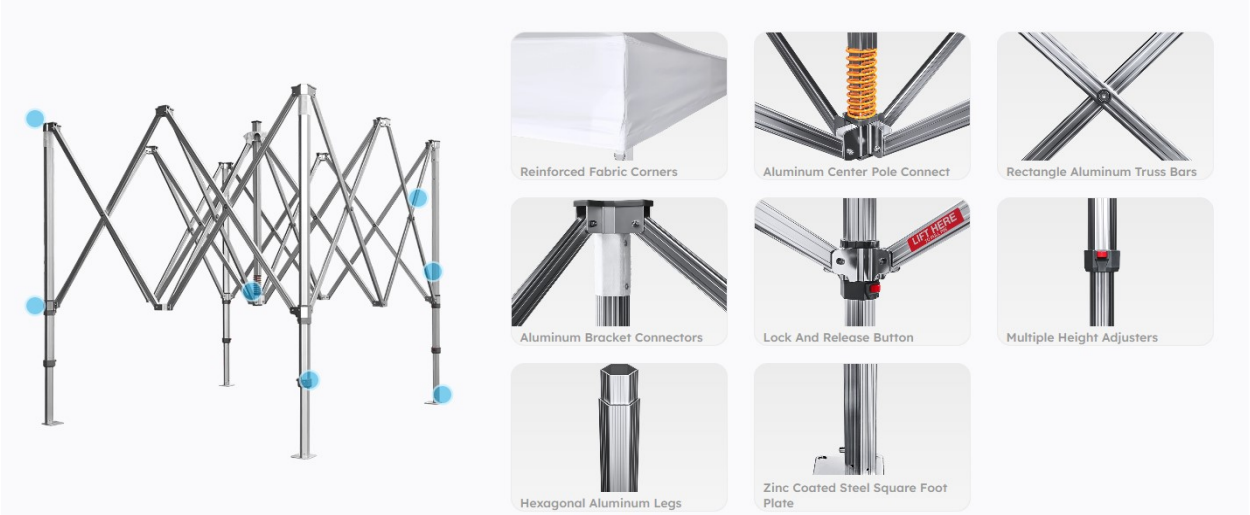
42. ﷺ ތަކުރާރުކުރުމުގެ ތެރެއިން ކަނޑައަޅާ ތަކުރާރުތަކުގެ ތެރެއިން، ކަނޑައެޅުނު ތަކުރާރުތަކުގެ ތެރެއިން ފަހުގައި ތަކުރާރުކުރެވޭ ތަކުރާރުތަކުގެ ތެރެއިން ކުރިން ކުރާ ތަކުރާރުތަކުގެ ތެރެއ

ﷺ ﷺ/ﷺ/ﷺ ﷺ

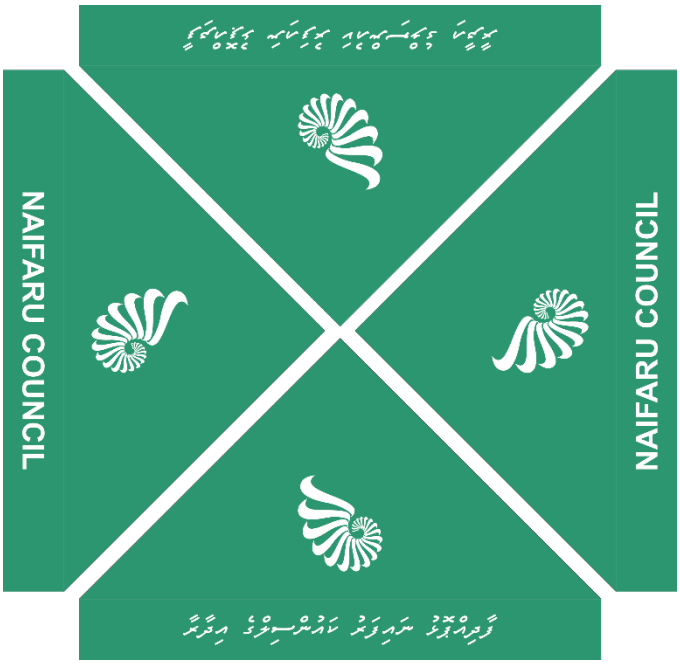
- ﷺ 1 ﷺ ﷺ 40 ﷺ ﷺ
- ﷺ ﷺ 2 ﷺ ﷺ.

Size	10’x10’
Frame*	Y6 Commercial Aluminum 
Fabric	900D Polyester with PU coating Waterproof: Yes Yarn Count: 900D x 900D Weight: 284GSM
Color fastness	2 to 3 year later
Out leg	Hexagonal 1.8" diameter, 0.06" thickness
Truss bar	1"x0.51"x0.06", internal with reinforced rib
Bracket	Aluminum Extruded, oxidated treatment
Nuts and Bolts	Stainless Steel
Height Adjustment	3 positions
Peak Height	10’ 10”
Foot plate	Zinc coated steel 4"x4"
Print	UV Print

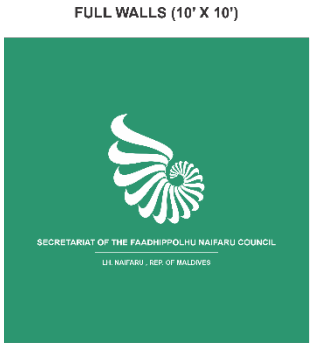
* Frame Details



2 - ڈیزائن



ROOF









Color Code (roof and walls)	RGB #2A9D75
Full wall	3
Half wall	2

ﷺ (5) - ﷺ

ﷺ - 1

ﷺ ﷺ ﷺ ﷺ ﷺ ﷺ

#			
		ﷺ ﷺ	
ﷺ ﷺ ﷺ ﷺ ﷺ ﷺ

ފޯމު 2: ސިފަށް ހުސްކުރުމުގެ ނޯޓް

1. ފަރާތުގެ:		ވަގުތުން ދިނުމަށް:	
ވަގުތުން ދިނުމުގެ ސަބަބު:		ތާރީޚް ދިނުމަށް:	
ތާރީޚް ބަލައިގަތް:		ވަގުތު ދިނުމަށް:	

2. ސިފަށް ހުސްކުރުމުގެ ތަފްޞީލް

ހިއްސާދާރު/ކުންފުނީގެ ނަން:		ތަނަށް ދާ ދުވަސް:	
ތަނަށް ދާ ކުންފުނީގެ ލިބުނު ގޮތް:		ހިއްސާ ގާއިމްކުރި ގޮތް:	
ގަނެފި ތަކެތި:		ތާރީޚް:	
ތަނަށް ދާ ދުވަސް ތަކުގެ ތެދު ތަކެތި ތަނަށް ދާ ދުވަސް:		ތެ.ގާ.ސ. ތެ ތަކެތި ތަނަށް ދާ:	

3. ފަރާތުގެ ތަފާތު ތަކެތި

ހުސްކުރާ ތަކެތި	
ތެ.ގާ.ސ. (ތެ.ގާ.ސ. ހިނގާ ތެ.ގާ.ސ. ތަކުގެ ތެދު ތަކެތި).	
ދެވުނު ތަކެތި	
ދެވުނު ތަކެތި (ފަސާރިން ހިއްލާ)	
ގަވާއިދު (ބަލައިގަތް ތަކެތި)	

4. ސިފަށް ހުސްކުރުމުގެ ތަފްޞީލް

- ފަރާތުގެ ގާތު ފަތުރާލާ ފަރާތުގެ ކުންފުނިން ހިއްލާ/ހިއްލާ ނުވާ ތަކެތި ލިބުނަސް، ތަކެތި ލިބުނު ދުވަހުން ފެށިގެން ހަތް ދުވަހުގެ ތެދުވުމުގައި ތަކެތި ލިބުނު ދުވަހު / ތަކެތި ލިބުނު ދުވަހު ތަކެތި ލިބުނު ދުވަހުގެ ފަހުން ހިއްލާ/ހިއްލާ ނުވާ

ޕްރޮޖެކްޓް ހުށަހެޅުމުގެ ފޯމް

1. ޕްރޮޖެކްޓް ހުށަހަޅާ ފަރާތުގެ ތަފްޞީލް	
ނަން	
ތަނަވަސް ކޮންޓެކްޓް ނަމްބަރ	
ވިދާޅުވާ ނަމްބަރ	
ތަނަވަސް ސަރުކާރު	
ދާއިމީ ގޭތެރެ ދަތުރުކުރާ ސަރުކާރު	
ފޯނު·ނަމްބަރ ޕްރައިވެޓް ސަރުކާރު	
ފޯން ސަރުކާރު	
ކުރިއަށް ނަމްބަރ	

2. ހުށަހަޅާ ފަރާތުގެ ވަކިފަރާތުގެ (ކޮންޓްރެކްޓަރ ހިންގާ ފަރާތުގެ، ދާއިރާގެ ނަމާއި ދާއިރާގެ ވަކިފަރާތުގެ، ދާއިރާގެ ވިދާޅުވާ ފަރާތުގެ، ދާއިރާގެ ވަކިފަރާތުގެ)	
ނަން	ދަށް
	ކުރިޔަށް ދިޔަ
	ދިޔަ
	ދިޔަ

3. ގައުދުގައި ބައިވެރިވާ ފަރާތްތައް	
1	
2	
3	
4	
5	
6	
7	
8	
9	

ތިރުއްވާލައި ފޯމުގައި ދައްކާ ތަފްޞީލުގެ ތެރެއިން ކޮންމެ ކަމެއް ކަށަވަރުކުރަން ބޭނުންވާ ލިޔުންތައް ހަވާލު ކުރަންވާނެ.

ޚާއްޞަ 4

ފާރު ތަނަވަސްކަން ބެލުމުގެ ލިޔުން

ޕްރޮގްރާމް ހިންގަމުންދާ ތަނުގެ ތަފްޞީލް			
#	ތަނުގެ ނަންބަރު	ތަނުގެ ބާވަތް	ފާރުގެ ދެނެގަނޭ ތަފާތުތައް (ތެދުވެ ނުވަތަ ވަށައިގެން)
1			
2			
3			
4			
5			
	ޖުމްލަ		

ޕްރޮގްރާމް ހިންގަމުންދާ ފަރާތުގެ ތަފްޞީލް:

ވަނަ ފަރާތުގެ ނަން:

ނަންބަރު:

ދަށުގެ:

ތާރީޚް ގަ ސަންޕަލް:

ސޮއި:

ތާރީޚް:

ސޮއި:

ފޮތްތަކާ 3 (ތިންމަހު) ތެރޭގައި ތަކުރާރުވާ ކަންތައްތަކުގެ ލިސްޓް

ތަކުރާރުވާ ފަރާތުގެ ކޮންޓެކްޓް ނަންބަރު (ފަރާތެއް ނަމަވެސް) (ފ.ދ. ކުރިމަގު ކަންތައް ކުރުމަށް ބޭނުންކުރާ ފަރާތުގެ ނަންބަރު)	ކަންތައް ކުރާ ފަރާތުގެ ނަން	ކަންތައް ކުރާ ތާރީޚު	ކަންތައް ކުރާ ތަން	#
				1.
				2.
				3.
				4.
				5.
				6.
				7.
				8.
				9.
				10.

ތަކުރާރުވާ ފަރާތުގެ ދާއިރާ:

ފުރިހަމަ ކުރި ފަރާތުގެ ނަން:

ނަން:

ދާއިރާ:

ތާރީޚ ކަމުގައި ކަނޑައަޅާ ތާރީޚ:

ސޮއި:

ތަކުރާރުވާ:

ﭘﺮﻭﺟﻜﭧ ﻭﻴﻠﺪﻴﻨﮓ ﺩﻴﺰﺍﺳﻦ (ﻣﻴﺪ ﺍﻧﺠﻴﻨﻴﺮﻳﻨﮓ ﺳﺮﻭﻳﺲ)

·1

#	ﺳﺮﻭﻳﺲ ﺍﻧﺠﻴﻨﻴﺮ	ﻓﻴﺼﺪﻱ / ﺳﻜﻮﺭ
·1·1	ﺭﻳﺰﺭﻧﮓ ﭘﺮﻳﺲ ﻣﺎﺭﻛﺲ $Marks = \frac{\text{Minimum Price}}{\text{Proposed Price}} \times 60\%$	60%
·1·2	ﻣﻮﭘﻲ ﺑﺮﻫﻤﺎﻥ ﮊﻳﻨﻴﺌﺮ ﺩﻳﺰﺍﻳﻦ ﻛﻨﺴﻠﭩﻨﺴﻲ ﺳﺮﻭﻳﺲ ﻣﻮﺟﻮﺩ ﻧﻪ ﻫﻮﻧﻲ ﺻﻮﺭﺗﻲ، ﺩﻳﺰﺍﻳﻦ ﻛﻨﺴﻠﭩﻨﺴﻲ ﺳﺮﻭﻳﺲ (ﺳﻮﺋﻴﭧ ﺩﻳﺰﺍﻳﻦ) ﻓﺮﻳﻤﻮﮊ ﺳﻴﭧ ﻛﺮﻳﻦ 4 ﮊﻳﻨﻴﺌﺮ ﻓﺮﻣﺎﻳﺶ ﻛﺮﻳﻦ. ﻳﺴﺘﻮﻳﺶ ﺩﻳﻬﺎﻥ ﻓﺮﻣﺎﻳﺶ 20 ﮊﻳﻨﻴﺌﺮ ﻫﻮﻧﻲ.	20%
·1·3	ﺩﻳﺰﺍﻳﻦ ﺳﺮﻓﺎﺯ ﺭﻳﺰﺭﻧﮓ ﭘﺮﻳﺲ ﺩﻭﻫﺮﻓﻲ ﻧﻪﺩﻭﺷﻲ $Marks = \frac{\text{Minimum period}}{\text{Proposed Period}} \times 20\%$	20%

·2

ﺩﻳﺴﻮﻟﺲ ﻛﻮﺭﺱ ﺩﻳﺴﻜﺮﻳﭙﺸﻦ	ﻣﺎﺭﻙ	ﺳﻴﻠﻜﭧ
ﭘﺮﻭﺟﻜﭧ ﺭﻳﮋﻳﺴﺘﺮﻳﺸﻦ ﻧﻤﺒﺮ ﻫﺎﺻﻞ ﻛﺮﻳﻦ ﺳﻴﻨﻴﺌﺮ ﻧﻴﭩﻮﺭﻛﺲ ﺳﻴﻜﺸﻦ ﺳﻴﻜﺮﻳﭩﺮﻳﻲ ﻭﻴﺒﺴﺎﻳﭧ ﻓﺮﻳﻤﻮﻛﺎﺭ ﺩﻳﺰﺍﻳﻦ ﻛﻨﺴﻠﭩﻨﺴﻲ ﺳﺮﻭﻳﺲ (G-23/2022) ﺳﻜﻮﺭ ﺳﻴﭧ ﻛﺮﻳﻦ		✔

ﺲﻳﺪﻫﺪﻫﺮﻣ/ ﻩﺶﺸﺑ ﺉﺮﺸﺸﻫﻲﺉ ﺱﺮﺤﺤﺸﺱ

Form of Tender Security (Bank Guarantee)

The Issuing Bank shall fill in this Bank Guarantee Form in accordance with the instructions indicated.
…… {Bank's Name, and Address of Issuing Branch or Office}
Beneficiary: {Name and Address of Employer}
Date:
TENDER GUARANTEE No.: _____
We have been informed that _____ {name of the Tenderer} (hereinafter called "the Tenderer") has submitted to you its Tender dated _____ (hereinafter called "the Tender") for the execution of _____ {name of contract} under Invitation for Tenders No. _____ ("the IFB").
Furthermore, we understand that, according to your conditions, Tenders must be supported by a Tender guarantee.
At the request of the Tenderer, we _____ {name of Bank} hereby irrevocably undertake to pay you any sum or sums not exceeding in total an amount of _____ [amount in figures] (_____) [amount in words] upon receipt by us of your first demand in writing accompanied by a written statement stating that the Tenderer is in breach of its obligation(s) under the Tender conditions, because the Tenderer:
(a) has withdrawn its Tender during the period of Tender validity specified by the Tenderer in the Form of Tender; or
(b) having been notified of the acceptance of its Tender by the Employer during the period of Tender validity, (i) fails or refuses to execute the Contract Form, if required, or (ii) fails or refuses to furnish the performance security, in accordance with the ITB.
This guarantee will expire: (a) if the Tenderer is the successful Tenderer, upon our receipt of copies of the contract signed by the Tenderer and the performance security issued to you upon the instruction of the Tenderer; and (b) if the Tenderer is not the successful Tenderer, upon the earlier of (i) our receipt of a copy your notification to the Tenderer of the name of the successful Tenderer; or (ii) {insert date} twenty-eight days after the expiration of the Tenderer's Tender.

Consequently, any demand for payment under this guarantee must be received by us at the office on or before that date.
This guarantee is subject to the Uniform Rules for Demand Guarantees, ICC Publication No. 458

[Signature(s)]

ﭘﺮﻓﺎﺭﻣﻨﺲ ﺳﻴﻜﻴﻮﺭﭨﻰ

Performance Security

[The issuing bank, as requested by the successful Contractor, shall fill in this form in accordance with the instructions indicated]
Date: [insert date (as day, month, and year)]
Title of the procurement: [Insert general title of the procurement]
Procurement Reference No: [insert reference]
Bank's Branch or Office: [insert complete name of Guarantor]
Beneficiary: [insert complete name of Employer/Procuring Entity]
Performance Guarantee No:
We have been informed that ……. [name of the Contractor], (hereinafter called "the Contractor") has entered into Contract No. . . .. [procurement reference number of the Contract]. dated [insert day and month], [insert year], with you, for the execution of ……. [name of contract and brief description of Works] (hereinafter called "the Contract").
Furthermore, we understand that, according to the conditions of the Contract, a performance guarantee is required.
At the request of the Contractor, we ……. [name of the Bank] hereby irrevocably undertake to pay you any sum or sums not exceeding in total an amount of …… **[name of the currency and amount in figures]** **1**…. (. . . . . [amount in words]) such sum being payable in the types and proportions of currencies in which the Contract Price is payable, upon receipt by us of your first demand in writing accompanied by a written statement stating that the Contractor is in breach of its obligation(s) under the Contract, without your needing to prove or to show grounds for your demand or the sum specified therein.
This guarantee shall expire, no later than the …. day of . . . . . , ... **2**, and any demand for payment under it must be received by us at this office on or before that date. The Guarantor agrees to a one-time extension of this guarantee for a period not to exceed …. [six months] [one year], in response to the Employer's written request for such extension, such request to be presented to the Guarantor before the expiry of the guarantee.
This guarantee is subject to the Uniform Rules for Demand Guarantees, ICC Publication No. 458, except that subparagraph (ii) of Sub-article 20(a) is hereby excluded.
. . . . . **[Seal of Bank and Signature(s)]**

Note: -

All italicized text is for guidance on how to prepare this demand guarantee and shall be deleted from the final document.

1 The Guarantor shall insert an amount representing the percentage of the Contract Price specified in the Contract and denominated either in the currency (ies) of the Contract or a freely convertible currency acceptable to the Employer.

2 Insert the date twenty-eight days after the expected completion date. The Employer should note that in the event of an extension of the time for completion of the Contract, the Employer would need to request an extension of this guarantee from the Guarantor. Such request must be in writing and must be made prior to the expiration date established in the guarantee.

ﻓﻮﺭﻣﻮ 9

ﺍﻟﻮﺳﻴﻠﻪ ﺑﺪﺭﺳﻪ ﺗﺒﺪﻳﻠﻲ ﺳﻨﺪ

Advance Payment Security

[The bank, as requested by the successful Contractor, shall fill in this form in accordance with the instructions indicated.]
Date: [insert date (as day, month, and year)]
Title of the Procurement: [Insert general title of the procurement]
Procurement Reference No: [insert reference]
[Issuing bank's letterhead]
Beneficiary: [insert legal name and address of Procuring Entity]
ADVANCE PAYMENT GUARANTEE No.: [insert Advance Payment Guarantee no.]
Advance Payment Guarantee No:
We have been informed that ……. [name of the Contractor] (hereinafter called "the Contractor") has entered into Contract No……. [procurement reference number of the Contract], dated [insert day and month], [insert year] with you, for the execution of ……. [name of contract and brief description of Works] (hereinafter called "the Contract").
Furthermore, we understand that, according to the Conditions of the Contract, an advance payment in the sum ……. [name of the currency and amount in figures] 1 (…... [amount in words]) is to be made against an advance payment guarantee.
At the request of the Contractor, we …….... [name of the Bank]. hereby irrevocably undertake to pay you any sum or sums not exceeding in total an amount of …….... [name of the currency and amount in figures] * (……. [amount in words]) upon receipt by us of your first demand in writing accompanied by a written statement stating that the Contractor is in breach of its obligation under the Contract because the Contractor used the advance payment for purposes other than the costs of mobilization in respect of the Works.
It is a condition for any claim and payment under this guarantee to be made that the advance payment referred to above must have been received by the Contractor on its account number ……. [Contractor's account number]. at …….... [name and address of the Contractor's Bank].
The maximum amount of this guarantee shall be progressively reduced by the amount of the advance payment repaid by the Contractor as indicated in copies of interim statements or payment certificates which shall be presented to us. This guarantee shall expire, at the latest, upon our receipt of a copy of the interim payment certificate indicating that eighty (80) percent of the Contract Price has been certified for payment, or on the …... day of …… 2, whichever is earlier. Consequently, any demand for payment under this guarantee must be received by us at this office on or before that date. The Guarantor agrees to a one-time extension of this guarantee for a period not to exceed [six months] [one year], in response to the Employer's written request for such extension, such request to be presented to the Guarantor before the expiry of the guarantee.
This guarantee is subject to the Uniform Rules for Demand Guarantees, ICC Publication No. 458.

. . . . . **[Seal of Bank and Signature(s)]** . . . .

Note:
All italicized text is for guidance in preparing this demand guarantee and shall be deleted from the final document.
1 The Guarantor shall insert an amount representing the amount of the advance payment denominated either in the currency(ies) of the advance payment as specified in the Contract, or in a freely convertible currency acceptable to the Employer.

2 Insert the expected expiration date of the Time for Completion. The Employer should note that in the event of an extension of the time for completion of the Contract, the Employer would need to request an extension of this guarantee from the Guarantor. Such request must be in writing and must be made prior to the expiration date established in the guarantee.