بسم الله الرحمن الرحيم

Secretariat of the Faadhippolhu Naifaru Council
Faadhippolhu Naifaru , Republic of Maldives

ފެދިޕޮޅުދޫ ނައިފަރު ކައުންސިލްގެ ލިޔަމެއް
ފެދިޕޮޅުދޫ ނައިފަރު ، ދިވެހިރާއްޖެ

ޕްރޮފައިލް ލެޓާ ކަނޑައެޅުން

ތިލަދުންމަތީ ނައިފަރު ކައުންސިލްގެ ކައުންސިލްރ ހުސައިން ރަފީޤް ސާހިލްގެ ތަންކޮޅު ބަދަލުކުރުމަށް ފަރާތްތަކުން ހުށަހަޅާ ލިޔުންތަކުގެ ތެރެއިން ހޮވި ލިޔުން (3 ވަނަ ލިޔެކިޔުން)

ލިޔެކިޔުން ނަންބަރ: (IUL)327-A/327/2026/215

ލިޔެކިޔުން ކުރީ ތާރީޚ: 10 ޖެނުއަރީ 2026

ދެން ބަލާ ތާރީޚ: 17 ޖެނުއަރީ 2026

ޕްރޮކިއުމަންޓް ނޯޓިސް

ނަންބަރު	ތަފާސް ކުރަންވާ ކަންކަން
1.1	ދަނޑުވެރިކަމުގެ ތަރައްޤީ ކައުންސިލްގެ ވާހަކަ ދަންނަވާ ފަރާތްތަކަށް ދަންނަވާ ފަހަނަ ދީގެންދާ ގޮތް ބަލައިގަންނަވާ ދަނޑުވެރިކަމުގެ ތަރައްޤީ ކައުންސިލްގެ ގާނޫނު ދާއިރާ ތެރެއިން ކުރިއަށް ގެންދާ ގަތުމާ ގުޅޭ ކަންކަމާ ގުޅޭ ކަންކަމަށް ކުންފުނިތަކުގެ ދަށުން ކުރާ ކަންތައްތަކ

	ގުޅުން ކުރެވޭނެ: 6620173 ތިމާވެށި ބަލައިގަންނަންޖެހޭ: sharuwath.ibrahim@naifaru.gov.mv ބަދަލުގައި info@naifaru.gov.mv ނުވަތަ procurement@naifaru.gov.mv ކަށަވަރުކުރެވޭނެ. (ތިމާވެށި ބަލައިގަންނަންޖެހޭ ފަރާތުން ބިޑް ހުށަހަޅާ ކަނޑައެޅިފައިވާ ގަޑި ފެށިގެން ގުޅުން ކުރެވޭނެ ގަޑީ ހިންގާނެ).
13.1	ބަލި ކުރަންޖެހޭ ތާރީޚު: ސެޕްޓެމްބަރ 4 ވާ ބުރާސްފަތި 10 ބަދިވ 11 ގައިގ ފެނަވަގ ބަދަލުކުރެވޭ ތާރީޚެއް 11 ގައިގ ސެރިމާނިގަ ބަލަމުން ދާނެ ކަމަށާއި ކުރަންޖެހޭ ކުރިޔަށް
14	ބަހައްޓަންޖެހޭ ޑޮކްޔަރ: -
18.1	ސޮއްސާ ކުރަންޖެހޭ ސޮފްޓްވެއާ ތަށި: ގުޅިގެންދާ ތަނުގައި ބަލައިގަންނަ ފަރާތުގެ ފާސްވާ ގޮތް ތާރީޚު: 22 ނޮވެމްބަރ 2026 ދުވަސް: ހޯމަ ގަޑި: 10:00
20.1	ސޮއްސާ ކުރުވޭނެ ތަށި: ގުޅިގެންދާ ތަނުގައި ބަލައިގަންނަ ފަރާތުގެ ފާސްވާ ގޮތް ތާރީޚު: 22 ނޮވެމްބަރ 2026 ދުވަސް: ހޯމަ ގަޑި: 10:00
24.1	ސޮއްސާތަކުގެ ބަދަލުގައި ފާސްކުރާ ފައިސާ ދައްކަންޖެހޭ ދުވަސް 6 ދަނީ ވަކިވެގެންނެވ.
28.1	ތިމާ ގުޅުންކުރާ ގުތްތަކުގެ ކުންފުނި ތަކުގެ ކުރިން: ސޮއްސާ ކުރާ 500,000 (ފަސްލައްކަ) ރުފިޔާ ތަކުގެ ވެރިންނަށް ދެވޭ ވަކި ވަގުތަކަށް، 5,000/- (ފަސްހާސް) ރުފިޔާ
28.2	ތިމާ ގުޅުންކުރާ ދުވަސްތަކުގެ ކުރިން ކުރާ ވަގުތު ކުރިގެންދާ 90 (ނުވަދިހަ) ދުވަހެވ.
30.1	ގުޅުންކުރާ ގުތްތަކުގެ ގުޅުންކުރާ ގުތްތަކުގެ ކުރިން: ސޮއްސާ ކުރާ 500,000 (ފަސްލައްކަ) ރުފިޔާ ތަކުގެ ވެރިންނަށް ދެވޭ ވަކި ވަގުތަކަށް، ސޮއްސާ ކުރާ ގޮތުގެ 10% (ގުޅުންކުރާ ގުތްތަކުގެ ގުޅުންކުރާ ކުންފުނި ތަކުގެ ވެރިންނަށް ދެވޭ ސޮއްސާ ކުރާ ގޮތުގެ ބައިކަށެވ)
36.1	ތަކެތި ހޯދުމުގެ ކުރިން: ގުޅިގެންދާ ތަނުގައި ބަލައިގަންނަ ފަރާތުގެ ފާސްވާ ގޮތް

ﷺ 2 - ﷺ

(ﷺ)

1. ﷺ 1.1. ﷺ ﷺ ﷺ

3.3. 3.3.1 ކުރަމްފުށް ހިމެނޭ ކައުންސިލަރުން ދައްކާނެކަން ބަލައިގަތުމަށް ކައުންސިލުގެ ކޯރަމް ހުރުމަށް ފާހަގަ ކުރެވޭނީ ކައުންސިލުގެ ހަމަހަމަ ގޮތުގެ ތެރެއިން "ފަހަރު ދެކޮޅަށް ދެ ވޯޓުގެ ގޮތުގައި"ގެ ކަށަވަރުގެ ގޮތުގައި ކައުންސިލަރުން ގަބޫލުކުރުން.

3.3.2 ކުށްވެރިކަމުގެ ދައްކާ ބަލައިގަތުމަށް ކައުންސިލުގެ ކޯރަމް ހުރުމަށް ފާހަގަ ކުރެވޭނީ ކައުންސިލުގެ ހަމަހަމަ ގޮތުގެ ތެރެއިން ފަހަރު ދެކޮޅަށް ދެ ވޯޓުގެ ގޮތުގައި "ފަހަރު ދެކޮޅަށް ދެ ވޯޓުގެ ގޮތުގައި"ގެ ކަށަވަރުގެ ގޮތުގައި ކައުންސިލަރުން ގަބޫލުކުރުން.

3.3.2 ކުށްވެރިކަމުގެ ކޮމިޓީގެ ތަޙްޤީގު ނިންމުމަށް ކައުންސިލުގެ ކޯރަމް ހުރުމަށް ފާހަގަ ކުރެވޭނީ ކައުންސިލުގެ ހަމަހަމަ ގޮތުގެ ތެރެއިން ފަހަރު ދެކޮޅަށް ދެ ވޯޓުގެ ގޮތުގައި "ފަހަރު ދެކޮޅަށް ދެ ވޯޓުގެ ގޮތުގައި"ގެ ކަށަވަރުގެ ގޮތުގައި ކައުންސިލަރުން ގަބޫލުކުރުން.

3.3.4 ކަމެއް ހިންގުމަށް ބަޖެޓުގައި ބަޔަކަށް ދީފައި ވާ ފައިސާ ކައުންސިލަށް ދެއްކުމަށް ކައުންސިލުގެ ކޯރަމް ހުރުމަށް ފާހަގަ ކުރެވޭނީ ކައުންސިލުގެ ހަމަހަމަ ގޮތުގެ ތެރެއިން ފަހަރު ދެކޮޅަށް ދެ ވޯޓުގެ ގޮތުގައި "ފަހަރު ދެކޮޅަށް ދެ ވޯޓުގެ ގޮތުގައި"ގެ ކަށަވަރުގެ ގޮތުގައި ކައުންސިލަރުން ގަބޫލުކުރުން.

3.3.5 ކޮމިޓީގެ ކައުންސިލަރުން، ގެންދާ ހިދުމަތް ކައުންސިލުގެ ކޯރަމް ހުރުމަށް ކައުންސިލުގެ ކޮމިޓީ ބައްދަލުގައި ކައުންސިލަރުން ބައިވެރިވުން.

4. ހަރަކާތްތައް ކުރުމުގެ ތަރުތީބު

4.1. ކޯރަމް ކަނޑައެޅުމަށް ކަނޑައަޅާ ގޮތުގެ ދަށުން ކައުންސިލަރުންގެ 1 (ތިންބައި) ކޯރަމް ހުރުން. ތިބާ ކޯރަމް ފުރިގެން ދާ ގޮތް ބަލައި ގެންގުޅުން ކައުންސިލުގެ ކަންކަން ކުރަމުންދާ ތަނުގައި ހުންނަ ކައުންސިލަރުންނަށް ދެންނެވުން.

5. ކޯރަމް ނެތުމުގެ ކަންކަން ކުރުމުގެ ގޮތް

5.1. ކޯރަމް ނެތުމުގެ ކަންކަން ކުރަމުންދާ ކަމުގެ ކައުންސިލަރަށް ކައުންސިލުގެ ކަންކަން ކުރަމުންދާ ގޮތުގައި ކަނޑައަޅާ ގޮތުގެ ދަށުން ކައުންސިލަރުންނަށް ދެންނެވުން. ކައުންސިލުގެ ކަންކަން ކުރަމުންދާ ގޮތުގައި ކައުންސިލަރުން ގަބޫލުކުރުން.

6. ތަންކަން ބަދަލުކުރުން

6.1. ކޯރަމް ކުރަމުންދާ ގޮތުގައި ހިއްސާކުރާ ގޮތުގެ (ދެވަނަ ގޮތުގެ ދަށުން 1.02ގެ (ހ) ގައި ބަޔާންކުރާ "ކުށްވެރިކަމުގެ ތަޙްޤީގު" ކަމަށް "ކުށްވެރިކަމުގެ ކޮމިޓީ" ކަމަށް ބަދަލުކުރުން) ކަނޑައަޅާ ގޮތުގެ ދަށުން ކައުންސިލުގެ ކަންކަން ކުރަމުންދާ ގޮތް ބަދަލުކުރުމަށް ކައުންސިލުގެ ކަންކަން ކުރަމުންދާ ގޮތުގައި ކައުންސިލަރުންނަށް ދެންނެވުން. ކައުންސިލުގެ ކަންކަން ކުރަމުންދާ ގޮތް ބަދަލުކުރުމަށް ކައުންސިލަރުންގެ ގަބޫލުކުރުން ކައުންސިލުގެ ކޯރަމް ހުރުމަށް ފާހަގަ ކުރެވޭ ގޮތުގައި ކައުންސިލަރުން ގަބޫލުކުރުން.

(ر) ﷺ ﷺ

7. ﷺ ﷺ 7.1. ﷺ ﷺ ﷺ

(ص) ﷺ ތަކުރާރުކުރުން

11. ﷺ ތަކުރާރުކުރުމުގެ ގޮތުގައި 11.1. ﷺ ކުރުމުގެ ކުރިން ތަކުރާރުކުރުމަށް ﷺ ތަކުރާރުކުރާ ބަޔަކު ﷺ ކުރުމަށް ބޭނުންވާ ގޮތް ބަޔާންކުރުން.

12. ﷺ ތަކުރާރުކުރުމުގެ ގޮތުގައި ބޭނުންވާ ގޮތް 12.1. ﷺ ތަކުރާރުކުރާ ބަޔަކު ﷺ ކުރުމަށް ބޭނުންވާ ގޮތް ބަޔާންކުރުން.

13. ތަކުރާރުކުރާ ގޮތް 13.1. ﷺ ތަކުރާ ގޮތަށް ކުރާ ކުރިޔަށް ﷺ ކުރުމުގެ ތަފާތު ބަޔާންކުރުން.

13.2. ﷺ.ގެ.ކ. ތަކުރާ ﷺ.ގެ.ކ. ތަކުރާ ކުރާ ގޮތް ﷺ.ގެ.ކ. ތަކުރާ ﷺ.ގެ.ކ. ތަކުރާ ކުރާ ގޮތް ﷺ.ގެ.ކ. ތަކުރާ ﷺ.ގެ.ކ. ތަކުރާ ކުރާ ގޮތަށް ﷺ ކުރުމުގެ ކުރިން ﷺ.ގެ.ކ. ތަކުރާ ﷺ.ގެ.ކ. ތަކުރާ ކުރާ ގޮތ

ކަނޑައެޅުމުގެ ކުރިން ބަލައި ބެލުން ކުރަންވާނެ ކަންކަމާ ގުޅޭ ކަންކަމުގެ ތަފާތު

(ހ) ވަޒަންގެ ހިންގުން

17. ވަޒަންގެ ބަދަލު ގެނައުން

17.1 ވަޒަން ބަލައިގަންނަ ބަދަލު ކުރިއަށްގެންދާ. ފަރާތްތަކުން ބަލައިގަންނަ ވަޒަންގެ ބަދަލު ދެއްކުން.

17.2 ވަޒަން ބަލައިގަންނަ ފަރާތުން ވަޒަންގެ ބަދަލު ދެއްކުން.

17.3 ވަޒަން ބަލައިގަންނަ ވަޒަން ހިފަހައްޓާ ގަނޑުގައި ބަދަލު ގެނައުން ދައްކަން ދެއްކުން.

17.4 ހިފަހައްޓާ ވަޒަންތަކުން ބަލައިގަންނަ ބަދަލު ކުރިއަށްގެންދާ ވަޒަން ތިމާގެ ގޯތިން ކުރިއަށްގެންދާ.

18. ވަޒަން ހިފަހައްޓާ ގަނޑު

18.1 ދާ ފަސާރުތަކުން ބަލައިގަންނަ ގަނޑުގައި ހިފަހައްޓާ ވަޒަންތަކުގެ ތަފްޞީލު ވަޒަން ތިމާގެ ގޯތިން ކުރިއަށްގެންދާ.

18.2 ދާ ގަޑިގެ 18:1 ގައި ބަލައިގަންނަ ގަނޑުގައި ބަދަލު ގެނެވޭ ވަޒަން ހިފަހައްޓާ ގަނޑުގައި ހުންނަ ވަޒަންތަކުގެ ތަފްޞީލު ބަލައިގަންނަ ގަނޑުގެ ކުރިމަގުން ވަޒަން ހިފަހައްޓާ ގަނޑުގައި ބަލައިގަންނަ ވަޒަން ތިމާގެ ގޯތިން ކުރިއަށްގެންދާ.

18.3 ވަޒަން ހިފަހައްޓާ ގަނޑުގައި ބަލައިގަންނަ ވަޒަންތަކުގެ ތަފްޞީލު ކުރިއަށްގެންދާ.

19. ވަޒަން ހިފަހައްޓާ ގަނޑުގެ ކުރިމަގުން ވަޒަން ބަލައިގަންނަ ގަނޑުގައި ބަދަލު ގެނައުން ކުރިއަށްގެންދާ ގޮތް

19.1 ވަޒަން ބަލައިގަންނަ ގަނޑުގައި ބަދަލު ގެނެވޭ ގޮތް ކުރިއަށްގެންދާ ގޮތް

(ށ) ވަޒަން ބަލައިގަންނަ ގަނޑުގެ ތަފްޞީލު

20. ވަޒަން ބަލައިގަންނަ

20.1 ދާ ފަސާރުތަކުން ބަލައިގަންނަ ވަޒަންތަކުގެ ބަލައިގަންނަ ގަނޑުގައި ވަޒަން ބަލައިގަންނަ ގަނޑުގެ ތަފްޞީލު ބަލައިގަންނަ ގަނޑުގައި ބަލައިގަންނަ ވަޒަން ބަލައިގަންނަ ގަނޑުގެ ތަފްޞީލު ބަލައިގަންނަ ގަނޑުގައި ބަލައިގަންނަ ވަޒަން ތިމާގެ ގޯތިން ކުރިއަށްގެންދާ.

20.2 ވަޒަން ބަލައިގަންނަ ފަރާތުން ވަޒަން ތިމާގެ ގޯތިން ކުރިއަށްގެންދާ.

20.3 ވަޒަން ބަލައިގަންނަ ގަނޑުގައި ބަދަލު ގެނެވޭ ގޮތް ކުރިއަށްގެންދާ ގަނޑުގައި ބަލައިގަންނަ ވަޒަން ބަލައިގަންނަ ފަރާތުން ވަޒަން ތިމާގެ ގޯތިން ކުރިއަށްގެންދާ ގަނޑުގައި ބަލައިގަންނަ ވަޒަން ތިމާގެ ގޯތިން ކުރިއަށްގެންދާ.

21. ބަލައިގަންނަ ގަނޑު ކުރިއަށްގެންދާ

21.1 ބަލައިގަންނަ ގަނޑުގައި ބަދަލު ގެނެވޭ ގޮތް ކުރިއަށްގެންދާ ގަނޑުގައި ބަލައިގަންނަ ވަޒަން ތިމާގެ ގޯތިން ކުރިއަށްގެންދާ.

ކުންފަނި

ތިރީގައިވާ ގޮތަށް ފަރާތްތަކުން ދަށްދެއްކުމަށް ކަނޑައަޅާ ދުވަހުގެ ތެރޭ ދަށްދެއްކުން ފަސްކޮށްދިނުމަށް ފަރާތް ހުށަހަޅަންވާނެ ގޮތް. 21.2

22. ތަކެތި ގަނެ ގެންނަ ގޮތުގެ ގޮތުގައި ތަކެތި ގަނެ ގެނެވޭ ގޮތް ކަނޑައަޅާ ގޮތް. 22.1

22.1.1 ތަކެތި ގަނެ ގެނެވޭ ގޮތް.

22.1.2 ގަނެ ގެނެވޭ ތަކެތީގެ ލިސްޓް ފަރާތަށް ހުށަހަޅާ ގޮތް

22.1.3 ތަކެތި ގަނެ ގެނެވޭ ގޮތުގެ ގޮތުގައި ބަދަލުކުރެވޭ ތަކެތި (ލިސްޓް ފަރާތަށް)

23. ތަކެތި ގަނެ ގެނެވޭ ގޮތުގެ ގޮތުގައި ލިބޭ ތަކެތި ލިބިގެން ގަނެ ގެނެވޭ ގޮތް 22.1 ގައިވާ ގޮތަށް ތަކެތި ގަނެ ގެނެވޭ ގޮތް ކަނޑައަޅާ ގޮތް. 23.1

24. ތަކެތި ގަނެ ގެނެވޭ ގޮތުގެ ގޮތުގައި ތަކެތި ގަނެ ގެނެވޭ ގޮތް ކަނޑައަޅާ ގޮތް، ތަކެތި ގަނެ ގެނެވޭ ގޮތުގެ ގޮތުގައި ބަދަލުކުރެވޭ ގޮތް ކަނޑައަޅާ ގޮތް. ތަކެތި ގަނެ ގެނެވޭ ގޮތުގެ ގޮތުގައި ބަދަލުކުރެވޭ ގޮތް ކަނޑައަޅާ ގޮތް. ތަކެތި ގަނެ ގެނެވޭ ގޮތުގެ ގޮތުގައި ބަދަލުކުރެވޭ ގޮތް ކަނޑައަޅާ ގޮތް. ތަކެތި ގަނެ ގެނެވޭ ގޮތުގެ ގޮތުގައި ބަދަލުކުރެވޭ ގޮތް ކަނޑައަޅާ ގޮތް. (G-23/2022) ތަކެތި ގަނެ ގެނެވޭ ގޮތުގެ ގޮތުގައި ބަދަލުކުރެވޭ ގޮތް ކަނޑައަޅާ ގޮތް (ދަށްވަނަ 6 - ތަކެތި ގަނެ ގެނެވޭ ގޮތުގެ ގޮތުގައި ބަދަލުކުރެވޭ ގޮތް) ގައި ބަދަލުކުރެވޭ ގޮތް ކަނޑައަޅާ ގޮތް. 24.1

25. ތަކެތި ގަނެ ގެނެވޭ ގޮތުގެ ގޮތުގައި ތަކެތި ގަނެ ގެނެވޭ ގޮތް ކަނޑައަޅާ ގޮތް. ތަކެތި ގަނެ ގެނެވޭ ގޮތުގެ ގޮތުގައި ބަދަލުކުރެވޭ ގޮތް ކަނޑައަޅާ ގޮތް. ތަކެތި ގަނެ ގެނެވޭ ގޮތުގެ ގޮތުގައި ބަދަލުކުރެވޭ ގޮތް ކަނޑައަޅާ ގޮތް. ތަކެތި ގަނެ ގެނެވޭ ގޮތުގެ ގޮތުގައި ބަދަލުކުރެވޭ ގޮތް ކަނޑައަޅާ ގޮތް. ތަކެތި ގަނެ ގެނެވޭ ގޮތުގެ ގޮތުގައި ބަދަލުކުރެވޭ ގޮތް ކަނޑައަޅާ ގޮތް. ތަކެތި ގަނެ ގެނެވޭ ގޮތުގެ ގޮތުގައި ބަދަލުކުރެވޭ ގޮތް ކަނޑައަޅާ ގޮތް. ތަކެތި ގަނެ ގެނެވޭ ގޮތުގެ ގޮތުގައި ބަދަލުކުރެވޭ ގޮތް ކަނޑައަޅާ ގޮތް. 25.1

26. ތަކެތި ގަނެ ގެނެވޭ ގޮތުގެ ގޮތުގައި ތަކެތި ގަނެ ގެނެވޭ ގޮތް ކަނޑައަޅާ ގޮތް. 26.1

27. ތާވަށ ބަދަލުކުރުމާ ގުޅޭ ކަންކަން

27.1. ތާވަށ ކާބަފާ ކައިވެނި ގަތުމުގެ ތާވަށ ދެއްކުމަށ ފަހު 14 (ސާދަ) ދުވަހުގެ ތެދުވެރި ތާވަށ ކާބަފާ ގައިގައި ބަދަލުކުރުމަށ ބާރުލިބޭ ގޮތަށ ބަދަލުކުރެވިދާނެ. ބަދަލުކުރުމުގެ ކުރިން ކާބަފާ ދެ ފަރާތުން ސޮއި ކުރަންވާނެ.

27.2. 27.1 ގެ ދަށުން ތާވަށ ބަދަލުކުރުމުގެ ކުރިން ކާބަފާ ދެ ފަރާތުން ވެސް ގަބޫލުކުރާ ގޮތަށ ބަދަލުކުރުމަށ ބާރުލިބޭ ކަމަށ ކައުންސިލަށ ލިޔުން ހުށަހެޅުން ކަމަށާ ދެކޮޅަށ ކައުންސިލަށ ލިޔުން ހުށަހެޅުމެއ ނެތްކަމަށ ކައުންސިލުން ކާބަފާ ދެ ފަރާތަށ ލިޔުން ދެއްވާ ދުވަހުގެ ފަހު ދުވަހ ބަދަލުކުރުން ކަނޑައަޅާ ލިޔުން ދެއްވަންވާނެ.

27.3. ތާވަށ ބަދަލުކުރުމުގެ ކުރިން ކާބަފާ ދެ ފަރާތުން ވެސް ގަބޫލުކުރާ ގޮތަށ ތާވަށ ބަދަލުކުރުމަށ ބާރުލިބޭ ކަމަށ ކައުންސިލަށ ލިޔުން ދެއްވުމަށ ފަހު ދުވަހ ބަދަލުކުރުން ކަނޑައަޅާ ލިޔުން ދެއްވަންވާނެ. ބަދަލުކުރުމުގެ ކުރިން ކާބަފާ ދެ ފަރާތުން ވެސް ގަބޫލުކުރާ ގޮތަށ ތާވަށ ބަދަލުކުރުމަށ ބާރުލިބޭ ކަމަށ ކައުންސިލަށ ލިޔުން ދެއްވުމަށ ފަހު 11·12 ގެ ދަށުން ތާވަށ ބަދަލުކުރުން ކަނޑައަޅާ ލިޔުން ދެއްވަންވާނެ.

(ހ) ކާބަފާ ކައިވެނި ބަދަލުކުރުމުގެ ފަރާތްތައ

28. ތާވަށ ބަދަލުކުރުން

28.1. ތާވަށ ކާބަފާ ކައިވެނި ކުރުމަށ ބެލެ -/500,000 (ފަސްލައްކަ) ރުފިޔާގެ ބަންދެއް ކައުންސިލަށ ދެއްވާ ގޮތަށ ތާވަށ ބަދަލުކުރާ ފަރާތުން ބެލެހެއްޓުން ކަމަށ ކައުންސިލަށ ލިޔުން ދެއްވަންވާނެ. (ތާވަށ ކާބަފާ ކައިވެނި ކުރުމަށ ދުވަހުގެ 1 ގަޑި ކުރިން ބާރުލިބޭ ފަދަ ބަންދެއް ކައުންސިލަށ ދެއްވާ ކަމަށ ކަށަވަރުކުރުން. ތާވަށ ބަދަލުކުރުމުގެ ކުރިން ކާބަފާ ދެ ފަރާތުން ވެސް ކައުންސިލަށ ލިޔުން ދެއްވާ ގޮތަށ ތާވަށ ބަދަލުކުރުން. ތާވަށ ބަދަލުކުރުމުގެ ކުރިން ކާބަފާ ދެ ފަރާތުން ވެސް ތާވަށ ބަދަލުކުރުމަށ ބާރުލިބޭ ކަމަށ ކައުންސިލަށ ލިޔުން ދެއްވުމަށ ފަހު ދުވަހ ބަދަލުކުރުން ކަނޑައަޅާ ލިޔުން ދެއްވަންވާނެ.)

28.2. ތާވަށ ބަދަލުކުރުމުގެ ދުވަސްތައ ތާވަށ ކާބަފާ ދެ ފަރާތުން ވަކިވާ ދުވަހ ފެށިގެން 90 (ދުވަހުގެ) ތެދުވާނެ.

28.3. ތާވަށ ބަދަލުކުރުމުގެ ކުރިން ކައުންސިލަށ ބަލައިގަންނަންވާ ކަންކަން ކާބަފާ ދެ ފަރާތުން ވެސް ގަބޫލުކުރާ ގޮތަށ ތާވަށ ބަދަލުކުރުމަށ ބާރުލިބޭ ކަމަށ ކައުންސިލަށ ލިޔުން ދެއްވުމަށ ފަހު ތާވަށ ބަދަލުކުރުން. ތާވަށ ބަދަލުކުރުމުގެ ކުރިން ކައުންސިލަށ ބަލައިގަންނަންވާ ކަންކަން ކާބަފާ ދެ ފަރާތަށ ލިޔުން ދެއްވާ ދުވަހ ފެށިގެން 7 ގަ ދުވަހުގެ.

28.4. ތާވަށ ކާބަފާ ކައިވެނި ކުރުމަށ ބެލެ ކައުންސިލަށ ދެއްވާ ގޮތަށ ތާވަށ ބަދަލުކުރުން ކަނޑައަޅާ ދުވަހ ކުރިން 7 (ހަތް) ދުވަހުގެ ތެދުވެރި ތާވަށ ކާބަފާ ދެ ފަރާތުން ވެސް ގަބޫލުކުރާ ގޮތަށ ތާވަށ ބަދަލުކުރުން ކަނޑައަޅާ ލިޔުން ދެއްވާ ދުވަހ ބަދަލުކުރުން ކަނޑައަޅާ ލިޔުން ދެއްވަންވާނެ.

28.5. ތާވަށ ބަދަލުކުރުމުގެ ކުރިން ތާވަށ ކާބަފާ ދެ ފަރާތުން ވެސް ގަބޫލުކުރާ ގޮތަށ ތާވަށ ކާބަފާ ދެ ފަރާތުން ވެސް ކައުންސިލަށ ލިޔުން ދެއްވާ ދުވަހ ބަދަލުކުރުން ކަނޑައަޅާ ލިޔުން ދެއްވަންވާނެ.

29. ތިއުގަންނަ ގަދަ ތަކެތި ބަލައިގަތުން

29.1 ތިއުގަންނަ ގަދަ ތަކެތި ލިސްޓުގައި ހިމެނޭ ތަކެތި ކަނޑައަޅާ ގަނޑަށް ގެނެސް ތިއުގަންނަ ގަދަ ތަކެތި ބަލައިގަތުމަށް ކައުންސިލްގެ ކާރިސާ ކޮމިޓީ 10.61 ގައި ގާއިމުކުރުން.

29.2 ތިއުގަންނަ ގަދަ ތަކެތި ބަލައިގަނެ ގެންނަ ފަރާތަށް ދޫކުރަން ހުރި 250,000/- (ދެލައްކަ ފަންސާސް ރުފިޔާ) ބިލްއަށް ކުލަ ބަލައިގަތުމަށް ތާއީދު ކުރުން.

29.3 ތިއުގަންނަ ގަދަ ތަކެތި ލިބުނުއިރު ކައުންސިލްގެ ކާރިސާ ކޮމިޓީ 45 (ސާޅީސް ފަސް) ދުވަހުގެ ތެދުވެރި ތިއުގަންނަ ގަދަ ތަކެތި ކައުންސިލްގެ ތިއުގަންނަ ގަދަ ތަކެތި ގަނޑަށް ގެނެސްދިނުން.

29.4 ތިއުގަންނަ ގަދަ ތަކެތި ލިބުނުއިރު ތިއުގަންނަ ގަދަ ތަކެތި ބަލައިގަތުމަށް ތައްޔާރުކުރާ ކޮމިޓީ ތިއުގަންނަ ގަދަ ތަކެތި ބަލައިގަތުމަށް ހުށަހަޅާ ފަރާތްތަކުގެ ތަކެތި ބަލައިގަތުމަށް ދިމާވާ ކަންކަން ބަލާ ތަކެތި ބަލައިގަނެ ގެންނަ ފަރާތަށް ދަންނަވާ ލިޔުން ދިނުން. ލިޔުންތަކުގައި ބަލައިގަނެ ގެންނަ ތަކެތި ލިބުނު ދުވަހު ތިއުގަންނަ ގަދަ ތަކެތި ބަލައިގަތުމަށް ކައުންސިލްގެ ކާރިސާ ކޮމިޓީ ކުރީގައި ހުށަހަޅާ ތަކެތި ބަލައިގަތުމުގެ ތާރީޚް ދެއްވުން. ތިއުގަންނަ ގަދަ ތަކެތި ބަލައިގަތުމަށް ދެވޭ ތާރީޚުގެ ކުރިން ކައުންސިލްގެ ވެބްސައިޓް 9 ގައި ފާހަގަ ކުރުން.

29.5 ތިއުގަންނަ ގަދަ ތަކެތި ބަލައިގަނެ ގެންނަ ފަރާތަށް ދޫކުރަން ހުރި 15% (ފަނަރަ ބިންދަނި) ތަކެތި ބަލައިގަތުމަށް ހަމަ ތިއުގަންނަ ގަދަ ތަކެތި ގަނޑަށް ގެނެސްދިނުމުގެ ކުރިން ކައުންސިލްގެ ކާރިސާ ކޮމިޓީ ކަނޑައަޅާ ގަނޑަށް ގެނެސްދިނުމަށް ބެލެހެއްޓުން.

30. ފާރިތަކުން ތަކެތި ގަތުން

30.1 ތަކެތި ލިބުނު ދުވަހު 500,000/- (پަސްހާސް) ރުފިޔާ ދަށުގެ ތަކެތި ގަތުމަށް ކައުންސިލްގެ ކާރިސާ ކޮމިޓީ ކަނޑައަޅާ ގަނޑަށް ގެނެސް ތަކެތި ބަލައިގަތުމަށް ދިމާވާ ކަންކަން ބަލާ ތަކެތި ބަލައިގަނެ ގެންނަ ފަރާތަށް ލިބުނު ދުވަހު ތިއުގަންނަ ގަދަ ތަކެތި ބަލައިގަތުމަށް ކައުންސިލްގެ ކާރިސާ ކޮމިޓީ ކުރީގައި ހުށަހަޅާ ތަކެތި ބަލައިގަތުމަށް ތާއީދު ކުރުން. ލިޔުންތަކުގައި ފާރިތަކުން ތަކެތި ގަތުމުގެ ތާރީޚް ދެއްވުން. ކައުންސިލްގެ ކާރިސާ ކޮމިޓީ ކުރީގައި ހުށަހަޅާ ތަކެތި ބަލައިގަތުމަށް ދެވޭ ތާރީޚުގެ ކުރިން ކައުންސިލްގެ ވެބްސައިޓް ހަމަ

ތިމަންވެރިކަމުގެ ދަށުގައި. ފާސްކުރަންޖެހޭ ތަންތަނުގެ ލިސްޓު ގެންނަ ގަޑިން ދުވަހަށް 8 ދުވަސް ކުރިން.

30.4 ހުސްވެދާ ހުސްވެދާ/ ގެންނަންޖެހޭ "ވަނަ ދަނޑި" ތަކުގެ ތަފްޞީލު ހުށަހަޅާ "ފާސްކުރުމުގެ ތަފާތު ދަރަނި" ގެ. ތަނާ ހުސްވެދާ ދަނޑިއަށް ދުވަހަށް ތިމަން ކުންފުނިން ދެއްކޭ ފައިސާ ކުންފުނީގެ ވެބްސައިޓުގައި ދަންނަވައި ދިނުން.

31. **ދަށްވަރު ކުންފުނީގެ ދަށްވަރު ވަނީ**

31.1 ދަށްވަރުގެ ފުރިހަމަކަމާ ގުޅޭގޮތުން 11.01 ވަނަ ބާބުގެ ދަށުން ކުންފުނީގެ ކަންކަން ބަލަހައްޓަން ކަމަށްވާ ބޯޑު ކޮމެޓީ ކުންފުނީގެ، ކުންފުނީ ދަށްވަރު ވަނީ K/CIR/2018/01-13 ގެ ދަށުގައި 17 ވަނަ "ކަންކަން ގެންދާ ގޮތާ ބެހޭ ގޮތުން ކުންފުނީގެ ކުންފުނީ ދަށްވަރު ވަނީ" ގެ ބަދަލުގައި.

31.2 ދަށްވަރުގެ ފުރިހަމަކަމާ ގުޅޭގޮތުން 11.02 ވަނަ ބާބުގެ ދަށުން ކުންފުނީގެ ކަންކަން ބަލަހައްޓަން ކަމަށްވާ ބޯޑު ކޮމެޓީ ކުންފުނީގެ ދަށްވަރުގެ ފުރިހަމަކަން ބަލަހައްޓާ ގޮތުގެ 13-K/CIR/2018/01 ގެ ދަށުގައި 18 ވަނަ "ކަންކަން ބަލަހައްޓާ ގޮތުގެ ކުންފުނީ ކަންކަން ކުންފުނީ ދަށްވަރު ކުންފުނީ PR-14" ފުރިހަމަ ކުރަންވާ.

31.3 ދަށްވަރުގެ ފުރިހަމަކަމާ ގުޅޭގޮތުން 11.02 ވަނަ ބާބުގެ ދަށުން ކުންފުނީގެ ކަންކަން ބަލަހައްޓަން ކަމަށްވާ ބޯޑު ކޮމެޓީ ކުންފުނީގެ ދަށްވަރު ކުންފުނީ ދަށްވަރު ވަނީ ފަސް (5) ދުވަހުގެ ތެރޭގައި ކުންފުނީ ދަށްވަރު ކުންފުނީ ދަށްވަރު ވަނީ ދަށްވަރުގެ ފުރިހަމަކަމާ ގުޅޭގޮތުން ދަށްވަރުގެ ފުރިހަމަކަން ބަލަހައްޓާ ގޮތުގެ 13-K/CIR/2018/01 ގެ ދަށުގައި 19 ވަނަ "ކަންކަން ދަށްވަރުގެ ކުންފުނީ ކަންކަން ކުންފުނީ PR-14" ފުރިހަމަ ކުރަންވާ ގޮތް ދަށްވަރުގައި.

31.4 ދަށްވަރުގެ ފުރިހަމަކަމާ ގުޅޭގޮތުން 11.03 ވަނަ ބާބުގެ ދަށުން ކުންފުނީގެ ކަންކަން ބަލަހައްޓަން ކަމަށްވާ ބޯޑު ކޮމެޓީ ކުންފުނީގެ، ކުންފުނީ ދަށްވަރު ވަނީ ދަށްވަރުގެ ފުރިހަމަކަމާ ގުޅޭ ދަށްވަރުގެ ކުންފުނީ ދަށްވަރު ކުންފުނީ ދަށްވަރު ވަނީ

ތިލަވައި ކުށްވެރިންގެ ލިސްޓް	"ފ ކުށްވެރިވެގެންވާ ގޮތުގެ ތަފްޞީލު ކުށް" ގެ ދަށުގައި ކުށްވެރިކުރެވޭ ފަރާތްތަކުގެ ލިސްޓް ތިރީގައި ބަލައި ބަލައިގަންނަ ގޮތަށް ކުށްވެރިކުރެވޭ ފަރާތްތަކުގެ ލިސްޓް ތަކެއް ތައްޔާރުކުރަންވާނެ ކަމަށް ކަނޑައަޅަ ކ.

ބައި - 3

ކުށްވެރިކުރެވޭ ފަރާތްތަކާ ގުޅޭ ގޮތުގެ ގަވާއިދު

33. ގާނޫނުތަކުގެ ދަށުން ކުށްވެރިކުރެވޭ ފަރާތްތައް	33.1.	"ގަވާއިދުގެ ދަށުގައި ކުށްވެރިކުރެވޭ ފަރާތްތަކުގެ" ކަނޑައަޅާ ތަފްޞީލުގައި ދެކެވޭ ގޮތަށް ކުށްވެރިކުރެވޭ ފަރާތްތަކުގެ ލިސްޓް ތައްޔާރުކުރަންވާނެ ކ.
	33.2.	"ގަވާއިދުގެ ދަށުން ކުށްވެރިކުރެވޭ" ކަނޑައަޅާ ތަފްޞީލުގައި ދެކެވޭ ގޮތަށް ކުށްވެރިކުރެވޭ ފަރާތްތަކުގެ ލިސްޓް ތައްޔާރުކުރަންވާނެ ކ.
	33.3.	"ގަވާއިދުގެ" ކަނޑައަޅާ ތަފްޞީލުގައި ދެކެވޭ ގޮތަށް ކުށްވެރިކުރެވޭ ފަރާތްތަކުގެ ލިސްޓް ތައްޔާރުކުރަންވާނެ ކ.
	33.4.	"ގަވާއިދުގެ ތަފްޞީލު" ކަނޑައަޅާ ތަފްޞީލުގައި ދެކެވޭ ގޮތަށް ކުށްވެރިކުރެވޭ ފަރާތްތަކުގެ ލިސްޓް ތަކުގައި ހިމެނުމަށް ކުށްވެރިކުރެވޭ ފަރާތްތަކުގެ ތަފްޞީލު ތައްޔާރުކުރަންވާނެ ކ.
	33.5.	"ތަފްޞީލު" ކަނޑައަޅާ ތަފްޞީލުގައި ދެކެވޭ ގޮތަށް، ގަވާއިދުގެ ދަށުން ކުށްވެރިކުރެވޭ ފަރާތްތަކުގެ ލިސްޓް ތަކުގައި ހިމެނުމަށް ކުށްވެރިކުރެވޭ ފަރާތަކާ ގުޅިގެން ތަފްޞީލު ތަކެއް ތަފްޞީލު ކ.
34. ލިޔުންތައް ބަލައިގަތުން	34.1.	ލ ތަފްޞީލު ތަކުގައި ހިމެނޭ ކުށްވެރިކުރެވޭ ފަރާތްތަކުގެ ލިޔުންތައް ބަލައިގަތުމަށް ތަފްޞީލު ކ.
	34.2.	ތަފްޞީލު ކ ކުށްވެރިކުރެވޭ ފަރާތްތަކުގެ ލިޔުންތައް ބަލައިގަތުމަށް ކ ކުށްވެރިކުރެވޭ ފަރާތަކާ ގުޅިގެން ކ ގަވާއިދުގެ ދަށުން ކުށްވެރިކުރެވޭ ފަރާތްތަކުގެ ލިޔުންތައް ބަލައިގަތުމަށް ކ ކ.
	34.3.	ލ ތަފްޞީލު ތަކުގައި ހިމެނޭ ކުށްވެރިކުރެވޭ ފަރާތްތަކުގެ ލިޔުންތައް ބަލައިގަތުމަށް ކ ކ.
35. ލިޔުންތަކުގެ ގަޑިތަކާ ގުޅޭ ގޮތުގެ ގަވާއިދު	35.1.	ލ ތަފްޞީލު ތަކުގައި ދެކެވޭ ގޮތަށް ކުށްވެރިކުރެވޭ ފަރާތްތަކުގެ ލިޔުންތައް ބަލައިގަތުމަށް ކ ކ ކ ކ.
	35.2.	35.1 ގެ ދަށުގައި ކަނޑައަޅާ ގަޑިތަކާ ގުޅިގެން ކ ކ ކ ކ ކ ކ ކ.

36. ތަކެތި ގަނެ ހިފުމާ ދެކޮޅަށް ބަލައިގަތުން

36.1 ތަކެތި/ދެކޮޅަށް ހިފާ ތަކެތި ގަނެ ހިފުމުގެ ކުރިން ކުންފުނީގެ ކަނޑައަޅާ ގަވާއިދާ ދެކޮޅަށް ކުންފުނީގެ ކަނޑައަޅާ ގަވާއިދާ ދެކޮޅަށް ތަކެތި/ދެކޮޅަށް ހިފާ ތަކެތި ގަނެ ހިފުމުގެ ކުރިން

38.3. ދަނޑުވަށް ނިދާނެ ތަނެއް ފުރުވުމަށް ދަނޑުތަކުގެ ގާތުގައި ގަނޑުތައް ގުޅުވައި ތަންކޮޅު ހަދާ ގޮތަށް ދަނޑުވަށް ނިދާނެ ތަނެއް ހަދާ ގޮތަށް ކުރަންޖެހޭ ތަންތަނުގައި ގަނޑުތައް ގުޅުވައި ތަންކޮޅު ހަދާ ގޮތަށް ކަނޑައަޅާ ދިނުން.

38.4. ދަނޑުވަށް ދާނެ ދޮށަށް 15% ނިސްބަތުން ތަކުލީފު ދެއްކުމަށް ދަނޑުވެރިންނަށް ބާރުއަޅަން ހުށަހަޅާ ފަރާތްތަކުގެ ލިޔުންތައް ބަލައި ބަލައި ކަނޑައަޅާ ދިނުން.

39. ތަކުލީފު ގަވާއިދު

39.1 ހުރަސްދަނޑު ތަކެއް (ގަސްހަރުގަ) ތަކުލީފު ދެއްކުމަށް، ކުރަނގަ ހުރަސްދަނޑު ތަކެއް (ގަސް ހިލަގަ) ތަކުލީފު ދެއްކުމަށް ވަކި ގޮތެއް ކަނޑައަޅާ ދިނުން.

39.2 ދ. ދުވަރުގެ ތަކެތި ގަސްހަރުގަ ގަނޑުތަކުގެ ތަކުލީފު ދެއްކުމަށް ދަނޑުވެރިންނަށް ދަނޑުގެ ބޮޑުކަން، ގަނޑުތަކުގެ ދިގުމިން ފަދަ ކަންތައްތަކުގެ ގޮތުގައި ތަކުލީފު ދެއްކުމަށް ގަނޑުތަކުގެ ދިގުމިން ފަދަ ކަންތައްތަކުގެ ގޮތުގައި ތަކުލީފު ދެއްކުމަށް ކަނޑައަޅާ ދިނުން.

40. ތަކެތި ގެންދާނެ ގޮތުގެ ކޮންޑިޝަން

40.1 ތަކެތި ގެންދާ ދަނޑުވެރިން ތަކެތި ގެންދާ ދަނޑުތަކުގެ ކޮންޑިޝަން ދަށުގައި ދެވޭ ގޮތަށް ދަނޑުވެރިންނަށް ދަނޑުތަކުގެ ކޮންޑިޝަން ދަށުގައި ދެވޭ ގޮތަށް ކަނޑައަޅާ ދިނުން.

41. ތަކެތި ގެންދާ ގޮތުގެ ކޮންޑިޝަން

41.1. ދ. ތަކެތި ގެންދާ ދަނޑުތަކުގެ ގާތުގައި ތަކެތި ގެންދާ ދަނޑު ދަށުގައި ދެވޭ ގޮތަށް ދަނޑުވެރިންނަށް ދަނޑުތަކުގެ ގާތުގައި ތަކެތި ގެންދާ ދަނޑު ދަށުގައި ދެވޭ ގޮތަށް ކަނޑައަޅާ ދިނުން. ތަކެތި ގެންދާ ދަނޑު ދަށުގައި ދެވޭ ގޮތަށް ކަނޑައަޅާ ދިނުން.

42. ﷺ ތަކުރާރުކުރާ ފަދަ ކަންތައް

42.1 ދިވެހިރާއްޖެ ކުށްވެރިކަމާ ގުޅޭގޮތުން ތަކުރާރުކުރާ ﷺ ކަންތައް ހިންގާ ފަރާތަކަށް ފެނުނު ތަނަކުން ފެނުނު ފަދަ ކަންތައް ފާހަގަ ކުރުމަށް ދަންނަވަން ލާޒިމުވާނެ ކަންތައް.

43. ތަކުރާރުކުރާ ބަދަލުތައް

43.1 ދ. ތަކުރާރުކުރާ ބަދަލުތަކުން ފާހަގަ ކުރެވިދާނެ ކުށްވެރިކަމުގެ ގޮތުގައި 10:49 ގަޑިއިން ފެށިގެން ފެއްކުރާ ކަންތައް.

44. ތަކުރާރުކުރާ ހިންގުން

44.1 ދ. ތަކުރާރުކުރާ ހިންގުމުގެ ތެރެއިން ކުށްވެރިކަމާ ގުޅުންހުރި ތަކެތި ތަކުރާރުކުރާ ކަންތައް.

45. ފާހަގަކުރުން

45.1 ދިވެހިރާއްޖެ ތެރެއިން ފާހަގަކުރާ ގޮތުގައި ކުށްވެރިކަމާ ގުޅޭ ތަކެތި ހޯދުމަށް ކުށްވެރިކަމާ ގުޅުންހުރި ތަނެއްގައި ހުންނަ ފަރާތަކުން ހުށަހެޅުން ދިނުން.

45.2 ދިވެހިރާއްޖެ ކުށްވެރިކަމާ ގުޅުންހުރި ތަކެތި ހޯދުމަށް ކުށްވެރިކަމާ ގުޅުންހުރި ފަރާތަކަށް ގާނޫނީ ކަންތައް ކުރުމަށް ދަންނަވަން ލާޒިމުވާނެ ކަންތައް.

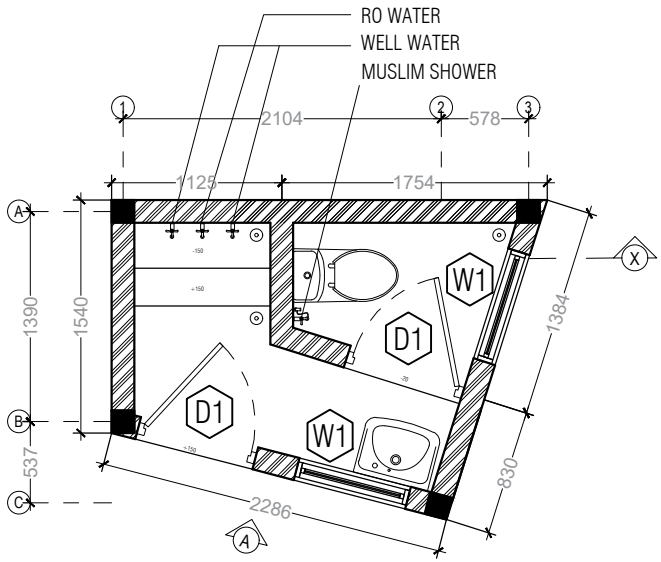
ﷺ ﷺ ﷺ ﷺ ﷺ ﷺ

ﷺ ﷺ ﷺ ﷺ ﷺ

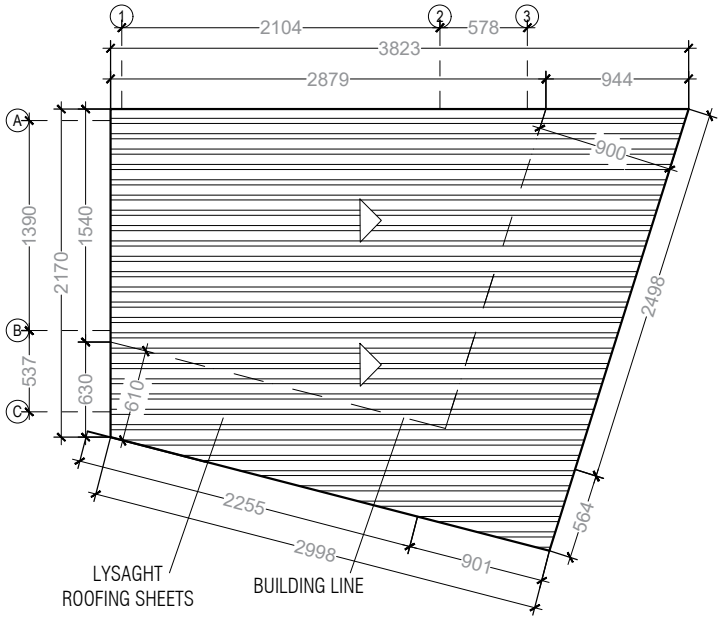
- ﷺ ﷺ ﷺ ﷺ ﷺ ﷺ

ބައްދަލު 10

ބަޔާނުގެ ކުރިން ތާރީޚުތަކާ ބެހޭ ގޮތުން ތަންކޮޅު ކުރުމާ ދެކޮޅަށް ކުރެވޭ ކަންތައް



FLOOR PLAN
SCALE 1:50



ROOF PLAN
SCALE 1:50

N

SECRETARIAT OF THE
FAADHIPPOLHU
NAIFARU COUNCIL

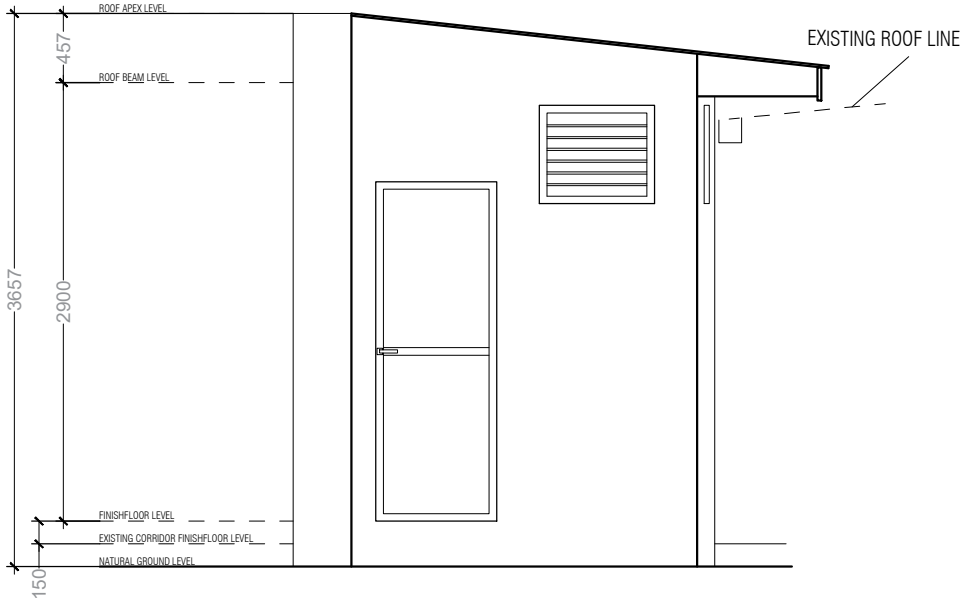
PROJECT:
ADDITION OF FEMALE
ABLUTION AREA AND
TOILET @ MASJIDHUL
SIHDHEEQ, LH. NAIFARU

DESIGNED BY:
ISMAIL YAMAAN YOOSUF

DATE:
JANUARY 2026

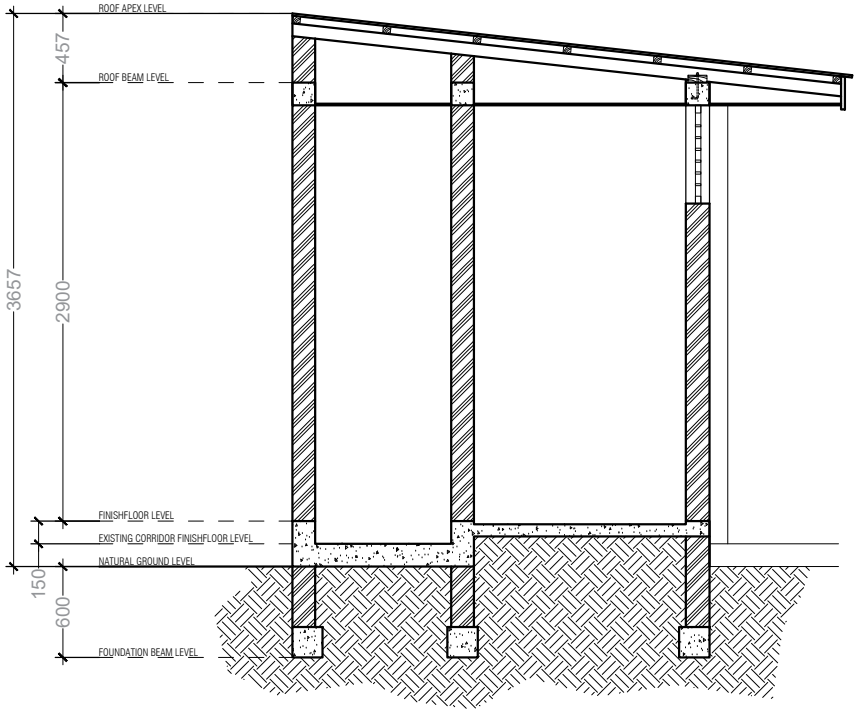
SCALE:
AS GIVEN

DRAWING NO:	SHEET NO:
A01	01



ELEVATION A

SCALE 1:50



SECTION X

SCALE 1:50

SECRETARIAT OF THE
FAADHIPPOLHU
NAIFARU COUNCIL

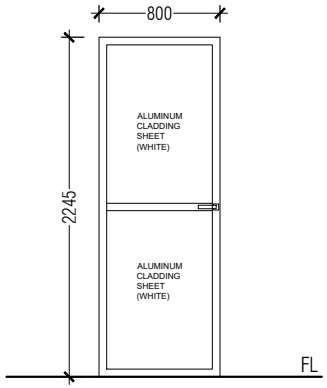
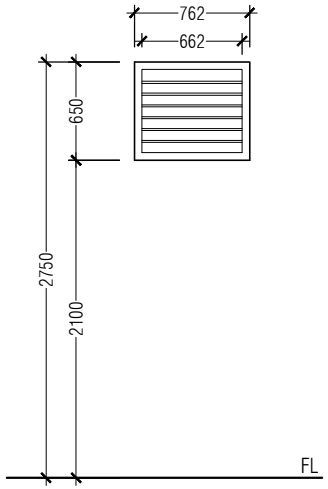
PROJECT:
ADDITION OF FEMALE ABLUTION AREA AND TOILET @ MASJIDHUL SIHDHEEQ, LH. NAIFARU

DESIGNED BY:
ISMAIL YAMAAN YOOSUF

DATE:
JANUARY 2026

SCALE:
AS GIVEN

DRAWING NO:	SHEET NO:
A02	02

SYMBOL	D1	W1
ELEVATION		
FRAME & PANEL	25 Micron Anodized Natural Aluminium Frame Door with Aluminum Cladding Sheet Fixed	25 Micron Anodized Natural Aluminium Louvered Window
QUANTITY	02 Nos	02 Nos

*CHECK ALL MEASUREMENTS ON SITE BEFORE FABRICATION

DOOR WINDOW SCHEDULE
SCALE 1:50

SECRETARIAT OF THE FAADHIPPOLHU NAIFARU COUNCIL

PROJECT:
ADDITION OF FEMALE ABLUTION AREA AND TOILET @ MASJIDHUL SIHDHEEQ, LH. NAIFARU

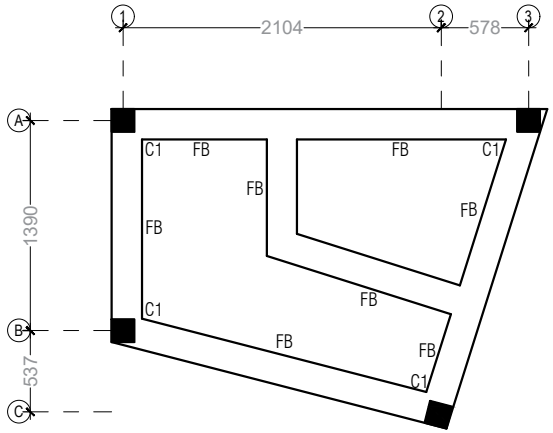
DESIGNED BY:
ISMAIL YAMAAN YOOSUF

DATE:
JANUARY 2026

SCALE:
AS GIVEN

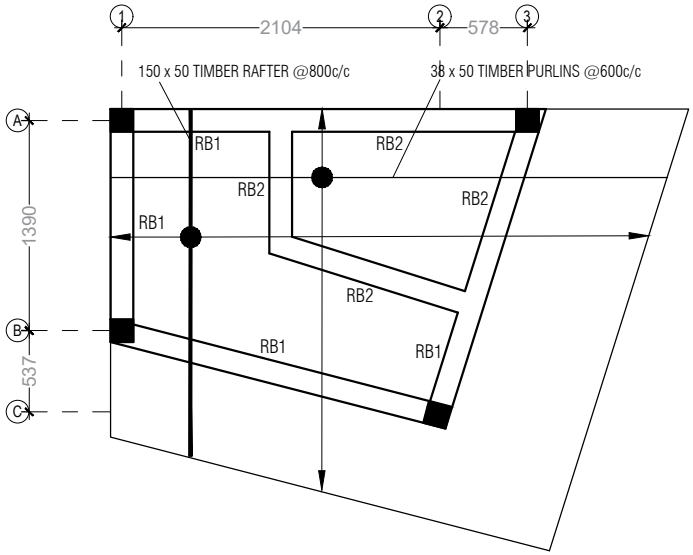
DRAWING NO:
A03

SHEET NO:
03



FOUNDATION AND COLUMN LAYOUT PLAN

SCALE 1:50



SECTION X

SCALE 1:50

SECRETARIAT OF THE
FAADHIPPOLHU
NAIFARU COUNCIL

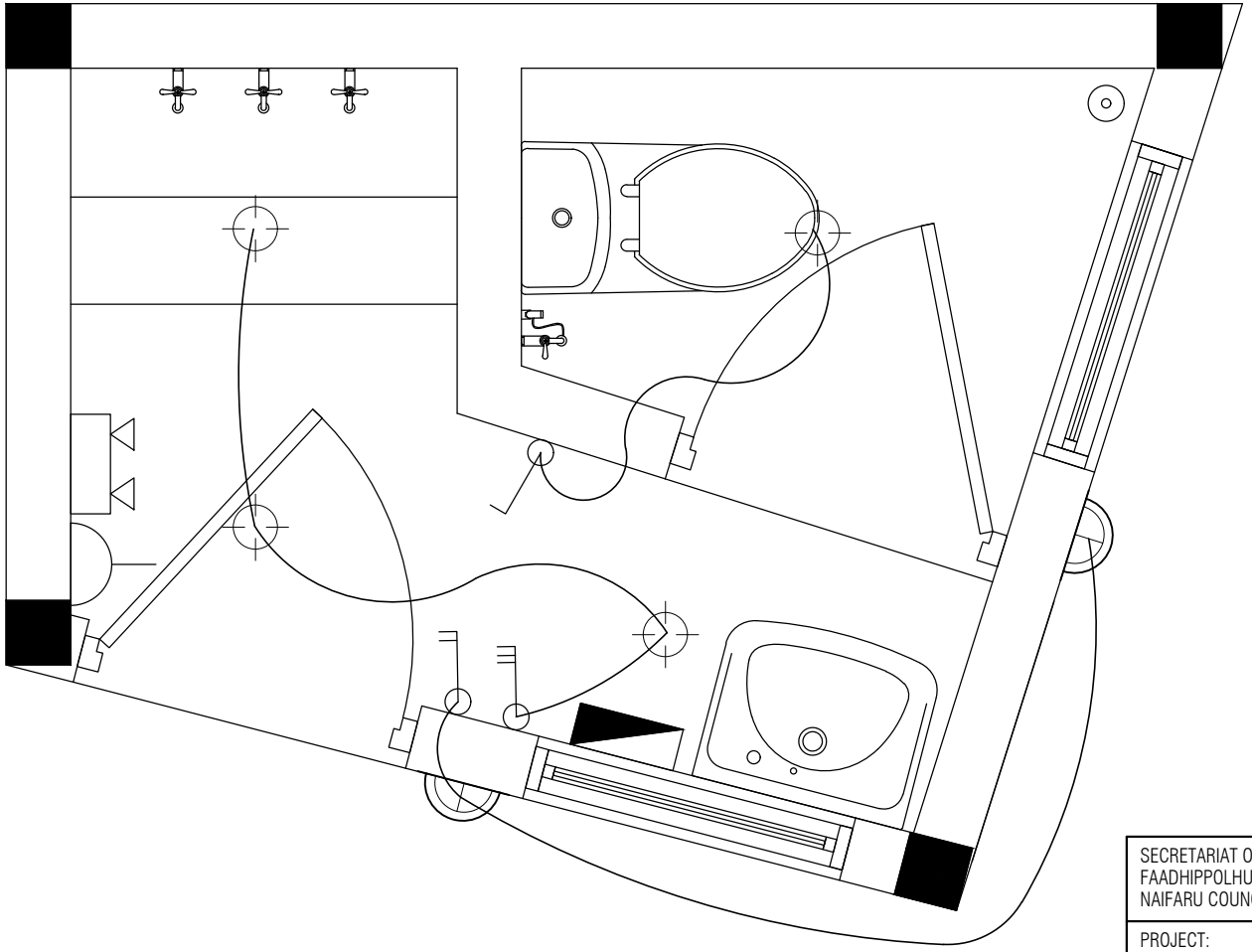
PROJECT:
ADDITION OF FEMALE ABLUTION AREA AND TOILET @ MASJIDHUL SIHDHEEQ, LH. NAIFARU

DESIGNED BY:
ISMAIL YAMAAN YOOSUF

DATE:
JANUARY 2026

SCALE:
AS GIVEN

DRAWING NO:	SHEET NO:
S01	04



LEGENDS

- SURFACE MOUNT LED LIGHT PANELS
- WEATHERPROOF WALL MOUNT OUTDOOR LED LIGHT
- 13 AMP SOCKET OUTLET - 300MM BELOW CEILING LEVEL
- 13 AMP SOCKET OUTLET - 1200MM ABOVE CEILING LEVEL
- 1 GANG SWITCH
- 2 GANG SWITCH
- 3 GANG SWITCH
- EMERGENCY LIGHT
- DISTRIBUTION BOARD (WALL EMBEDDED)

FLOOR PLAN
NTS

SECRETARIAT OF THE
FAADHIPPOLHU
NAIFARU COUNCIL

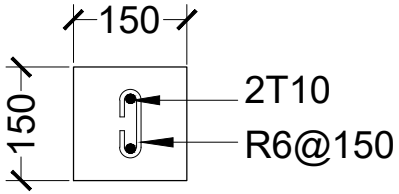
PROJECT:
ADDITION OF FEMALE ABLUTION AREA AND TOILET @ MASJIDHUL SIHDHEEQ, LH. NAIFARU

DESIGNED BY:
ISMAIL YAMAAN YOOSUF

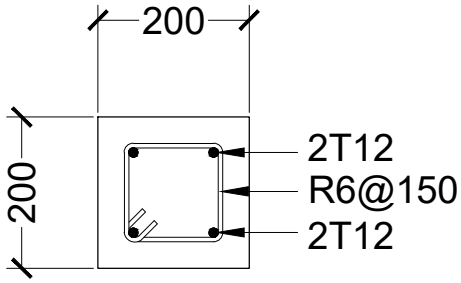
DATE:
JANUARY 2026

SCALE:
AS GIVEN

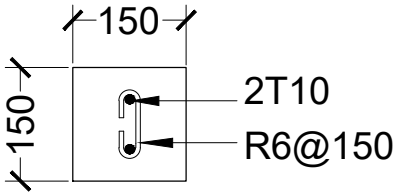
DRAWING NO:	SHEET NO:
S02	05



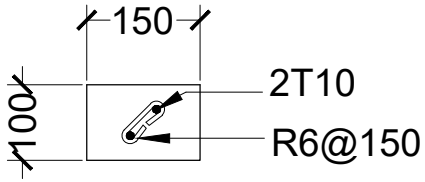
RB1



FB



C1



LINTEL BEAM
(above and below doors and windows)

STRUCTURAL DETAILS
SCALE 1:10

SECRETARIAT OF THE FAADHIPPOLHU NAIFARU COUNCIL	
PROJECT: ADDITION OF FEMALE ABLUTION AREA AND TOILET @ MASJIDHUL SIHDHEEQ, LH. NAIFARU	
DESIGNED BY: ISMAIL YAMAAN YOOSUF	
DATE: JANUARY 2026	
SCALE: AS GIVEN	
DRAWING NO: S03	SHEET NO: 06

ބައްދަލު 11

ބަޔާނުފުރުވާ ސަރުކާރުގެ ތަންތަނުގެ ފަރާތުން ކުރިއަށް ގެންދާ ކަންތައްތަކާ ގުޅޭ ކައުންސިލްގެ ދަށް ދިނުން

ދަނޑުވެރިކަން ސަރުކާރުން ބަދަލުގައި ހިންގާ ފަރާތްތަކުން ހިންގާ ދަނޑުވެރިކަން

ތަކެތި ހޯދުން ހިންގުމަށް ހުށަހަޅާ ފަރާތްތަކުގެ ލިސްޓް

ނަންބަރު	ތަފްޞީލް	ޢަދަދު	ޔުނިޓް	ބާރު	ތިބާގެ
	ބައި ނަންބަރު 1 **ސަރުވިސް ޕްރޮވައިޑަރ** ދަނޑުވެރިކަމުގެ ތަކެތި ގަނެ ދަނޑުވެރިކަމުގެ ކުރިންވާ ބައިތަކުގެ ކަންތައްތަކުގައި ބޭނުންކުރާ ތަކެތި ގަނެ ދިނުމުގެ ކަންތައް ކުރުމަށް ދަނޑުވެރިކަން ސަރުކާރުން ބަދަލުގައި ހިންގާ ފަރާތްތަކުގެ ލިސްޓަށް ހިމެނުމަށް ދަނޑުވެރިކަން ސަރުކާރުން ބަދަލުގައި ހިންގާ ފަރާތްތަކުން ހުށަހަޅާ ލިޔުންތަކުގެ ތަފްޞީލް. ދަނޑުވެރިކަން ސަރުކާރުން ބަދަލުގައި ހިންގާ ފަރާތްތަކުގެ ލިސްޓަށް ހިމެނުމަށް

ނަންބަރު	ތަފްޞީލް	އަދަދު	ޔުނިޓް	ބަދަލު	ފުރިހަމަ
	ބޮލަންބަރު 2 **ގުޅަވައްޓާ ފާރުގަސް**				
	ފަސާރަތަކުން ތަކެއްގައި ފަސާރަގެ ކުރިމަގާ ދިމާ ހުރި ތަކެއްގައި، ތަކެ ދިއުމަށް ފަސާރަގެ ކުރިމަގާ ގުޅިގެން ހުންނަ ގޮތަށް ގުޅަވައްޓާ ފާރުގަސް ލާންވާނެ. **ބިލުގައި ދައްކާ ދަށުގައި ހިމެނޭ ތަކެއްޗާ ބެހޭ ތަފްޞީލް ތިރީގައި ދެކޭ ގޮތަށް ބަލާ ބަލާ ބަދަލުކުރަންވާނެ.**				
2.1	ގަވައްޓާ ފާރުގަސް ލާންވާ ތަން.	2.07	ސްކ.މ		-
2.2	ގަވައްޓާ ފަސާރަގެ ކުރިމަގާ ގުޅިގެން ތަނަވަސް ކަނޑުން	3.5	ރަނގ.މ		-
2.3	ތަނަވަސް ފަސާރަގެ ކުރިމަގާ ގުޅިގެން ތަނަވަސް ކަނޑުން	4.75	ރަނގ.މ		-
2.4	ގަވައްޓާ ފާރު، ފަސާރަ ގުޅޭ ތާވަލާ ދެމެދު ހުންނަ ދުރުގައި 2 ސްޓޭ ގުޅުވައްދަންވާ ތަން.	16.5	ރަނގ.މ		-
2.5	ތަނަވަސްކަނޑަށް 150ބ ދިގުގަ ކަނޑާ ގުޅުވައްދަންވާ ގަސްތަކާ ގުޅިގެން ލާންވާ ތަން.	0.75	ސްކ.މ		-
	ބޮލަންބަރު: 2 ގެ ފުރިހަމަ ތަނ				-

ނަންބަރު	ތަފްޞީލް	ދަރަޖާ	ގިންތި	ގޮތް	ލަފާ
	ބައި ނަންބަރ 3				
	ކައުންސިލް ފަސޭހަތަ				
	ފަސޭހަތަ ލިބިގެންވާ ތަނުގައި ކުރާ ކަންތައް ކަންކަމުގެ ތަފްޞީލް ތަކާ ގުޅިގެން ކައުންސިލް ދ. ދ. ދ.

ނަންބަރ	ތަފްސީލް	އަދަދު	ޔުނިޓް	ދަށް	ފުރިހަމަ
	ބޮޑުނަންބަރ 4 **ދާންވާ ހިދުންތަކާ، ތަކެއްޗާ**				
	ފަރާތްތަކުން ތަކެއްޗާ ހިދުންތައް ގަތުމުގެ ކުންފުނި ނުވަތަ ފަރާތް ހޮވުމަށް ކުންފުނި ނުވަތަ ފަރާތްތަކުގެ ލިސްޓެއް، ތަކެއްޗާ ހިދުންތައް ގަތުމަށް ކުންފުނި ނުވަތަ ފަރާތް ހޮވުމަށް ކުންފުނި ނުވަތަ ފަރާތްތަކުގެ ލިސްޓެއް ހަމަޖެއްސުމަށް ދަށުން ބަލައިގަންނަ ގޮތް ބަލައިގަންނަ ގޮތް ކަނޑައަޅާ ލިޔުމެއް ހަމަ ކުރަންވާނެ ގޮތް ބަލައިގަންނަ ގޮތް ކަނޑައަޅާ ލިޔުމުގައި

ނަންބަރު	ތަފްޞީލް	އަދަދު	ޔުނިޓް	ދަށް	ފުރިހަމަ
	ބޮލަންބަރ 5 **ހިއްކުން** ފަސްކުރެވިފައިވާ ތަންތަނުގައި ހުންނަ ކަނޑުގެ ބަންދުގައި ހުންނަ ކަނޑުގެ ދަށުގެ ބައި ހިއްކުމަށް ބޭނުންކުރާ ގޯނި، ސިމެންޓް، ވެލި، ތަކެތި ގެންނަން ބޭނުންކުރާ ކަނޑުގެ ބައި ހިއްކުމަށް ބޭނުންކުރާ ގޯނި ކަނޑުގެ ބަންދުގައި ހުންނަ ކަނޑުގެ ދަށުގެ ބައި ފުރިގެންދ

ނަންބަރު	ތަފްޞީލް	އަދަދު	ޔުނިޓް	ދަށް	ޖުމްލަ
	ބިލްކަންތައް: 6 **ސިވިލް ވަސަނ̈ާތައް**				
	ވަސަނ̈ާތަކުގެ ތަފްޞީލ ކަނ̈ޑާ ބަލާ ބަލާ ކަނ̈ޑާ ދިގުކަމާ ދިމާ ދެ ފަރާތުގެ ދަށ ދަށ

ނަންބަރު	ތަފްޞީލް	އަދަދު	ޔުނިޓް	ދަށް	ފުރިހަމަ
	ބަޔާންކުރުން: 7				
	ފުންވަރުތަކުން ތަރި ލިޔުން ހަރުކުރުން				
	ފަސާތަކުގައި ހުރިކަންތައް ކަނޑައެޅުމަށް ކުރާ ހާސިލުވުން ބަލައި ތަރި ތަކެއް، ތަރި ނުވާ ތަކެއް، ތަރި ލިޔެ ހުންނަ ތަކެއް ފަސާތަކުގައި ހުރި ތަކެއް ކަނޑައެޅުމަށް ފުންވަރުތަކުން ތަރި ތަކެއް ހަލާކުވެ ނެތިގެންދާ

	ވަޒަންކުރެވޭ ހިދުމަތްތައް (ހިއްސާ ބަދަލުކުރުމުގެ ތެރެއިން ލިބޭ ފައިދާ ފަދަ، ގޮތުގަ 10 ސިޔާ)	1	ތަނަވަސް		-
	ހަލާކުވެދާނެ ހިދުމަތްތައް. (ސިޔާ ފަދަ، ގޮތުގަ 15 ސިޔާ)	1	ތަނަވަސް		-
	ވާހަކަ ދެކެވޭ ބޭނުންވާ ހިދުމަތްތަކާ ގުޅިގެން ކަންކަން ބަލާ ބަލަހައްޓާ ގޮތުގެ ތެރެއިން ލިބޭ ފައިދާ (ގޮތުގަ 22 ސިޔާ)	1	ތަނަވަސް		-
	ޖުމްލަ: 7 ގެ ތެރެއިން				-

ނަންބަރ	ތަފްޞީލް	ޢަދަދު	ޔުނިޓް	ބަލި	ތިބާގެ
	ބައި ނަންބަރ: 8 **ކަންތައް ފަދަ ކުރިން ތަކެއް ކުރުން**				
	ދަނޑުވަރު ތަކުގައި ދަނޑުވަރު ކުރުމަށް ކުރިން ކުރަންޖެހޭ ތަކެއް، ކުރިން ކުރަންޖެހޭ ތަކެއް، ކުރިން ހިނގަންޖެހޭ ކަންތައް ކުރުމަށް ދަނޑުވަރު ކުރުމުގައި ބައިވެރިވާ ފަރާތްތަކަށް ދަންނަވަމެވެ. ކުރިން ކުރަންޖެހޭ ކަންތަކަށް ފަހަރުކޮށް ތިރީގައި ބަލައިގަނެ ދަންނަވަމެވެ. ކުރިން ކުރަންޖެހޭ ކަންތަކަށް ފަހަރުކޮށް ތިރީގައި ބަލައިގަނެ ދަންނަވަމެވެ. ކުރިން ކުރަންޖެހޭ ކަންތަކަށް ފަހަރުކޮށް "ހުށަހެޅުން" ބަލާ "ހުއްދަ" ހޯދަންޖެހޭ ތަކެއް ކުރުމަށް ދަންނަވަމެވެ. ކުރިން ކުރަންޖެހޭ ކަންތައް 2.5 ގެ ތެރެ ތަނުގައި ކުރިއަށް ގެންދިއުމަށް 1.5 ތަނުގައި ކުރުން ކުރިން ކުރަންޖެހޭ ކަންތައް ތަކުގައި ގެންދިއުމަށް ކުރިން ކުރަންޖެހޭ ކަންތަކަށް ބަލައިގަނެ ދަންނަވަމެވެ. ކުރިން ކުރަންޖެހޭ ކަންތައް ތަކުގައި ގެންދިއުމަށް ކުރިން ކުރަންޖެހޭ ކަންތަކަށް ބަލައިގަނެ ދަންނަވަމެވެ. ކުރިން ކުރަންޖެހޭ ކަންތައް ތަކުގައި ގެންދިއުމަށް ކުރިން ކުރަންޖެހޭ ކަންތަކަށް ބަލައިގަނެ ދަންނަވަމެވެ. **ކުރިން ކުރަންޖެހޭ ކަންތައް ތަކުގައި ގެންދިއުމަށް ކުރިން ކުރަންޖެހޭ ކަންތަކަށް ބަލައިގަނެ ދަންނަވަމެވެ.** **ކުރިން ކުރަންޖެހޭ ކަންތައް ތަކުގައި ގެންދިއުމަށް ކުރިން ކުރަންޖެހޭ ކަންތަކަށް ބަލައިގަނެ ދަންނަވަމެވެ.**				
8.1	ކުރިން ކުރަންޖެހޭ ކަންތައް	6	ކުރިންކޮށް		-
8.2	ކުރިން ކުރަންޖެހޭ ކަންތައް	2	ކުރިންކޮށް		-
8.3	ކުރިން ކުރަންޖެހޭ 18W	4	ކުރިންކޮށް		-
8.4	1 ގެ ތެރެ ކުރިން	1	ކުރިންކޮށް		-
8.5	2 ގެ ތެރެ ކުރިން	1	ކުރިންކޮށް		-
8.6	3 ގެ ތެރެ ކުރިން	1	ކުރިންކޮށް		-
8.7	ކުރިން ކުރަންޖެހޭ (ކުރިން ކުރަންޖެހޭ 18W)	2	ކުރިންކޮށް		-
8.8	ކުރިން ކުރަންޖެހޭ ކަންތައް	1	ކުރިންކޮށް		-
8.9	ކުރިން ކުރަންޖެހޭ 10A	4	ކުރިންކޮށް		-
8.10	ކުރިން ކުރަންޖެހޭ 16A	1	ކުރިންކޮށް		-
8.11	ކުރިން ކުރަންޖެހޭ 40A	1	ކުރިންކޮށް		-
8.12	ކުރިން ކުރަންޖެހޭ 12 ގެ ތެރެ ކުރިން	1	ކުރިންކޮށް		-
8.13	ކުރިން ކުރަންޖެހޭ 6sqmm ގެ 5ގ ކުރިން	1	ކުރިންކޮށް		-
8.14	ކުރިން ކުރަންޖެހޭ 1.8ގ	1	ކުރިންކޮށް		-
8.15	ކުރިން ކުރަންޖެހޭ 6sqmm cable 2core (ކުރިން ކުރަންޖެހޭ 15 ފޫޓަށް)	1	ކުރިންކޮށް		-
8.16	ކުރިން ކުރަންޖެހޭ 50ގ ގެ ކުރިން	1	ކުރިންކޮށް		-

8.17	ގޭބިލް ބަންޑްސަސް "8×8"×8 ހަރާ ގޭބިލް ގުޅާ	1	ތަނަވަ		-
	ޖުމްލަ ދަށް: 8 ގެ ފަސްވަ ތަކެ				-

ނަންބަރު	ތަފްޞީލް	ތަކުރާރު	ތަނަވަސް	ދަށް	ފުރިހަނ
	ސެކްޝަން: 9 **ދަރިވަރު ދަތުރުކުރާ ހަރުދަނާކަން**				
	ދަނޑުވަރުގައި ތަމްރީނުކުރާ ހިސާބުގައި ކުރިއަށް ދާ ދާއިރު، ދިމާވާ ކަންކަމާ ގުޅިގެން ދަރިވަރުން ދެކޮޅަށް ދާ ގޮތް ބަލާ ބަލައި ދަށ ދަށ ދާ ގޮތް ދައްކާ ދަސްކޮށްދިނުން. ދަރިވަރުން ދަނޑުވަރުގައި ތަމްރީނުކުރާ ގޮތް، ތަމްރީނު، ތަމްރީނުގެ ފައިދާ ފަދަ ކަންކަމާ ގުޅިގެން ދެކޮޅަށް ދާ ގޮތް ދައްކާ ދަސްކޮށްދިނުން. ދަރިވަރުގެ ފިޒިކަލް ފިޓްނަސް ބަލައި ދަށ ދަށ ދާ ގޮތް ދައްކާ ދަސްކޮށްދިނުން. **ދަރިވަރުގެ ހަރުދަނާ ކަންތައް ބަލައި ދަށ ދަށ ދާ ގޮތް ދައްކާ ދަސްކޮށްދިނުން.**				
9.1	D1	2	ތަނަވަސް		-
9.3	W1	2	ތަނަވަސް		-
	ސެކްޝަން: 9 ގެ ދަށަ ތަކުރާރު				-

ފުލުހުންގެ ދާއިރާ	ތާރީޚް	ހާޒިރީ	ތަކުރާރު	ތަފްސީލް	ސަރުކަލް
				ސެޝަންގެ ނަންބަރ: 10 **ކާނޫނުގެ ތަފާތުތައް** ދަންނަވާލަނީ ތަފާތު ދާއިރާތަކުގެ ކާނޫނުތައް ހަދާ ގޮތާ ގުޅޭ ކަންކަން، ތަފާތު ދާއިރާތަކުގެ ކާނޫނުތަކުގެ ތަފާތު ބަލާ ގޮތާ ގުޅޭ ކަންކަން، ކާނޫނުގެ ދާއިރާ "ސްކޮޕް" ކުރާ ގޮތާ ގުޅޭ ކަންކަން، ތަފާތު ދާއިރާތަކުގެ ކާނޫނުތަކުގެ ދެމެދު ގުޅުން ހުރި ގޮތާ ގުޅޭ ކަންކަން ހިމެނޭ ކަމަށެވެ. **<u>ސެޝަނުގެ ދަށުން ދަސްކޮށްދެވޭ ތަފާތު ދާއިރާތަކުގެ ކާނޫނުތަކާ ގުޅޭ ތަފާތު ކަންކަން</u>**		
-	ދަންނަވާނެ ގޮތް	36	9.1	ކޮންމެ ފަންނުތަކުގެ ދާއިރާ ތަފާތު ކަންކަން (ދާއިރާ ތަކުގެ ތަފާތު)	-
-	ލެކްޗަރ	3.1	9.2	ކަނޑުގެ ދާއިރާ ތަފާތުކަން.	-
-	ދަންނަވާނެ ގޮތް	3.98	9.3	ކޮންސެޕްޓުގެ ދާއިރާ ތަފާތު ކަންކަން	-

ނަންބަރު	ތަފްސީލް	ހަދަނ	ޔުނިޓް	ދަށް	ފުރިހަ
	ބައިނަންބަރ: 11 **ތަރިގޮށ ތަނ ހުށަހެޅުން** ތަރިގޮށ ދެމުދުގ ކައިރ ކަތ، ސަރިފ، ދިގ ކަމ، ފިހާރަ ސާފ ކުރުމ ހިނގ ކަންތ ކަމުގ ކަންތ ހުށަހެޅުން ކަނ ގޮތ. ތަރިގޮށ ތަނ 2ވަ ދަފ ހުށަހަޅަނ. ތަރިގޮށ ތަނ ހުށަހަޅ ފަހ ކަނ ބަދަލ ކުރ ތަރިގޮށ ތަނ ބަދަލ ކުރ ގޮތ ފާހަގ ކަނ. ތަރިގޮށ ތަނ ގުޅ ހުށަހަޅ ފަހ ކަނ ތަނ ބަދަލ ކުރ ގޮތ ފާހަގ ކަނ. ފަރ ތަރިގޮށ ދެމުދ ކައ ސަރ ކަމ ކުރ ފަހ ކަނ ކަންތ ކަނ ކަނ ބަސ ދިނ ގޮތ ހެދ ކަނ. ތަރިގޮށ ތަނ ކަން "ފަހ ކަ ތަރިގޮށ" ކ ބަލ ބަދަލ ކުރ ތަރިގޮށ. **<u>ތަރިގޮށ ދެމުދ ކައ ސަރ ކަމ ކުރ ފަހ ކަ ތަރިގޮށ ތަނ ހުށަހަޅ ފަހ ކަނ ގުޅ ހުށަހަޅ ތަރ ކަ ކަންތ ކަނ.</u>**				
11.1	ސަރ ސ (300mm x 300mm) ތަރ	5.5	ސ.މ		-
11.2	(300mm x 600mm) (ދ ގ ކ) ކ ކ. ސ ބ ދ ސ ( )	40.22	ސ.މ		-
	ބައިނަންބަރ: 11 ގ ތ ދ				-

ތަކުރާރު ހިންގުމުގެ ތަފާސް		
	ތަފާސް	ތަކުރާރު
1	ތަފާސް 1 ހަރުދަނާ ކުރިޔަށް ގެންދިއުން	-
2	ތަފާސް 2 ގަބޫލުކުރެވޭ ކަންތައް	-
3	ތަފާސް 3 ކުންފުނިއިން ދަސްކުރަންޖެހޭ	-
4	ތަފާސް 4 ކުންފުނީގެ ހިދުމަތްތަކާ، ތަކެއްޗާ ގުޅުން	-
5	ތަފާސް 5 ހިއްސާދާރުން	-
6	ތަފާސް 6 ތިލައިގެ ދަސްކުރަން	-
7	ތަފާސް 7 ގުދަނުތަކާއި ގުދަނުގައި ހުންނަ ތަކެތި	-
8	ތަފާސް 8 ކަނޑުމަތީ ގަޑިތަކާ ގުޅޭ ކަންކަން	-
9	ތަފާސް 9 ދިވެހި ދަތުރުކުރާ	-
10	ތަފާސް 10 ގަވާއިދާ ގުޅޭ	-
11	ތަފާސް 11 ބަލިވުން ހިނގާ ގޮތް	-
	ފުރިގަ ތަކު	-

ބަދަލު - 1

ޚަރަދުތައް ހުއްދަ ކުރުމުގެ ގޮތުގައި ބަދަލު ގެނައުން

#	ހުއްދަ ކުރުމުގެ ގޮތް		
ކުރިން ހުއްދަ ކުރެވިފައިވާ ބަޖެޓުގެ ތެރެއިން ތަކެއްޗާ ގުޅިގެން ހުއްދަ ކުރާ ގޮތް ބަދަލު ކުރުމަށް ދަށުގެ ގޮތްތައް ފުރިހަމަ ކުރަންވާނެ.			
1	ކުރިން ހުއްދަ ކުރި ފޯމް (ބަދަލު 2)	✓	
2	ކުންފުނި/ފަރުދަކު ހުއްދަ ދިނުމަށް ކުރިން ހުށަހަޅާ ލިޔުންތައް ބަދަލު ކުރުމަށް ބޭނުންވާ ކަންތައް	✓	
3	ތަކެއްޗާ ގުޅިގެ ތަފްޞީލުތައް ބަދަލު ކުރުމަށް ބޭނުންވާ ކަންތައް		
4	ހުއްދަ ކުރި ތަނާ ގުޅިގެ (ކައުންސިލް / ކ.ބަ.ކައު) (ކުރިން ހުއްދަ ކުރި ތަނުގައި ބަދަލު ކުރުމަށް ބޭނުންވާ ކަންތައް)		
5	ހުއްދަ ދިނުމުގެ ފީއާ ގުޅިގެ (ބަދަލު 3)	✓	
6	ކުރިން ހުއްދަ ދީފައިވާ ތަކެއްޗާ ގުޅިގެ ލިޔުންތައް (ކ.ބަ.ކައު.ކުރިން ދީފައިވާ ލިޔުންތައް ބަދަލު ކުރުމަށް ބޭނުންވާ ކަންތައް)	✓	
7	ކުރިން ހުއްދަ ދީފައިވާ ހިންގުން (ފަރާތް ބަދަލު ކުރުން)		
8	6.1 ވަނަ ފާހަގަކުރެވުނު ކަންތައް ހުއްދަ ކުރުން ބަދަލު ކުރުމަށް ބޭނުންވާ.	✓	
9	ކުރި ހުއްދަ ލިޔުންތައް ބަދަލު ކުރުމުގެ ފީ ދައްކަންވާ ގޮތް (ބަދަލު ކުރުން ބަދަލު ކުރުމުގެ ފީ ދައްކަންވާ ގޮތް) ބަދަލު 7		
10	ކުރިން ހުއްދަ ކުރި ތަކެއްޗާ ގުޅިގެ ލިޔުންތައް (ކުރިން ހުއްދަ ކުރި ތަކެއްޗާ ގުޅިގެ ލިޔުންތައް ބަދަލު ކުރުން ފާހަގަ ކުރުން)		
ކުރިން ހުއްދަ ކުރެވިފައިވާ ތަކެއްޗާ ގުޅިގެ ތަފްޞީލުތައް ބަދަލު ކުރުމަށް ބޭނުންވާ ކަންތައް ފާހަގަ ކުރަންވާނެ.			
11	ބަދަލު 4 "ފ" ތަކެއްޗާ ގުޅިގެ ގޮތުގައި ކުރިން ހުއްދަ ކުރި ތަކެއްޗާ ގުޅިގެ ލިޔުންތައް (ކުރިން ހުއްދަ ކުރި ތަކެއްޗާ ގުޅިގެ ލިޔުންތައް ބަދަލު ކުރުން)		
12	ބަދަލު 4 "ފ" ތަކެއްޗާ ގުޅިގެ ގޮތުގައި ކުރިން ހުއްދަ ކުރި ތަކެއްޗާ ގުޅިގެ ލިޔުންތައް ބަދަލު ކުރުމަށް ބޭނުންވާ ކަންތައް (ކުރިން ހުއްދަ ކުރި ތަކެއްޗާ ގުޅިގެ ލިޔުންތައް ބަދަލު ކުރުން)		
13	ބަދަލު 5 "ފ" ތަކެއްޗާ ގުޅިގެ ގޮތުގައި (ތަކެއްޗާ) ބަދަލު ކުރުމަށް ބޭނުންވާ ކަންތައް ފާހަގަ ކުރުން		
ކުރިން ހުއްދަ ކުރެވިފައިވާ ތަކެއްޗާ ގުޅިގެ ތަފްޞީލުތައް ބަދަލު ކުރުމަށް ބޭނުންވާ ކަންތައް ފާހަގަ ކުރަންވާނެ.			
14	ކުރިން ހުއްދަ ކުރި ތަކެއްޗާ ގުޅިގެ ތަފްޞީލުތައް ބަދަލު ކުރުމަށް ބޭނުންވާ ކަންތައް		
15	ބަދަލު ކުރުމަށް ބޭނުންވާ (ކަނޑަ ބަދަލު ކުރުމަށް ކަނޑަ ބަދަލު ކުރުން)		
16	ބަދަލު ކުރުމަށް ބޭނުންވާ ކަންތައް		
17	ތަކެއްޗާ ގުޅިގެ ތަފްޞީލުތައް ބަދަލު ކުރުމަށް ބޭނުންވާ ކަންތައް		
ބަދަލު ކުރުމަށް ބޭނުންވާ ކަންތައް			
18	ފަރާތުން ހުށަހަޅާ ބަދަލު ކުރުމުގެ ފޯމް (ފަރާތް ބަދަލު ކުރުން 3 ވަނަ ނަމްބަރު)		
19	ތިމާވެށި ބަދަލު ކުރުމުގެ ގޮތުގައި (ތިމާވެށި ބަދަލު ކުރުމުގެ ފީ ދައްކަންވާ ގޮތް) ބަދަލު 8		

ފޯރުވާ 2: ސަރުކާރު ހިއްސާ ކުރުން

1. ފަރާތުގެ:

ފުރިހަނޑުގެ ނަން:		ފުރިހަނޑުގެ ނަންބަރ:	
އިއްޔެގެ ނަންބަރ:		ދާއިރާ ހުދުގ:	

2. ސަރުކާރު ހިއްސާ ވަނީ ކަންތައް

ވިއަފުރި/ކުންފުނީގެ ނަން:		ތަނުގައި ހުންނަ ގޮތް:	
ތަނުގައި ހުންނަ ގޮތް:		ވިއަފުރި ހުންނަނީ:	
ގަދަ ނަންބަރ:		ދިވެހިން:	
ތިމާގެ ގޯތި ތަނުގައި ނަންބަރ:		ފ.ހުޅުވާ ފިކު ނަންބަރ:	

3. ފަރާތުގެ ބަދަލު ދާއިރާ

ހިއްސާ ގަދަ	
ފ.ހުޅުވާ (ފ.ހުޅުވާ ހިނދުގައި ފ.ހުޅުވާ ތަނުގައި ހުންނަ ގޮތް).	
ފުރިހަނޑު ގަދަ	
ފުރިހަނޑު ގަދަ (ވަނަވިސް ވިއްކާ)	
ދާއިރާ (ވަކި ފަރާތަކަށް ހިއްސާ ދީފައި ހުންނަ)	ر. ހަމައިގެ ފަރާތުގެ ހިއްސާ ކުރުމުގެ ދާއިރާ (ފުރިހަނޑުގައި ހުންނަ ގޮތް): ގެންނަ ފަރާތުގެ ނަން _____ ފަރާތް (ކާހަކަށް ވާނަމަ) ނ. ފަރާތުގެ ހިއްސާ ދާއިރާ: ހަމައިގެ ފަރާތުގެ ހިއްސާ ކުރުމުގެ ދާއިރާ ކޮން _____ ފަރާތް (ކާހަކަށް ވާނަމަ). ފަރާތުގެ ދާއިރާ ކަނޑައަޅާ ބަދަލު ދާއިރާ ހޯދާ ހިއްސާ ދާއިރާ، ފަރާތުގެ ހިއްސާ ދާއިރާ (ر ތަނ ن) ގެންނަންވާ ތަނުގެ ދާއިރާ. ދާއިރާ (ر ތަނ ن ގެންނަންވާ ތަނުގެ ދާއިރާ: _____

4. ސަރުކާރު ހިއްސާ ވަނީ ކަންތައް

- ދިވެހި ގޮތް ބަދަލުކުރެވޭ ފަރާތުގެ ހިއްސާ /ދާއިރާ ފުރިހަނޑުގައި ހުންނަ ގޮތް ބަދަލުކުރުމުގެ ކުރިން ބަދަލުކުރެވޭ ފަރާތުގެ ހިއްސާ/ދާއިރާ ބަދަލުކުރުމަށް ހުއްދަ ދިނުމަށް ކުރިއަށް ގެންދާ ކަންތައް. ތަނ ދިވެހި ބަދަލުކުރެވޭ ފަރާތުގެ ހިއްސާ/ދާއިރާ ބަދަލުކުރުމަށް ސަރުކާރުން ހުށަހަޅާ ކަންތައް ދާއިރާ/ދާއިރާ ބަދަލުކުރުމަށް ހުއްދަ ދިނުމުގެ ކުރިން ބަދަލުކުރެވޭ ފަރާތުގެ ހިއްސާ/ދާއިރާ ބަދަލުކުރުމުގެ ކުރިން ކުރިއަށް ގެންދާ ކަންތައް ބަދަލުކުރެވޭ ފަރާތުގެ ހިއްސާ/ދާއިރާ ބަދަލުކުރުމަށް ހުއްދަ ދިނުމުގެ ކުރިން ކުރިއަށް ގެންދާ ކަންތައް.
- ދާއިރާ/ދާއިރާ ބަދަލުކުރުމަށް ދާއިރާ/ފަރާތުގެ ފުރިހަނޑުގައި ހުންނަ ގޮތް ބަދަލުކުރުމަށް ކުރިން ކުރިއަށް ގެންދާ ކަންތައް، ދާއިރާ ބަދަލުކުރެވޭ ފަރާތުގެ ދާއިރާ/ފަރާތުގެ ފުރިހަނޑުގައި ހުންނަ ގޮތް ބަދަލުކުރުމަށް ކުރިން ކުރިއަށް ގެންދާ ކަންތައް.

ތަނ	ސަބަބު	ތަނުގެ #	ދާއިރާ	ތަނ

ސިފައި ހަދަންދެން ކުރަންޖެހޭ ކަންތައްތައް

1. ސިފައި ހަދަން ކަނޑައަޅާ ތާރީޚް	
ނަން	
ތަނަވަސްކަމުގެ ކެޓަގަރީ ނަންބަރ	
ވިދާޅުވާ ނަންބަރ	
ތަނަވަސްކަމުގެ ނަންބަރ	
ދާއިމީ ގެއިން ދުރުވާ ދުރުކަމުގެ ނަންބަރ	
ފ.ގ.ސ.ކ ގެ ނަންބަރ	
ފޯނު ނަންބަރ	
ބެނުމުގެ ނަން	

2. ހަދަން ކަނޑައަޅާ ތާރީޚުގެ (ކައުންސިލްއަށް ހުށަހަޅާ ދަރަޖާ ތާރީޚް، ދާއިރާ ކައުންސިލްއަށް ހުށަހަޅާ ތާރީޚް، ބަލަހައްޓާ ފަރާތަށް ދަންނަވާ ތާރީޚް)	
ނަން	ދަރަޖާ
	ކައުންސިލްގެ ބެލެހެއް
	ބެލެހެއް
	ބެލެހެއް

3. ގައުދުގައި ދަށަކަށް	
1	
2	
3	
4	
5	
6	
7	
8	
9	

ބައްދަލުވުމަށް ހާޒިރުވާ ބަޔަކު ހުށަހަޅާ ތާރީޚް ދުވަހު ބައްދަލުވުން ބޭއްކޮށްފައި ވަނީ ކަންތައް ކަނޑައަޅާ ގޮތަށް.

ފޯމު 4

ފަރާތަށް ދެވޭ ތަކުރާރު ލިޔުން

ޕްރޮގްރާމް ހިންގާ ފަރާތުގެ ތަފްޞީލު		
#	ތަފާތުވާ ބައި	ތަފާތުވާ ގޮތް (ތަފާތު ކަންކަން ބަލާ)
1		
2		
3		
4		
5		
	ޖުމްލަ	

ޕްރޮގްރާމް ހިންގާ ފަރާތުގެ ތަފްޞީލު:

ވިއަފާރިގެ ނަން:	
ނަން:	
ދާއިރާ:	
ތާރީޚް ގެ ނަން:	
ފޯނު:	
ސޮއި:	
ތާރީޚް:	

ﷺ 3 (ﻪﺸﺷﻫ) ﻫﺮﺮﻫﻧ ﻪﺸﺗﻧﺮﻫ ﺗﺗﻫﻮﻧﺮﻫ ﻧﻧﻫﺸﻫﺮﻫ ﺮﺳﻫﻫﺮﻫﻪﻫ

ﷺ ﺮﺮﻫﺸ ﺮﺮﻫﺮﻧﻫ ﻮﻫﺸﻫﻪﺸ ﺗﺗﻫﻮﻧﺮﻫ ﻧﻧﻫﺸﻫﺮﻫ ﺮﺳﻫﻫﺮﻫﻪﻫ ﻪﻮﻧﻪﻫ (ﷺﺮﺮﻫﺴﻪ ﻪﻪﺸﻪﻫ ﻪ ﷺﻮﻔﻧﺮﻫ ﻫﻫﺸﻫﺮﻫﻫﺮﻫﻪﻫ ﺮﻫﻫﻧﻫﻧﻫﻧ ﺴﻫﻫﺮﻫﻫﺮﻫﻪﻫ ﻫﺸﻧﺮﻫﻫﺮﻫﻪﻫ ﻪﻪﻫﻫﺸﻫﺮﻫﻪﻫ ﺮﺮﻫﺮﻧﻫﻧ ﺮﺳﻫﻫﺮﻫﻪﻫ)				
ﺮﺳﻫﻫﺮﻫﻪﻫ ﻫﺮﻧ (ﻪﻪﻧﻫﺮ ﻫﺮﻧﻪﻪﻫﺸ)	ﺮﺳﻫﻫﺮﻫﻪﻫ ﻫﺮﺮﻫﺮ	ﺮﺳﻫﻫﺮﻫﻪﻫ ﻧﻪﻪﻫﻧﻫ ﻧﻧﻫﺸﻫﺮﻫ	ﺮﺳﻫﻫﺮﻫﻪﻫ ﺸﺮﺮﻫ	#
				·1
				·2
				·3
				·4
				·5
				·6
				·7
				·8
				·9
				·10

ﷺ ﺮﺮﻫﺸ ﺮﺮﻫﺸﻫ ﺮﻧﻫﺸﻫﺮﻫ ﺮﻫﻫﻧﻫﻧﻫﻧ:

ﻪﻪﻫﻫﺸﻫﺮﻫﻪﻫ ﺸﺮﺮﻫ:

ﺸﺮﺮﻫ:

ﺮﻫﻫﻧﻫﻧ:

ﻫﺮﻫﺮﻧﻫﺮﻫ ﻫﻫﻫ ﺸﺮﺮﻫﻫﺮﻫ:

ﻫﻧﻫﺮﻧ:

ﻫﻫﻫ:

ﻫﻫﺸﻫﺮﻫﺮﻫ:

ﻲﻋﻮﻨﻟ ﻮﻴﺼﻴﻔﺗ ﺪﻴﺸﻳﺮﺗ ﺪﻴﺴﻳﺮﻫ (ﻪﻴﻫ ﻪﻔﻴﻇﺔﺴﻫﺎﺳ ﺗﺎﻣﺪﻘﺘﻣ)

1.

ﺔﻴﻤﻫﺎﻣ / ﺔﻣﺪﻘﺘﻣ	ﺗﺎﻣﺪﻘﺘﻣ	#
60%	ﺮﻌﺳ ﻞﻗﺃ ﻩﺬﻫ $Marks = \frac{\text{Minimum Price}}{\text{Proposed Price}} \text{ x } 60\%$	1.1
20%	ﻪﻘﻴﻘﺤﺘﻟ ﺮﻴﺸﻳﺪﻳ ﻪﻜﺒﻨﺴﻟ ﻪﻌﻘﺳ ﺔﻌﻣﺎﺠﻟ ﻲﻓ ﺔﻴﻠﻤﻌﻟ ﻩﺬﻫ ﺬﻴﻔﻨﺗ ﻦﻜﻤﻳ ﻲﺘﻟ ﺔﻋﺎﺴﻟ ﺔﻳﺪﻘﻨﻟﺍ ﻎﻐﻠﻣ 75،000 ﺮﻌﺳ ﻞﻗﺃ ﻩﺬﻫ ﻲﻓ ﺔﻴﻠﻤﻌﻟ ﻩﺬﻫ ﺬﻴﻔﻨﺗ ﻦﻜﻤﻳ ﻲﺘﻟ ﺔﻋﺎﺴﻟ ﺔﻳﺪﻘﻨﻟﺍ ﻎﻐﻠﻣ 4 ﻢﻳﺎﻳ ﻲﻓ ﺔﻴﻠﻤﻌﻟ ﻩﺬﻫ ﺬﻴﻔﻨﺗ ﻦﻜﻤﻳ ﻲﺘﻟ ﺔﻋﺎﺴﻟ ﺔﻳﺪﻘﻨﻟﺍ ﻎﻐﻠﻣ 20 ﻢﻳﺎﻳ ﻲﻓ ﺔﻴﻠﻤﻌﻟ ﻩﺬﻫ ﺬﻴﻔﻨﺗ ﻦﻜﻤﻳ ﻲﺘﻟ ﺔﻋﺎﺴﻟ ﺔﻳﺪﻘﻨﻟﺍ ﻎﻐﻠﻣ - ﻲﻣﻮﻳ 20 ﻢﻳﺎﻳ ﻲﻓ ﺔﻴﻠﻤﻌﻟ ﻩﺬﻫ ﺬﻴﻔﻨﺗ ﻦﻜﻤﻳ ﻲﺘﻟ ﺔﻋﺎﺴﻟ ﺔﻳﺪﻘﻨﻟﺍ ﻎﻐﻠﻣ ﻲﻣﻮﻳ 20 ﻢﻳﺎﻳ ﻲﻓ ﺔﻴﻠﻤﻌﻟ ﻩﺬﻫ ﺬﻴﻔﻨﺗ ﻦﻜﻤﻳ ﻲﺘﻟ ﺔﻋﺎﺴﻟ ﺔﻳﺪﻘﻨﻟﺍ ﻎﻐﻠﻣ	1.2
20%	ﺮﻌﺳ ﻞﻗﺃ ﻩﺬﻫ ﺮﻴﻓﻮﺘﻟ ﺮﻴﺸﻳﺪﻳ ﻪﻜﺒﻨﺴﻟ ﻪﻌﻘﺳ ﺔﻌﻣﺎﺠﻟ ﻲﻓ ﺔﻴﻠﻤﻌﻟ ﻩﺬﻫ ﺬﻴﻔﻨﺗ ﻦﻜﻤﻳ ﻲﺘﻟ ﺔﻋﺎﺴﻟ ﺔﻳﺪﻘﻨﻟﺍ ﻎﻐﻠﻣ

ﺳﻮﺩﺍﺩﺭﺑﺮﻭ/ ﺑﺎﻧﻜﻮ ﺫﻳﺮﻳﺎﻧﻲ ﺳﻨﺪ

Form of Tender Security (Bank Guarantee)

The Issuing Bank shall fill in this Bank Guarantee Form in accordance with the instructions indicated.
…… {Bank's Name, and Address of Issuing Branch or Office}
Beneficiary: {Name and Address of Employer}
Date:
TENDER GUARANTEE No.: _____
We have been informed that _____ {name of the Tenderer} (hereinafter called "the Tenderer") has submitted to you its Tender dated _____ (hereinafter called "the Tender") for the execution of _____ {name of contract} under Invitation for Tenders No. _____ ("the IFB").
Furthermore, we understand that, according to your conditions, Tenders must be supported by a Tender guarantee.
At the request of the Tenderer, we _____ {name of Bank} hereby irrevocably undertake to pay you any sum or sums not exceeding in total an amount of _____ [amount in figures] (_____) [amount in words] upon receipt by us of your first demand in writing accompanied by a written statement stating that the Tenderer is in breach of its obligation(s) under the Tender conditions, because the Tenderer:
(a) has withdrawn its Tender during the period of Tender validity specified by the Tenderer in the Form of Tender; or
(b) having been notified of the acceptance of its Tender by the Employer during the period of Tender validity, (i) fails or refuses to execute the Contract Form, if required, or (ii) fails or refuses to furnish the performance security, in accordance with the ITB.
This guarantee will expire: (a) if the Tenderer is the successful Tenderer, upon our receipt of copies of the contract signed by the Tenderer and the performance security issued to you upon the instruction of the Tenderer; and (b) if the Tenderer is not the successful Tenderer, upon the earlier of (i) our receipt of a copy your notification to the Tenderer of the name of the successful Tenderer; or (ii) {insert date} twenty-eight days after the expiration of the Tenderer's Tender.

Consequently, any demand for payment under this guarantee must be received by us at the office on or before that date.
This guarantee is subject to the Uniform Rules for Demand Guarantees, ICC Publication No. 458

[Signature(s)]

ﭘﺮﻓﺎﺭﻣﻨﺲ ﺳﻴﻜﻴﻮﺭﭨﻰ

Performance Security

[The issuing bank, as requested by the successful Contractor, shall fill in this form in accordance with the instructions indicated]
Date: [insert date (as day, month, and year)]
Title of the procurement: [Insert general title of the procurement]
Procurement Reference No: [insert reference]
Bank's Branch or Office: [insert complete name of Guarantor]
Beneficiary: [insert complete name of Employer/Procuring Entity]
Performance Guarantee No:
We have been informed that ……. [name of the Contractor], (hereinafter called "the Contractor") has entered into Contract No. . . .. [procurement reference number of the Contract]. dated [insert day and month], [insert year], with you, for the execution of ……. [name of contract and brief description of Works] (hereinafter called "the Contract").
Furthermore, we understand that, according to the conditions of the Contract, a performance guarantee is required.
At the request of the Contractor, we ……. [name of the Bank] hereby irrevocably undertake to pay you any sum or sums not exceeding in total an amount of …… **[name of the currency and amount in figures]** **1**…. (. . . . . [amount in words]) such sum being payable in the types and proportions of currencies in which the Contract Price is payable, upon receipt by us of your first demand in writing accompanied by a written statement stating that the Contractor is in breach of its obligation(s) under the Contract, without your needing to prove or to show grounds for your demand or the sum specified therein.
This guarantee shall expire, no later than the …. day of . . . . . , ... **2**, and any demand for payment under it must be received by us at this office on or before that date. The Guarantor agrees to a one-time extension of this guarantee for a period not to exceed …. [six months] [one year], in response to the Employer's written request for such extension, such request to be presented to the Guarantor before the expiry of the guarantee.
This guarantee is subject to the Uniform Rules for Demand Guarantees, ICC Publication No. 458, except that subparagraph (ii) of Sub-article 20(a) is hereby excluded.
. . . . . **[Seal of Bank and Signature(s)]**

Note: -

All italicized text is for guidance on how to prepare this demand guarantee and shall be deleted from the final document.

1 The Guarantor shall insert an amount representing the percentage of the Contract Price specified in the Contract and denominated either in the currency (ies) of the Contract or a freely convertible currency acceptable to the Employer.

2 Insert the date twenty-eight days after the expected completion date. The Employer should note that in the event of an extension of the time for completion of the Contract, the Employer would need to request an extension of this guarantee from the Guarantor. Such request must be in writing and must be made prior to the expiration date established in the guarantee.

ދަށްވާރުވުމުގެ ގެއްލުންތެރި ގެންނަ ސަނަދު

Advance Payment Security

[The bank, as requested by the successful Contractor, shall fill in this form in accordance with the instructions indicated.]
Date: [insert date (as day, month, and year)]
Title of the Procurement: [Insert general title of the procurement]
Procurement Reference No: [insert reference]
[Issuing bank's letterhead]
Beneficiary: [insert legal name and address of Procuring Entity]
ADVANCE PAYMENT GUARANTEE No.: [insert Advance Payment Guarantee no.]
Advance Payment Guarantee No:
We have been informed that ……. [name of the Contractor] (hereinafter called "the Contractor") has entered into Contract No……. [procurement reference number of the Contract], dated [insert day and month], [insert year] with you, for the execution of …… [name of contract and brief description of Works] (hereinafter called "the Contract").
Furthermore, we understand that, according to the Conditions of the Contract, an advance payment in the sum ……. [name of the currency and amount in figures] 1 (….. [amount in words]) is to be made against an advance payment guarantee.
At the request of the Contractor, we …….. [name of the Bank]. hereby irrevocably undertake to pay you any sum or sums not exceeding in total an amount of …….. [name of the currency and amount in figures] * (……. [amount in words]) upon receipt by us of your first demand in writing accompanied by a written statement stating that the Contractor is in breach of its obligation under the Contract because the Contractor used the advance payment for purposes other than the costs of mobilization in respect of the Works.
It is a condition for any claim and payment under this guarantee to be made that the advance payment referred to above must have been received by the Contractor on its account number ……. [Contractor's account number]. at …….. [name and address of the Contractor's Bank].
The maximum amount of this guarantee shall be progressively reduced by the amount of the advance payment repaid by the Contractor as indicated in copies of interim statements or payment certificates which shall be presented to us. This guarantee shall expire, at the latest, upon our receipt of a copy of the interim payment certificate indicating that eighty (80) percent of the Contract Price has been certified for payment, or on the ….. day of ……. 2, whichever is earlier. Consequently, any demand for payment under this guarantee must be received by us at this office on or before that date. The Guarantor agrees to a one-time extension of this guarantee for a period not to exceed [six months] [one year], in response to the Employer's written request for such extension, such request to be presented to the Guarantor before the expiry of the guarantee.
This guarantee is subject to the Uniform Rules for Demand Guarantees, ICC Publication No. 458.

. . . . . **[Seal of Bank and Signature(s)]** . . . .

Note:
All italicized text is for guidance in preparing this demand guarantee and shall be deleted from the final document.
1 The Guarantor shall insert an amount representing the amount of the advance payment denominated either in the currency(ies) of the advance payment as specified in the Contract, or in a freely convertible currency acceptable to the Employer.

2 Insert the expected expiration date of the Time for Completion. The Employer should note that in the event of an extension of the time for completion of the Contract, the Employer would need to request an extension of this guarantee from the Guarantor. Such request must be in writing and must be made prior to the expiration date established in the guarantee.