

ދިވެހިރާއްޖެ ތަރައްޤީ ޕާޓީ ކުއްލި ކޮންފަރެންސް

ސ.ކުއްލި، ދިވެހިރާއްޖެ

ލެޓަރ ހެޑް

ފޮނުވާ ނަން:	ސ.ކުއްލި ގެނޫނުވެރި ހާދިދ ކަންތައް
ފޮނުވާ ނަންބަ:	PC-274/2026/W-09
ދިއުނާ ނަންބަ:	(IUL)274/INDIV/2026/121
ދިއުނާ ތާރީޚް:	15 ނޮވެމްބަ 2026



﷽ 1

﷽ ﷽

﷽ ﷽		﷽ ﷽ ﷽ ﷽ ﷽
1	(ﷺ)	﷽ ﷽ ﷽: ﷺ.ﷺ ﷽ ﷽ ﷽ ﷽

		ތިއުރިފް ކުރެއްވުން: projects@feydhoo·gov·mv ހުށަހެޅުމުގެ ފަހު ތާރީޚާ: 10 ނޮވެމްބަރ 2026 ގަސް ފުރުވުނީ 14:00 ގެ ކުރިންނެވެ
5	(ހ)	ޕްރޮޖެކްޓް ފަރާތްތަކާ ހަމްދަލުވުން ތަފްސީލް: ދިވެހިރާއްޖެ ގައުމީ ބަޔަކު ހިއްސާ ކުރުން ތާރީޚް: 22 ނޮވެމްބަރ 2026 ފުރުސަތު: ގާދިމަތި ގަޑި: 11:00 ފަހުން
6	(ހ)	ޕްރޮޖެކްޓް ފަރާތްތަކާ ހަމްދަލުވުން ތަފްސީލް: ދިވެހިރާއްޖެ ގައުމީ ބަޔަކު ހިއްސާ ކުރުން ތާރީޚް: 24 ނޮވެމްބަރ 2026 ފުރުސަތު: ތަންގަތަ ގަޑި: 11:00 ފަހުން
7	(ހ)	ތިރީ ބަޔާންކުރެވޭ ގޮތަކަށް ފަރާތްތަކުން ތަނަވަސް ކުރުން: -
8	(ސ)	ތިރީ ބަޔާންކުރެވޭ ލިޔުންތައް: -
9	(ސ)	ގުޅުންހުރި ބަޔާންކުރެވޭ ގޮތަކަށް ފަރާތްތަކުން ތަނަވަސް ކުރުން: -

ފޮރާ ހުސްކުރުމާ ގުޅޭ ތަންތާ ތަކެތި

1.	(ހ)	ދ ފޮރާ ފޮރުވާ ފަރާތް ތިމާވެއްދެ ބަޔާންކުރާ ގޮތަށް ފަރާތުގެ ކާބަފާ ނަންތައް ހާމަ ކުރާ ލިޔުމެއް ހުށަހަޅަންވާނެ ކަމުގެ ލިޔުމެއް ފޮރުވާ ފަރާތުގެ ID ކާޑުގެ ކޮޕީ ހުށަހަޅަންވާނެ ކަމުގެ ލިޔުމެއް ފޮރާ ހުސްކުރާ ފަރާތުގެ ID ކާޑުގެ ކޮޕީ ހުށަހަޅަންވާނެ ކަމުގެ ލިޔުމެއް
2. ފޮރުވާ ކުއްތާ ގެންދާ ފަރާތްތައް	(ހ)	ދ ފޮރާ ހުސްކުރާ ފަރާތަކީ، ފޮރާ ހުސްކުރާ ފަރާތުގެ ވަކީލަކީ ނުވަތަ ގާނޫނީ ބާރުދީ (ފާސްކުރި ނަންބަރ:18/2014) ގ ދަށުން ވަކާލަތު ދީފައިވާ ފަރާތެއް ކަމަށް ބަލައި ފޮރާ ހުސްކުރާ ފަރާތަކަށް ވާންވާނެ ކަމުގެ ލިޔުމެއް ފޮރާ ހުސްކުރާ ފަރާތުގެ ID ކާޑުގެ ކޮޕީ ހުށަހަޅަންވާނެ ކަމުގެ ލިޔުމެއް
	(ސ)	ފަރާތެއް ފޮރާ ހުސްކުރާ ފަރާތަކަށް ވާ ގޮތަށް ބަލައި ފޮރާ ހުސްކުރާ ފަރާތުގެ ID ކާޑުގެ ކޮޕީ ހުށަހަޅަންވާ ކަމުގެ ލިޔުމެއް ފޮރާ ހުސްކުރާ ފަރާތުގެ ID ކާޑުގެ ކޮޕީ ހުށަހަޅަންވާ ކަމުގެ ލިޔުމެއް
3. ފޮރާ ހުސްކުރާ ތަނާ ގުޅޭ ތަންތާ ތަކެތި ހުށަހަޅާ ގޮތް	(ހ)	ފ ފޮރާ ހުސްކުރާ ތަނާ ގުޅޭ ތަންތާ ތަކެތި ހުށަހަޅާ ގޮތަށް ތިމާވެއްދެ ބަޔާންކުރާ ގޮތަށް ހުށަހަޅަންވާނެ ކަމުގެ ލިޔުމެއް
4. ފޮރާ ހުސްކުރާ ގޮތް	(ހ)	ފޮރާ ހުސްކުރާ ފަރާތުން ފޮރާ ހުސްކުރާ ގޮތާ ގުޅޭ ތަންތާ ތަކެތި ހުށަހަޅާ ގޮތަށް ތިމާވެއްދެ ބަޔާންކުރާ ގޮތަށް ހުށަހަޅަންވާނެ ކަމުގެ ލިޔުމެއް
	(ސ)	ފޮރާ ހުސްކުރާ ފަރާތުން ފޮރާ ހުސްކުރާ ގޮތާ ގުޅޭ ތަންތާ ތަކެތި ހުށަހަޅާ ގޮތަށް ތިމާވެއްދެ ބަޔާންކުރާ ގޮތަށް ހުށަހަޅަންވާ ކަމުގެ ލިޔުމެއް
	(ރ)	ފ ފޮރާ ހުސްކުރާ ފަރާތުގެ ވަކީލަކީ ނުވަތަ ގާނޫނީ ބާރުދީ ފަރާތަކަށް ވާ ގޮތަށް ބަލައި ފ ފޮރާ ހުސްކުރާ ފަރާތުގެ ID ކާޑުގެ ކޮޕީ ހުށަހަޅަންވާ ކަމުގެ ލިޔުމެއް
5. ފޮރާ ހުސްކުރާ ތަން	(ހ)	ފ ފޮރާ ހުސްކުރާ ތަނާ ގުޅޭ ތަންތާ ތަކެތި ފ ފޮރާ ހުސްކުރާ ފަރާތުގެ ގެ ނުވަތަ ފ ފޮރާ ހުސްކުރާ ފަރާތުގެ ވަކީލުގެ ގެ ނުވަތަ ގާނޫނީ ބާރުދީ ފަރާތުގެ ގެ ކަމަށް ބަލައި ފ ފޮރާ ހުސްކުރާ ފަރާތަކަށް ވާ ގޮތަށް ބަލައި "ފަރާތް ހާޒިރ ނެތް ހާލަތު"ގ ދަށުން ފޮރާ ހުސްކުރާ ގޮތަށް ހުށަހަޅަންވާ ކަމުގެ ލިޔުމެއް

(ނ) ފާސްކަނޑުތަކުގެ ދަށުގެ ފާސްކަނޑު ހުއްޓާ ހުރި ކަނޑުގެ ތެރެ ކަނޑާ ގުޅިގެން ހުންނަ ބިންތަކާ ހަމައަށް ކަނޑާ ގުޅިގެން ހުންނަ ބިންތަކާ ދެމެދު ކަނޑާ ގުޅިގެން ހުންނަ ބިންތަކާ "ދެކަނޑު ހާދި ބިންތަކުގެ" ކަމަށް ކަނޑާ ގުޅިގެން ހުންނަ ބިންތަކާ ދެމެދު ކަނޑާ ގުޅިގެން ހުންނަ ބިންތަކާ "ދެކަނޑު ހާދި ބިންތަކުގެ" ކަމަށް

(ރ) ކަނޑާ ގުޅިގެން ހުންނަ ބިންތަކާ ދެމެދު ކަނޑާ ގުޅިގެން ހުންނަ ބިންތަކާ ދެމެދު ކަނޑާ ގުޅިގެން ހުންނަ ބިންތަކާ "ދެކަނޑު ހާދި ބިންތަކުގެ" ކަމަށް

(ބ) ކަނޑާ ގުޅިގެން ހުންނަ ބިންތަކާ ދެމެދު ކަނޑާ ގުޅިގެން ހުންނަ ބިންތަކާ ދެމެދު ކަނޑާ ގުޅިގެން ހުންނަ ބިންތަކާ "ދެކަނޑު ހާދި ބިންތަކުގެ" ކަމަށް

(ޅ) ކަނޑާ ގުޅިގެން ހުންނަ ބިންތަކާ ދެމެދު ކަނޑާ ގުޅިގެން ހުންނަ ބިންތަކާ ދެމެދު ކަނޑާ ގުޅިގެން ހުންނަ ބިންތަކާ "ދެކަނޑު ހާދި ބިންތަކުގެ" ކަމަށް

(ކ) ކަނޑާ ގުޅިގެން ހުންނަ ބިންތަކާ ދެމެދު ކަނޑާ ގުޅިގެން ހުންނަ ބިންތަކާ ދެމެދު ކަނޑާ ގުޅިގެން ހުންނަ ބިންތަކާ "ދެކަނޑު ހާދި ބިންތަކުގެ" ކަމަށް

(ވ) ކަނޑާ ގުޅިގެން ހުންނަ ބިންތަކާ ދެމެދު ކަނޑާ ގުޅިގެން ހުންނަ ބިންތަކާ ދެމެދު ކަނޑާ ގުޅިގެން ހުންނަ ބިންތަކާ "ދެކަނޑު ހާދި ބިންތަކުގެ" ކަމަށް

(ފ) ކަނޑާ ގުޅިގެން ހުންނަ ބިންތަކާ ދެމެދު ކަނޑާ ގުޅިގެން ހުންނަ ބިންތަކާ ދެމެދު ކަނޑާ ގުޅިގެން ހުންނަ ބިންތަކާ "ދެކަނޑު ހާދި ބިންތަކުގެ" ކަމަށް

(ދ) ކަނޑާ ގުޅިގެން ހުންނަ ބިންތަކާ ދެމެދު ކަނޑާ ގުޅިގެން ހުންނަ ބިންތަކާ ދެމެދު ކަނޑާ ގުޅިގެން ހުންނަ ބިންތަކާ "ދެކަނޑު ހާދި ބިންތަކުގެ" ކަމަށް

(ތ) ކަނޑާ ގުޅިގެން ހުންނަ ބިންތަކާ ދެމެދު ކަނޑާ ގުޅިގެން ހުންނަ ބިންތަކާ ދެމެދު ކަނޑާ ގުޅިގެން ހުންނަ ބިންތަކާ "ދެކަނޑު ހާދި ބިންތަކުގެ" ކަމަށް

(ލ

(ص) ح ڈُھُڑَیٔ (ر) ءَمِ ھَڑُسْبُدُڑ رُّرَوَىْرَھَرَمِ ۾ِوَرْسْ/ھُدُھَھَـــْوْسْ ۾ُھِوْرُبُدُڑِمْ جِرِّ ھُدُھُوْـــ ئُدُھْرَحْبَرَسْ ۾ِوَرْسْ رُبْرُوَّجِ رُوَّرُمَرُبَرْسْ ۾ِسْرُڈُھُدُھْ سْرُسَرُّسْرُھُوْ.

9. ھَ ۾ِوَرْسْ ڑُّمْ ءَمِ رِحْسُّ

(ر) ۾ِوَرُڈُبُّ ۾ِرْمُرْسْمَرُبُدُءَمِ رِحْسُّسِ ۾ِ۾ِرُبُءَمِوُّ ۾ِـــْھْبُءَمِوُّ ۾ِرْمُرْسْمَرُبُّاِمِ، ھُحْسْبْءْحَرْسْھْمَرُبُوْ.

1. ۾ِوَرْسْ ـــْ۾ْھْ

2. ۾ِوَرْسْ رُبَرَرُبُّ رُوَّرُمْمَرُبَرْسْرُوَّ ھِبْرَـــُّرْ

3. ۾َرْرُوَحْرُمَھْ

4. مَرُبُاِمِ/حَرَـــُھْدُبَرُھْ/زِرْحَرَمُّبُبُّ حَرْدُبْرُّحُّرْھْ

10. ھَ ۾ِوَرُڈُبُءَمِ ھَ ءَمِ ۾َرَ۾ِـــْھْ ۾ِ

(ر) ۾ِوَرُڈُبُءَمِ ھَءَمِ ۾ِ۾ِرُڤُوَحَرْسْ ۾َرَ۾ِـــْھْ ۾ِ۾ِرُبُرَھْبُّسَرَحَ ءَمِ۾ُّرْسْبُءَمِوُّ دُھْمَرَمْبُءْ ھُ ۾ِ۾ُّبُءَمِ ءَمِ۾ُّرْسْبُءَمِ ۾ِرُوَّمِوُّ ھِبْرَـــُّرْ ھُدُھْبُرَمْ ۾َرَ۾ِـــْھْ ۾ِ ئُبَرَسْبُوُّسْرُھُوْ.

(ص) ۾ِوَرُڈُبُءَمِ ۾َرَ۾ِـــْھْ ۾ِ۾ِرُبُرَحَسْ ۾ِرُوَّمِوُّ دُھْمَرَمْبُءْ ھُ ۾ِ۾ُّبُءَمِ ۾َرَ۾ِـــْھْ ۾ِ ـــِـــْھَحَرَسْ ۾ِرُڈُوُّ حَھْـــَوَرَھَبُّ ئُءِئُسْ ۾َرَ۾ِـــْھْ ۾ِ سْرُبُرُبُوُّسَرَحَ، ۾َرَ۾ِـــْھْ ۾ِ ـــْھْ ۾ِ ـــُّھَسَرْسْ دُھْمَرَمْ رَحَوُڈُبُءْ ئُبَرَسْ ءِبْرُوَّسْبُءَمِوُّ ۾ِڈُءِرْ ھُءْ ۾ُرَرَسْ ھُ ءَمِ ھَڑَّسْبُـــْسْ رُبَرَرُبُڈُسْ ھُ ئَزَرُوَّمُھْ ۾َرَ۾ِـــْھْ ۾ِ ـــْ ۾ِ ـــْسْرُڤُوَّسْرُھُوْ.

(ص) ۾ِوَرْسْ رُبَرَرُبُّ ۾ِ ءِبْرُوَّسْبُءَمِ ۾َرَ۾ِـــْھْ ۾ِ ـــْ ۾ِ ئُبَرَسْ ڤُرِوَزَءِوُّسَرَحَ دُھْمَرَمْبُءْ ھُ ۾ِ۾ُّبُءَمِ ۾َرَ۾ِـــْھْ ۾ِ ـــْ ۾ِ ـــْ ۾ِ ئَزَوُّمُھْ.

11. ۾ِوَرُّ ئُبُّـــُڈُمْ

(ر) ۾ِوَرُّاِمِ ئُبُّـــُڈُمْ ۾ُرِ ۾ِۃْ ھَھْمَرَڤُوْسْ ھَھْوُّسَرَحَ، ھَھْمَرَڤُوْسْ ـــْسْرُّسْ ۾ُ۾ِرُّاِمِ ءَۃِ "۾ِوَرْسْ ـــْھْ" ءَمِ ھَڑَّسْبُـــْسْ زَءِوُّسْرُھُوْ.

(ص) ۾ِوَرُڈُبُّـــُڈُمْ ءِھُبْ حَرْدُبْرُّحُّرْھْ ـــُّزُبُءَمْ ھَـــْسْرُوَّسَرَحَ ۾ِوَرْسْ ـــْھْ ۾ِـــْھْ ءَمِوُّ ۾ِڈُءِرْ ھُءْ ۾ُرَرَسْ ڤِرْحُرْسْ رُبَرَرُبُڈُسْ، ھُءَحَبُّ حَرْدُبْرُّحُّرْھْ ـــُّزُبُءَمْرِسْحَرْسْزَرْ رُبِرُّ ۾ِوَرْسْرُھُوْ ۾ِسْرَسْ ڤِرْحُرْسْ ڑُسْرُوَّسْرُھُوْ.

(ﺱ) ﺡِ ﷺ ﻗَﺮَﺵْ ﻗَﺮْﻣُﺰَﺍﺭِﻍُ ﺩَﺍﺫْﺗَﺮُﺭَّﻣَﺍﺭِ ﺩُﺭِﺩُﺵْ ﺵْﺭَﻭَﻣَ ﺡِ ﷺ ﻗَﺮَﺭَّ ﺩُﺭُﺩَّﺯُﻣُﺵْ ﺭِﻣُﺯَﺭْﺵْ ﺴَّﺩُﺵْﺭُﻍُ ﺗَﺩَﺵْ ﺍَﺵْﻣُﺵَﺭَﺩَ ﺍُﺗَﺩَﺵْﺩَّﺭَّﻣُﻣُ ﺴَّﺩُﺗْﺗَﺮَﺩَﺭِ ﷺ ﻗَﺮَﺵْ ﺭُﺵَﺭَﺭَّ ﺩَﻗَﺮَّﻣُﺩُﺩُ ﺭِﺵْﺵْﺩَّﺍَﺵْﺗَﺵْ.

12. (ﺭ) ﷺ ﻗَﺮَﺵْ ﺭُﺩُﻭُﺩُﺩُ ﺩُﻣُﺯَﺭَﻣُ ﺭَﺩَﻭُﺩُﺩُ ﺗَﺭِﺵْ ﷺ ﻗَﺮَﺩَﺵْ ﺗَﺵْﺵْﺩُﺭُﺵْ ﺩُﺵْﺵَﺭَﺵْﻣُﺵَّ ﻣَﺩَﺯَﻭُﺍْ ﺩُﺵَﺭَﺍْﺩَﺵْ ﺩُﺳِﺍْﺵَﻣُﺵَ ﺭِﺯُﺍْﺩَﺍَﺭِ، ﺍُﺩُﺵْﺩُﺩَّ (ﺍُﺳِ/ﺍِﻣُﺵْ) ﺩُﺵْﻭُﺵْﺵُﺍُﺵَﻭُ.

(ﺱ) ﺡِ ﺩَّﺍْﻣُﻣَﺩَﺍِ ﻣَﺍَّﺵْﺗَﺍَﺗَﺩَﺵْﻣَﺵْ ﻣُﺭَّﺗَﺍَّ ﺍُﺩُﺵْﺩُﺩَّ ﷺ ﻗَﺮَﺩَﺵْ ﺩَﺵْﺵُﺍُﺵَﻭُ. ﺍَﺭِﺭِ ﺡِﺩَّﺩَﺍِ ﺵَﺭِﺵْﺵُﺵْﺵِﺭَّﺗَﺍِ ﻗَﺮَّﻣُﺍَﺭَﺵَ ﺭِﺵُﺍْﺩَﺍِﺵُ ﺩُﺳِﺍْﺵَﻣُﺵَ ﺭِﺵُﺍْﺩَﺍِﺵُ ﺩُﺵْﺵُﺍُﺵَﻭُ.

13. (ﺭ) ﷺ ﻗَﺮَﺵْ ﺭُﺵَﺭَﺭَّ ﻗَﺮَّﻣُﺍَﺵْ ﷺ ﻗَﺮَﺵْ ﺍَﺵْﺍَﺵْﺩَّﺍَﺵْ ﺗَﺩَﺵْﺵُﺍُﺵَﻭُ ﷺ ﻗَﺮَﺩَﺵْ ﺩَﺵْﺵُﺍُﺵَﻭُ ﺭِﺵُﺍْﺩَﺍِﺵُ ﷺ ﺵَﺭَﺩَّﺵَﺍَّ ﺩُﺵْﺩُﺵْﺵُﺍُﺵَﻭُ. ﺍَﺭِﺭِ ﷺ ﻗَﺮَﺩَﺵْ ﺩَﺵْﺵُﺍُﺵَﻭُ ﺭُﺵَﺭَﺭَﺵْﺵُﺍُﺵَﻭُ ﺭِﺵُﺍْﺩَﺍِﺵُ ﺩُﺵْﺵُﺍُﺵَﻭُ ﺭُﺵَﺭَﺭَﺵْﺵُﺍُﺵَﻭُ ﺭِﺵُﺍْﺩَﺍِﺵُ ﺩُﺵْﺵُﺍُﺵَﻭُ ﺭُﺵَﺭَﺭَﺵْﺵُﺍُﺵَﻭُ.

14. ﺡِ ﷺ ﻗَﺮَﺩَﺵْ ﺍَﺵْﺍَﺵْﺩَّﺍَﺵْ ﺗَﺩَﺵْﺵُﺍُﺵَﻭُ ﺭِﺵُﺍْﺩَﺍِﺵُ ﺵَﺭَﺩَّﺵَﺍَّ ﺩُﺵْﺩُﺵْﺵُﺍُﺵَﻭُ. ﺭِﺵُﺍْﺩَﺍِﺵُ ﺵَﺭَﺩَّﺵَﺍَّ ﺩُﺵْﺩُﺵْﺵُﺍُﺵَﻭُ

(ނ) ޚާއްޞަ ފަރާތަކަށް ކުރާ ދަށްކުރުން ފާސްކުރުމުގެ ކުރިން ދަށްކުރާ ބަދަލު ދެއްކުމަށް ބޭނުންކުރާ ގޮތް ބަޔާންކުރާ ލިޔުން ހުށަހަޅަންވާނެ ކަމަށާއި، ދަށްކުރާ ބަދަލު ދެއްކުމަށް ބޭނުންކުރާ ގޮތް ބަޔާންކުރާ ލިޔުން ހުށަހަޅާ ގޮތް ބަލައި ދަށްކުރާ ބަދަލު ދެއްކުމަށް ބޭނުންކުރ

ﷺ ﷺ **21.** (ﷺ) ﷺ ﷺ ﷺ

ﷺ ﷺ ﷺ ﷺ ﷺ 26. (ﷺ) ﷺ ﷺ ﷺ ﷺ ﷺ

(ﺱ) ﻩﺋ ﺵﻮﺭﻯﺮﻱﻣﻲ ﺯﻯﻭﺩﻯ ﺭﺮﺭﺩﺵﻴﺱﻲ ﺳﻮﺭﺗﺮﻮﺭﺵ ﺩﻯﺯﻮﺭﻮﺭﻮ ﷺﺵﺮﻮﺭﺵ ﺵﺮﻮﻣﻯ ﻑﺮﻭﺭﻱﺮﻯﻴﺩﻯ ﮔﻯﺪﻮﺭﻮﻭﺩﻯﻭ ﺩﻯﺵﺵﺵﻮﻣﻮ ﺭﻯﺵﻮﻩﻱﻯﻩﻣﻮﺵﻮﺭﻮﺭﺵ ﺭﺵﺯﻴﻴﻮﻩﻣﻮﺵ ﺩﻯﺯﻮﺭﻯﻭ ﺵﻮﺭﻯﺮﻱﻣﻲ ﺵﺮﻮﻣﻯ ﺯﻴﺮﻮﺵﻱﻩﻭﻮ.

(ﺵ) ﻩﺋ ﺵﻮﺭﻯﺮﻱﻣﻲ ﺭﺵﺵﺮﻮﺵﻭﺵ ﺯﻯﻭﺩﻯ ﺳﺮﺭﺭﺵﺮﻯﻩﻯ ﺕﻯﺭﻮﺭﻮﺭ 6 ﺩﻯﺭ ﻭﺵﺮﻯﻮ.

(ﺹ) ﻩﺮﻮﺵ ﺵﺪﻩﺮﻮﺵ ﺭﻮﺵ ﺩﻯﺭﻮﺵﻮﺵ ﺭﻯﺯﻮﺵ ﺵﺮﺯﻮﺵ ﺵﺮﻮﺵﻮﺵ ﺯﻯﺯﻮﺵ ﺵﺮﻮﺵﻮﺵ ﺵﺪﻩﺮﻮﺵ ﺵﺪﻩﺮﻮﺵ ﺵﺪﻩﺮ

ތިންވަނަ ފަންގިފަހުގައި ދިވެހި ރައްޔިތުންގެ ދަށުން ހިންގާ ކުންފުނިތަކުގެ ވެރިކަމުގައި ހުންނަ ގޮތް.

31. (ހ) ތިން ފަންގިފަހުގެ ތެރެއިން ދިވެހި ރައްޔިތުންގެ ގާތްގަނޑުގައި ހުންނަ ކުންފުނިތަކުގެ ވެރިކަމުގައި ހުންނަ ގޮތް

(ށ) ތިން ފަންގިފަހުގެ ތެރެއިން ދިވެހި ރައްޔިތުންގެ ގާތްގަނޑުގައި ހުންނަ ކުންފުނިތަކުގެ ވެރިކަމުގައި ހުންނަ ގޮތް ހިނގާ ހިސާބު ހިފެހެއްޓުމަށް ކުންފުނީގެ ބޯޑުގެ ލީޑަރ (ބޯޑު ރައީސް) ގެ ވެރިކަމުގައި ހުންނަ ގޮތް.

(ނ) ތިން ފަންގިފަހުގެ ތެރެއިން ދިވެހި ރައްޔިތުންގެ ގާތްގަނޑުގައި ހުންނަ ކުންފުނިތަކުގެ ވެރިކަމުގައި ހުންނަ ގޮތް ހިނގާ ހިސާބު ހިފެހެއްޓުމަށް ކުންފުނީގެ ބޯޑުގެ ލީޑަރ (ބޯޑު ރައީސް)

(ﺱ) ﷺ ﻋﻮﺭﺫﻩﻣﺎﺋﻲ ﻛﻮﮔﺎﻣﮓ ﺯﻱﮓﻮﺯﻩ ﻧﻪﮓ ﻧﺎﺱﻣﻮﻣﻩﻣﻮﻣﻪ ﺷﻮﺭﻛﺮ ﺭﺳﺮﻧﺮﺩﻭﺱ، ﺩﻩﻣﻪﺳﻮﻣﻮ ﺭﺳﺮﻣﮓ ﮒﻮﺯﻭﺭﺱ ﻧﻮﺳﺮﻧﺲ ﺳﻮﻣﻪﻧﺎﻣﻪ ﻫﻪﺱﻗﺮ ﺳﺮﺱ 5 (ﻣﻮﺭﻧﻪﺱ) ﻗﺮﻮﺭﻧﺮ ﻣﻮﺷﺮﻛﻮﻣﻲ، ﺩﻩﻣﻪﺳﻮﻣﻮ ﺳﺮﺱﻛﻮﻣﻲ، ﺩﻩﻣﻪﺳﻮﻣﻮ ﺳﺮﺱﻛﻮﺷﺮﺱ ﻋﻮﻗﺮﺩﻧﺎﺱ ﺩﻩﻣﻪﺳﻮﻣﻮ ﺭﺳﺮﻧﺮﻱ ﻣﻮﮒﻪﻣﻮﺱ، "ﷺ ﻋﻮﺭﺫﻩﻧﺮ ﺩﻩﻣﻪﺳﻮﻣﻪﻣﻲ ﻧﻮﻱﻧﻮﺱ ﻧﻮﺷﻮﻧﺎﻣﻪﺩﻩﺱﻣﺲ ﻣﻪﺱﻗﻪ ﻣﻮﻣﻪﻣﻮﻧﺎﺱ ﻫﻪﺱﻣﻪﻣﻮﺷﻪﻧﻮ.

33. ﻧﻮﺷﻮﻧﺎﻣﻪﺩﻩﺱﻣﺲ ﻫﻮﻱﻧﺮ ﺭﺳﺮﻧﮓ ﺩﻩﻣﻪﺳﻮﻣﻮ

(ﺭ) ﷺ ﻋﻮﺭﺫﻩﻧﺮ ﻧﺎﺫﻣﻪ ﺭﺳﻣﻪﻫﻪﺭ ﻛﻮﮒﻮﺫﻣﺮ ﺭﻣﻮﺭﻩﺩﻩﺱﻣﺲ ﺭﻧﺮﻧﮓ ﺩﻩﻣﻪﺳﻮﻣﻮﻣﻪ ﻫﻮﻱﻧﻮﺷﻮﻧﺎﻣﻪﺩﻩﺱﻣﺲ ﻫﻮﻱﻧﻮﺳﻮﻣﻪ ﻫﻮﻣﻪﻣﻲ ﺳﺮﺱﻛﻮ ﻛﻮﮒﻮﺫﻣﺮ، ﻫﻮﻣﻪﻣﻮﻫﻮﻧﻪ ﮒﻮﻱﻣﻮﻫﻮﻣﻮ ﻛﻮﮒﻮﻫﻪﻫﻮﻧﻪ 11.03 ﻧﻲ (ﺭ) ﻛﻮﻫﻪ ﻫﻮﮒﺱﻧﻮﮒ ﻧﻮﺫﮒﻮﺫﻣﺮ ﺭﻣﻮﺭﻩﺩﻩﺱﻣﺲ ﻫﻪﺱﻗﻪﺱﻣﻪﺩ، ﻫﻪﺩﻩﻣﻪﺳﻮﻣﻪﻣﻪ ﻫﻪﺩﻩﺱﻣﺲ ﺷﻮﺭﻛﺮ "ﻮﻧﻮﺷﻮﻧﺎﻣﻪﺩﻩﺱﻣﺲﻣﻲ ﻩﻪﺩﻩﺳﻮﻣﻪﻣﻪ ﻫﻪﺩﻩﺱﻣﺲ ﺷﻮﺭﻛﺮ ﻫﻪﺱﻗﺮ ﻧﻮﺫ" ﺫﻗﺮﻮﻫﻪﻧﻮﺱ ﺣﻪﺱﻣﻮﻣﻲ ﻩﻪﺩﻩ ﻧﻮﺷﻮﺱﻣﻮﻫﻪﻣﻮﻫﻪﻣﻮﻣﻪ ﻫﻪﺱﻗﻪﺱﻣﻪﺩ ﻫﻮﻱﻧﺮ ﺷﻮﻧ

3 – ގޮތް ބަލައި

ތަކެތި/ފަސާރަތަކުން/ދިރާސާތަކުގެ ލިސްޓް

ދ. ގެންނަ ކުށްވެރިން ކަނޑައަޅާ ގޮތަށް ކުށްވެރިންގެ ތަކެތި ބަލައި ތަކެތި ހިފާ ފަރާތަށް ލިޔުން ދިނުމަށް ކުށްވެރިންނަށް ދަށްކުރުން ނުވަތަ ކުށްވެރިންނަށް ދަށްކުރުމަށް ބާރުއެޅުން.

3.4 .ތަކެތި ހިފާ ފަރާތަށް ލިޔުން ދިނުން:

- ތަކެތި ހިފާ ފަރާތަށް ލިޔުން ދިނުމަށް ކުށްވެރިން ކަނޑައަޅާ ގޮތަށް ތަކެތި ހިފާ ފަރާތަށް ލިޔުން ދިނުމަށް ބާރުއެޅުން.

3.5 .ފަސާރަތަކުން ތަކެތި ބަލައި:

- ފަސާރަތަކުން ތަކެތި ބަލައި ގެންދާ ގޮތާ ގުޅޭ ތަފްޞީލުތައް ހޯދައި ބަލައި ގެންދާ ގޮތަށް ބެލެހެއްޓުން.

3.6 ފަސާރަތަކުގެ ލައިސަންސް

- ކަނޑައަޅާ ގޮތަށް ލައިސަންސް ހޯދާ ފަރާތަކުން 10 ދުވަސް ތެރޭ ކަނޑައަޅާ ލައިސަންސް ހޯދައިގެންނެވުން.
- 08 ފަރާތަކަށް ދަށްކުރުމަށް ގޮތެއް ކަނޑައަޅާ ލައިސަންސް ދިނުމުގައި ކަނޑައަޅާ ގޮތަށް ލިޔުން ދިނުން.
- ފަސާރަތަކުގެ ކަނޑައަޅާ 08 ގަޑިއިރުގެ ތެދު ތަކެތި ހިފާ ފަރާތަށް ލިޔުން ދިނުން.
- ކަނޑައަޅާ ގޮތަށް ހޯދާ ފަރާތަކުން 10 ދުވަހުގެ ތެދުވެރިކަމުގައި 8 ދުވަސް ތެރޭ ކަނޑައަޅާ ގޮތަށް ލިޔުން ދިނުން.
- ލައިސަންސް ދިނުމުގެ ކުށްވެރިން ކަނޑައަޅާ ގޮތަށް ދަށްކުރުން.
- ފަސާރަތަކުގެ ތަކެތި ބަލައި ދާ ފަރާތަކުން ތަކެތި ބަލައި ގެންދާ ގޮތާ ގުޅޭ ތަފްޞީލުތައް ހޯދައި ބަލައި ގެންދާ ގޮތަށް ބެލެހެއްޓުން.
- ފަސާރަތަކުގެ

3.1 ވޯލްޓުން ކުއިއްކަށައިގެން ކަނޑައެޅުން ފާސް ދާނެ ގޮތް ހުށަހަޅާ ފަރާތަށް ލިބިގެންދާ ގޮތް

4.1 ބަލި ބަދަލުގައި ގެނެވޭ ގޮތް ހުށަހަޅާ ފަރާތަށް ލިބިގެންދާ ގޮތް

5.1 ބަލި ބަދަލުގައި ގެނެވޭ ގޮތް ހުށަހަޅާ ފަރާތުގެ ވާހަކަ

6.1 ބަލި ބަދަލުގައި ގެނެވޭ ގޮތް ކުއްލިއަށް ކަންކަން ހިނގާ ގޮތަށް ބަދަލުކުރެވޭ ގޮތް

2. ބެލެ ހެދުމުގެ ފަރާތާ ގުޅޭ ތަފާސީލު

1.2 ބެލެ ހަދާނެ ގޮތާ ގުޅޭ ކަންކަން ކުރިއަށް ގެންދާ ގޮތް

2.2 ބެލެ ހެދުމަށް ބޭނުންކުރާ ފަދައިން 1:2:3 (1 ސިމްރި، 2 ރޭތަރު، 3 ހިލަ)

3.2 ކުއިއްކަށައިގެންވާ ގޮތަށް ބަދަލުގައި ސިމްރި ކަނޑައެޅުން

4.2 ބޭނުންވާ ގޮތަށް ކުއިއްކަ ބަދަލުކުރެވޭ ގޮތަށް ބަދަލުކުރުމަށް ހުށަހަޅާ ފަރާތަށް ދަންނަވައި ދިނުން

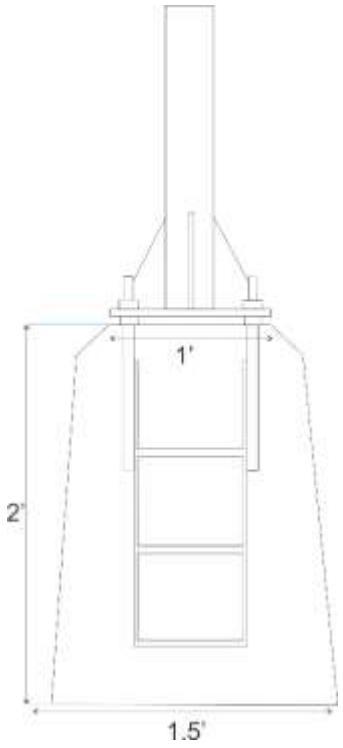
5.2 ބޭނުންވާ ބެލެ ތަކެއް ތަކެއްގައި ހިންގަން ބޭނުންވާ ގޮތް ފާސް ކުރަން ބޭނުންވާ ގޮތް

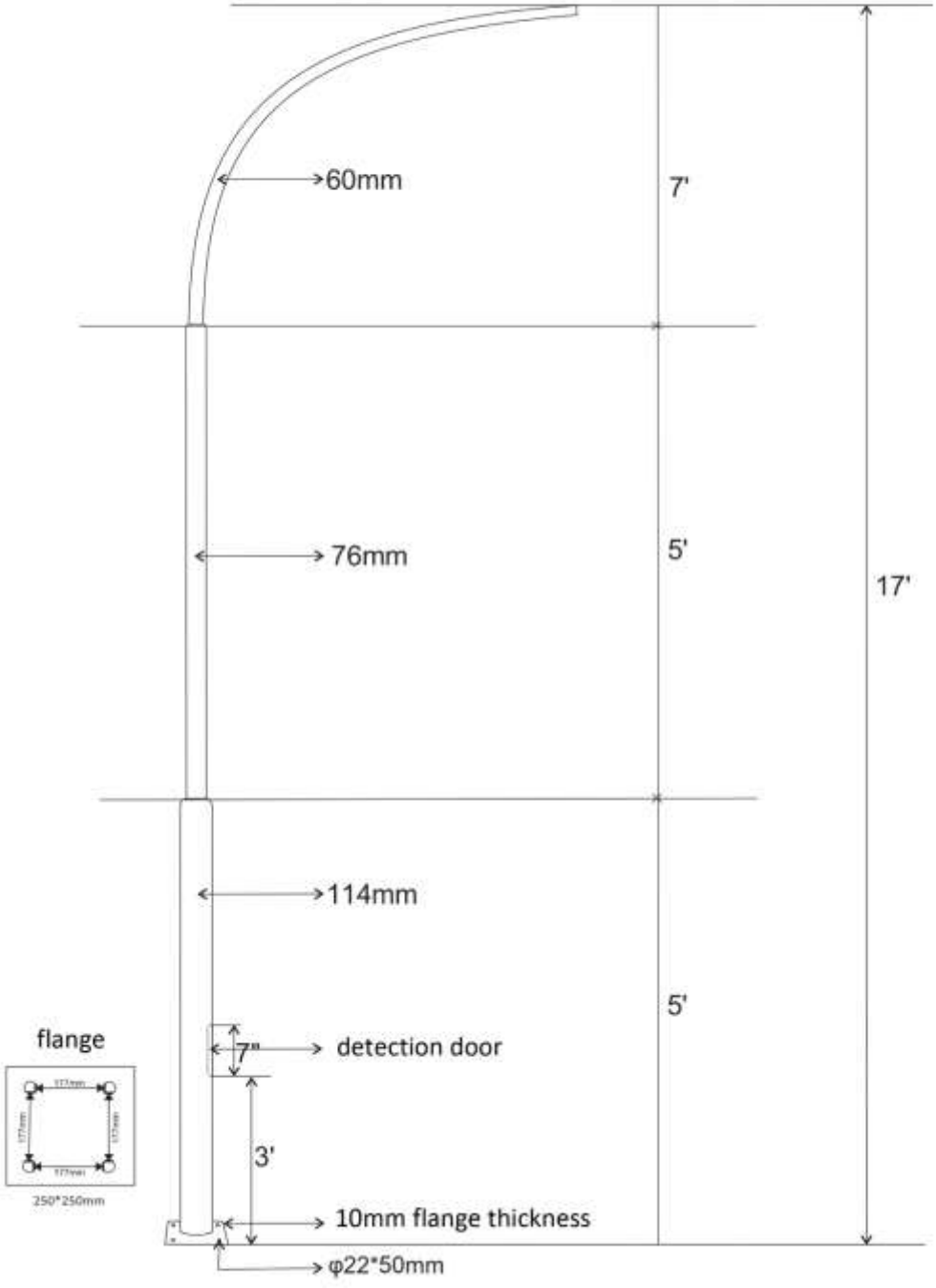
6.2 ބޭނުންވާ ތަނަށް ފަރާތް ހުށަހަޅާ ދުވަހުން ދުވަހަށް ގާތްގަނޑަށް ބަދަލުކުރެވޭ ގޮތް ކަނޑައެޅުން. ދުވަހު ހަނދާންކުރަންވާ 10 ދުވަސް ކުރިންވެ ދަންނަވަންވާ ގޮތް

7.2 ފަރާތް ހަލާކުވެގެންދާ ގޮތަށް 1 ވަނަ ދުވަހު ބަދަލުކުރެވޭ ގޮތް

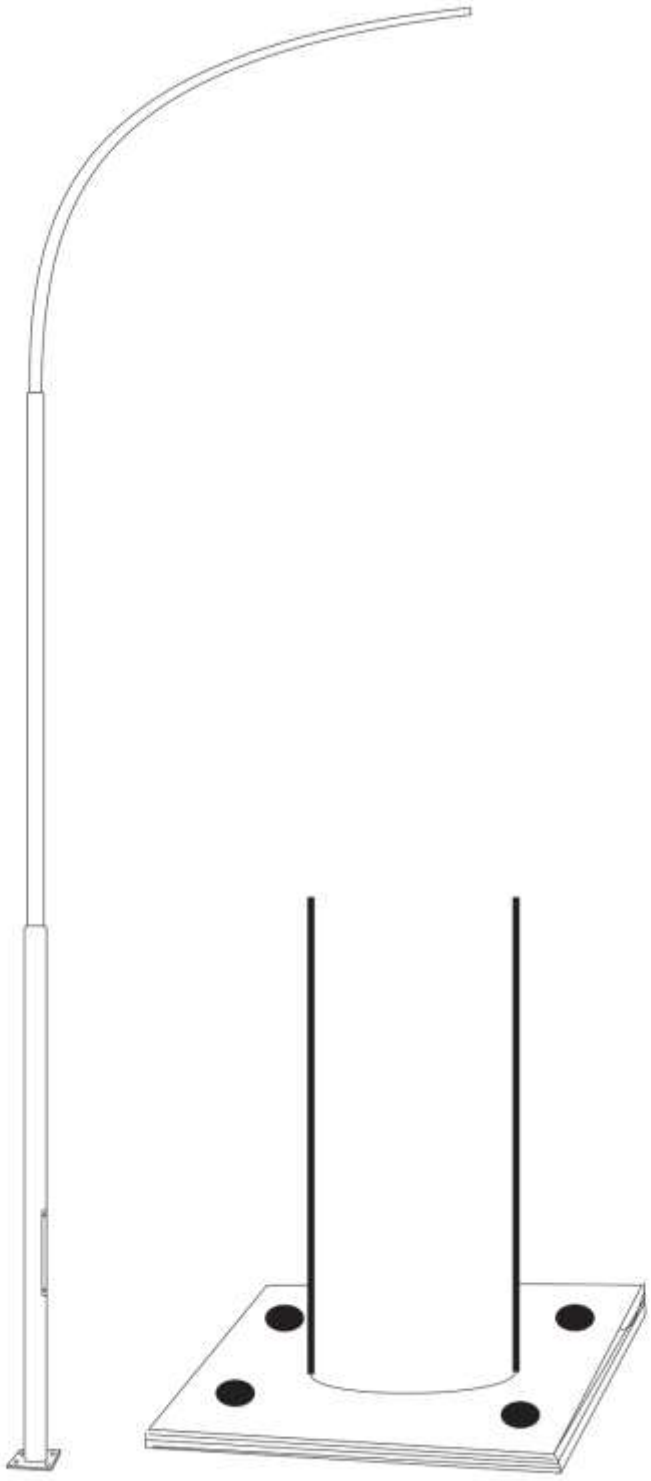
3. ތަރިގެ ސްޕެސިފިކޭޝަން

- Power: 200 Watts
- IP67 IP Protection
- Charging Time: 04 – 06 Hours
- Lighting Time / Battery Capacity: Should be able to Provide 100% Brightness for 12 Hours / Day, 50% Brightness for 2-3 rainy days
- Lamp Body materials: Die-Cast Aluminum / Aluminum Alloy (Anti-Corrosion, cold and heat resistant)
- Light mode: Auto light Control
- Led Lifespan: 100000 hours


1'
2'
1.5'


60mm
7'
76mm
5'
17'
114mm
5'
flange
7"
detection door
3'
250*250mm
10mm flange thickness
φ22*50mm

ﷺ ﷺ – ﷺ ﷺ ﷺ



ﷺ ﷺ – ﷺ ﷺ ﷺ

ﷺ 4 - ﷺ

ﷺ ﷺ

ﷺ 1 – ﷺ

ﷺ ﷺ ﷺ ﷺ ﷺ ﷺ ﷺ ﷺ ﷺ ﷺ ﷺ ﷺ			
#	ﷺ ﷺ ﷺ ﷺ ﷺ	✓	ﷺ ﷺ ﷺ ﷺ
ﷺ ﷺ ﷺ ﷺ ﷺ ﷺ ﷺ ﷺ ﷺ ﷺ ﷺ ﷺ

ﻉﻗﻗﻋﻗ – 2		
ﻩﻉﻗﻗﻗ ﻗﻗﻗﻗﻗﻗ ﻗﻗﻗﻗ		
1. ﻩﻉﻗﻗﻗ ﻗﻗﻗﻗﻗﻗ ﻗﻗﻗﻗﻗﻗﻗﻗ ﻗﻗﻗﻗﻗﻗﻗﻗﻗﻗﻗﻗ		
1.1	ﻗﻗﻗﻗ	
1.2	ﻗﻗﻗﻗﻗﻗ	
1.3	ﻗﻗﻗﻗﻗﻗﻗﻗﻗ ﻗﻗﻗﻗﻗﻗ	
1.4	ﻗﻗﻗﻗﻗﻗ ﻗﻗﻗﻗﻗﻗ	
1.5	ﻗﻗﻗ ﻗﻗﻗﻗﻗﻗ	
2. ﻩﻉﻗﻗﻗ ﻗﻗﻗﻗﻗﻗ ﻗﻗﻗﻗﻗﻗﻗﻗﻗﻗﻗﻗ ﻗﻗﻗﻗﻗﻗﻗﻗﻗﻗﻗﻗ		
2.1	ﻗﻗﻗﻗﻗﻗﻗﻗﻗﻗﻗﻗ ﻗﻗﻗﻗ	ﻍ.ﻗﻗﻗﻗ ﻗﻗﻗﻗﻗﻗﻗﻗ ﻗﻗﻗﻗﻗﻗﻗﻗ ﻗﻗﻗﻗﻗﻗﻗﻗﻗﻗﻗﻗ
2.2	ﻗﻗﻗﻗﻗﻗﻗﻗﻗﻗﻗﻗ ﻗﻗﻗﻗﻗﻗ	PC-274/2026/W-09
2.3	ﻗﻗﻗﻗﻗﻗ ﻗﻗﻗﻗﻗﻗ	(IUL)274/INDIV/2026/121
3. ﻗﻗﻗﻗﻗﻗ ﻗﻗﻗ		
3.1	ﻗﻗﻗﻗﻗﻗ ﻗﻗﻗ	
3.2	ﻗﻗ.ﻗﻗﻗ.ﻗﻗ:	
3.3	ﻗﻗﻗﻗ ﻗﻗﻗ:	
3.4	ﻗﻗﻗﻗ ﻗﻗﻗ (ﻗﻗﻗﻗﻗﻗ ﻗﻗﻗﻗﻗﻗ):	
3.5	ﻗﻗﻗﻗﻗﻗ (ﻗﻗﻗﻗﻗﻗ، ﻗﻗﻗﻗ ﻗﻗﻗﻗﻗﻗﻗﻗ ﻗﻗﻗﻗﻗﻗﻗﻗ): ﻩﻉﻗﻗﻗ ﻗﻗﻗﻗﻗﻗ ﻗﻗﻗﻗ ﻗﻗﻗﻗﻗﻗ ﻗﻗﻗﻗﻗﻗ

-4.1	ދަތުރުފަށާއިގުޅޭ ހަފްތާއަކުން ފެށިގެން ދަތުރުގައި ހުންނަ ދުވަސްތަކުގެ ތެދުވެރިކަމުގައި ވާ ތަކެތި، ތަކެތި ގެންދާ ހަފްތާއަކުން ފެށިގެން ދަތުރުގައި ހުންނަ ދުވަސްތަކުގެ ތެދުވެރިކަމުގައި ވާ / ތަކެތި ގެންދާ ދުވަސް ތަކެތި ހިފަހައްޓާ ދުވަސް ތަކެތި ހިފަހައްޓާ ދުވަސް ކަމުގައި ވާ

ﷺ 3

| ﷺ ﷺ ﷺ