Lhaviyani Atoll Hospital

Lh. Naifaru, Republic of Maldives

ލ. ހަދާނު ހޮސްޕިޓަލް

ލ. ނައިފަރު، ދިވެހިރާއްޖެ

LHAH/2026/02 : **ނަންބަރ**

ތަކުރާރުކުރާ: ލ. ހަދާނު ހޮސްޕިޓަލްގެ 3 ވަނަ ވަނަވަރުގެ ފުރިހަމަ ސިވިލް ސަރވިސް ކޮންމެ ދުވަހަކު ދެއްކެވޭ ތަންތަނުގައި ހުށަހަޅަންވާ ތަކެތި

ހަނގުރާ ހިސާބު ހަދާ ހަދިއްޔާ ކުރުމަށް

-01 **ދިގުންވާ ސިވިލްގެ ދަށްލާނެ**

-02 **ސިވިލްގެ ފުދޭ ހާދަ ސިވިލް ކަނޑާ**

-03 **ފުރިހަމަ ވަދ ގަނެގެ ދަތުރުވާ ހުށަހަޅަންވާ ތަކެތި**

#	ތަކެތީގެ ތަފްޞީލް	ދަށ	ތިބާ
01	**ދިގުން ހިސާބު ސިވިލްގެ ދަށްލާނެ:** 1- ދަށްގެ ބޯޅިން 42 ފޫޓް X 18 ފޫޓް 2- ދަށްވަދ ދިގުން ލިޔެހުން ބޭނުންވާ ހާދަ ހިސާބު ކަނޑާ ސިވިލް ކަނޑާ ބަލައި ހުށަހެޅުން 3- ސިވިލް ކަނޑާ ދިގުން ކަނޑާ ދަތުރުގައި ދަތުރުވާ ތަކެތި ހުށަހެޅުން 4- ދިގުން ހިސާބު ދަތުރުވާ(13 ދަތުރު) ވަނަ (8 ވަނަ) ދަނޑ ބޭނުންވާ ތަކެތި ހުށަހެޅުން ކަނޑާ ބަލައި ހަދާ ދިގުން ހިސާބު ދަތުރުވާ ތަކެތި ހުށަހެޅުން 5- ސިވިލް ދަށްވަދ ބޭނުންވާ ތަކެތި ހުށަހެޅުން		

		6- ފިލްޓަރ ހަދާފައިވާ ހުސް ބޮލަކުން ދަރަނި ވަގުތުން ކުރިއަށް ދާނެ ގޮތް ކަށަވަރުކުރުން ހަދާފައިވާ ހާލަތުގައި ހަނގުރާ ބަދަލުކުރުން ހަދާފައިވާ ހާލަތުގައި ހަނގުރާ ބަދަލުކުރުން 7- ސިލިންޑަ ވަގުތުން ކުރިއަށް ގެންދާ ގޮތަށް ބަލައި ހިފުން ހިނދު ކުރިއަށް ދާ ގޮތަށް ބަލައި ހިފުން.	
02	01 ހަދާގަ	**ސިލިންޑަ ބަދަލު:** 1- ދަށުގެ ބޮޑުކަން 42 ފޫޓް X 18 ފޫޓް 2- ސިލިންޑަރ ބަދަލު ވަގުތު ލިޔުން (ހަދާފަނޑުގައި) 3- ލިބޭ ހަނގުރާ "1 × 1.5" ހިންގުމުގެ ކ ވަގުތުން. 4- ލިބޭ ހަނގުރާ ބަދަލުގައި 2 ފޫޓް X 2 ފޫޓް ދުވުން ބަލާ. 5- ބަދަލުވަމުން ގެންދާ ހަދާފައި ބޮލުގެ 4 ފޫޓް ދިގުމިން ބަލައިގެން ހިނގާ ދަރިވަންތަ ހަދާފައި ބަދަލުކުރުން ބަލާ ބޮލުގައި ހަނގުރާ ބަދަލުކުރުމުގެ 3 ހިންގުމުގެ ކުރިން ހިނގާ. 6- ސިލިންޑަ ދުވަހަކު ހިނގާ ގޮތަށް ބޮލުގެ 6 ފޫޓް ދިގުމިން ހަލާ ހުރުން. ހަލާ ހުރުން ހުރިހާ ބޮލަކުގައި ބޮލުގެ ހަނގުރާ 3 ގަސް ނަގާ ފަހަރަށް ބަދަލުކުރަން ހަދާ ގޮތަށް ގެންދާ. 7- ސިލިންޑަ ބަދަލުގައި ބޮލުގެ ފުށު "10 ން "12 ހިންގުމުގެ ފްލޫ (ލަބު ބަދަލު) ފިލާ. 8- ލިބޭގޮތަށް ސިލިންޑަރ ދަނޑުގައި ބޮލުގެ ފުށު "1 ގައި ހުރުން ހިނގާ. 9- ފުރިގަ ސިލިންޑަ ފުރާ ދަށަށް ލަދުގައި ގެންދާ. ހަދާ ސިލިންޑަ ގ ގައިގައި ލަދުގައި ދިއްލާ ބަލާ ކުރުން. 10- ފުރާ ދަށުގައި ހުރި ފުރާ ބަދަލުކުރަން ދިއްލާ ބަލާ ކުރުން ދަށުގައި ހުރި ކުރުން.	

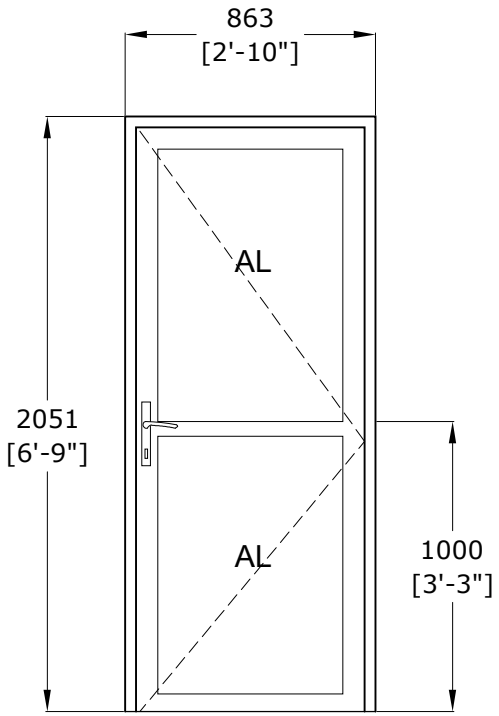
		11-ސޮއިކުރި ގޮތުގެ ހޮސްޕިޓަލުން ފާހަގަ ކުރާ ހަމައެކަނި ސަބަބުތަކުގެ 1 ފޯމް 1 X ފޯމް ގެ ކޮޕީ 4 ހުށަހަޅަން ދަންނަވަމެވ. ހުށަހަޅާ ކަނޑައެޅޭ 2.5 ގ 3 ގ ކެނެރާ ދެއްކުމަށް ވަކި ސެޓެއް ހުރިގޮތަށް ބަލައިގަންނަވާ. 12-ސޮއިކުރި ފަރާތް ލިޔުންތެރި ކަމަށާއި ދަތުރުގައި ހުންނަ ފަރާތް ކަމަށް ލިޔުންތެރިކަމުގެ ލިޔުން. 13-ކެނެރާ ދިނުމުގައި ގ ބެހެއްޓުމަށް ބޭނުންކުރާ ކަނޑައެޅުންތަކާ ގުޅޭ ލިޔުންތަކާ ލިޔުންތަކާ ލިޔުންތަކާ. 14-ސޮއިކުރާ ފަރާތުގެ ކާބޯހައިޑްރޭޓް ދިނުމާ ގުޅޭ ލިޔުންތަކާ ލިޔުންތަކާ ލިޔުންތަކާ. 15-ބަލިހެއްގައި ކެނެރާ ދިނުމުގެ ކުރިން (13 ގަޑިއިން) ބޭނުންކުރާ (8 ގަޑިއާ) ދިނުމުގެ ކުރިން ކެނެރާ ދިނުމަށް ބޭނުންކުރާ ކަނޑައެޅުންތަކާ ގުޅޭ ލިޔުންތަކާ ލިޔުންތަކާ. 16-2 ގަޑިއިން 2 ގަޑިއަށް ފަހު ކެނެރާ ދިނުމަށް. 17-ސޮއިކުރި ފަރާތް ބަލައިގެންނެއް ނަމަ ސޮއިކުރާ ގޮތުގެ ލިޔުންތަކާ ލިޔުންތަކާ. 18-ސޮއިކުރި ފަރާތް ބޭނުންކުރާ ކެނެރާ (ހޮސްޕިޓަލުން ދޫކުރާ ފިނަސް) 19-ސޮއިކުރާ ގޮތުގެ ހޮސްޕިޓަލުން ދޫކުރާ 4 ފޮތްތަކުގެ 1 ފޯމް 1 X ފޯމް ގެ ކޮޕީ ކެނެރާ ދިނުމުގެ ކުރިން ބަލައިގަންނަވާ ކަމަށް ލިޔުންތެރި ކަމަށް ލިޔުންތެރި ކަމަށް.	
03		**3 ގަސް ލަންޑިއިގެ ގޮތުގައި ލ ގެ ކެނެރާ ދިނުމަށް ފަހު 2 ގަޑިއިން ފަރާތް ބަލައިގަންނަވާ ކަމަށް ބަލައިގަންނަވާ.** **(ފަރާތް ބަލައިގަންނަވާ ކަމަށް ބަލައިގަންނަވާ ކަމަށް ބަލައިގަންނަވާ)** 1- ގުޅޭގެ ދިގާ ފަރާތް ބަލައިގަންނަވާ ކަމަށް ބަލައިގަންނަވާ ކެނެރާ ދިނުމަށް ފަހު 2 ގަޑިއިން ފަރާތް ބަލައިގަންނަވާ. 2- ގުޅޭގެ ދިގާ ފަރާތް ބަލައިގަންނަވާ ކަމަށް ބަލައިގަންނަވާ ކެނެރާ ދިނުމަށް ފަހު 2 ގަޑިއިން ފަރާތް ބަލައިގަންނަވާ ގ ގެ ކުރިން ، ދިގާ ފަރާތް ބަލައިގަންނަވާ ކަމަށް ބަލައިގަންނަވާ ކަމަށް ބަލައިގަންނަވާ ކަމަށް ބަލައިގަންނަވާ ކަމަށް ބަލައިގަންނަވާ ކަމަށް ބަލައިގަންނަވާ ކަމަށް ބަލައިގަންނަވާ. 3- ހޮސްޕިޓަލުން ދޫކުރާ ގޮތުގެ ބަލައިގަންނަވާ ކަމަށް ބަލައިގަންނަވާ ކަމަށް ބަލައިގަންނަވާ ކަމަށް ބަލައިގަންނަވާ ކަމަށް ބަލައިގަންނަވާ ކަމަށް ބަލައިގަންނަވާ.	

		4- ދާދި ކަންކަން ހިނގާ ދުވަހުގައި "4 އިންޗީ ބޮޑު ބަސް ބޭނުންކުރުން. ކާނާ ދާދި ކަންކަމުގައި ހަނދާންކުރަންވާ 4 ކަންކަން ކާބޯހައިޑްރޭޓް ބަދަލުކުރުން. 5- ފުރިހަމަ ދާދި ކަންކަމުގައި ހޭދަ ކުރާނެ ގޮތް (ތާށި ހިނގާނެ ގޮތް) ހަނދާންކުރުން. 6- ކާބޯހައިޑްރޭޓް ދެއްވާފައިވާ ގޮތަށް ހަނދާންކުރުން. ތިރީ ފުރިހަމަ ދާދި ކަންކަމުގައި ބޭނުންކުރާ 6 އިންޗީ ބޮޑު 2 ބަސް ތަކެއް ތަކުލީފު ހަނދާންކުރުން. 7- ދާދި ކަހަލަ ހަނދާންދަށްވާ ދާދި ގާތްކަން ލިބޭ ތާށި ތަކެއް ދިނުމުގައި ދާދި ކަންކަމުގައި ބޭނުންކުރާ ކުރީގެ ގޮތަށް ބަދަލުކުރުން. 8- ފުރިހަމަ ދާދި ކަންކަމުގައި ބޭނުންކުރާ ދެވަނަ ފަންގިފަދަ ތަކެއް ކާބޯހައިޑްރޭޓް ބަދަލުކުރުން.	

ތަކެއްޗާ	ދަނޑަށް ލެއްވުން	ދަނޑަށް ލެއްވި ތާރީޚް
ތަކުރީދުވެގެ: ހ. ހަނިފަރު ދާއިރާ ފަދަ ހޮސްޕިޓަލް 3 ވަނަ ވަނަވަރުގެ ފުރިހަމަ ދާދި ކަންކަމުގައި ހިނގާ ދުވަހުގެ ކާބޯހައިޑްރޭޓް ބަދަލުކުރުން.		
ދިވެހި		

ރާވާ:

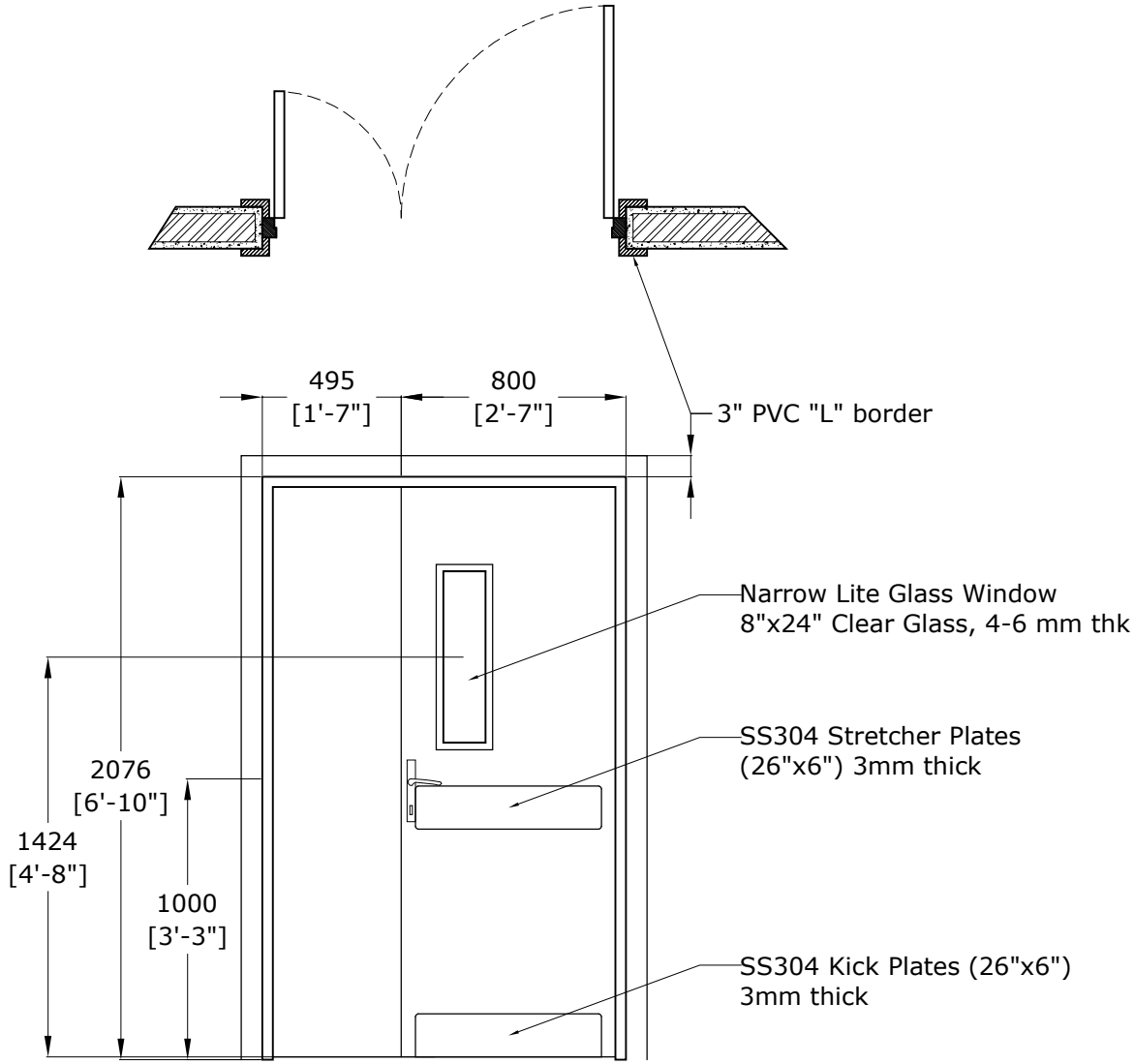
- ތާރީޚުގައި ގަވާއިދުގެ ދަށުން ހިންގާ ކޮންމެ ކޯހެއް ނިމުމުން ދަށުގައި ބަލައިގަންނަ ކަންތައް ހުރިހާ ދަށުގައި ހުރިހާ ކަންތައް ހުރިހާ ކަންތައް ހުރިހާ ކަންތައް



D2– PANEL DOOR TYPE

REF	–	MATERIALS	FINISH
FRAMES		ALUMINUM	ANDDIZED / WHITE COATED
PANELS	AL	ALUMINUM COMPOSITE BOARDS	ANDDIZED / WHITE COATED

2 Door (Toilet)



D3– FLUSH DOOR TYPE

REF	–	MATERIALS	FINISH
FRAMES		ALUMINUM	ANDDIZED / WHITE COATED
DOOR LEAFS		ALUMINUM COMPOSITE BOARDS	ANDDIZED / WHITE COATED
		INNER FRAME: ALUMINUM	ANDDIZED / WHITE COATED
	GL	GLASS SHEETS	CLEAR GLASS

1 Door (Main)