BID Book: V1

ﷺ ﷺ

ﷺ: ﷺ ﷺ ﷺ "ﷺ" ﷺ ﷺ

ﷺ: 259-P-2026-10

ﷺ: (IUL)259/2026/99

ﷺ: 19 2026

ﷺ: 1

ﷺ: 18 2026

ﷺ

ﷺ ، ﷺ

(IUL)259/2026/99
ﷺ ﷺ ﷺ

19.1	**ލޮޓަށް ހުށަހެޅުން** ތާރީޚް: 02 ފެބްރުވަރީ 2026 (ހޯދ) ގަޑި: 11:00 ތަން: ހދ ފްރީ ކައުންސިލް ތެރޭގައި ކައުންސިލް ކާމިޔާ
22.1	ލޮޓަށްތަކުގެ ތަފްޞީލުގައި ދިންކަމުގައި ދެ ދުވަހުގެ 6 ގަނޑު ތެދުވާނެ.
30.1	ލިޔެ ހުށަހެޅިފައި ހުންނަ ދަރަޚުތަކުގެ ތަފްޞީލު: **ދަރަޚުތަކުގެ ތެދުވުން**
32.1	ތާވަލުގައި ހުށަހެޅިފައި ހުންނަ ދަރަޚުތަކުގެ ތަފްޞީލު: **ދަރަޚުތަކުގެ ތެދުވުން**

ބައި 2 - ލޮޓަށް ދަރަޚު ގަތުމުގެ ތަކެއްޗާ ގުޅޭ ގޮތުން

(ހ) ގެނައުމާ ބެހޭގޮތުން

1. **ލޮޓުގެ ތަފްޞީލު** 1.1. ލިޔެ ހުށަހެޅުން ތަނަވަށް ދިއުން ކައުންސިލުގެ ކަނޑައެޅުންތަކާ ގުޅޭ ގޮތުން ލޮޓުގެ ތަފްޞީލު ކަށަވަރުކުރަންވާނެ. ލި ލޮޓުގެ ގާތުގައި ލޮޓަށް ހުށަހެޅި ބަޔަކު ހުންނަންވާނެ ގޮތް ބަޔާންކުރަންވާނެ.

2. **ލޮޓަށް ކުރިމަތިލާ ގަޑި** 2.1. ލޮޓަށް ދަރަޚުތަކުގެ ތަފްޞީލު، ގެނައުމާ ބެހޭ ގޮތުން ކުރިއަށް ގެންދާ ގޮތް (ގ.ކ. ނަންބަރ: 18/2014) ގ ބަޔާންކުރާ ގޮތަށް ކުރިމަތިލާ ބަޔަކު ކައުންސިލަށް ދަރަޚު ގެނެސްދިނުމަށް ކުރިމަތިލާ ގަޑި

2.1.1 ދިވެހިރާއްޖެގެ ކައުންސިލްތަކުގެ ގ.ކ.ބަ ގ ބަޔާންކުރާ ގޮތަށް ކުރިމަތިލާ ކައުންސިލަށް ދަރަޚު ގެނެސްދިނުމަށް.

2.1.2 ދުވަހަކަށްވުރެ ގ.ކ.ބަ ގ ބަޔާންކުރާ ގޮތަށް ކުރިމަތިލާ ދުވަހަކަށް ދަރަޚު ގެނެސްދިނުމަށް.

2.1.3 ކައުންސިލްގެ ބަޖެޓުގެ ގ.ކ.ބަ ގ ބަޔާންކުރާ ގޮތަށް ކުރިމަތިލާ ކައުންސިލަށް ދަރަޚު ގެނެސްދިނުމަށް.

2.1.4 ތަރުތީބުގެ ގ.ކ.ބަ ގ ބަޔާންކުރާ ގޮތަށް ކުރިމަތިލާ ތަރުތީބަށް ކައުންސިލަށް ދަރަޚު ގެނެސްދިނުމަށް.

2.2. ދެ ގަޑުގެ 2.1 ގައި ބަޔާންކުރާ ގޮތަށް ކައުންސިލަށް ދަރަޚު ގެނެސްދިނުމަށް ލޮޓަށް ހުށަހެޅި ބަޔަކު ލޮޓުގެ ތަފްޞީލު ބަޔާންކުރަންވާނެ.

3. **ލޮޓުގެ ތަފްޞީލުގައި ދިންކަން** 3.1. ލޮޓުގެ ތަފްޞީލުގައި ދި ދުވަހުގެ ގަޑު 1 ގައި، ލޮޓަށް ދަރަޚު ގެނެސްދިނުމަށް ކައުންސިލަށް ދަރަޚު ގެނެސްދިނުމާ ގުޅޭ ކަންކަމުގައި ކައުންސިލުގެ ކަނޑައެޅުންތަކާ ގުޅޭ ގޮތުން ކަށަވަރުކުރަންވާނެ.

ދ ވިލާދަތަ ކުންފުނީ 3.2. ވިލާދަ ހުށަހަޅާ ފަރާތުން ކުންފުނީ ތަރައްގީ ކުރުމަށް ބޭނުންކުރާ ލިޔުންތަކުގައި ބޭނުންކުރާ (Times New Roman / ފޮންޓް ސްޓައިލް) ފޮންޓް ބަދަލުކުރުން. ތަކެއް ބަދަލުކުރުމަށް ކުންފުނީގެ ތަރައްގީ ކުރާ ފަރާތުން ކުންފުނީގެ ވެބްސައިޓް ހެދުމަށް ބޭނުންކުރާ ފަރާތަށް ދެވޭ ފައިސާ ދެއްކުން. ތަކެއް ވެބްސައިޓް ހެދުމަށް ކުންފުނީ ތަރައްގީ ކުރާ ފަރާތަށް ދެވޭ ފައިސާ ދެއްކުން. ތަކެއް ވެބްސައިޓް ހެދުމަށް ކުންފުނީ ތަރައްގީ ކުރާ ފަރާތަށް ދެވޭ ފައިސާ ދެއްކުން.

3.3. 3.3.1 ކުންފުނީގެ ލިޔުންތަކާއި ގުޅިގެން ކުންފުނީ ތަރައްގީ ކުރާ ފަރާތުން ކުންފުނީގެ ވެބްސައިޓް ހެދުމަށް ބޭނުންކުރާ "ކުދިން ވިޔަ ހާދަ ސިފައިން"ގެ ލޯގޯ ތަރައްގީ ކުރުން.

3.3.2 ފާހަގަކުރަންޖެހޭ ގުޅިގެން ކުންފުނީ ތަރައްގީ ކުރާ ފަރާތުން ވެބްސައިޓް ހެދުމަށް ބޭނުންކުރާ "ކުދިން ވިޔަ ހާދަ ސިފައިން"ގެ ލޯގޯ ތަރައްގީ ކުރުން.

3.3.2 ކުންފުނީ ވެބްސައިޓް ހެދުމަށް ބޭނުންކުރާ ތަކެއް ކުންފުނީ ތަރައްގީ ކުރާ ފަރާތުން ކުންފުނީގެ ވެބްސައިޓް ހެދުމަށް ބޭނުންކުރާ "ކުދިން ވިޔަ ހާދަ ސިފައިން"ގެ ލޯގޯ ތަރައްގީ ކުރުން.

3.3.4 ކުންފުނީ ވިއްކާ ތަކެއް ގުޅިގެން ކުންފުނީ ތަރައްގީ ކުރާ ފަރާތުން ކުންފުނީގެ ވެބްސައިޓް ހެދުމަށް ބޭނުންކުރާ "ކުދިން ވިޔަ ހާދަ ސިފައިން"ގެ ލޯގޯ ތަރައްގީ ކުރުން.

3.3.5 ކުންފުނީ ކުންފުނީގެ ވެބްސައިޓް، ކުށްވެރި ލިޔުންތަކާއި ގުޅިގެން ކުންފުނީ ތަރައްގީ ކުރާ ފަރާތަށް ދެވޭ ފައިސާ ދެއްކުން.

4. **ކުންފުނީގެ ތަރައްގީ** 4.1. ވިލާދަ ކުންފުނީ ކުންފުނީ 1 (ހަތަރު) ވިލާދަ. ތަކެއް ވިލާދަ ކުންފުނީ ކުރާ ތަކެއް ތަރައްގީ ކުރާ ފަރާތަށް ކުންފުނީ ތަރައްގީ ކުރާ ފަރާތަށް ކުންފުނީ ކުންފުނީ ކުރާ ތަކެއް ކުންފުނީ ކުރާ ތަކެއް ކުންފުނީ ކުރާ ތަކެއް

(IUL)259/2026/99
5 ތަކުރުދ ފުކުދ ގަކަރަމުދުފުގ "ކުދ ތ ތ" ތަކަމ ުއ ކ ކ ކ

9. **ކޮންޓްރެކްޓް ހުއްދަ ލިބިގެންވާ ފަރާތަށް ދިނުން**

9.2 ކޮންޓްރެކްޓް ތަންފީޒުކުރާ ފަރާތަށް ކޮންޓްރެކްޓް ދިނުމުގެ ކުރިން ކުންފުނި ރަޖިސްޓްރީ ކުރެވިފައިވާ ތަންތަނުގެ ލިސްޓު، ކުންފުނީގެ ބޯޑު ރިޒޯލިއުޝަން ނަންބަރ، ކުންފުނީގެ ބޭންކް ލިބިގެންވާ ބޭންކް ގާރަންޓީ ފަދަ ލިޔުންތައް ހުށަހަޅަންވާނެ ކަމަށް ބަލައިގަންނަ ގޮތަށް ކުންފުނީގެ ބޯޑުގެ ރިޒޯލިއުޝަން ނަންބަރ ކުންފުނީގެ ލެޓަރ ހެޑްގައި ލިޔުމުން ހުށަހަޅަންވާނެ ކަމަށް ބަލައިގަންނަ ގޮތަށް ކުންފުނީގެ ބޯޑުގެ ރިޒޯލިއުޝަން ނަންބަރ ކުންފުނީގެ ލެޓަރ ހެޑްގައި ލިޔުމުން ހުށަހަޅަންވާނެ ކަމަށް ބަލައިގަންނަ ގޮތަށް

9.3 ކޮންޓްރެކްޓް ދިނުމުގެ ކުރިން ކުންފުނީގެ ބޯޑުގެ ރިޒޯލިއުޝަން ނަންބަރ ކުންފުނީގެ ލެޓަރ ހެޑްގައި ލިޔުމުން ހުށަހަޅަންވާނެ ކަމަށް ބަލައިގަންނަ ގޮތަށް

10. **ކޮންޓްރެކްޓް ބަލަހައްޓަން ފެށުން**

10.1 ކޮންޓްރެކްޓް ދިނުމުގެ ކުރިން ކުންފުނީގެ ބޯޑުގެ ރިޒޯލިއުޝަން ނަންބަރ ކުންފުނީގެ ލެޓަރ ހެޑްގައި ލިޔުމުން ހުށަހަޅަންވާނެ ކަމަށް ބަލައިގަންނަ ގޮތަށް

10.2 10.1 ގައިގެ ގޮތުގައި ހުށަހަޅާ ލިޔުންތައް ދުރުހެލި ކަމެއް ނެތް ކަމަށް ބަލައިގަންނަ ގޮތަށް ކުންފުނީގެ ބޯޑުގެ ރިޒޯލިއުޝަން ނަންބަރ ކުންފުނީގެ ލެޓަރ ހެޑްގައި ލިޔުމުން ހުށަހަޅަންވާނެ ކަމަށް ބަލައިގަންނަ ގޮތަށް

(ސ) ކޮންޓްރެކްޓް ބަލަހައްޓަން

11. **ކޮންޓްރެކްޓް ހުއްދަ ކެންސަލް ކުރުން**

11.1 ކޮންޓްރެކްޓް ތަންފީޒުކުރާ ފަރާތަށް ކޮންޓްރެކްޓް ބަލަހައްޓަން ދެއްކި ހުއްދަ ކެންސަލް ކުރުމަށް ކުންފުނީގެ ބޯޑުގެ ރިޒޯލިއުޝަން ނަންބަރ

12. **ކޮންޓްރެކްޓް ހުއްދަ ކެންސަލް ކުރުމުގެ ނަތީޖާ**

12.1 ކޮންޓްރެކްޓް ދިނުމުގެ ކުރިން ކުންފުނީގެ ބޯޑުގެ ރިޒޯލިއުޝަން ނަންބަރ ކުންފުނީގެ ލެޓަރ ހެޑްގައި ލިޔުމުން ހުށަހަޅަންވާނެ ކަމަށް ބަލައިގަންނަ ގޮތަށް

13. **ތަފްޞީލް ހުށަހެޅުން**

13.1 ކޮންޓްރެކްޓް ގަބޫލުކުރާ ފަރާތަށް ކުންފުނީގެ ބޯޑުގެ ރިޒޯލިއުޝަން ނަންބަރ ކުންފުނީގެ ލެޓަރ ހެޑްގައި ލިޔުމުން ހުށަހަޅަންވާނެ ކަމަށް ބަލައިގަންނަ ގޮތަށް

14. **ގާތްގަނޑު ދުވަސްތައް**

14.1 ކޮންޓްރެކްޓް ދިނުމުގެ ކުރިން ކުންފުނީގެ ބޯޑުގެ ރިޒޯލިއުޝަން ނަންބަރ ކުންފުނީގެ ލެޓަރ ހެޑްގައި ލިޔުމުން ހުށަހަޅަންވާނެ ކަމަށް ބަލައިގަންނަ ގޮތަށް 90 ދުވަހުގެ ދުވަސްތަކަށް

15. **ކޮންޓްރެކްޓް ކުންފުނީގެ ރިޒޯލިއުޝަން**

15.1 ކޮންޓްރެކްޓް ދިނުމުގެ ކުރިން ކުންފުނީގެ ބޯޑުގެ ރިޒޯލިއުޝަން ނަންބަރ ކުންފުނީގެ ލެޓަރ ހެޑްގައި ލިޔުމުން ހުށަހަޅަންވާނެ ކަމަށް ބަލައިގަންނަ ގޮތަށް (ދުވަހުގެ 1 ގައި ކުންފުނީގެ ރިޒޯލިއުޝަން ނަންބަރ ކުންފުނީގެ ލެޓަރ ހެޑްގައި ލިޔުމުން ހުށަހަޅަންވާނެ ކަމަށް ބަލައިގަންނަ ގޮތަށް)

(ހ) ސ्ट्രോ ހިއްސާ ހުއްދަ

16. ސ्ट्രോ ހިއްސާ ތަކުގެ ގަބޫލުކުރުން

16.1 ސ्ट्രോ ހިއްސާ ހޯދުމަށް ކުންފުނިން ހުށަހަޅާ ފޯމު ފުރިހަމަ ކޮށް ސޮއި ކުރުމަށް ބޭނުންވާ ލިޔުންތައް ހުށަހަޅަންވާނެ ގޮތް.

16.2 ސިކުންޑަރީ ބޯޑުން ހިއްސާ ގަނެ ދިނުމަށް ހުށަހަޅާ ފޯމު ފުރިހަމަ ކޮށް ސޮއި ކުރުމަށް ބޭނުންވާ ގޮތް.

16.3 ސިކުންޑަރީ ބޯޑުން ހިއްސާ ގަނެ ދިނުމަށް ހުށަހަޅާ ފޯމާ ގުޅިގެން ހުށަހަޅަންވާ ލިޔުންތައް.

16.4 ހުށަހަޅާ ފޯމާ ގުޅިގެން ސިކުންޑަރީ ބޯޑުން ހިއްސާ ގަނެ ދިނުމަށް ބޭނުންވާ ލިޔުންތައް.

17. ސ्ट्രോ ހިއްސާ ހުއްދަ ދިނުން

17.1 ސ्ट्രോ ހިއްސާ ހުއްދަ ދިނުމަށް ބޭނުންވާ ލިޔުންތައް ހުށަހަޅާ ގޮތް.

17.2 ދަށުގައި 18.1 ގައި ބަޔާންކޮށްފައިވާ ގޮތަށް ހިއްސާ ހޯދުމަށް ހުށަހަޅާ ފޯމު ދަށުގައި ބަޔާންކޮށްފައިވާ ގޮތަށް ފުރިހަމަ ކޮށް ސޮއި ކުރުމަށް ބޭނުންވާ ގޮތް.

17.3 ސ्ट्രോ ހިއްސާ ހުއްދަ ދިނުމަށް ބޭނުންވާ ލިޔުންތައް ހުށަހަޅާ ގޮތް.

18. ހުށަހެޅުމުގެ ފަހުން ކުންފުނިން ސ्ट्രോ ހިއްސާ ހޯދުމަށް ހުށަހަޅާ ފޯމު

18.1 ސ्ट्രോ ހިއްސާ ހޯދުމަށް ހުށަހަޅާ ފޯމު ފުރިހަމަ ކޮށް ސޮއި ކުރުމަށް ބޭނުންވާ ގޮތް.

(ވ) ސ्ट्രോ ހިއްސާ ވިއްކައިގެން ދިއުން

19. ސ्ट्രോ ހިއްސާ ވިއްކުން

19.1 ސ्ट्രോ ހިއްސާ ވިއްކުމަށް ހުށަހަޅާ ފޯމާ ގުޅިގެން ސ्ट्രോ ހިއްސާ ވިއްކުމަށް ބޭނުންވާ ލިޔުންތައް ހުށަހަޅާ ގޮތް.

19.2 ސ्ट्രോ ހިއްސާ ވިއްކުމަށް ހުށަހަޅާ ފޯމު ފުރިހަމަ ކޮށް ސޮއި ކުރުމަށް ބޭނުންވާ ގޮތް.

19.3· ވާހަކަ ހުށަހަޅާ ފަރާތުން ބަދަލުގައި ހާޒިރުވާ ފަރާތެއް ހުށަހަޅާ ކަމަށާއި ހުށަހަޅާ ފަރާތުގެ ވާހަކަ ދެކެވުމަށް ހުށަހަޅާ ފަރާތަށް ދެން ދެވޭ ގޮތް ބަލައި ގަންނަންވާނެ.

20· ހުއްދަ ދިނުމުގެ ގޮތުގެ ގޮތުގެ ގޮތ

ﷺ/2026 (G-2

24.2 (ﷺ) ﷺ ﷺ (ﷺ) ﷺ ﷺ ﷺ ﷺ ﷺ ﷺ ﷺ ﷺ (GC01) ﷺ ﷺ ﷺ ﷺ (GC02) ﷺ ﷺ ﷺ ﷺ ﷺ ﷺ ﷺ ﷺ ﷺ ﷺ ﷺ

10 ﷺ ﷺ ﷺ

25.7. (3) ھۆججەتنى ماۋۇزۇلىرىغا ئاساسەن ئىلمىي ئىشخانىلارغا ئايرىش ۋاقتىدا ئوقۇتقۇچىلارنىڭ ئالاقىدار ئىلمىي ئىشخانىلارغا ئورۇنلاشتۇرۇلۇشى كېرەك.

25.8. ھەر بىر ئوقۇتقۇچى ئالاقىدار ئىلمىي ئىشخانىغا ئەزا بولۇشى، ئاساسلىق ۋەزىپىسى بولىدۇ.

25.9. (ئ) ئوبدان ئىشلەش ئىلمىي ئىشخانىسىنى ئۇيۇشتۇرۇش ھۆججىتى ۋە ئىشلەش ئىلمىي ئىشخانىسى.

25.10. (ب) ئوبدان ئىشلەش خاسلاشقان ئۇيۇشتۇرۇش ھۆججىتى ۋە ئىشلەش ئىلمىي ئىشخانىسى.

25.11. (س) ئەڭ ئاز دېگەندە ئىككى ئەزا ئىلمىي ئىشخانىنىڭ ئۇيۇشتۇرۇش ھۆججىتى ۋە ئىشلەش ئىلمىي ئىشخانىسى.

25.12. (ج) ئالاھىدە ئىشلەش ئۇسۇلى ئىشلەتكەن ئۇيۇشما ھۆججىتى ۋە ئالاھىدە ئىشلەش ئىلمىي ئىشخانىسى.

26. ھەر ئىككىنچى دەرىجىلىك ئىلمىي ئىشخانىلارنىڭ ئىلمىي ئىشخانا باشلىقى

26.1. ھەر ئىككىنچى دەرىجىلىك ئىلمىي ئىشخانىلار، ئاساسلىق ۋەزىپىسى ئىلمىي ئىشخانا باشلىقى بولىدۇ.

26.2. (ئ) ئىلمىي ئىشخانا باشلىقى بولۇش ئۈچۈن ئالاقىدار ئىلمىي ساھەدە ئاسسوتسىئەتسىيە دەرىجىلىك ئۇنىۋېرسىتېتتا ئوقۇتقۇچى بولۇش ياكى ئالاقىدار ساھەدە ئوخشاش دەرىجىلىك ئۇنىۋېرسىتېتتا ئوقۇتقۇچى بولۇش.

26.3 (ﺭ) ﺭﻩﺭﻫﺮﻩ ﺭﻩﺭﻫﺮﻩ 2014/18 (ﻭﻫﺮﻩﺭﻩﺭ ﺭﻩﺭﻫﺮﻩ ﻩﻪﺷﻩﺭ ﺭﻩﺭﻣﺮﺑﺮ ﺭﻩﺭﻫﺮﻩ) ﺭﺭ ﻭﻩﺭ ﻩﻪﺑﺮ 9 ﻭﻩﺭ ﻩﻪﺭﻫﺮﻩ ﻩﻪﺭﻫﺮﻩﺭﻩﺭﻫﺮﻩﺭﻩﺭﻫﺮﻩ ﺭﻩﺭﻫﺮﻩ ﻩﻪﺭﻫﺮﻩﺭﻩﺭﻫﺮﻩ ﺭﻩﺭﻫﺮﻩ ﻩﻪﺭﻫﺮﻩﺭﻩﺭﻫﺮﻩ.

26.4 (ﺱ) ﺭﻩﺭﻫﺮﻩ ﻩﻪﺭﻫﺮﻩﺭﻩﺭﻫﺮﻩ ﻩﻪﺭﻫﺮﻩ

(ء) ئىپتىدائىي سىناق مۇددىتى

30. **ھەۋە سىناق مۇددىتى**

30.1 ھۆكۈمەت مۇقىملاشقاندا ھەممىلا ئاپتوموبىل ھەيدەش ھەۋە سىناق مۇددىتىگە ئىلىنىدۇ.

30.2 ھەۋە سىناق مۇددىتىدە ئەمەلىي ئىپتىدائىي سىناق ئاپتوموبىل ئىشلەپچىقارغۇچى شىركەتنىڭ ئىچكى ئىشلەپچىقىرىش ۋە سۈپەت كونترول تەلىپىگە ئاساسەن ئېلىپ بېرىلىدۇ. ھەۋە سىناق مۇددىتىنىڭ ئۇزۇنلۇقى 7 كۈن قىلىپ بېكىتىلىدۇ.

30.3 ھۆكۈمەت ئورگانلىرى ۋە ئىدارىلەر ئىشلەتكەن ئاپتوموبىل 7 (يەتتە) قېتىمدىن ئارتۇق ھۆكۈمەت ئورگانلىرىغا ھەۋە سىناق مۇددىتىدە ئىشلىتىلگەن ئاپتوموبىل ئۈچۈن ئالاھىدە تەلەپ قويۇلمايدۇ.

30.4 ھۆكۈمەت ئورگانلىرى ھۆكۈمەت ئىشلىرى ئۈچۈنلا ئىشلىتىدىغان ئاپتوموبىل ئورنىغا ئىشلەتكەن ھۆكۈمەت ئورگانلىرى ھۆكۈمەت ئورگانلىرىنىڭ ئىچكى ئىشلىرى ئۈچۈن ئاپتوموبىل ھەيدەش ھوقۇقىنى ئىشلىتىدىغان ھەۋە سىناق مۇددىتىدە ئىشلىتىلمەيدۇ.

30.5 ھەۋە سىناق مۇددىتىدە دائىملىق ئىشلەتكىلى بولمايدىغان ئاپتوموبىل ئۈچۈن 90 كۈن قىلىپ بېكىتىلىدۇ.

31. **ئالاھىدە ئەھۋال ئاپتوموبىل ھەيدەش**

31.1 ئالاھىدە ئەھۋال ئاپتوموبىل ھەيدەش دېگىنىمىز، ئاپتوموبىل ھەيدەش جەريانىدا ئۇچرايدىغان ئالاھىدە ئەھۋالغا ئاساسەن ئاپتوموبىل ھەيدەش ئۇسۇلىنى ئۆزگەرتىشنى كۆرسىتىدۇ.

31.2 ئالاھىدە ئەھۋال ئاپتوموبىل ھەيدەش ئىمتىھانىدىن ئۆتۈش ئۈچۈن تۆلىنىدىغان پۇل مىقدارى -/250,000 (ئىككى يۈز ئەللىك مىڭ) قېتىم تەكشۈرۈش ھەققىدۇر.

31.3 ئالاھىدە ئەھۋال ئاپتوموبىل ھەيدەش ئىمتىھانىدا ئاپتوموبىل ئىلگىرىلەش، توختىتىش قاتارلىق 45 (تۆت يۈز) قېتىملىق ھەرىكەتنى ئالاھىدە ئەھۋال ئاپتوموبىل ھەيدەش جەريانىدا تەكشۈرۈپ بېكىتىلىدۇ.

31.4 ئالاھىدە ئەھۋال ئاپتوموبىل ھەيدەش ئىمتىھانىدا ئۆتەلمىگەن ئالاھىدە ئەھۋال ئاپتوموبىل ھەيدەش ئۈچۈن ئىشلەتكەن ئاپتوموبىل ئىشلەپچىقارغۇچى شىركەتنىڭ ئىچكى ئىشلەپچىقىرىش ۋە سۈپەت كونترول تەلىپىگە ئاساسەن ئېلىپ بېرىلىدۇ. ئالاھىدە ئەھۋال ئاپتوموبىل ھەيدەش ئىمتىھانىدىن

31.5· ئاپەگۈنسە ئۇيىسۈئ ئۇھۇئەي ئۇقۇنۇگۈس خەسەنەۋئ ۋۇ ھەئۇئ 15% (ئۇسەھ ميسەنەھ) ھەنۇۋىھ ھۇۋۇنۇ. ھەيە ئاپەگۈنسەئ ئۇھۇئەي ئۇيىسۈئ خەسەنەۋئ ۋۇ ئۇسەنەۋئ ئەنەخۇسگۇمىھ ئۇقەخەھ ئېقەخەنەس ھېۋھەنەس، ئەنھۇھىنەۋھئ ۋۇ ھەئۇئ سىسەھەۋنس ھىسىنىنەۋشەۋ.

32· **ئۇيەنۋخەنسە ئىنەنسېھ**

32.1· ھېۋخەنس ئېنەنەئ ھەئەي -500,000/ ئىنۇيگەنەنۋھ خەھئ ھەئەنەسەخ ھېۋھس ئاجىگھەنبە ئۇيگەۋنس سەنەئبە ئەھھۇنبەئ ھھنسەنبس ئۇھۇھە خۇيۇىيگەنھىئەي ئۇھىنبەنۋىۋئۇيگ ئۇيەپسۈنسەۋھ ھىسىھىھۇھىھىنەنبس ح ئۇنىخىنۇھىخس ئۇنىنسۈئۇيگ سەنەھىيگ ئۇيەنۋخەنسە ئىنەنسېھ ئۇھۇھە.

32.2· ئۇيەنۋخەنسە ئىنەنسېھ ھەنەھۇخەنس ھېۋھس ئاجىگھەنبە ئۇيگەۋنس ئۇھۇ ئۇھەۋخەئەي ئۇيەنۋخەنسە ئىنەنسېھ ئۇھەنەھۇھەىيۇىئەخ، ئىخەسەھەنەۋ ئەۋۇنەھەنبەخەنس سىنسۇئۇيگ ھېنسۇخس ھېۋھەنبەخەنۋئ، ھەئۇيگەۋنس ئېنەنەئۇيگ ھېۋ سەنەھىيگ ۋەۋھەۋخەنس ھەنسەنەۋ.

32.3· ئۇيەنۋخەنسە ئىنەنسېھ ئۇھۇئەي ئېنەنەئۇيگەۋنس سەنەئبە ئەھھۇنبەئ ھھنسەنبس ئۇھۇھە ئۇيۇىيگەنھىئەي ئۇيەپسۈنسەۋھ ھىسىھىھۇھىھىنەنبس ح ئۇنىخىنۇھىخس ئۇنىنسۈئۇيگ سەنەھىيگ ئۇيەنۋخەنسە ئىنەنسېھ ئۇھۇھە ئىنەنسېھ ھەسەۋنۇ.

32.4· ئۇيەنۋخەنسە ئىنەنسېھ ئۇھەۋخەئەي ھەيە ئۇيەنۋخەنسە ئىنەنسېھ ئېنەنەئۇيگ ھېيەۋنس ئۇيەۋنس ھەئەيەۋخەنسە ئۇھەۋخەئەي.

32.5· ئەنسەنۋخەنسە سەھەنەۋخەنۋئ خەسەنەۋھ ئۇۋەنەھ ھ ئەنسەنۋخەنسە ئۇنىنسۈئۇيەنۋىۋئ، ئۇھۇھە خەسەنەۋھ ئۇنىخەنۋئ ۋەيەيسەھەنەۋس خەسەنەۋھ ئۇيەيەخەنۋنەنس ئۇنىنسۈئۇيگ ئېخەۋھەي، ھ ئەنسەنۋخەنسە ئىنەنسېھ ئۇيۇىسەنسە ئۇيەنۋخەنسە سەھەنەۋھەنۋ سەۋھەنەۋھ ئۇيەپسۈ ئۇھەۋخەھەنس سەۋسەنۋئۇيگ.

33· **خەنەسەھ ئېنەۋخەئەي ئەنەنس**

33.1· ھەنەۋخەنۋئ ئېيەنەخەنۋئ ئەۋۇيەنۋئ 10.45ۋەنس ئېنەنۋئ (ر) ئەيەۋ ئۇھەنۋئ خەيەنس "ئىنۇھۇيەنەسەنس ئۇنۇ ھىسىھىنەسەنس ھ ھەئۇئە" ئىيەنۋ ئېيەنۋ ھېۋخەنۋھيەنسەنس، ھ ئىنۇھۇيەنەسەنس ئۇنىنسۈئ ھۇيەنۋ ھۇيەنۋ ئۇيەۋنس ئۇيەنۋخەنسە سەنەئبە ھەنسەنىنسە 3 (ھيىنەنس) ئەۋەنۋئ خەنەسەھەنەنس ئەنۇىنەنۋھ. ھېۋخەنەنس ۋەيە ئۇنىنسۈئۇيگ ئەۋۇنەنۋھەنۋئ ئۇيەنۋخەنسە ئۇيەنۋخەنسە ھېۋھس ئۇيەنۋخەنسە ئۇيەنۋخەنسە ھەنسەنەۋ

ކުށްވެރިކަމުގެ ހިނގާފައި ހުންނަ ކޯޓު-ފަތުރުވެރިކަމުގެ ގޮތުގައި ބަލައިގަތުމަށް PR-14 "

.33.3 ދަށުވަމުން ދިޔަ 11.02 ގަދ ބައިތާ ގުޅިގެން ފަތުރުވެރިކަމުގެ ގޮތުގައި ކަނޑައެޅިފައި ހުންނަ ކަންކަމާ ގުޅިގެން ކަނޑައެޅުނު ގޮތުގެ 5 (ފަހެއް) ދުވަހުގެ ތެދުވުން، ދަށުގައި ހިމެނޭ ގޮތުގެ ކަންކަމާ ގުޅިގެން ކަނޑައެޅުނު ގޮތުގެ ދަށުގައި ހިމެނޭ ގޮތުގެ ކަންކަމާ ގުޅިގެން

34. ۋېتىرىمۇدەشكەھ ھېۋىكەھ ھەۋەسەۋە

34.1. ئۇ ۋېتىرىمۇدەشكەھ ھېۋىكەھ ھەۋەسەۋە ھەۋشكە دەمسەۋە ھەۋشكە ھۆۋدەكە ۋېتىرىمۇدەشكەھ ھېۋىكەھ ھۆئەكە ئىسمەگىس ھەمۇدەۋىۋ ئۇ ھېۋىمەگھۆتىگ سەپەرىمۇدەۋە سىشھەۋ 11:03 ۋەسە ئۇمگۇ ھەمۇدەۋىۋ ئۇ ھېۋىمەگھۆتىگ سەپەرىمۇدەۋە سىشھەۋ 13-K/CIR/2018/01 ئ ھەمۇدەۋە 21 ئەمۇ ۋېۋدىشۇ.

34.2. ھۆۋىش ۋېتىرىمۇدەشكەھ ھېۋىكەھ ھۆئەكە ئىسمەگە دەمسەۋەمۇھ ئەھۆۋىۋىس، ۋېتىرىمۇدەشكەھ ھېۋىسەپ ھېۋەمۇھ مەشكەھ ھەۋەسەۋەمۇھ مەشكەھۆۋىس ھەمۇدەۋە ھ دەم

(ނ) ފާސްކުރެވުނު 11.03 ގަސް ފައިދާގެ ދަށުން ތިމާވެށި ތަކެއް ހިފާ ފަރާތަށް ހުށަހަޅާ ފަރާތަށް ދެވޭ ބަދަލު، ތިމާވެށި ތަކެއް ހިފާ ފަރާތަށް ދެވޭ ބަދަލުގެ ދަށުން ދެވޭ ބަދަލު، ނުވަތަ ތިމާވެށި ތަކެއް ހިފާ ފަރާތަށް ދެވޭ ބަދަލުގެ ދަށުން ދެވޭ ބަދަލު ކަނޑައެޅުމުގައި ގަބޫލުކުރަންވާ ގޮތް.

37. ދަށްކޮށްދިނުމުގެ ކޮންޓްރެކްޓް ގެ ދަށުން ދެވޭ ބަދަލު ދައްކާ ގޮތް

37.1 ދަށްކޮށްދިނުމުގެ ކޮންޓްރެކްޓް ގެ ދަށުން ދެވޭ ބަދަލު ދައްކާ ގޮތް ކަނޑައެޅުމަށް ކުރިން ކުންފުނިން

(4) ﻩﻟﻮﺮﺵ ﺭﺮﺮﻩﺮﻏ ﻭﺮﻏﻘﻮﻪﺮﺩﺋ ﻣﺮﺛﺮﻩﺱ ﻓﺮﻭﺮﻏﻘﻮﻩ ﺩﻱﺮﺩﺵ ﺷﺮﻭﻪﻫ ﺍﻩﻪﺮﺩﻭﺛ ﻱﺱﺮ ﻭﺮﻏﻘﻮﻪﺮﺩﻩ ﺩﻱﺮﺩﺵ ﺍﻩﺩﻩﻫﺴﻭﻏ ﻭﺮﺑ ﻭﺮﻏﻪﺮﺩﺮ ﺭﻪﺴﻩﺮﻩﻘ ﺭﺟﺴﺮﺩﺵ ﺩﺩﻭﻭﺮﺑﺮﺩﺮﺵﻪﺮﺍﺭ، ﻏﺮﻭﺮﻱﺵ ﺍﻩﺮﺱ ﺮﺮﺮﺩﺵ ﻭﺮﻏﻪﺮﺩﺮﺵ ﺭﺮﺮﺍﺩﺮ ﻩﻟﻮﺮﺵ ﺩﻩﻭﺩﺮﺍﺮﻩﺮﺩﺮﺵﻪﺮﺍﺭ، ﺍﺩﺮﺮﻱﺵﺮﺷﻏ ﻫﻩﺩ ﻪﺩﻭﻪﺮﺩﻭ، ﺷﺮﻭﻪﻫ ﻏﻪﻏﻭﻭﺮﻏ ﺩﻩﻭﺩ ﺩﻪﻭﺱ ﺮﻩﺩ ﻪﺩﻭﻪﺮﺩﻭ ﺭﺮﺮﺍﺩﺵ؛

(5) ﻭﻓﺮﻭﺮﺑ ﻭﺮﺩﺍﻩﺮﺩﺮﺵ ﻓﺮﻩﺮﺩﺩﺋ ﺩﻩﻭﺵ ﻩﻭﻭﻫ ﻭﺴﻭﺮﺭﺵﺩﺋ ﺮﺩﺩﺩﺮ، ﺷﺮﻭﻪﻫ ﺮﺵﻩﺮﻭﺩﺋ ﺮﺩﺩﺩﺮ، ﺷﺮﻭﻪﻫ ﻏﺮﻭﺮﻏﺮﺵﻩﺮﻭﺩﺋﻫﺩﻭﺩﺋ ﺮﺩﺩﺩﺮ، ﺷﺮﻭﻪﻫ ﻭﻪﺮﻏﺮﺑﺮﺩﻏ ﻩﺵﺷﺮﻩﺮﻭﺩﺋ ﺮﺩﺩﺩﺮ، ﻩﺍﻩﻏﻏﺮﻭﺩﺵ ﻩﻟﻮﺮﺵ ﺭﺮﺮﺍﺩﺵ؛

(6) ﻩﻟﻮﺮﺵ ﺭﺮﺮﺍﺩﻏ ﻭﺮﻏﻘﻮﺩﺋ ﻣﺮﺛﺮﻩﺱ ﻓﺮﻭﺮﻏﻘﻮﺩﺵ ﺷﺮﻭﻪﻫ ﺍﻩﻪﺮﺩﻭﺛ ﻱﺱﺮ ﻭﺮﻏﻘﻮﻪﺮﺩﺵ ﺭﺮﺮﺍﺩﻏﻭﺮﻏ ﻩﻟﻮﺮﺵ ﻫﺴﻩﺩﻏ ﺩﺵﻘﺮﻩﺩﻏﺮ، ﻭﺮﺑ ﻭﺮﻏﻪﺮﺩﺵ ﺮﺮﺮﺩ ﻭﺮﻏﺮﻩﺮﺩﺮﺵ ﻩﺵﺷﺮﻩﺮﻭﺩﺋ ﻏﺮﻭﺮﻱﺵ ﻩﻟﻮﺮﺵ ﺭﺮﺮﺍﺩﻏﺮﺩﺮ، ﺍﺩﻭﻓﺮ ﺍﻩﻪﺮﺩﻭﺛﻫﺩﻭﺩﺋ ﻩﻪﺮﺩﻭﺑﺮﺩﺵ؛

(7) ﻩﻟﻮﺮﺵ ﺭﺮﺮﺍﺩﻏ ﻭﺮﻏﻘﻮﺵ ﻫﺮﺩﻩﻭﺮﻩﺮﺵ ﺷﺮﻭﻪﻫ ﺍﻩﺮﺱ ﻩﻪﺮﻏ ﺩﻱﺮﺩﺵ، ﺵﺵﻭﺩﺍﻩﺩﺋ ﻓﺮﻭﺮﻏﻘﻮﺩﺋ ﺩﻭﻓﺮﻱﺮﻏ ﻫﻪﻫﻭ ﻭﻓﺮﻭﺮﻏﺮﺑﺮﺵ ﺳﺮﻩﻪﺮﻭﺩﻭﺮﺩﺮ ﺩﺴﻩﺮﻩﻪﺮﺩﺮﻏﺮ، ﺷﺮﻭﻪﻫ ﻭﻓﺮﻭﺮﻏﺮﺑﺮﺵ ﺳﺮﻩﻪﺮﻭﺩﻭﺮﺩﺮ ﺩﺴﻩﺮﻩﻪﺮﺩﺮﻏﺮ، ﺷﺮﻭﻪﻫ ﻭﻓﺮﻭﺮﻏﺮﺑﺮﺵ ﺩﻱﺮﺩﺮﺵ ﺩﺴﻩﺮﻩﻪﺮﺩﺮﻏﺮﺩﺋ ﺳﻪﻭﻭﻏﻩﺍﻩﺩﻱﺩﻭﺵ ﻫﺴﺮﺩﺵﺳﺮﺵ ﻭﻭﻫﺵﺮﻭ ﻭﻪﺮﻏﺮﻩﺮﺵ ﺩﺳﺮﺑﺮﺵ ﻭﻭﻫﺵ؛

(8) ﻩﻟﻮﺮﺵ ﺭﺮﺮﺍﺩﺋ ﺵﺵﺮﻭﻩﺮﺩﻭﺑﺮﺵ ﺳﻪﺮﺩﺮﺩﺮﺵ ﺮﺴﻫﺮﺩﺮﺩﺮﺵ، ﺷﺮﻭﻪﻫ ﻫﻭ ﻭﺮﻭﺮﻩﻭﻭﺵ ﺩﺩﻭﻓﺮﻻﻩﺩﺮ ﺍﻩﻩﻫﺴﻭﻓﺮﻱﺵ ﺭﺮﺮﺍﺩﻏ ﻩﻟﻮﺮﺵﻭﻭﻫﺩﻭﺩﺋ ﺷﺮﻭﻪﻫ ﻩﻟﻮﺮﺩﺮﻱ ﺮﺴﻫﺮﻭﺩﻭﺮﺩﺮ ﻫﻫﺮﺵﺩﺵﻭﻏﺮﺑﺮ ﺭﺴﻫﺮﻱﺮﺩﺮﺵ ﻫﺮﺵﺩﺵﻭﻏﺮﺑﺮ ﺩﺴﻩﺮﻩﻪﺮﺩﺮﻏﺮﺩﺋ ﺭﺮﺮﺍﺩﺮﺵ ﺩﺴﻩﺮﻩﻪﺮﺩﺮﻏﺮﺩﺋ ﺳﻪﻭﻭﻏﻩﺍﻩﺩﻱﺩﻭﺵ ﻫﺴﺮﺩﺵﺳﺮﺵ ﻭﻭﻫﺵ؛

(9) ﻫﺮﺩﻩﺮﺩ ﻫﻫﺮﺩﺋ ﻣﺮﺛﺮﻩﺮ ﺷﺮﻭﻪﻫ (ﻭﻓﺮﻭﺮﻏﻘﻮﺩﺵ ﻭﺮﻫﻫﻭ ﺵﺮﻫﻫ) ﺩﻭﻓﺮﻭﺮﻏﺮﺑﺮﺵ ﻫﻫﺮﺵ ﻭﻪﻫﺮﻩﺮﺩﺮﺵ ﻣﺮﺛﺮﻩﺮ ﺵﻪﺮﺵﺩﺵﻭﻏﺮﺑﺮﺵ ﻭﻪﻫﺮﻩﺮﺩﺮﺵ ﺵﺵﻭﺩﺍﻩﺩﺋ ﻣﺮﺛﺮﻩﺮ ﻭﻪﻫﺮﻩﺮﺩﺮﺵ ﻫﺴﺮﺩﺵﺳﺮﺵ ﻭﻭﻫﺵ؛

(10) ﺵﺵﺮﻭﻩﺮﺩﻭﺑﺮﺵﻪﺮ ﺷﺮﻭﻪﻫ ﺳﻪﻭﺵﺵﺮﻭﻩﺮﺩﻭﺑﺮﺵﻪﺮﺍﺭ ﺮﻭﺮﺩﺩﺋ ﻫﻫﺮﺵ ﺳﻪﺮﺮﻫﺮﺵ ﻩﻟﻮﺮﺵ ﺭﺮﺮﺍﺩﺮﺵ ﻭﻪﻫﺮﻩﺮﺩﺮﺵ ﺭﺮﺮﺍﺩﺮﺵ ﻭﻪﻫﺮﻩﺮﺩﺮﺵ ﺭﻪﺴﻩﺮﺵ؛

(11) ﻩﻟﻮﺮﺩﺍ ﺩﻱﺮﺩﺵ ﺵﺵﺮﻭﻩﺮﺩﻭﺑﺮﺵﻪﺮ ﻫﺮﺩﻭﺮﺩﺮﺩﺮﺵ ﺭﺴﻩﺮﺮﺩﺮﻏﺮﺑﺮﻏ ﻫﻫﺮ ﺭﻭﻭﺮﻏﺮﺵ ﻫﺮﺩﻭﺮﺩﺮﺩﺮﺵ. ﻫﺮﻭﺭ ﻭﻭﻭﻩﺮﻩﺮﻭ ﻫﻪﻫﻭﻭﺮﺩﺮﻏﺮﻏ ﻫﻫﺮﺵ ﻫﺮﺩﻭﺮﺩﺮﺩﺮﺵ ﻩﺴﺮﺩﻏ ﻩﻩﺴﺮﺩﺵﻪﺮﺩﺮﻏﺮﺩﺋ ﻫﺮﺩﻭﺮﺩﺮﺩﺮﺵ؛

(12) ﺗﺮﺭﻟﻮﺭﺮﺭﻣ ﺑﺮﻭﻭﺭﻭ، ﺩﺳﻪﺩﺮﻩﻭ ﻭﺮﺑ ﺭﺳﻪﻫﺮﺮﺭ ﺭﺮﻭﺭﻩﺩﺮﺭﻭﺮ، ﺩ ﺗﺮﺭﻟﻮﺭﺮﺭﻣ ﻣﺮﺗﺮﺭﺮﺭﺭﺭ؛

(13) ﺗﺮﺭﻟﻮﺭﺮﺭﻣﻭﺮ ﺳﻪﺭﺑﺮﺩﺮﺭﻭﺮ ﺩﺳﻪﺩﺮﻩﻭ ﺭﺮﻭﺮﺮﺭ ﺩ ﺗﺮﺭﻟﻮﺭﺮﺭﻣ ﻣﺮﺗﺮﺭﺮﺭﺭﺭ؛

(14) ﻩﻭﺮﺭ ﺗﺪﺭﻣﻪﺮﺗﻪﺭ ﻭﺮﻣﻪﺭﺭ ﻫﺮﺩﻭﺮﺮﺩﺮﺭ ﻣﻭﺭﻩﻫﺮﻩ ﻭﻩﻣﻪﺭﻭﻭ 10·28 ﻭﺮﺭ ﻣﻪﻣﻪﺮﻭﺭﻭﻣ ﻭﻭﻭﻭ ﺩﻭﻭﺭ ﻫﺮﺩﻭﺮﺮﺩﺭ؛

(15) ﻩﻭﺩﻣﺮﺭ ﻫﺮﻩﺭﻩﻭﻣ ﻭﻭﻭﻭﻭﺭ ﺩﺳﻪﺩﺮﻩﻭﻫﺮﺮﺩﺮ ﻩﻩﻫﻪﺴﻪﻭﻭﺭﻭﻣ ﻣﻪﻭﻭﻣ ﻩﻩﻫﻭﻭﻭﺭ ﺩﺳﻪﺩﺮﻩﻭ ﺮﺩﻭﺭﻩﺭ ﺭﺭﻭﺭﻩﺭﺭ

(ﺱ) ﺩﻭ ﻣﻪﻣﻪﺮﻭ (ﺭ) ﻭﺮﺑ ﻫﻪﻣﻪﺭﺭﺭﻣﻭﻣﻭﺮﺭﺮ ﺭﻭﻩﻩ ﺴﻪﻫﻪﻭﻭﺭﺭ، ﻩﻭﺮﺩﻭﺮﺑ ﻫﻩﻭﻫﻭﻣ ﻭﻭﻭﻭﺭ ﻫﺮﻭﻫ ﺴﻪﻭﻭﻫﺮﻩﻩ ﺳﻪﺴﻭﻭﻭﻭﻭﺭﻫ ﺭﺮﻩﻭﻭﺭ ﺭﺳﻭﻭﺭﺭ 5 (ﻭﺮﺭﻩ) ﻩﺮﺮﻫ ﻣﺮﻭﺮﺮﺭﻭ. ﺩﻭﺩﻭﻭﺭ ﺳﻪﺴﻭﻭﻭﻭﻭﻫﺮﺭ ﺩﻭﻩﺮﻣﻭ ﺭﺳﻭﻭﻫﺮﺭﺭ، ﺭﺮﺮﻩﻭﻭ ﺩﻩﻭﺴﻪﺮﻭﻭ ﺭﺭﻭﻭﻭﻭﻭﻭ ﺩﻭﻭﻭﻭﻭﻭﻭﻭﻭ ﻩﻭﻭﻭﻭ ﻭﻭﻭﻭﻭﻭ ﻩﻭﻭﻭﻭﻭﻭﻭﻭﻭ ﻭﻭﻭﻭﻭﻭﻭﻭﻭﻭ ﻩﻭﻭﻭﻭﻭﻭﻭﻭﻭ ﻭ

39.2 ހުށަހަޅާފައި ހުންނަ ގަޑިއިރު ފާސްވާ ތާރީޚުން ފަށާ ތަނަވަސް ދުވަހުގެ ތެދުވުން ހުއްޓާ ދުވަހަށް ކަނޑައެޅޭ ވަގުތު، ތަނަވަސް ކަމަށް ބަލައިގަނެ ހުށަހަޅާ ފަރާތަށް ދެއްކުން.

39.3 ލިބުނުހަނދާންކުރާ ހުށަހެޅުން ބާތިލްކުރުން، ތަކުރާރު ކުރުން ފަދަ ކަންކަމުގައި ހުށަހަޅާ ގަޑިއިރުން ފެށިގެންނެވެ.

40. **ތިލާ ގަޑިއިރު ދަނޑުވެރިކަން** 40.1 ލިބުނުހަނދާންކުރާ ތަކެއްޗާ ގުޅިގެން ހުށަހަޅާ ގަޑިއިރުން ފެށިގެން ދަނޑުވެރިކަމުގައި ބައިވެރިވާ ފަރާތްތަކުގެ ގޮތުގައި ހަމައެކަނި ތިލާ ގަޑިއިރު ކަމަށް ބަލައި ގަބޫލުކުރެވޭނެ ކަންތައްތަކުގެ ތަފްޞީލު ތިލާ ގަޑިއިރުގެ ދަށުން ދެއްކުން.

ދަނޑުވެރިކަމުގެ ގަޑިއިރު 40.2 37.1 ވަނަ ދުވަހުގެ ކުރިން ހުށަހަޅާ ލިބުނުހަނދާންކުރާ ތަކެއްޗާ ގުޅިގެން ލިބުނުހަނދާންކުރާ ފަރާތަށް ދެއްކުމަށް ކަނޑައެޅިފައި ހުންނަ ގަޑިއިރު ދަނޑުވެރިކަމުގެ ގަޑިއިރަށް ބަދަލުކުރުން ދެއްކުން.

41. **ތަނަވަސްކުރާ ދުވަސް** 41.1 ތަނަވަސް ކުރަންޖެހޭ ގޮތުގެ 03 (ތިނެއް) ދުވަހުގެ ތެދުވުން ތަނަވަސް ކުރަންޖެހޭ ދުވަސްތަކުގެ ތެދުވުމަށް ގެނެވޭ ދަށ ދަނޑުވެރިކަމުގެ ގަޑިއިރުން ފަށާ ގޮތަށް ބަދަލުކުރުން ދެއްކުން.

ދުވަސްތައް 41.2 ތަނަވަސް ކުރަންޖެހޭ ދަނޑުވެރިކަމުގެ ދުވަސްތަކަކީ (ކުރަންޖެހޭ) ދުވަސްތަކުގެ ތެދުވުން ފެށިގެންނެވެ.

41.3 ދުވަހުގެ ތެދުވުން ކުރިން ތަނަވަސްކުރާ ދިވެހިރާއްޖެ ތެރޭ ކުރަންޖެހޭ ދުވަސްތަކުގެ ތެދުވުން ކަނޑައެޅުމަށް ކުރިއަށް ގެންދާ ކަންތައްތަކުގެ ތަފްޞީލު ތިރީގައި ބަޔާންކުރެވިފައި ވާ ގޮތަށް ކަނޑައެޅުމަށް ތަނަވަސްކުރާ ދުވަސްތަކާ ގުޅިގެން ދެއްކުމަށް ކަނޑައެޅިފައި ހުންނަ ގަޑިއިރު ދުވަހުގެ ތެދުވުން ފެށިގެންނެވެ. ތަނަ ދުވަހުގެ ތެދުވުން ފެށުމުގެ ކުރިން ކުރަންޖެހޭ ތަނަވަސްކުރާ ދުވަސްތަކާ ގުޅިގެން ދެއްކުމަށް ކަނޑައެޅިފައި ހުންނަ ގަޑިއިރު ދުވަހުގެ ތެދުވުން ފެށުމާ ދެކޮޅަށް ބަދަލުކުރެވިގެންނެވެ.

42. **ދުވަސްތަކުގެ ތެދުވުން** 42.1 ދުވަހުގެ ތެދުވުން ކަނޑައެޅުމަށް ބޭނުންކުރާ ތަނަވަސްކުރާ ދުވަސްތަކާ ގުޅިގެން ކުރަންޖެހޭ ކަންތައްތަކުގެ ތަފްޞީލު

42.2 ދަނޑުވެރިކަމުގެ ގަޑިއިރުގެ ކޮންމެ ގަޑިއިރަކަށް ބަދަލުކުރާ ތަނަވަސްކުރާ ދުވަސްތަކުގެ ތެދުވުން ފެށުމާ/ނިންމާ ދުވަހަށް ކަނޑައެޅޭ ގޮތް (ތަނަވަސް ކުރާ ދުވަސްތަކުގެ ތެދުވުން ފެށުމާ/ނިންމާ ދުވަހަށް ކަނޑައެޅޭ ގޮތް) ތިރީގައި ދަނޑުވެރިކަމުގެ ގަޑިއިރު ދުވަހުގެ ތެދުވުން ފެށުމާ ގުޅިގެން ދެއްކުމަށް ކަނޑައެޅިފައި ހުންނަ

(IUL)259/2026/99
ﷺ ﷺ ﷺ

22 ﷺ ﷺ ﷺ

سۈبۈلەش - 4

قىسىم - 1

ۋاقىت ئىشلەش ۋەزىپىسى خېرىدارلىرى ھەقىدە ئۇچۇرلار

#	خېرىدارلىرى	تاللاش	ئىشلەش ۋەزىپىسى
ۋاقىت ئىشلەش ۋەزىپىسى خېرىدارلىرى ھەقىدە ئاساسلىق ئۇچۇرلار.			
1	ۋاقىت ئىشلەش ئۇچۇر (قىسىم 2)	✓	
2	خېرىدارنىڭ ئىنكاسچانلىق ئۇچۇرلىرىغا ئاساسەن (خېلىمۇقىم ھالۋە ھېسابلىنىدۇ ياكى ۋاقىتلىق)	✓	
3	ئې.ئا.ۋ ئىنكاسچانلىقىنى سۆزلەيدۇ (ئې.ئا.ۋ.ھەر ئىنكاسچانلىقىنى كۆرسىتىدۇ)	✓	
4	ۋاقىت ئىشلەش ئورنى (زاۋۇت ھالۋە ھېسابلىنىدۇ)	✓	
5	ئايلىق سائەت (ئۇزۇنلۇقى ھەرخىل ئايلىق ئىشلەش ئىقتىدارى بولغان، سائەت 5 دىن ئېشىپ كېتىدىغان ئىنكاسچانلىقنى كۆرسىتىدۇ.)	✓	
ۋاقىت ئىشلەش ۋەزىپىسى خېرىدارلىرى ھەقىدە ئاساسلىق ئۇچۇرلار سانلىق مەلۇمات ئامبىرىغا ساقلىنىدۇ.			
6	ئا.ئۇ.ۋ ئىنكاسچانلىقىنى سۆزلەيدۇ (ئىنكاسچان ئايدىڭلىق)	✓	
7	ۋاقىت ئىشلەش جەريانىدىكى ھۆججەت خېرىدارنىڭ قىسىم 3 نى ئىشلەتكەن ئىشلەش ۋەزىپىسى (قىسىم 4 دىن چوڭراق ئېشىدىغان ئىنكاسچانلىق)	✓	
ۋاقىت ئىشلەش ۋەزىپىسى ھېسابلاش ئۇسۇلىغا ئاساسەن ۋاقىت ئىشلەش ئىشلەتكۈچىلىرىنى ئۆز ئىچىگە ئالىدۇ.			
8	ئىشلەش خېرىدارلىرى ئىچىدىكى ھەرخىل ئىقتىدار ۋە ھەرخىل ئىشلەتكۈچىلەر	✓	
9	ئەۋزەل ئىشلەش قىزغىنلىقى (ياخشى ئەۋزەلگە ئېرىشىش ياكى ئەۋزەلسىز ئەۋزەلگە ئېرىشىش)	✓	
10	ئەۋزەللىكلەر ئىچىدىكى ئىقتىدار	✓	
11	ۋاقىت ئىشلەش ئىچىدىكى ئاساسلىق ھەرىكەتلەر / ئىقتىدارلىق	✓	
12	ئىشلەش جەريانىدا ئىشلەتكىلى بولىدىغان ھەۋەسكارلىق	✓	
ھېسابلاش ئىقتىدارى ئىچىدىكى خېرىدارلار			
13	ئۆتكۈزۈش مىنۇتىدا ئاساسلىق ئۆسۈملۈك قېتىملىق ئىشلەش ئىقتىدارى (قىسىم 3 دىن زورى) ھەر ئىككىسىنى ئىشلىتىش ھالىتىنى كۆرسىتىدۇ	✓	
14	ئىقتىدار ئۆزگىرىشى ئاساسلىق ئىشلەش ئىقتىدارى، ھەرخىل ئىشلەش ئىقتىدارى ئۆزگىرىشى ئاساسلىق ئىشلەش ئىقتىدارى ئىچىدىكى ئىقتىدار	✓	

ފޯރުވަނ – 2

ސިފަކަށް ހުންނަ ގޮތް		
1. ސިފަކަށް ހުންނަންޖެހޭ ބަދަލުތައް		
1.1	ފިއުނިލާގެ ނަން	
1.2	ތަނަވަސްކުރި ނަންބަރު	
1.3	ތާރީޚު	
1.4	ފުރި ނަންބަރު	
1.5	ތިމާވެށި ތާރީޚު	
2. ސިފަކަށް ހުންނަންޖެހޭ ތާވަލުތައް		
2.1	ތާވަލުގެ ނަން	
2.2	ތިމާފުށި ނަންބަރު	
3. ހުންނަންޖެހޭ ބައިތައް		
3.1	ހުންނަންޖެހޭ ބަލި	
	ލ.ތާސީލު	
	ދުވަހު ބަލި (ހިނިތުން)	
3.2	ދުވަހު ބަލި (ތަނަވަސް ތިބުމަށް)	
3.3	ބަލިތަކ (ތާވަލުގައި ހަމަވާ ކަށަވަރު ދުވަސްތަކާ ބަލަހައްޓާ ބަލިތަކ)	
4. ސިފަކަށް ހުންނަންޖެހޭ ތިބޭނޭ		
4.1	ދަތުރުކުރާ ފަރާތުގެ ދަސްކަމުގެ/ތާވަލުގެ ތެރެއިން ދަތުރުކުރާ ފަރާތާ ގުޅުންހުރި ބަލި ދުވަސްތަކަށް ފުރިހަމަ ތަންކަޅި ދީގެން ދާ ދުވަސްތަކަށް ހުންނަންޖެހޭ ބަލި ދުވަސްތަކަށް ކަނޑައަޅާ ދުވަސްތަކަށް ދަތުރުކުރާ ފަރާތުގެ ދަސްކަމުގެ/ތާވަލުގެ ތެރެއިން ދަތުރުކުރާ ފަރާތާ ގުޅުންހުރި ބަލި ދުވަސްތަކަށް ހުންނަންޖެހޭ ބަލި ދުވަސްތަކަށް ކަނޑައަޅާ ދުވަސްތަކަށް / ތާވަލުގައި ދަތުރުކުރާ ފަރާތުގެ ދަސްކަން ނުވަތަ ތާވަލު

ﷺ – 3

ﷺ 5 (ﷺ) ﷺ ﷺ ﷺ ﷺ ﷺ ﷺ

ﷺ ﷺ ﷺ ﷺ ﷺ ﷺ ﷺ ﷺ ﷺ				
#	ﷺ ﷺ ﷺ	ﷺ ﷺ ﷺ ﷺ	ﷺ ﷺ ﷺ	ﷺ ﷺ ﷺ ﷺ ﷺ ﷺ ﷺ ﷺ ﷺ ﷺ

ބަދަލު - 4

ލޯޗ ތަކުންދާ ކުށްވެ ކުންފުނި ބަދަލުކުރުން

ގުޅުންހުރި ފަރާތް	ގުޅުންހުރި ގޮތް ތަފްޞީލު	ގުޅުންހުރި ދަށް	ދަށުގެ ފަރާތުން ހަވާލުކުރާ ގުޅުން
ދަށް	ކުންފުނީ ތަކުންދާ ދަށް/ ކުންފުނީ ދަށް × 70 (ދަށް ކުއްލިވެ ތަނަވަސްވާ ގޮތަށް ގުޅުންހުރި ގޮތަށް.)	70	
ފުރަތަމަ	ކުންފުނީ ތަކުން ކުއްލި ފުރަތަމަ × 20 (ފުރަތަމަ ކުއްލިވެ ތަނަވަސްވާ ގޮތަށް ގުޅުންހުރި ގޮތަށް.)	20	
ތަފާތު	ކުންފުނީ ކުއްލި ފަހަރަކު ކަނޑައެޅޭ ގޮތަށް 1 ގުޅުންހުރި ގޮތަށް ތަފާތު ދެވޭނެ ގޯތި. (ތަކުން ގަދަ ކުށްވެ ގޯތި 5 ގުޅުންހުރެ.)	5	
ފާސްކުރުން	2026 ނޮވެމްބަރ 01 ގައި ގުޅުންހުރި ގޮތަށް ފާސްކުރާ ގޯތި 30 ނޮވެމްބަރ 2026 ގެ ކުރިން ކުންފުނީ ތަކުންދާ ފުރަތަމަ ކުއްލި ކަނޑައެޅި ގޮތަށް ދެވޭނެ ގޯތި. ފާސްކުރާ ގޯތި 30% ތަނަވަސްވާ ގޮތަށް 2026 ނޮވެމްބަރ 01 ގައި ފެށި ކުންފުނީ ދަށް 20% ތަނަވަސްވާ ގޮތަށް 30 ނޮވެމްބަރ 2026 ގައި ކުރިއަރުވާ. ކުންފުނީ ދަށް ގަދަ ކުށްވެ ގޯތި ދެވުނު ފަހަރު، ފާސްކުރާ ގޯތި ތަކުންދާ ކުށްވެ ގޯތި ގެ ތެރެއިން ދަށުގެ ފަރާތުން ހަވާލުކުރާ ގޯތި 40% ކުރެވެ.)	5	
	ޖުމްލަ	100	

ތަކެތި ފޮނުވާ ދުވަސް

ތަކެތި ފޮނުވާ ދުވަސް ގަނޑަކަށް 70 ދުވަހުގެ ތެރޭގައި.(ލިޔެފައި ފާސްކޮށްފައި ހުންނަ ތަކެތި ފޮނުވާ ދުވަސް ގަނޑު ކަމެއް ފާހަގަ ކުރަންވާނެ ދުވަސް ގަނޑެވެ.)

ދުވަހުގެ ފޮނުވާ ދުވަސް

ތަކެތި ކުރިއަށް ލިބޭ ގަނޑަކަށް 20 ދުވަހުގެ ތެރޭގައި.(ލިޔެފައި ފާސްކޮށްފައި ހުންނަ ކުރިއަށް ދުވަހުގެ ތެރޭގައި ފޮނުވާ ދުވަސް ގަނޑު ކަމެއް ފާހަގަ ކުރަންވާނެ ދުވަސް ގަނޑެވެ.)

ތަޖުރިބާ ތަކެތި ފޮނުވާ ދުވަސް

ތަޖުރިބާ ކުރުމަށް ދޫކުރާ ތަކެތީގެ ކުރިއަށް ދަށުގައި ބަލައި ބަލައި ހުންނަ ގޮތަށް 35000.00 (ތިރީސް ފަސް ހާސް) ރުފިޔާ ދުވަހުގެ ތެރޭ ކުރިއަށް ދަށުގައި ބަލައި ބަލައި ލިބިގެންދާ ގޮތަށް 35000.00 (ތިރީސް ފަސް ހާސް) ރުފިޔާ ތަކެތި ފޮނުވާ ދުވަސް ގަނޑުގެ ތެރޭ ދަށުގައި ބަލައި ބަލައި ދާ ގޮތަށް 05 ދުވަހުގެ ތެރޭ.

ދަތި ފާހަގަކުރުން

ދަތި ފާހަގަކުރުން ދުވަސް ގަނޑަކަށް 01 ނޮވެމްބަރ 2026 ން 30 ނޮވެމްބަރ 2026 ގެ ތެރެއިން ކޮންމެ ދުވަހެއް ދަތި ކަމަށް ފާހަގަ ކުރެވޭނެ. ލިޔެފައި ދުވަސް ގަނޑު ދަތި ކަމަށް 30% ވަނައަށްވުން ފާހަގަ ކުރާ ގޮތަށް 01 ނޮވެމްބަރ 2026 ގައި ފަށައި ހަމަ ކުރާ ގޮތަށް 20% ވަނައަށްވުން ފާހަގަ ކުރާ ގޮތަށް 30 ނޮވެމްބަރ 2026 ގައި ހަމަ ކުރަންވާނެ. ކުރާ ގޮތަށް ދަތި ކަމަށް ފާހަގަ ކުރާ ދުވަސް ގަނޑު ދަތި ކަމަށް ފާހަގަ ކުރާ ގޮތަށް ދުވަހުގެ ތެރޭ ކުރިއަށް ދަށުގައި ބަލައި ބަލައި ދާ ގޮތަށް ދަތި ކަމަށް ފާހަގަ ކުރާ ދުވަސް ގަނޑުގެ 40% ކުރުން ކަނޑައަޅާ ދުވަސް ގަނޑެވެ.

(IUL)259/2026/99 ﷺ ﷺ ﷺ

ٺْسْٺْسَوَسْ – 6

ٺْڭْسَوَسْ سِوٍڭْ

#	مَوْڤْسِوڤْ	مَّڭْ	ڦْرْڤْ
1	رِمْ.ڤِسْ ھَسرَمَرْ ھٍڭْ سَوَمَرَرْمْڦْرَىَرِ 2 رَڭْ ڦْرْسْ		
2	ھَّھَٺِرْ ىْمِڤْ رَڦْرْسْ		
3	ڦْڭِڤَمِ رَڦْرْسْ		
4	مَرْڤَوَّ ڦْڭِڤَمِ رَڦْرْسْ		
5	مَرْسْڭِمٍ ھَّ٤ رَمْٺْمْرْسْ		
6	ٺَمْرْسِوڤْ مَرْڦْ سَوَمَرَرْمْڦْمَٺْىَرِ سَوَّڤْ ڦَرِڭْ ڦْرْسْ		
7	ھَڦْڭْ (miscellaneous)		
8	Other expenses (specify)		
9			
10			
11			
12			
13			
14			
	ڦْرْڤَ مَىْ (ڦٍ.مَرْسْ.ڭٍ سْرِرَسَرِ)		
	ڦٍمَرْسْڭٍ 8%		
	ڦْرْڤَ مَىْ (ڦٍمَرْسْڭٍ رِرَسَرِىْسْ)		

ހ - 7

ދަނޑުވެގެން ބަލި ދައްކާ ފަރާތް

ދ ދަނޑުވެގެން ކައްކަން ފުރުން ތަކެއް ހަދަން ފެށުމުގެ ކުރިން ތަކެއް ކަންކަން ކުރަން ޖެހޭނެ ކަންކަމާ ގުޅޭ ކަންކަން ކަނޑައަޅާ ތަކެއް ކުރަންވާނެ.

1. ހަނދާންކުރަން ތަކެއް ހަދަން ފެށުމުގެ 2 ދަތ ދުވަސް

ތަފްސީލް

- ކައްކާ ފަރާތުން ކަނޑައަޅާ ތަކެއް ހަދަމުންދާ ގޮތް، ކައްކާ ފަރާތުގެ ދާއިރާ، ކައްކާ ފަރާތުގެ ދިރިއުޅުން ވިހި ފަސް، ދަނޑު ބަލަށް ދިނުމުގެ ކުރިން **2 ދުވަސް** ކުރިން ކައްކާ ފަރާތަށް ދަންނަވާ.
- ދަނޑު ދުވަހަށް ތަކެއް ކަނޑައަޅާ، ތަކެއް ދަނޑަށް ގެންނަ ގޮތް، ތަކެއް ދަނޑަށް ގެންނަ (ވަނ) ތަކެއް ދަނޑަށް. ތަކެއް ތަކެއް ތަކެއް ކަނޑައަޅާ ކައްކާ ފަރާތުން ކައްކާ ފަރާތަށް ތަކެއް ކަނޑައަޅާ ތަކެއް ކުރަންވާނެ.
- ތަކެއް ކައްކާ ފަރާތުގެ ކައްކާ ފަރާތުގެ ދަނޑު ތަކެއް ކުރަންވާ ގޮތް، ކައްކާ ފަރާތުގެ ދަނޑު ތަކެއް ކުރަންވާ ގޮތް ކަނޑައަޅާ ތަކެއް ކުރަންވާނެ.

ދަނޑު ދިގުމިން

- ދަނޑު ތަކެއް 11 ފުޓް ކައްކާ ފަރާތުގެ ކުރިން ކަނޑައަޅާ ތަކެއް ކުރަންވާނެ.
- ތަކެއް ކައްކާ ފަރާތުގެ ތަކެއް ކަނޑައަޅާ ތަކެއް ކުރަންވާ ގޮތް ކަނޑައަޅާ ތަކެއް ކުރަންވާ **8 ފުޓް** ކައްކާ ފަރާތުގެ ކުރިން ކަނޑައަޅާ ތަކެއް ކުރަންވާނެ.
- ދަނޑު ތަކެއް ކައްކާ ފަރާތުގެ 3 ފުޓް ތަކެއް ކައްކާ ފަރާތުގެ ކުރިން ކަނޑައަޅާ ތަކެއް ކުރަންވާނެ. ތަކެއް ދަނޑު ދުވަހަށް ދަނޑު ތަކެއް ކުރަންވާ ގޮތް ކަނޑައަޅާ ތަކެއް ކުރަންވާ 4 ފުޓް ކައްކާ ފަރާތުގެ ކުރިން ކަނޑައަޅާ ތަކެއް ކުރަންވާނެ.
- ދަނޑު ތަކެއް ކައްކާ ފަރާތުގެ ކައްކާ ފަރާތުގެ ދަނޑު ތަކެއް ކުރަންވާ ގޮތް ކަނޑައަޅާ ތަކެއް ކުރަންވާނެ.

ކައްކާ ފަރާތުގެ ކައްކާ ފަރާތުގެ

- ކައްކާ ދަނޑު ދުވަހަށް ކައްކާ ފަރާތުގެ ކައްކާ ފަރާތުގެ ކައްކާ ފަރާތުގެ

ހިއްކުންތަކާ ގުޅޭ ކަންކަން

- ހިއްކުންތަކުގެ ކުލަ ބަދަލުކުރެވޭ ގޮތް ބަލާ.
- ހިއްކުންތަކުގެ 2*3 ތަކުގައި ދިއުނީ ފަރާތުގެ ކަންތައް ކަށަވަރުކުރާ. ތަނަ ފުރިގެ ކައިރީ 1.5*2 ގެ ހިއްކުންތަކެއް ބަހައްޓާ.
- ދަތުރު ކުރާ ދުވަސްތަކުގައި ތަ ދިމާވާ ގޮތަށް ތަނަށް ދާ.
- ފަތުރުވެރިކަމާ ގުޅޭ ތަކެއް 03 ގެ ކުރިން ކަ ފުރިހަމަ ހުރިކަން ބަލާ.
- ފުރިހަމަ ކުރަންޖެހޭ ކަންތައް (ފުރިހަމަ ހުންނަ ތަކެއްގެ) ތަކެއްގެ ލިސްޓެއް ހެދުމަށް ކުރިން، ތަކެއްގެ ލިސްޓު ބެލެހެއްޓުމަށް ފަހު 1*2 ތަކުގައި ދަތުރުގައި ހުންނަ 10 ތަކެއްގެ ކުރިން ލިޔެ ބަލާ (ލިސްޓު) ތަނަށް ދާ ފަހުން ލިސްޓު ތަކުގެ ތެރެއިން ތަކެއް ނެގުމަށް (ތަކެއް ނެގުމުގެ ކުރިން) ދަތުރުގައި ހުންނަ ތަކެއް ތަކެއް ނެގުމަށް ބޭނުންކުރާ.
- ލިޔެފައި ހުންނަ ތަކެއްގެ 3 ގެ ކުރިން ބަލާ، 4 ތަކެއް ފުރިގެ ކުރިން ތަނަށް ދާ، ތަނުގައި ހުންނަ ތަކެއް ބަދަލުކުރާ.
- ލިޔުންތަކުގައި ކަންކަން ކަށަވަރުކުރާ. ތަނަ ދާ ކަމަށް ކަށަވަރުކުރާ.
- ފަތުރުވެރިކަމާ ގުޅޭ ކަންކަން ކަށަވަރުކުރާ.

ދާދި ބޭނުންކުރާ ތަކެތި

- ދާދި ބޭނުންކުރާ ތަކެތި ހުންނަ ބޭނުންކުރާ ތަނަ ފާހަގަ ކުރާ، ތަނަށް ދާ ކުރިން ބަލާ. ތަ ދާ ތަނުގައި ހުންނަ ތަކެތި ބަދަލުކުރާ.
- ތަކެތި ބަލާ ހުންނަ ތަނުގައި ބޭނުންކުރާ ތަކެތި ތަނަށް ދާ ކުރިން ބަލާ. ތަނަ ދާ ކަމަށް ކަށަވަރުކުރާ. ތަނަ ދާ ފަހު ތަނުގައި ބަލާ ހުންނަ ތަކެތި ތަނަށް ދާ ކުރިން ބަލާ. ތަ ދާ ތަނުގައި ހުންނަ ތަކެތި ތަނަށް ދާ ކުރިން ބަލާ.
- ދާދި ބޭނުންކުރާ ތަކެތި ހުންނަ ތަނަށް ދާ ކުރިން ބަލާ. ތަ ދާ ތަނުގައި ހުންނަ ތަކެތި ތަނަށް ދާ ކުރިން ބަލާ. ތަ ދާ ތަނުގައި ހުންނަ ތަކެތި ތަނަށް ދާ ކުރިން ބަލާ. ތަ ދާ ތަނުގައި ހުންނަ ތަކެތި ތަނަށް ދާ ކުރިން ބަލާ.
- ދާދި ބޭނުންކުރާ ތަކެތި ހުންނަ ތަނަށް ދާ ކުރިން ބަލާ. ތަ ދާ ތަނުގައި ހުންނަ ތަކެތި ތަނަށް ދާ ކުރިން ބަލާ. ތަ ދާ ތަނުގައި ހުންނަ ތަކެތި ތަނަށް ދާ ކުރިން ބަލާ. ތަ ދާ ތަނުގައި ހުންނަ ތަކެތި ތަނަށް ދާ ކުރިން ބަލާ.
- ދާދި ބޭނުންކުރާ ތަކެތި ހުންނަ ތަނަށް ދާ ކުރިން ބަލާ. ތަ ދާ ތަނުގައި ހުންނަ ތަކެތި ތަނަށް ދާ ކުރިން ބަލާ. ތަ ދާ ތަނުގައި ހުންނަ ތަކެތި ތަނަށް ދާ ކުރިން ބަލާ. ތަ ދާ ތަނުގައި ހުންނަ ތަކެތި ތަނަށް ދާ ކުރިން ބަލާ.
- ދާދި ބޭނުންކުރާ ތަކެތި ހުންނަ ތަނަށް ދާ ކުރިން ބަލާ. ތަ ދާ ތަނުގައި ހުންނަ ތަކެތި ތަނަށް ދާ ކުރިން ބަލާ. ތަ ދާ ތަނުގައި ހުންނަ ތަކެތި ތަނަށް ދާ ކުރިން ބަލާ. ތަ ދާ ތަނުގައި ހުންނަ ތަކެތި ތަނަށް ދާ ކުރިން ބަލާ.
- ދާދި ބޭނުންކުރާ ތަކެތި ހުންނަ ތަނަށް ދާ ކުރިން ބަލާ. ތަ ދާ ތަނުގައި ހުންނަ ތަކެތި ތަނަށް ދާ ކުރިން ބަލާ. ތަ ދާ ތަނުގައި ހުންނަ ތަކެތި ތަނަށް ދާ ކުރިން ބަލާ. ތަ ދާ ތަނުގައި ހުންނަ ތަކެތި ތަނަށް ދާ ކުރިން ބަލާ.

ﻫﺮﻭﺮﺗﺮﻭﺗﺮﺗﺮ ﻫﺮﻣﺮ ﺮﻮﻫﻮﺗﺮﺩ

- ﻫﺮﺩﺴﺪﻩ ﻫﻮﻣﻮﺗﺮﺩﻩﺮ ﻭﻮﺗﺮﺩ ﻫﺴﻪﺪﺗﺮﺗﺮ ﻫﺮﻩﺪﺪﻩﺮﺩﺮﺗﺮﺗﺮ ﺮﻩﺮﻩﺮﻮﻣﺮﺗﺮﺗﺮﺗﺮ، ﻏﺮﻩ-ﻭﺮﻣﺮ ﻩﺮﺗﺮﻣﻩ-ﻫﺮﺴﻪﺗﺮ ﺮﻮﻫﻮﺗﺮﺩﻩ ﻩﺮﺮﺩﻫﺮﺗﺮﻭﺮﺮ، ﺗﺗﺪﺮﺩ ﺩﺮﺮﻩﺮﻭﺮﺗﺮ ﻩﺮﺮﺗﺮﺗﺮ ﺮﺮﺮﺩﻩﺮﻭﺮﺮﺩ ﻭﺗﺮﻭﺮﺪﺮ ﻫﺮﻭﺮﻭﺗﺮﺗﺮ.
- ﺩﺗﺪﺮ، ﺗﺗﺮﺗﺮ، ﻫﺮﻣﺮ ﻫﺮﺮﺩﺮ ﺳﻪﻭﺮﺗﺮ ﻫﻮﻣﻮﺗﺮﺩﻩﺮ، ﻫﺮﻭﺮ ﺩﺩ.ﻭ (UV) ﻫﺮﻣﺮﻫﻮﺗﺮﺗﺮ ﻫﺮﻩﺪﺪﻩﺮﺩﺮﺗﺮﺗﺮ، ﺗﺗﺪﺮ ﺩﺮﺮﻩﺮﻭﺮﺗﺮ ﻩﺮﺮﺗﺮﺗﺮ ﺩﺪﺮ ﻭﺮﺮﺗﺮﺗﺮﺩﺮ ﺩﻫﺮﻭﺮﺗﺮﺗﺮ 2 ﺮﺗﺮﺗﺮ ﻫﺮﺗﺮﻭﺮﺗﺮﺗﺮ.
- ﺗﺗﺮﺗﺮﺗﺮﺗﺮﺗﺮ ﺮﺮﺮﺩﺮ، ﻩﺮﺴﺪﺪﺮ ﻫﻮﻣﻮﺗﺮﺩﻩﺮ ﻫﻮﻣﻮﺗﺮﺩﻩﺮﺗﺮ ﺗﺮﻭﻫﻮ ﻩﺮﺮﺗﺮﻫﺮﻭﺮﺗﺮﺗﺮ (SS) ﺗﺮﻭﻫﻮ ﻩﺮﺮﺗﺮﻫﺮﻭﺮﺗﺮﺗﺮ ﻫﻮﻩﺮﻩﺮﻭﺮﺗﺮ ﻫﺮﻩﺮﻩﺮﻭﺮﺗﺮ ﻫﺮﻩﺮﻩﺮﻭﺮﺗﺮ. ﻫﺮﻣﺮ ﻩﺮﻩﺪﺴﺪ ﺮﻩﺮﻩﺮﻭﺮﺗﺮ ﺮﺮﺮﺩﻩﺮﻭﺮﺗﺮ ﺗﺗﺪﺮ ﺗﺮﺗﺮﻭﻫﻮ ﺗﺗﺮﺗﺮ ﺮﺮﺮﺩﻩﺮﻭﺮﺗﺮ ﺮﺮﺮﺩﻩﺮﻭﺮﺗﺮ ﺗﺗﺪﺮ ﺮﺮﺮﺩﻩﺮﻭﺮﺗﺮ ﻫﺮﻩﺪﺪﻩﺮﺩﺮﺗﺮﺗﺮ.
- ﻭﺮﺮﺗﺮﺗﺮ ﺗﺮﺗﺮ ﺗﺮﻭﺮﺗﺮﺗﺮﺗﺮ ﺩﺮﺮ ﺮﻭﺮﺗﺮ ﺮﺮﺮﺩﻩﺮﻭﺮﺗﺮﺗﺮ ﻫﺮﻩﺮﻩﺮﻭﺮﺗﺮ.

ﻫﺗﺮ ﺮﻭﺮ ﺮﺮﺮﺩﺮﺗﺮ:

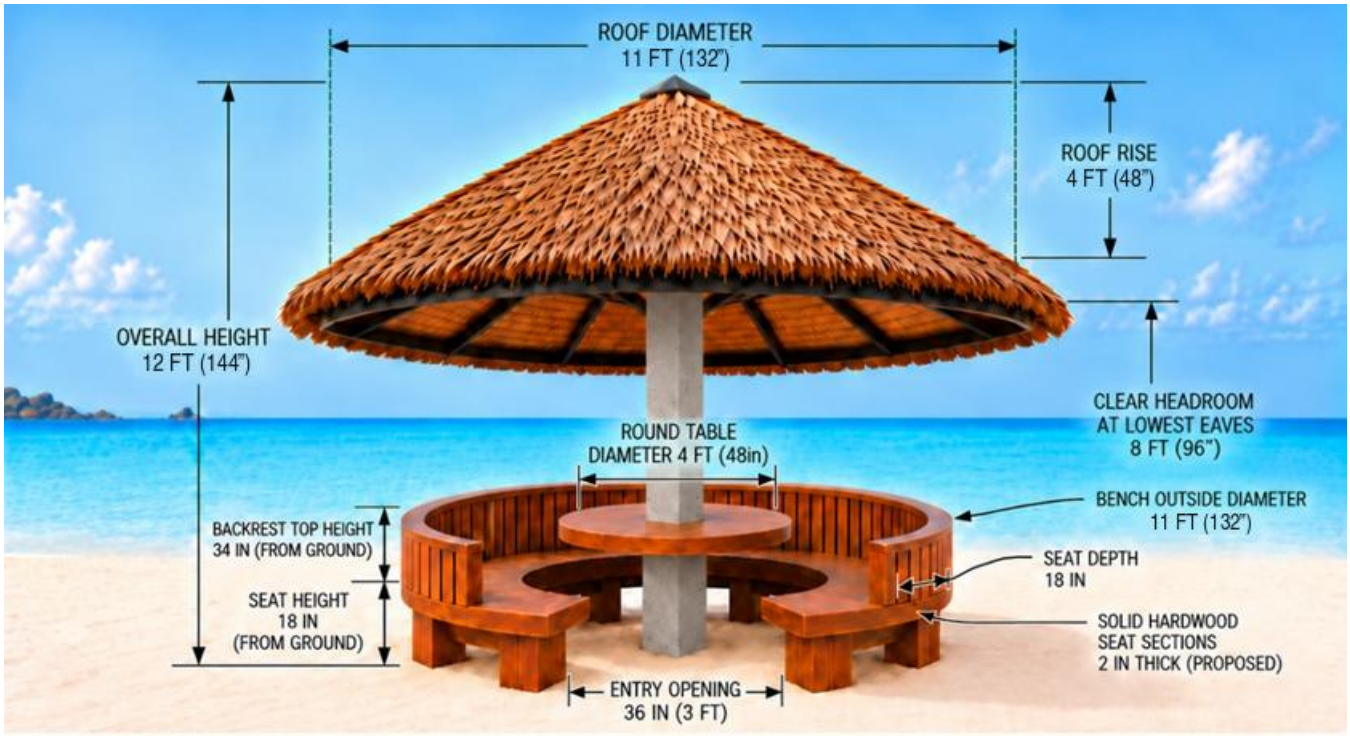

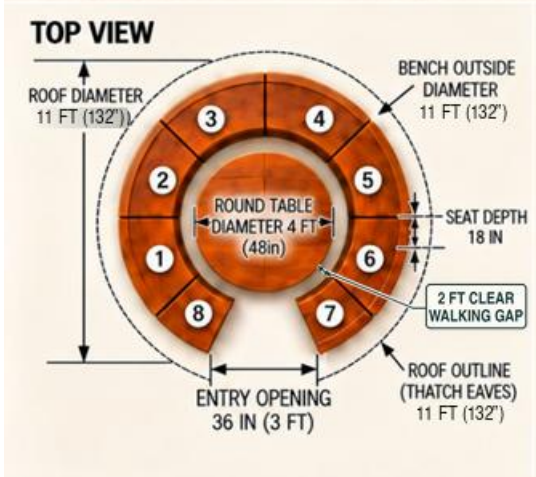

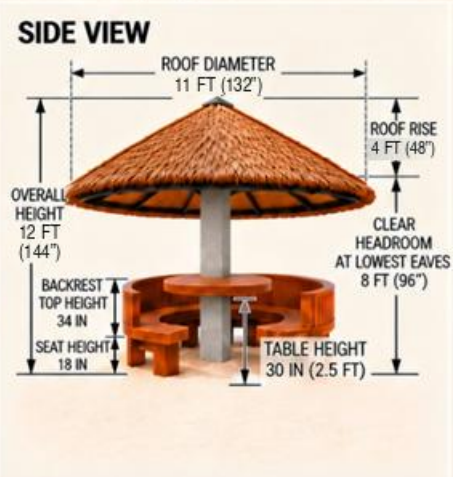

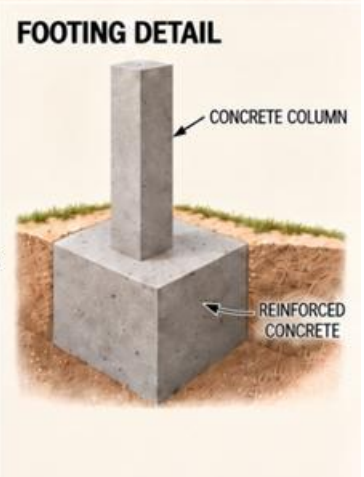

2. ﷺ ﷺ ﷺ ﷺ

ﷺ ﷺ ﷺ:



ﷺ:

- ﷺ ﷺ ﷺ ﷺ ﷺ ﷺ ﷺ ﷺ ﷺ ﷺ

34 ﷺ ﷺ ﷺ

3. ﷺ ﷺ ﷺ

- ﷺ ﷺ ﷺ ﷺ ﷺ ﷺ ﷺ ﷺ ﷺ.

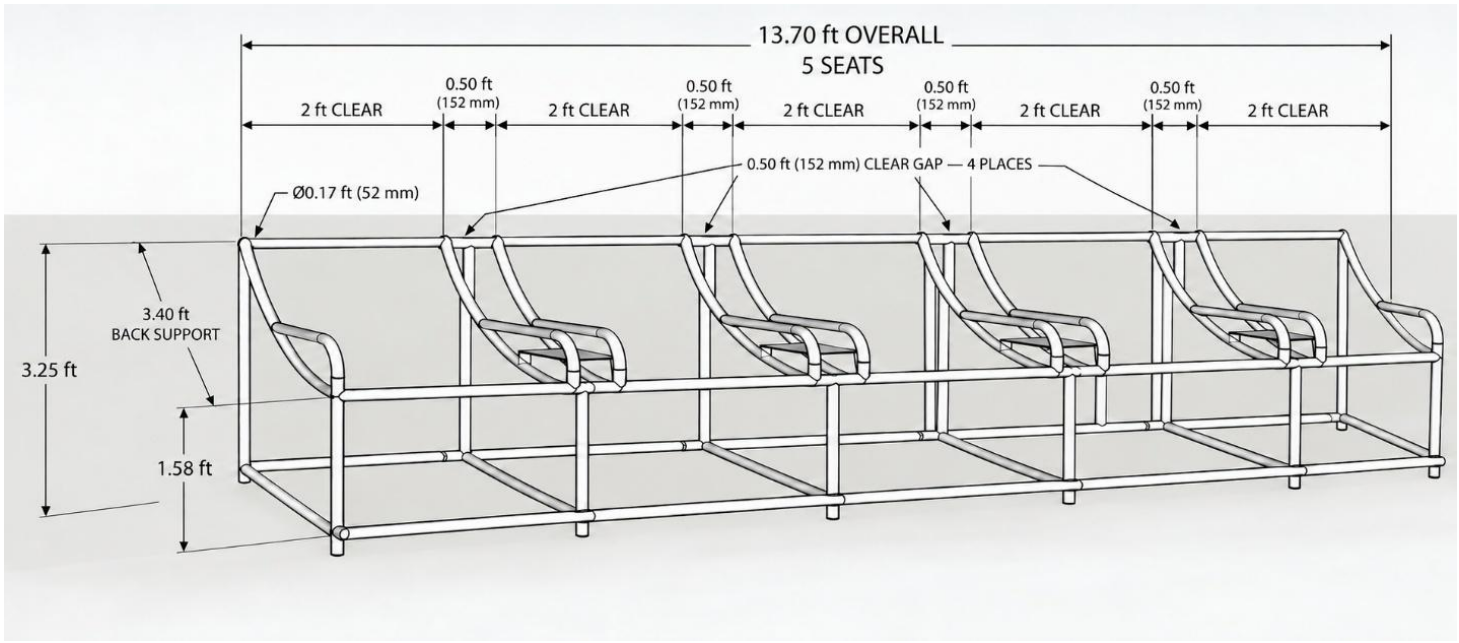

ﷺ

- 5 ﷺ 2 ﷺ ﷺ ﷺ.
- ﷺ ﷺ 1 GI ﷺ ﷺ ﷺ ﷺ.
- ﷺ ﷺ ﷺ ﷺ ﷺ ﷺ ﷺ.
- ﷺ ﷺ ﷺ ﷺ ﷺ ﷺ ﷺ ﷺ.
- ﷺ ﷺ ﷺ 2 ﷺ ﷺ ﷺ ﷺ ﷺ. ﷺ ﷺ ﷺ ﷺ ﷺ ﷺ ﷺ ﷺ ﷺ ﷺ

4. ތުލުގެ ފެދިގެ ހުށަހެޅުން

ތަފްސީލު

- ތުލުގެ ފެދިގެ 5 ފެދިގެ ހަދާފައި ތުލުގައި ތިބޭ ދަތުރުވެރިންނަށް ފެދިގެ ހަދާ ތަނަވަސް ކަމެއް ހަދައި ދިނުން.
- ފެދިގެ ބަނދަރުގައި ކުރިއަށް 1 ދުވަހުގެ GI ތަކެއް ހުންނަންވާނެ.
- ފެދިގެ ހަދާ ތަނުގައި ކަނޑުގެ ދިގުމިން ކުރިއަށް ދަނޑުވެ ދާ ހިސާބުގައި ހުންނަންވާނެ.
- ފެދިގެ ހަދާ ތަނުގައި 2·5-4 ދިގުމިނުގެ ތަކެއް Nylon mesh net knontless 1·5 inch ގެ ފާ ބޭނުންކުރަންވާނެ.
- ފެދިގެ ހަދާ ތަނުގައި 12-16 ދިގުމިނުގެ ބަނދަރު ބަހައްޓަންވާނެ.
- ތުލުގެ ފެދިގެ ހަދާ ތަނުގައި ބޭނުންކުރާ ދަނޑި 450 ދިގުމިނުގެ ކަމަށްވާނެ.

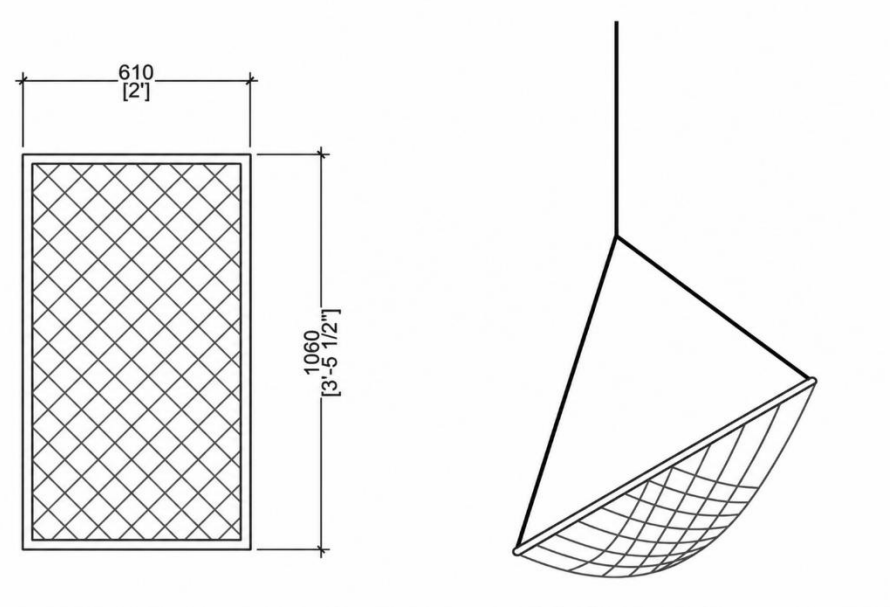

5.ހުށަހެޅި ڊިޒައިނުގެ

ތަފްޞީލު

ކަނޑުމަތީގައި ކަނޑަށް ދިއުމަށް ސަތަރަމަދުގައި، ދިގު ފަރާތުގެ ކުރިމަގުގައި ހުށަހެޅި ތަނުގެ ތަފްޞީލު ތިރީގައި ދެކެވޭ. ކޮޅުގައި "ކުޑަދިރި ކޯރު" ލިޔުމުގެ ތެރެއިން ތަނުގެ ދިގުމިން ދަތުރުކުރެވޭ ގޮތް ދައްކާފައިވާ.

ކުރެވޭ ވަޒަންތައް

- ކޮޅުގެ ހުންނަންވާ ބަރުދަނާ ދިގުމިން 4 ފޫޓް.
- ކޮޅުގެ ފުރާ ދުވަސްތަކުގައި ކަނޑުގެ ފަސްދަނޑިން ކޮންމެ ފަރާތަކުން ހުންނަންވާ ދިގުމިން 5 ފޫޓް.
- ކޮޅު ބަހައްޓާ ސަތަރަމަދުގައި ކަނޑަށް ދިއުމަށް ލިބޭ ދަތުރުގެ ދިގުމިން 3 ފޫޓް.
- ކޮޅު ހަދާ ދަނޑިގެ ބާރު 2*2 ސެންޓިމީޓަރ ދަށްވުރެ ގިނަ ކަމަށް ބެލެވޭ. ބަލައި ފުރިހަމަ ކުރަންވާ ކަންކަން ބަލައިގަނެ ދަށުން ހުށަހަޅާ ފޯމު ފުރިހަމަ ކުރަންވާ.

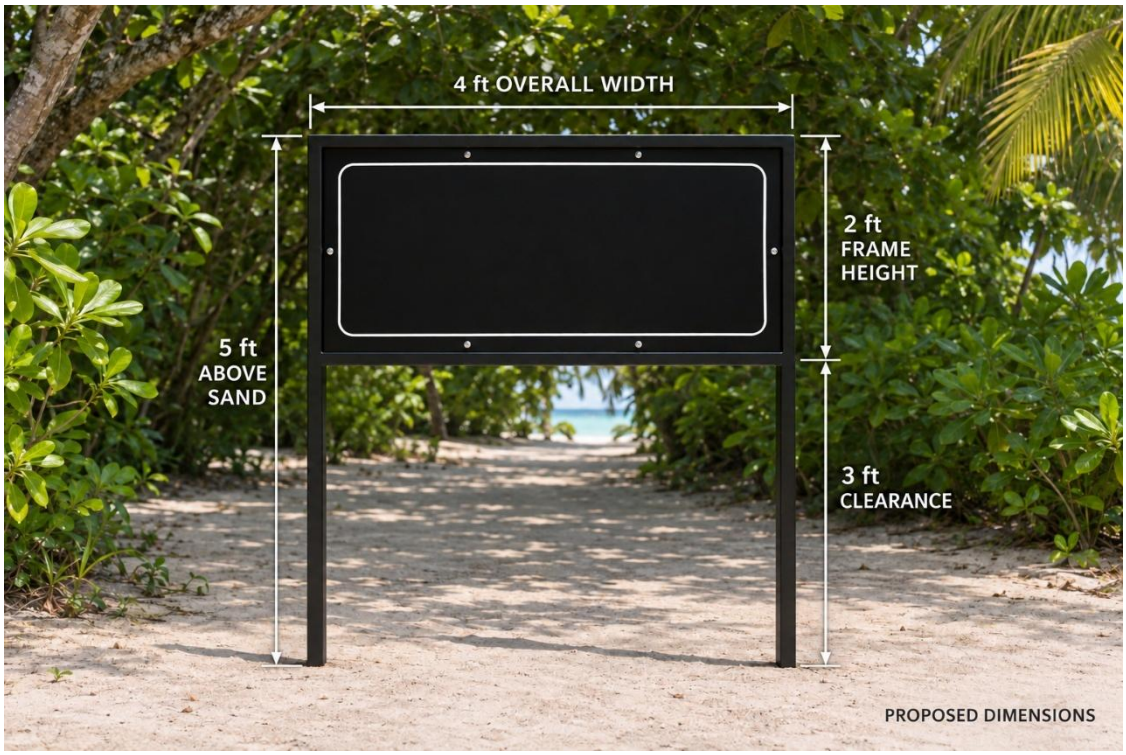

38 ﷺ ﷺ ﷺ

ئاساسىي قۇرۇلۇشقا تەۋسىيە

- 04 ئۈنۈم قەسىدە (ئۆزىمۇسەرەڭ)

دەڭ ئۇ ئاپتۇرۇشى:

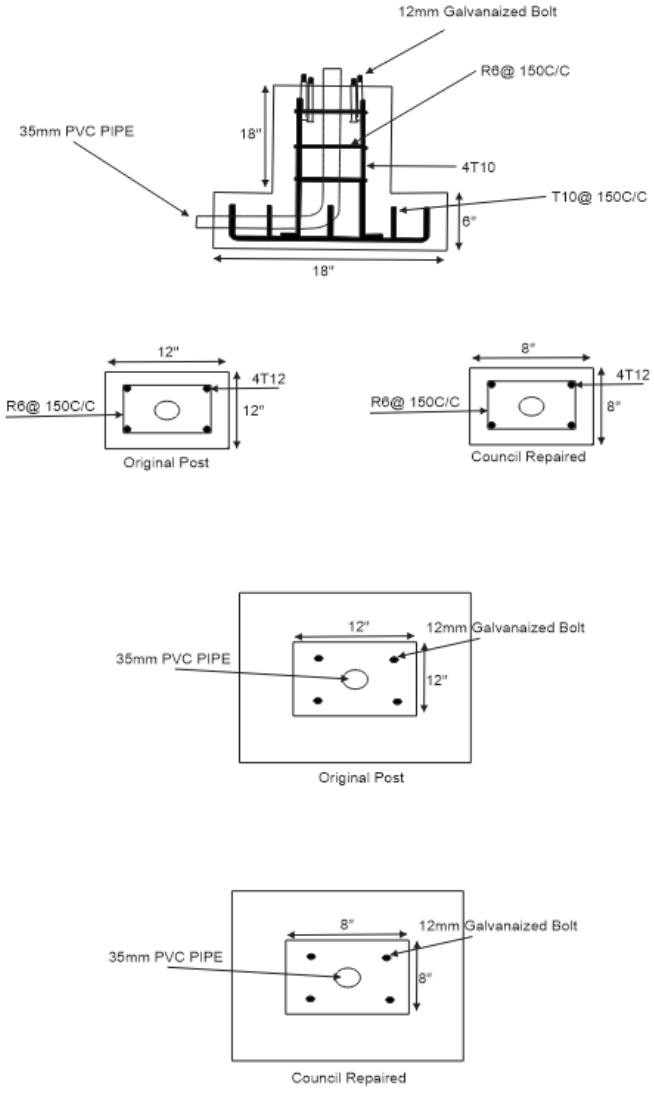

ھٖڪْ ٹَمِرَّ ٹَمْرُسْ:

Top View



First-person View

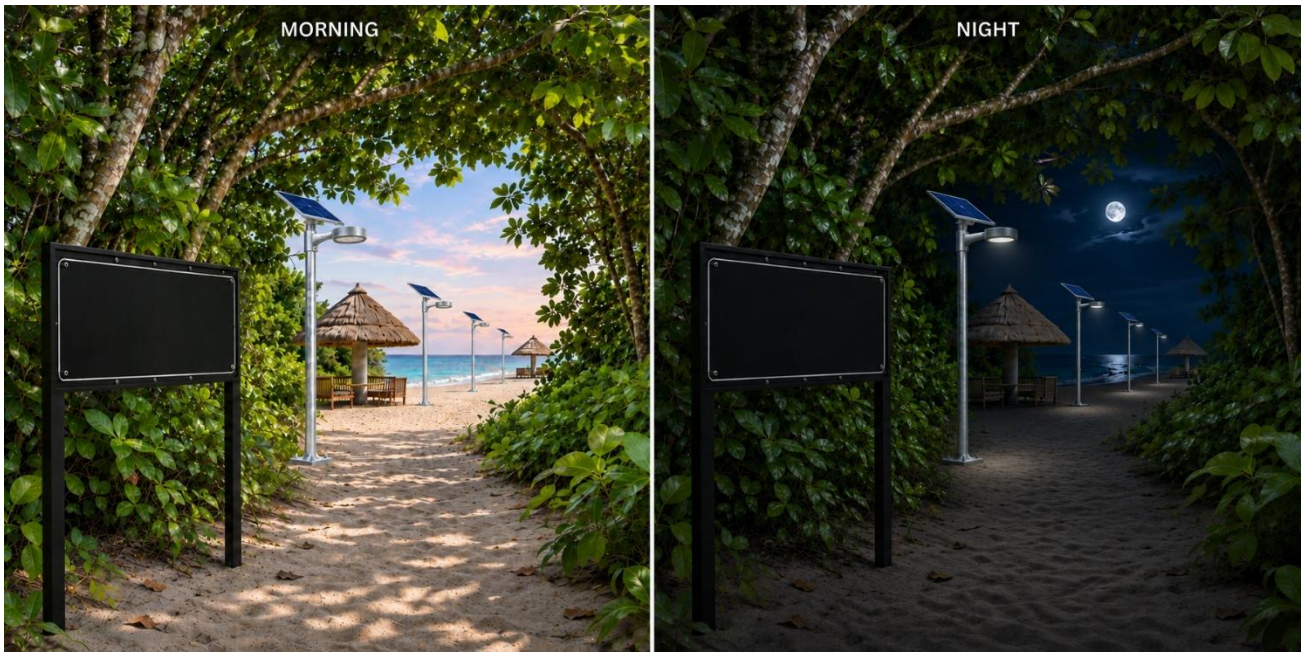

(IUL)259/2026/99
ﷺ ﷺ ﷺ

(IUL)259/2026/99 ﷺ ﷺ ﷺ

(IUL)259/2026/99 ﷺ ﷺ ﷺ