بسم الله الرحمن الرحيم

ދެކުނު ހުވަދޫ ދަތުރުފަރާތް ކައުންސިލްގެ ލިޔުންތެރިކަން

Secretariat of the South Huvadhu Atoll Hoan'dedhdhoo Council

ހޯއަދޫ، ދިވެހިރާއްޖެ

Hoandedhdhoo, Republic of Maldives

ފެނިއްދޫ ބަނދަރުގައި ބަނދަރު ފީ ދައްކާ ގޮތާ ގުޅޭ ގަވާއިދު

1. ފީ ދައްކަންޖެހޭ ބަނދަރުގެ ބައިތަކާއި ފީ ދައްކަންޖެހޭ ގޮތް

1.1. ބަނދަރުދަނޑިއަށް ވަދެ ނުކުންނަ 25ޓަނުގެ ގަދަ ބޯޓުތަކަށް ފީ ދައްކަންވާނެ.

1.2. ބަނދަރުގެ ފަރާތް ތަކުގެ 4" ގެ ފުށުގައި ގަދަ ކުރުމަށް. ދުވަހަކު ގަދަ ކުރުމަށް ބޭނުންކުރާ ބަނދަރުގެ ބައި ފަހަނައަޅާ ފަރާތް ތަކުގެ ފުށުގައި ހިނގާ 6" ގެ ފަރާތް ތަކަށް ބަދަލުގައި ފަހަނައަޅާ ފަރާތް ތަކުގެ ފުށުގައި 9ފޫޓުގެ ދުރުގައި ފަހަނައަޅާ ބަނދަރުގެ ބައި ބަދަލުކުރަންވާނެ. ބަނދަރުގެ ބައި ބަދަލުކުރާ ގޮތް ބަނދަރު ކަމުގެ ފަރާތުން ކަށަވަރުކުރަންވާނެ.

1.3. ފީ ދައްކަންޖެހޭ ބޯޓުތަކުގެ ލިސްޓެއް ބަނދަރުގައި ބެހެއްޓުން.

1.4. ބަނދަރުދަނޑިއަށް ވަދެ ނުކުންނަ ބޯޓުތަކުގެ ގަދަ ބަދަލުކުރާ ގޮތް ބަނދަރުގައި ބެހެއްޓުން. ދިގު ގަދަ ބޯޓު ގަދަ ކުރާ ގޮތް 1.2 ގައި ބަޔާންކުރާ ގޮތަށް ކުރަންވާނެ.

2. ބޯޓުގެ ދިގުމިން ބަލައި ފީ ދައްކަންޖެހޭ ގޮތް

2.1. ބަނދަރުދަނޑިއަށް ވަދެ ނުކުންނަ ބޯޓުގެ ދިގުމިން ބަލައި ފީ ގަދަ ކުރާ ގޮތް ބަނދަރު ކަމުގެ ފަރާތުން ކަށަވަރުކުރަންވާނެ. ފީ ދައްކަންޖެހޭ ގޮތް ބަނދަރުގައި ބެހެއްޓުން. ދިގު ގަދަ ބޯޓު ގަދަ ކުރާ ގޮތް ބަނދަރު ކަމުގެ ފަރާތުން ކަށަވަރުކުރާ ގޮތަށް ބަދަލުގައި ބޯޓުގެ ދިގުމިން ބަލައި ފީ ގަދަ ކުރާ ގޮތް ބަދަލުކުރުމަށ

4. ގެންނަ ގޮތް.

4.1. ކުރިން ކޮށްފައި ހުންނަ ކަންތައް ހިނގަމުންދާ ގޮތަށް ބަލާ ކަމަށް ކައުންސިލް ގެ ދަށުން ދެވޭ 10 ދަސް ދުވަހުގެ 10:40 ގަސް ފާހަގަ ތަކެއް ހުށަހެޅުމަށް ދަތުރުވާ.

4.2. ކުރިން ކޮށްފައި ހުންނަ ކަންތައް ބަލާ ކަމަށް ކައުންސިލް ގެ ދަށުން ކުރިއަށް ގެންދާ ކަންތައް ހިނގަމުންދާ ގޮތާ ގުޅޭ ރިޕޯޓެއް ހުށަހެޅުމަށް ކައުންސިލް ގެ ދަށުން ކުރިއަށް ގެންދާ ކަންތައް ހިނގަމުންދާ ގޮތާ ގުޅޭ ރިޕޯޓެއް ހުށަހެޅުމަށް ދަތުރުވާ.

4.3. ކައުންސިލް ގެ ދަށުން ކުރިއަށް ގެންދާ ކަންތައް ހިނގަމުންދާ ގޮތާ ގުޅޭ ރިޕޯޓެއް ހުށަހެޅުމަށް ދަތުރުވާ.

4.4. ކައުންސިލް ގެ ދަށުން ކުރިއަށް ގެންދާ ކަންތައް ހިނގަމުންދާ ގޮތާ ގުޅޭ ރިޕޯޓެއް ހުށަހެޅުމަށް ދަތުރުވާ.

4.5. ކައުންސިލް ގެ ދަށުން ކުރިއަށް ގެންދާ ކަންތައް ހިނގަމުންދާ ގޮތާ ގުޅޭ ރިޕޯޓެއް ހުށަހެޅުމަށް ދަތުރުވާ. ކައުންސިލް ގެ ދަށުން ކުރިއަށް ގެންދާ ކަންތައް ހިނގަމުންދާ ގޮތާ ގުޅޭ ރިޕޯޓެއް ހުށަހެޅުމަށް ދަތުރުވާ. ކައުންސިލް ގެ ދަށުން ކުރިއަށް ގެންދާ ކަންތައް ހިނގަމުންދާ ގޮތާ ގުޅޭ ރިޕޯޓެއް ހުށަހެޅުމަށް ދަތުރުވާ.

4.6. ކައުންސިލް ގެ ދަށުން ކުރިއަށް ގެންދާ ކަންތައް ހިނގަމުންދާ ގޮތާ ގުޅޭ ރިޕޯޓެއް ހުށަހެޅުމަށް ދަތުރުވާ. ކައުންސިލް / ކޮމިޓީ ގެ ކަންތައް ހިނގަމުންދާ ގޮތާ ގުޅޭ ރިޕޯޓެއް ހުށަހެޅުމަށް ދަތުރުވާ. ކައުންސިލް / ކޮމިޓީ ގެ ކަންތައް ހިނގަމުންދާ ގޮތާ ގުޅޭ ރިޕޯޓެއް ހުށަހެޅުމަށް ދަތުރުވާ. (ކުރިން ކަނޑައެޅި ގަޑަށް)

4.7. ކައުންސިލް ގެ ދަށުން ކުރިއަށް ގެންދާ ކަންތައް ހިނގަމުންދާ ގޮތާ ގުޅޭ ރިޕޯޓެއް ހުށަހެޅުމަށް ދަތުރުވާ. ކައުންސިލް ގެ ދަށުން ކުރިއަށް ގެންދާ ކަންތައް ހިނގަމުންދާ ގޮތާ ގުޅޭ ރިޕޯޓެއް ހުށަހެޅުމަށް ދަތުރުވާ. ކައުންސިލް ގެ ދަށުން ކުރިއަށް ގެންދާ ކަންތައް ހިނގަމުންދާ ގޮތާ ގުޅޭ ރިޕޯޓެއް ހުށަހެޅުމަށް ދަތުރުވާ. (ކުރިން ކަނޑައެޅި ގަޑަށް)

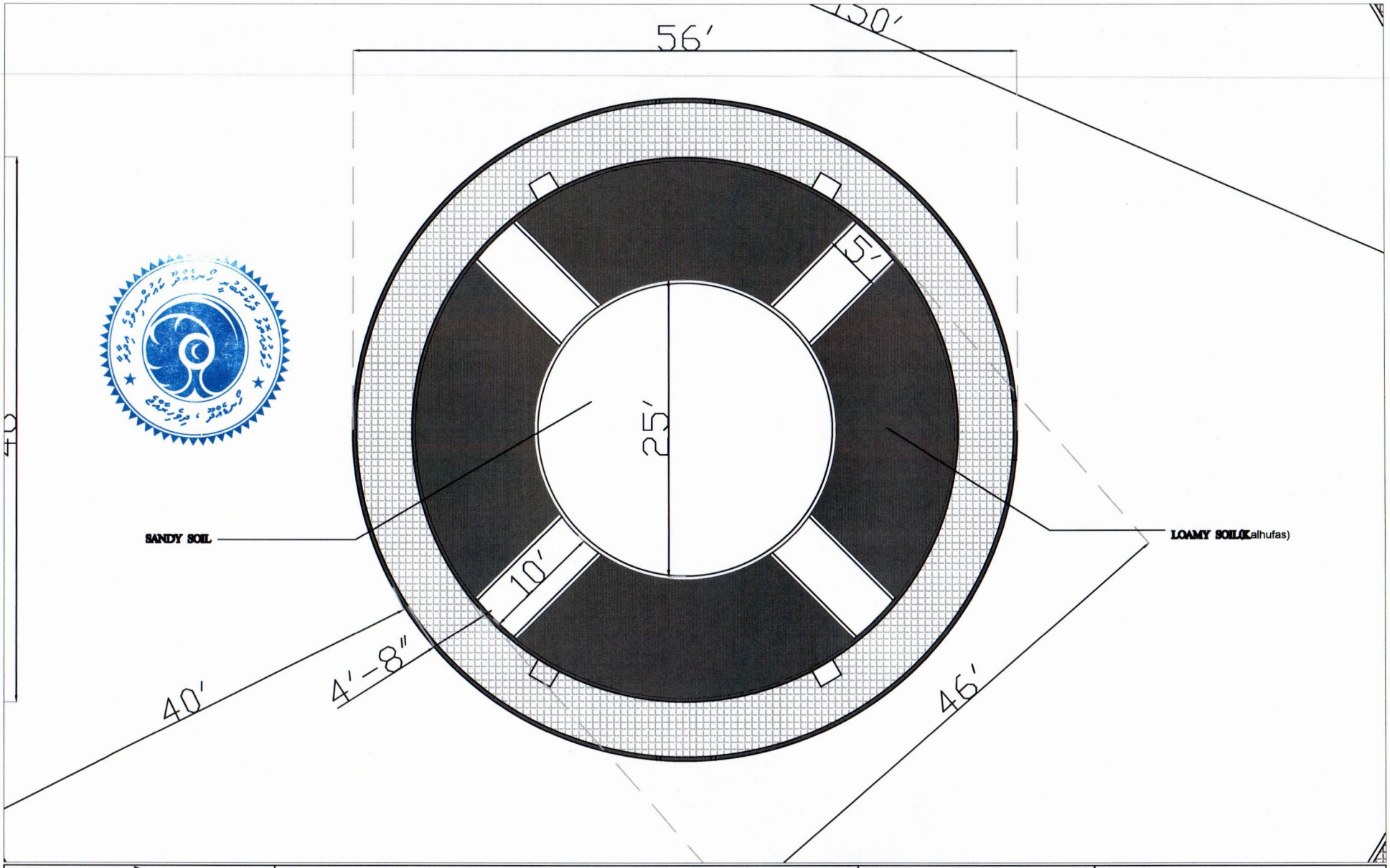
4.8. ކައުންސިލް ގެ ދަށުން ކުރިއަށް ގެންދާ ކަންތައް ހިނގަމުންދާ ގޮތާ ގުޅޭ ރިޕޯޓެއް ހުށަހެޅުމަށް ދަތުރުވާ. ކައުންސިލް ގެ ދަށުން ކުރިއަށް ގެންދާ ކަންތައް ހިނގަމުންދާ ގޮތާ ގުޅޭ ރިޕޯޓެއް ހުށަހެޅުމަށް ދަތުރުވާ. ކައުންސިލް ގެ ދަށުން ކުރިއަށް ގެންދާ ކަންތައް ހިނގަމުންދާ ގޮތާ ގުޅޭ ރިޕޯޓެއް ހުށަހެޅުމަށް ދަތުރުވާ.

4.9. ކުރިން ކައުންސިލް ގެ ދަށުން ކުރިއަށް ގެންދާ ކަންތައް ހިނގަމުންދާ ގޮތާ ގުޅޭ ރިޕޯޓެއް ހުށަހެޅުމަށް ދަތުރުވާ. ކައުންސިލް ގެ ދަށުން ކުރިއަށް ގެންދާ ކަންތައް ހިނގަމުންދާ ގޮތާ ގުޅޭ ރިޕޯޓެއް ހުށަހެޅުމަށް ދަތުރުވާ. ކައުންސިލް ގެ ދަށުން ކުރިއަށް ގެންދާ ކަންތައް ހިނގަމުންދާ ގޮތާ ގުޅޭ ރިޕޯޓެއް ހުށަހެޅުމަށް ދަތުރުވާ. (ވަކިވެދިޔަ ގަޑަށް) 30 ދުވަހުގެ ތެރޭގައި ކައުންސިލް ގެ ދަށުން ކުރިއަށް ގެންދާ ކަންތައް ހިނގަމުންދާ ގޮތާ ގުޅޭ ރިޕޯޓެއް ހުށަހެޅުމަށް ދަތުރުވާ. ކައުންސިލް ގެ ދަށުން ކުރިއަށް ގެންދާ ކަންތައް ހިނގަމުންދާ ގޮތާ ގުޅޭ ރިޕޯޓެއް ހުށަހެޅުމަށް ދަތުރުވާ. ކައުންސިލް ގެ ދަށުން ކުރިއަށް ގެންދާ ކަންތައް ހިނގަމުންދާ ގޮތާ ގުޅޭ ރިޕޯޓެއް ހުށަހެޅުމަށް ދަތުރުވާ.

4.10. ކައުންސިލް ގެ ދަށުން ކުރިއަށް ގެންދާ ކަންތައް ހިނގަމުންދާ ގޮތާ ގުޅޭ ރިޕޯޓެއް ހުށަހެޅުމަށް ދަތުރުވާ. ކައުންސިލް ގެ ދަށުން ކުރިއަށް ގެންދާ ކަންތައް ހިނގަމުންދާ ގޮތާ ގުޅޭ ރިޕޯޓެއް ހުށަހެޅުމަށް ދަތުރުވާ. ކައުންސިލް ގެ ދަށުން ކުރިއަށް ގެންދާ ކަންތައް ހިނގަމުންދާ ގޮތާ ގުޅޭ ރިޕޯޓެއް ހުށަހެޅުމަށް ދަތުރުވާ.

18·11·2026

www.hoandedhdhoo.gov.mv info@hoandedhdhoo.gov.mv 966-0015 684-0015
ދެކުނުހުވadhu ފަލުގެ ކައުންސިލް ސިކުރެޓަރިއެޓް ހޯދެއްދޫ، ދ. ހޯދެއްދޫ 17020



	PROJECT: MONUMENT RING_PHASE 2	DRAWN BY: MN	DRAWING NO: 1 of 1
			SCALE: -
		CHECKED BY: MS	DATE: 18.11.2026