بسم الله الرحمن الرحيم



ދިވެހިރާއްޖެ ޕާޓީ ފެނިވަޅު ތެރެދިސްޓްރިކްޓް ކައުންސިލް

ފާރާ،

ދިވެހިރާއްޖެ.

ހ. ފާހަގަކުރާ ލަދުވެއްޖެ ކަމުގެ ގޮތުން ކައުންސިލް ކޮމިޓީ ގެ ބައްދަލުގައި ކައުންސިލަރ ފާތިމަތު ރަނީ ގެ ކަނޑައެޅުން ކަނޑައެޅުނު ގޮތަށް ކަނޑައެޅުނު ކަންކަން: 198-F/2026/88 (22 ފެބްރުވަރީ 2026) ތާރީޚުގައި ބާއްވާ ދަށްދީ ކަނޑައެޅުނު ގޮތް:

1. ވަގުތީގައި ބަދަލުކުރުން

ހ- ވަގުތީގައި ގަބޫލުކުރާ 290 ވޯޓުގެ ގޮތުގައި 1300 ރުފިޔާ ދުވަހުގެ ދަށުން ހިންގާ ހޯދުންތެރިން.
(ދަށުން ލިޔެފައިވާ، ގަބޫލު ނުކުރާ ފަރާތްތަކާ، ހިންގާ ދުވަސް ގާތްގަނޑަށް ހަމަ ނުވާ، ކުރިން ހިންގާ ވަގުތީ ހޯދުންތެރިން ހިންގާ ދުވަސްތަކުގެ ގޮތުގައި ބަދަލުކުރާ ފަރާތްތަކާ ގުޅިގެން ކަނޑައެޅުނު ގޮތަށް)

ށ- ހިންގާ ދުވަހުގެ ކުރިން ހާޒިރުވާ ވަގުތީ ހޯދުންތެރިން، 2050 ރުފިޔާ ގޮތުގައި ގަބޫލުކުރާ ފަރާތްތަކަށް ދެއްކުމަށް ކަނޑައެޅުނު ގޮތް

ނ- ހިންގާ ދުވަހުގެ ކުރިން ހާޒިރުވާ ވަގުތީ ހޯދުންތެރިން، 1050 ރުފިޔާ ގޮތުގައި ގަބޫލުކުރާ ފަރާތްތަކަށް ދެއްކުމަށް ކަނޑައެޅުނު ގޮތް

ރ- ހިންގާ ދުވަހުގެ ކުރިން ހާޒިރުވާ ވަގުތީ ހޯދުންތެރިން، ކޮންމެ ފަރާތަކަށް ދެއްކުމަށް ކަނޑައެޅުނު ގޮތް ހިންގާ ދުވަހުގެ ކުރިން ހާޒިރުވާ ވަގުތީ ހޯދުންތެރިންގެ ލިސްޓުގެ ކޮޕީ ފަރާތަށް ދިނުމަށް ކަނޑައެޅުނު ގޮތް

ބ- ހިންގާ ދުވަހުގެ ކުރިން ހާޒިރުވާ ވަގުތީ ހޯދުންތެރިން، ކޮންމެ ފަރާތަކަށް ދެއްކުމަށް ކަނޑައެޅުނު ގޮތް

ވ- ފާހަގަ ކުރާ ލަދުވެއްޖެ ކަމުގެ ގޮތުން ކައުންސިލް ކޮމިޓީ ގެ 02 ބައްދަލުގައި ކަނޑައެޅުނު ގޮތަށް ދެއްކުމަށް ކަނޑައެޅުނު ގޮތް. ތާރީޚް ކަނޑައެޅުނު ގޮތަށް ދުވަހުގެ ދަށުން ކައުންސިލް ކޮމިޓީ ގެ ބައްދަލުގައި ކަނޑައެޅުނު ގޮތަށް ދެއްކުމަށް ކަނޑައެޅުނު ގޮތް

ފ- ފާ ކަނޑައެޅުނު ފަރާތްތަކަށް ދެއްކުމަށް ކަނޑައެޅުނު ގޮތް

ދ- ވަގުތީ ގަބޫލުކުރާ ހޯދުންތެރިން ކައުންސިލް ކޮމިޓީ ގެ ބައްދަލަށް ގެންނަ ގޮތް

ތ- ވަގުތީ ގަބޫލުކުރާ ހޯދުންތެރިން، ކައުންސިލް ކޮމިޓީ ގެ ބައްދަލުގައި ބަލައިގަތުމަށް ކަނޑައެޅުނު ގޮތް

ހ- ވަގުތީ ގަބޫލުކުރާ ހޯދުންތެރިން ކައުންސިލް ކޮމިޓީ ގެ ބައްދަލުގައި ބަލައިގަތުމަށް ކަނޑައެޅުނު ގޮތް، ކަނޑައެޅުނު ގޮތަށް ދެއްކުމަށް ކަނޑައެޅުނު ގޮތް. ތާރީޚް ކަނޑައެޅުނު ގޮތަށް ދުވަހުގެ ދަށުން ކައުންސިލް ކޮމިޓީ ގެ ބައްދަލުގައި ކަނޑައެޅުނު ގޮތް، ތާރީޚް ކަނޑައެޅުނު ގޮތަށް ދުވަހުގެ ދަށުން ކައުންސިލް ކޮމިޓީ ގެ ބައްދަލުގައި ކަނޑައެޅުނު ގޮތް

2. ގަސްތުގައި ބަދަލުކުރަންޖެހޭ ގޮތްތައް

ލީޑްސްޓްރިޕް 343x50.8 mm

- ލީޑްސްޓްރިޕް ތަނުގައި 16 ތާށިގެ ފާސްތަކުން ގުޅުވައިދިނުން ކަށަވަރުކުރުމަށް ބަލަންވާނެ ގޮތް ބަޔާންކުރައްވާ.

ފްލެޓް ބާ 200x200 mm

- ފްލެޓް ބާ ތަނުގައި 10mm ގެ 4 ބޯލްޓުގެ ދަތުރުގައި 304.8mm ތާށި ބަހައްޓާ ގޮތް ބަޔާންކުރައްވާ. ބާ ތަނުގައި ފްލެޓް ބާ ގެ ދަތުރުގައި ބިލްޑިންގ ފްރޭމް ގެ 340 ފުންކޮ. ގެ ތެރެއިން ގަނެވޭ ގޮތަށް ބަލަންވާނެ ގޮތް ބަޔާންކުރައްވާ.

ބަރާ 150x150 mm

- ފަށާ ގާތަށް 3000 ގައިގައި ބަލައި ބަރާ ތަނުގައި 10mm ގެ 3 ބޯލްޓުގެ 304.8mm ތާށި ބަހައްޓާ ގޮތް ބަޔާންކުރައްވާ. ބަރާ ތަނުގައި ކަށަވަރުކުރަންޖެހޭ ގޮތް ބަޔާންކުރައްވާ. ކަށަވަރުކުރަންޖެހޭ ގޮތަށް ބަދަލުކުރަންޖެހޭ ގޮތް ބަޔާންކުރައްވާ.

ކާފާ ތަފާތުކުރާ ގޮތަށް ބަދަލުކުރަންޖެހޭ ބާ 200x200 mm

- ބިލްޑިންގ ތަނުގައި ކާފާ ތަފާތުކުރާ ގޮތަށް ބަދަލުކުރަންޖެހޭ ބާ ތަނުގައި 10mm ގެ 4 ބޯލްޓުގެ 304.8mm ތާށި ބަހައްޓާ ގޮތް ބަޔާންކުރައްވާ. ކާފާ ތަފާތުކުރާ ގޮތަށް ބަދަލުކުރަންޖެހޭ ގޮތް ބަޔާންކުރައްވާ.

ބަދަލުކުރަންޖެހޭ ބާ 200x200 mm

- ބަދަލުކުރަންޖެހޭ ބާ ތަނުގައި 10mm ގެ 4 ބޯލްޓުގެ 304.8mm ތާށި ބަހައްޓާ ގޮތް ބަޔާންކުރައްވާ. ބަދަލުކުރަންޖެހޭ ބާ ތަނުގައި ބަދަލުކުރަންޖެހޭ ގޮތް ބަޔާންކުރައްވާ.

ބާރުން

- ބާރުން ކަށަވަރުކުރަންޖެހޭ ބަދަލުކުރަންޖެހޭ 12x6x6 ތާށިގެ ދުލާއި ދުލާ ގުޅުވައިދިނުން ކަށަވަރުކުރަންޖެހޭ ގޮތް ބަޔާންކުރައްވާ. ގާތްގަނޑުން ކަށަވަރުކުރަންޖެހޭ ގޮތް ބަދަލުކުރަންޖެހޭ ގޮތް ބަޔާންކުރައްވާ. (ކަނޑައެޅި)
- ބާރުން ކަށަވަރުކުރާ ގޮތަށް ބާ ތަނުގައި ބާރުން ދިނުމަށް 07 ފުރާސް ބޭނުންކުރާ ގޮތް ބަޔާންކުރައްވާ.
- ގާތްގަނޑުން ބޭނުންކުރާ ގޮތަށް 1 ބޭނުންކުރާ ބާ 5 ބޯލްޓުގެ ދުރުގައި ބާރުން ދިނުމަށް (ހަމަ 1 ގަޑިއިރު)
- ބާރުން ކަށަވަރުކުރާ ގޮތަށް ބަދަލުކުރަންޖެހޭ ބާ ތަނުގައި ބާރުން ދިނުމަށް 1:5 ގެ ބާރުން ދިނުން ބަލައި ގަންނަންވާނެ ގޮތް ބަޔާންކުރައްވާ.

ބޭނުންކުރާ ގޮތް

- ބޭނުންކުރާ ގޮތަށް ބަދަލުކުރަންޖެހޭ ބާ ތަނުގައި ބާރުން ދިނުމަށް 25mm ގެ ބޯލްޓުގެ ދުރުގައި ބާރުން ދިނުމަށް ބަލައި ބާ ތަނުގައި ބަދަލުކުރަންޖެހޭ ބާ ތަނުގައި ބޭނުންކުރާ ގޮތް ބަދަލުކުރަންޖެހޭ ގޮތް ބަޔާންކުރައްވާ.
- ބޭނުންކުރާ ގޮތް ބާރުން ކަށަވަރުކުރަންޖެހޭ ބަދަލުކުރަންޖެހޭ 1:4 ގެ ބާރުން ދިނުމަށް ބަލައި ބާ ތަނުގައި ބޭނުންކުރާ ގޮތް ބަދަލުކުރަންޖެހޭ ގޮތް ބަޔާންކުރައްވާ.

ގާތްގަނޑުން ބަދަލުކުރަންޖެހޭ ގޮތް

- ވަނަ ފަހުން ދެވަނަ 25 ދުވަހުގެ ތެރޭގައި ތިމާގެ ތަކުރުބަ ކުރިއަށް ގެންދާ ގޮތަށް ކުރިއަށް ގެންދާ ކަންތައް ކުރިއަށް ގެންދިއުން.

ކުރިއަށް

- ވަނަ ފަހުން ފަށާ ކަންތައް ފުރިހަމަ ކުރުމަށް ކުރިއަށް ގެންދާ ކަންތައް ކުރިއަށް ގެންދިއުން. ތިމާ ދ. ހ. ގެ ކަންތައް ކުރިއަށް ގެންދާ ގޮތަށް ކުރިއަށް ގެންދިއުން. (ފުރިހަމަ ކުރުމަށް ބޭނުންވާ ގޮތަށް ކަންތައް ކުރިއަށް ގެންދިއުން.)

ކުރިއަށް ގެންދާ ކަންތައް

- ކުރިއަށް ގެންދާ ކަންތައް ތިރީގައި ދެވަނަ ފަހުން ފަށާ ގޮތަށް ކުރިއަށް ގެންދާ ކަންތައް ތިރީގައި ތިމާ ދ. ހ. ގެ ކަންތައް ކުރިއަށް ގެންދާ ގޮތަށް ކުރިއަށް ގެންދާ

1- - ފުރިހަމަކުރުމަށް ބޭނުންކުރާ ގޮތް ފާހަގަ ކުރުމަށް ކުރިއަށް ގެންދާ ލިޔުންތައް ތަފާތު ކުރުމަށް ބޭނުންކުރާ ގޮތް

2- - ވަގުތުގެ ތަނަވަސްކަން ހުއްދަ ދިނުމުގެ ކުރިއަށް ގެންދާ ލިޔުންތައް ބަލާ ބަލައި ހުއްދަ ދިނުން

3- - ކުއްލި ހާދިސާއަކާ ދުވަހުގެ ކުރިން ކުރިއަށް ގެންދާ ލިޔުންތަކާ ދުވަހުގެ ކުރިން ކުރިއަށް ގެންދާ ލިޔުންތަކުގެ ތަފާތު ބަލާ ބަލައި ހުއްދަ ދިނުން

3. ފުރިހަމަކުރުމަށް ބޭނުންކުރާ ގޮތް

1- ލިޔުންތަކުގެ ތަފާތު ފާހަގަ ކުރުމަށް(ބޭނުންކުރާ ގޮތް 1:6 ގެ ދަށުގައި)

2- ކުންކުރެއް ކުރުމަށް ބޭނުންކުރާ ގޮތް، ތަފާތު ކުރުމަށް ބޭނުންކުރާ ގޮތް. ކުންކުރެއް ފާހަގަ ކުރުމަށް ބޭނުންކުރާ ގޮތް 1:2:3 ގެ ދަށުގައި. ކުންކުރެއް ފާހަގަ ކުރުމަށް، ކުންކުރެއް ވަކިކުރުމަށް ބޭނުންކުރާ ގޮތް

3- ފާއިދާ ބޭނުންކުރާ ގޮތް 1 ދުވަހުގައި 5 ފުރާ ދުވަސް ގެންދާ ގޮތް. (ފަހަރަކަށް 1 ފަހަ)

4- ދުވަސްވާ ދުވަހުގެ ތެދުވަން ބޭނުންކުރާ ގޮތް ފާހަގަ. ދުވަސްވަން ބޭނުންކުރާ ގޮތް 1:5 ގެ ދަށުގައި. ދުވަހުގެ ތެދުވަން ބޭނުންކުރާ ގޮތް 1:4 ގެ ދަށުގައި.

5- ބަލަހައްޓަން ބޭނުންކުރާ ގޮތް ދުވަސްވެދާނެ ގޮތް ފާހަގަ ކުރަން ވާނެ. (ކުއްލި ފަދަ ގޮތެއް ބަލަހައްޓަން ބޭނުންކުރާ ގޮތް، ބަލަހައްޓަން ބޭނުންކުރާ ގޮތް ދުވަހުގެ ކުރިން ބަލަހައްޓަން ބޭނުންކުރާ ގޮތް ފާހަގަ ކުރަން ވާނެ.)

6- ކުންކުރެއް ބޭނުންކުރާ ގޮތް 400x350x250mm ގެ ދަށުގައި ބަލަން ވާނެ.

4. ލިޔުންތަކުގެ:

1- ބަލަހައްޓަން ފަރާތްތަކުގެ ނަން ފާހަގަ ކުރުމަށް ބަލަހައްޓަން ބޭނުންކުރާ ގޮތް ދުވަހުގެ ކުރިން

ތަނ ވަގުގެނުމުގެ ފަރާތުން ކުރިއަށް ގެންދާ ކަންތައް ކަންކަމާ ގުޅިގެން ދެ ފަރާތުގެ ދެމެދު ހުރިހާ ގުޅުންތަކެއް ކަނޑައެޅުމަށް ވަކި ކުންފުނިއެއް ނުވަތަ ފަރާތެއް.

5. ވަގުގެނުމުގެ ކުރިން ތަނަށް ބަދަލުތެރިވާ ފަރާތުން ކުރިއަށް ގެންދާ ކަންތައް ހިނގުމުގެ ގޮތުގައި ތަކެތި (ތިމާ ސާފުކުރަން ޖެހޭ ކަންތައް):

1- ތިމާ ސާފުކުރަން ޖެހޭ ކަންތައް ފަށާނީ ގެއަށް ވަކިކުރާ ފަރާތުން ގެ 5 ދުވަހުގެ ކުރިން 06 ފަރާތަކަށް ލިޔުމުން ދެން ކަނޑައެޅޭ ދުވަހުގެ ކުރިން ކަމަށް ހަނދާންކުރުން. ފަރާތަކަށް ލިޔުން ދިނުމުގައި ގެ ކުރަނގަޅު ގޮތަށް ބަލާ ބަލާ ދިނުން. ގެ ވަކިކުރާ ފަރާތުން ގެ 05 ދުވަހުގެ ކުރިން ލިޔުން ދިނުން ކަށަވަރުކުރުން.

2- ގެ ވަކިކުރާ ފަރާތުން ގެ ތެރެއިން ގެންދާ ތަކެތި (ފަރުނީچަރ، ސެޓްކުރެއްވި ކަރުދާހުގައި ލިޔެ ހުށަހަޅާ ތަކެތި، ކާބޯޓް ފަދަ ތަކެތި) ބަދަލުތެރިވާ ފަރާތަށް ލިޔުން ދިނުން.

3- ދެ ފަރާތުގެ ވަކިކުރާ ބަދަލުތެރިވާ ތަނުގެ ސަލާހުން 7 ދުވަހުގެ ތެރޭގައި ތަނަށް ބަދަލުތެރިވާ ފަރާތުން ބަދަލުތެރިވާ ތަނަށް ގެންނަ ކަންތައް ބަދަލުތެރިވާ ފަރާތުން ގެ ތެރެއިން ނެގުން. ގެ ތެރެއިން ތަނަށް ބަދަލުތެރިވާ ފަރާތުން ގެ ތެރެއިން ނެގުމަށް ކުރިން ގެ ތެރެއިން ނެގުމަށް ބޭނުންވާ ކަންތައް ބަދަލުތެރިވާ ފަރާތަށް ދެންނެވުން. ތަނ ބަދަލުތެރިވާ ފަރާތުން ގެ ތެރެއިން ނެގުމަށް ބޭނުންވާ ކަންތައް ގެ ތެރެއިން ނެގުމަށް ކުރި

8. ސަރުވިސް ދިނުމުގެ (ބަދަލުކުރުމުގެ ކުލަދަށް)

1- ބަދަލުކުރުން ފާސްކުރުމުގެ ކުރިން ސަރުވިސް ދިނުމުގެ ގޮތުގައި ކުރިއަށް ގެންދާ ކަންކަމާ ގުޅޭ ތަފާތުތަކާ ބެހޭ ތަފްޞީލު ދިނުމަށް ބޭނުންވާ ކަންކަމެވެ.

2- ސަރުވިސް ދިނުމުގެ ގޮތުގައި ދެއްކުމަށް ބާކީ ހުރި ފައިސާ ހޯދުމަށް ބޭނުންވާ ކަންކަމެވެ.

1- ތިމާގެ ބަދަލުގައި ކަމަށްވާ ބަދަލުކުރާ ފަރާތުގެ ނަން، ތިމާ ބަދަލުކުރާ ފަރާތާ ގުޅުން:

2- ސަރުވިސް ދިނުމުގެ ފުރިހަމަކަމާ ގުޅޭ ކަންކަން:

2- ސަރުވިސް ދިނުމުގެ ތަފާތުތަކާ ގުޅޭ ތަފްޞީލު:

3- ތިމާގެ ސަރުވިސް ދިނުމުގެ ގޮތުގައި ބަދަލުކުރުމުގެ ސަބަބު:

3- ދައުލަތުގެ ކަންތައްތަކާ ގުޅުން ހުރި ކަންކަމުގައި ކުރިއަށް ގެންދާ ކަންކަމުގައި ހިއްދަ ދިނުމަށް ބޭނުންވާ ކަންކަމެވެ. ތިމާ ދަނޑުވެރިކަމާ ގުޅޭ ކަންކަމުގައި ބަދަލުކުރާ ފަރާތުގެ ކަނޑައެޅިފައިވާ ކަންކަމާ ގުޅޭ ކަންކަމެވެ. ދީ ތިމާގެ ސަރުވިސް ދިނުމުގެ ގޮތުގައި ކަނޑައެޅިފައިވާ ކަންކަމާ ގުޅޭ ކަންކަމެވެ.

9. ދާއިރާ ތިމާގެ ބެލެހެއްޓުމަށް:

1- ދަނޑުވެރިކަމާ ގުޅޭ ކަންކަމުގައި ދާއިރާގެ ތެރެއިން ކުރިއަށް ގެންދާ ކަންކަމާ ގުޅޭ ތަފާތުތަކާ ބެހޭ ތަފްޞީލު ދިނުމަށް ބޭނުންވާ ކަންކަމެވެ. ދަނޑުވެރިކަމާ ގުޅޭ ކަންކަމުގައި ކުރިއަށް ގެންދާ ކަންކަމާ ގުޅޭ ތަފާތުތަކާ ބެހޭ ތަފްޞީލު، ދަނޑުވެރިކަމާ ގުޅޭ ކަންކަމުގައި ބަދަލުކުރާ ފަރާތުގެ ކަނޑައެޅިފައިވާ ކަންކަމާ ގުޅޭ ތަފާތުތަކާ ބެހޭ ތަފްޞީލު، ދާއިރާގެ ތެރެއިން ކުރިއަށް ގެންދާ ކަންކަމާ ގުޅޭ ތަފާތުތަކާ ބެހޭ ތަފްޞީލު ދިނުމަށް ބޭނުންވާ ކަންކަމެވެ.

(1) ފާރުތަކެއްގެ ތެރެއިން ކުރިއަށް ގެންދާ ކަންކަމާ ގުޅޭ ތަފާތުތަކާ ބެހޭ ތަފްޞީލު ދިނުމަށް ބޭނުންވާ ކަންކަމެވެ.

(2) ދަނޑުވެރިކަމާ ގުޅޭ ކަންކަމުގައި ބަދަލުކުރާ ފަރާތުގެ ކަނޑައެޅިފައިވާ ކަންކަމެވެ.

(3) ދަނޑުވެރިކަމާ ގުޅޭ ކަންކަމުގައި ކުރިއަށް ގެންދާ ކަންކަމާ ގުޅޭ ތަފާތުތަކާ ބެހޭ ތަފްޞީލު ދިނުމަށް ބޭނުންވާ ކަންކަމެވެ. (ދާއިރާ ގައިގައި ހުންނަ ކަންކަމާ ގުޅޭ ތަފާތުތަކާ ބެހޭ ތަފްޞީލު ދިނުމަށް ބޭނުންވާ ކަންކަމެވެ. 03 (ތިން) ގަޑިއިރު ކުރިއަށް ގެންދާ ކަންކަމާ ގުޅޭ ތަފާތުތަކާ ބެހޭ ތަފްޞީލު)

(4) ދަނޑުވެރިކަމާ ގުޅޭ ކަންކަމުގައި ބަދަލުކުރާ ފަރާތުގެ ކަނޑައެޅިފައިވާ ކަންކަމެވެ.

(5) ދަނޑުވެރިކަމާ ބެހޭ ތަފްޞީލު ދިނުމަށް ބޭނުންވާ ކަންކަމާ ގުޅޭ ތަފާތުތަކާ ބެހޭ ތަފްޞީލު، ދާއިރާގެ ތެރެއިން ކުރިއަށް ގެންދާ ކަންކަމާ ގުޅޭ ތަފާތުތަކާ ބެހޭ ތަފްޞީލު ދިނުމަށް ބޭނުންވާ ކަންކަމެވެ.

(6) ތިމާގެ ދަނޑުވެރިކަމާ ގުޅޭ ކަންކަމުގައި ބަދަލުކުރާ ފަރާތުގެ ބަދަލުކުރާ ކަންކަމެވެ.

2- ދާއިރާ ތިމާގެ ބެލެހެއްޓުމަށް ކުރިއަށް ގެންދާ ދާއިރާ ތިމާގެ ބެލެހެއްޓުމަށް ކުރިއަށް ގެންދާ ކަންކަމާ ގުޅޭ ތަފާތުތަކާ ބެހޭ ތަފްޞީލު، ދާއިރާ ތިމާ ބަދަލުކުރާ ފަރާތާ ގުޅޭ ތަފާތުތަކާ ބެހޭ ތަފްޞީލު ދިނުމަށް ބޭނުންވާ ކަންކަމެވެ. ތިމާ ކުރިއަށް ގެންދާ ދާއިރާ ތިމާގެ ބެލެހެއްޓުމަށް ކުރިއަށް ގެންދާ ކަންކަމާ ގުޅޭ ތަފާތުތަކާ ބެހޭ ތަފްޞީލު ދިނުމަށް ބޭނުންވާ ކަންކަމެވެ. ތިމާ ދާއިރާ ތިމާގެ ބެލެހެއްޓުމަށް ކުރިއަށް ގެންދާ ކަންކަމާ ގުޅޭ ތަފާތުތަކާ ބެހޭ ތަފްޞީލު ދިނުމަށް ބޭނުންވާ ކަންކަމެވެ. ތިމާ ދާއިރާ ތިމާގެ ބެލެހެއްޓުމަށް ކުރިއަށް ގެންދާ ކަންކަމާ ގުޅޭ ތަފާތުތަކާ ބެހޭ ތަފްޞީލު ދިނުމަށް ބޭނުންވާ ކަންކަމެވެ. ތިމާ ދާއިރާ ތިމާގެ ބެލެހެއްޓުމަށް ކުރިއަށް ގެންދާ ކަންކަމާ ގުޅޭ ތަފާތުތަކާ ބެހޭ ތަފްޞީލު ދިނުމަށް ބޭނުންވާ ކަންކަމެވެ. 03 (ތިން) ގަޑިއިރު ތިމާގެ ބެލެހެއްޓުމަށް ކުރިއަށް ގެންދާ ކަންކަމެވެ.

1 ސަރުކާރު ކޮންޓްރެކްޓުތަކާ ގުޅިގެންވާ ގާނޫނުތަކާ ގުޅުންހުރި ކަންކަން:

1.1 ތިއެ ފަރާތަކީ ގާނޫނީ ގޮތުން ހިންގާ ކުންފުނިތަކާ ގުޅިގެންވާ ގާނޫނުތަކާ ގުޅުންހުރި ފަރާތެއް ކަމަށް

1.1.1 ސަރުކާރު ފަރާތުގެ ގާނޫނީ، ވިއުގައި ބަދަލުގެ ގޮތުގައި ކުންފުނީގެ ކުންފުނި ރަޖިސްޓްރީ 2014/18 ގެ ދަށުން ރަޖިސްޓްރީ ކުރެވިގެ ވިއުގައިވާ ފަރާތެއް ގަންނަވަނީ.

2 ސަރުކާރު ފަރާތުގެ

ތަކުރުބާ ހުރި ފަރާތެއް ފަރާތުގެ ކުންފުނީގެ ބޯޑުގެ ލީޑަރ ކަމަށާ ގުޅިގެންވާ ގާނޫނުތަކާ ގުޅުންހުރި ފަރާތެއް

(ii) ހަމަކަށަވަރުކުރުމުގެ ފީ ގެ ގޮތުގައި 500,000.00 (ފަސް ހަތަރު) ރުފިޔާ ދައްކަންވާނެ ކަމުގެ ބަޔާންކުރުމާ ގުޅިގެން ކުންފުނީގެ ލެޓަރ ހެޑްގައި ލިޔެ ސޮއި ކުރެވިފައިވާ ލިޔުން ހުށަހެޅުމަށް ދަންނަވާ ކަމުގެ ލިޔުން.

(iii) ތިމާ ސޮއިކުރާ ފޯމުގައި ބަޔާންކުރާ ފަދައިން ތިމާ ކުންފުނީގެ ބޯޑު ޑިރެކްޓަރ ކަމުގެ ލިޔުން ހުށަހެޅުމަށް ދަންނަވާ ކަމުގެ ލިޔުން. ތިމާ ކުންފުނީގެ ބޯޑު ޑިރެކްޓަރ ކަމުގެ ލިޔުން ހުށަހެޅުމަށް ދަންނަވާ ކަމުގެ ލިޔުން.

(iv) ކަނޑައެޅިފައި ހުންނަ ގޮތަށް ކުންފުނީގެ ބޯޑު ސްޓްރަކްޗަރ ހުށަހެޅުމަށް ދަންނަވާ ކަމުގެ ލިޔުން.

4.2 ތިމާގެ ކުންފުނި ތިމާ ފައިސާ ދައްކަންވާ ކުންފުނިތަކުގެ ލިސްޓް

(i) ކުންފުނީގެ ބޯޑު ރިޒޮލިއުޝަން ދައްކަންވާ ކުންފުނިތަކުގެ ލިސްޓް ހުށަހެޅުން.

5 ފައިނޭންސް ގެއްލުން.

(i) ތިމާގެ ކުންފުނީ ކުންފުނީގެ ކަންތައްތަކުގައި 500،000.00 (ފަސް ހަތަރު) ރުފިޔާ ތަކުގެ ގެއްލުމެއް ކުރިއަށް ގެންދާ ކަމަށް ބަޔާންކުރާ ކަމުގެ ލިޔުން. ތިމާ ކުންފުނީ ފައިނޭންސް ގެއްލުން 4% (ސަތޭކަ ތިރީސްއަހަ) ގެ ތެރެއިން ދައްކަންވާ ކަމުގެ ލިޔުން.

(ii) ފައިނޭންސް ގެއްލުން ކުންފުނީގެ ބޯޑު ޑިރެކްޓަރ ކަމުގެ ލިޔުން ހުށަހެޅުމަށް ދަންނަވާ ކަމުގެ ލިޔުން. ތިމާ ކުންފުނީ ފައިނޭންސް ގެއްލުން ދައްކަންވާ ކަމުގެ ލިޔުން.

(iii) ފައިނޭންސް ގެއްލުން ދައްކަންވާ ކުންފުނިތަކުގެ ލިސްޓް ހުށަހެޅުމަށް ދަންނަވާ ކަމުގެ ލިޔުން. ތިމާ ކުންފުނީ ފައިނޭންސް ގެއްލުން ދައްކަންވާ ކުންފުނިތަކުގެ ލިސްޓް ހުށަހެޅުމަށް ދަންނަވާ ކަމުގެ ލިޔުން.

6 ތިމާ ތިމާގެ ކުންފުނިއަށް ލިބިގެންވާ ފައިސާ

ތިމާގެ ގެއްލުން ކުރިއަށް ގެންދާ ކަމަށް ބަޔާންކުރާ ކަމުގެ ލިޔުން. 10.46 ގެ (i) (2) ގައި ބަޔާންކުރާ ގޮތަށް ކުންފުނީ ތިމާ ކުންފުނިތަކުގެ ތެރެއިން ކުންފުނީ ބޯޑު ޑިރެކްޓަރ ކަމުގެ ލިޔުން ހުށަހެޅުމަށް ދަންނަވާ ކަމުގެ ލިޔުން؛

6.1 ގައި 75%

ކުންފުނީގެ ގައި ކުންފުނީ ގެއްލުން ހިންގުމުގެ ދާއިރާ.

6.2 ވާތަކ 10%

ކުންފުނި ކުންފުނިތަކުގެ ތެރެއިން ދަންނަވާ ކުންފުނީ ގެއްލުން ހިންގުމުގެ ދާއިރާ.

6.3 ތަފާތު 15%

2019 ގައި ބަޔާންކުރާ ގޮތަށް ކުންފުނީ ކުންފުނިތަކުގެ ކުންފުނީ-ބޯޑު ސްޓްރަކްޗަރ ކުންފުނީ ގެއްލުން ހިންގުމުގެ ދާއިރާ 90,000.00ރ. (ފަސް ހާސް ރުފިޔާ) ގެ ތެރެއިން ދައްކަންވާ ކަމުގެ ލިޔުން ކުންފުނީ ބޯޑު ޑިރެކްޓަރ ކަމުގެ ލިޔުން ހުށަހެޅުމަށް ދަންނަވާ ކަމުގެ ލިޔުން.

ކަންތައް ފުރިހަމަ ކުރުމަށްފަހު. ތިރީގައިވާ ކޮމިޓީތަކަށް 1 (ތިން) ފަރާތް ހޮވުމަށް ހުށަހަޅާ ފަރާތްތަކުގެ ތެރެއިން 10 ދުވަހުގެ ތެރޭގައި. ހަވާލުކުރާ ކޮމިޓީތަކުގެ ވަކިވަކި ބައެއް ކަންކަން ކުރުމަށް ކޮމިޓީ ތަކަށް ބަދަލުތަކެއް ގެނައުން ކަމުގައި ވާނެ.

7 ތަކުރާރު ކުރުމުގެ ގޮތް

1 (ހ) ކޮންޓްރެކްޓް ގަތުމަށް ކުރާ ހުށަހެޅުންތަކުގައި ހިމެނޭ ތަކެއްޗާ ގުޅޭ ތަފްޞީލުތައް. ތިރީ ގައިވާ ތަކެއްޗާ ގުޅޭ ތަފްޞީލު (ތިން) ދުވަހުގެ ތެރޭގައި ހޯދައިދިނުމަށް ފޯރުކޮށްދިނުން.

(ށ) ބާވަތް ހުށަހަޅާ ފަރާތުގެ ފަރާތްތަކާ ގުޅޭ ތަފްޞީލު ހިމެނޭ ފޯމު ފުރިހަމަ ކުރުމަށް ދިނުން.

(ނ) ކޮންޓްރެކްޓް ގަތުމަށް ކުރާ ހުށަހެޅުންތަކުގެ ތެރެއިން ހުށަހެޅުންތަކުގެ ތަފްޞީލު ބަލައި ބަލައި ތަކެއްޗާ ގުޅޭ ތަފްޞީލު ހުށަހެޅުންތަކުގެ ތެރެއިން ކަނޑައެޅުނު ތަކެއްޗާ ގުޅޭ ތަފްޞީލު ހުށަހެޅުންތަކާ ގުޅުވައި

بسم الله الرحمن الرحيم

ﷺ ﷺ ﷺ ﷺ ﷺ ﷺ ﷺ

ﷺ،

ﷺ.

ﷺ ﷺ.

- ﷺ : ﷺ. ﷺ ﷺ ﷺ ﷺ ﷺ ﷺ ﷺ

7	❍ **ކުރިމަގުގެ ފަސާރަތައް:** ▪ ފަރާތްތަކުގެ ތިމާވެއްދެގެ ފަރާތުގައި ހާއްސަކޮށް ފާސްކޮށްދިނުން ކުރިމަގުގެ ކުރިންފެށޭ ކުލަ.		
8	❍ **ކާބަންފުދާ ގުދަން ހަދާކަށް ފަސާރަތައް:** ▪ ކުއްލިދާ ފަރާތުގެ ތިމާވެއްދެގެ ފަރާތުގައި ހާއްސަކޮށް ކާބަންދާ ހަދާކަށް ފަސާރަ.		
9	❍ **ގުދަނާ ހަވާލު ފަސާރަތައް:** ❍ ކުއްލިދާ ފަރާތުގެ ތިމާވެއްދެގެ ފަރާތުގައި ހާއްސަކޮށް ގުދަނާ ހަވާލު ފަސާރަ ކުރުމަށް ކުއްލިދާ ފަރާތަކަށް ހުއްދަ ދިނުން.		
10	❍ **ކާބަންދާ ތަކެތި ހުއްދަ ފަސާރަތައް:** ▪ ފަރާތުގެ ތިމާވެއްދެގެ ފަރާތުގައި ހާއްސަކޮށް ކާބަންދާ ތަކެތި ހުއްދަ ކުރުމަށް ކުއްލިދާ ފަރާތަކަށް ހުއްދަ ދިނުން.		
11	❍ **ހުއްދަ ފަސާރަތަކާއި، ވަޒަފާ ފަސާރަތަކާ ތިމާވެއްދެވި ފަރާތްތަކުގެ ތަފްޞީލު ފަސާރަތަކާ ގުޅިގެން ކުރަންޖެހޭ ފަސާރަތައް:** ▪ 1- ފަސާރަ ކުރާ ތަނާ ގުޅިގެން ކުރަންޖެހޭ ކަންކަން: ▪ 2- ކުއްލިދާ ފަރާތުގެ ފަރާތުގައި ފަސާރަތަކުގައި ހާއްސަކޮށް ވަޒަފާ ފަސާރަތަކާ ގުޅިގެން ކުރަންޖެހޭ ކަންކަން ތަފްޞީލުކޮށް ފާސްކޮށްދިނުން. ތިމާވެއްދެގެ ފަރާތުގެ ވަޒަފާ ފަސާރަ ކުރާ ތަނާ ގުޅިގެން ކުރަންޖެހޭ ކަންކަން ތަފްޞީލުކޮށް ފާސްކޮށްދިނުން. ތިމާވެއްދެގެ ފަރާތުގެ ވަޒަފާ ފަސާރަ ކުރާ ތަނާ ގުޅިގެން ކުރަންޖެހޭ ކަންކަން ތަފްޞީލުކޮށް ފާސްކޮށްދިނުން. (ވަޒަފާ ފަސާރަ ކުރާ ތަނާ ގުޅިގެން ކުރަންޖެހޭ ކަންކަން ތަފްޞީލުކޮށް ފާސްކޮށްދިނުން.) ތަނާ ގުޅިގެން ކުރަންޖެހޭ ކަންކަން ތަފްޞީލުކޮށް ފާސްކޮށްދިނުން. ކުއްލިދާ ފަރާތުގެ ތަފްޞީލު ފާސްކޮށްދިނުން. ▪ ----------		
ވަކިވެގެންދާ ފަސާރަތަކުގެ ތަފްޞީލު:			
ވަކިވެގެންދާ ފަސާރަތަކުގެ ތަނާ ގުޅިގެން ކުރަންޖެހޭ ކަންކަން:			
ފީ.ޖީ.ެ 8%			
ފުޅު ފަސާރަތަކުގެ ތަފްޞީލު:			

ފ ފަސާރަތަކުގައި ފަހަރަށް ކުއްލިދާ ފަރާތުގެ ތަފްޞީލު ފާސްކޮށްދިނުން، ނ ފުރިހަމަކުރުމަށް ބޭނުންވާ ކަންކަން ފާސްކޮށްދިނުން.

ތާރީޚް : 30 ނޮވެމްބަރ 2026

- **ތަކުރާރުކުރާ ފަރާތުގެ ތަފްޞީލު :**

ނަން :

ސަރުކާރު : ފާރާވަޅުގެ ނަން :

ފަރާތުގެ ގޮތް: ފަދަ : (ސުންނަތް)

ތަކުރާރުކުރާ ތާރީޚް : ފާހަގަ ކުރަންވާ ކަންކަން :

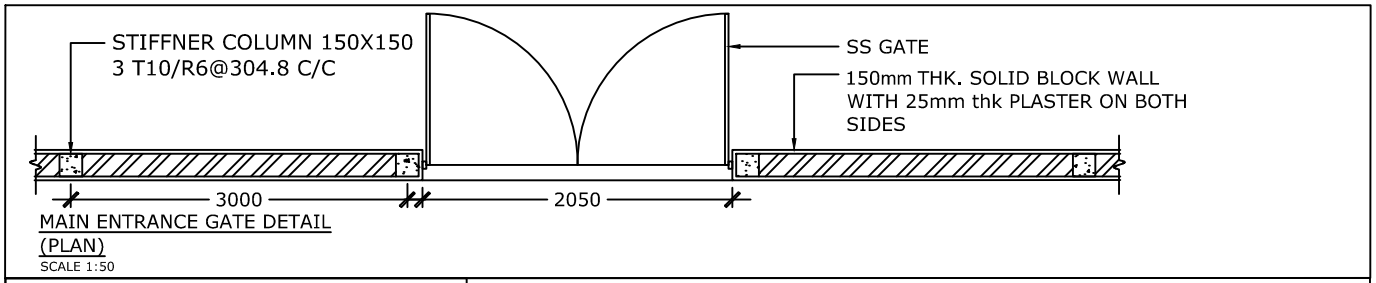

MAIN ENTRANCE GATE DETAIL
(PLAN)
SCALE 1:50

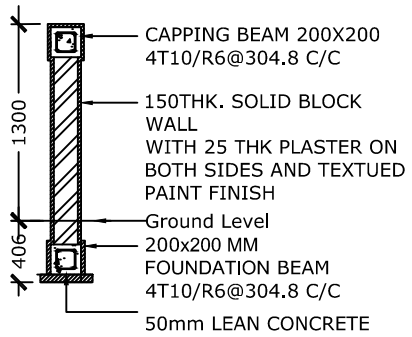

BOUNDARY WALL DETAILS
SCALE 1:50

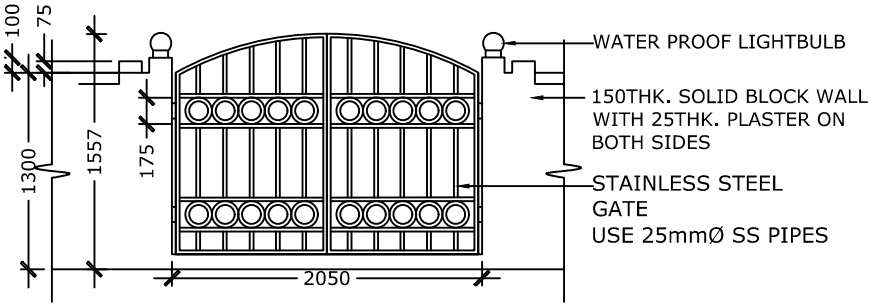

MAIN ENTRANCE GATE DETAIL (ELEVATION)
SCALE 1:50

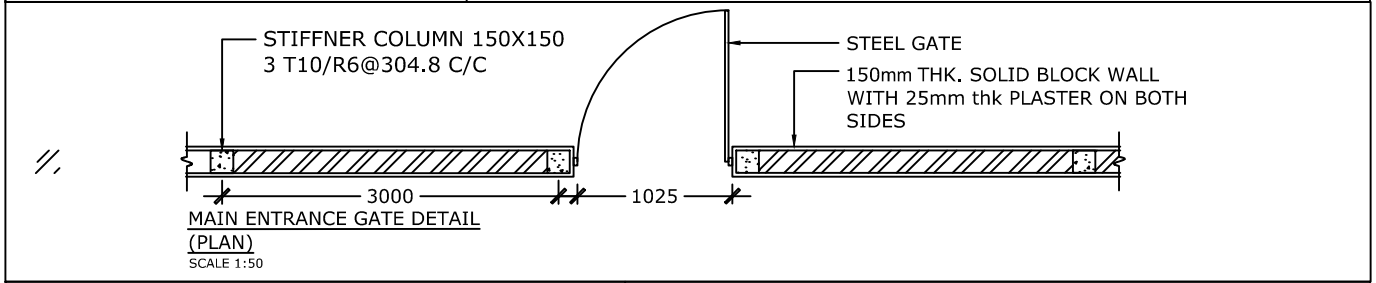

MAIN ENTRANCE GATE DETAIL
(PLAN)
SCALE 1:50

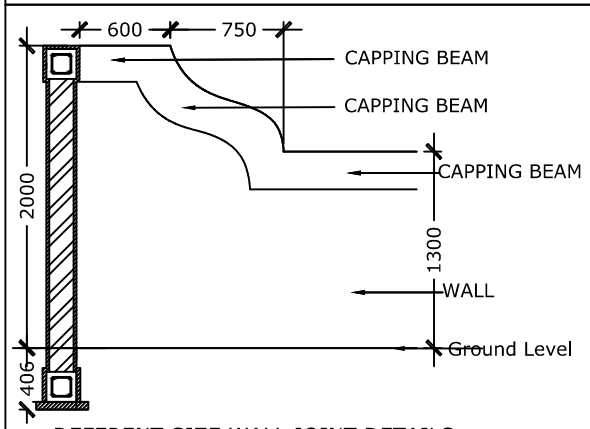

DEFERENT SIZE WALL JOINT DETAILS
SCALE 1:50

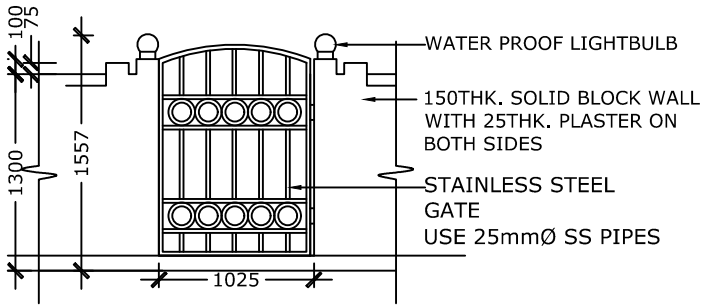

SIDE ENTRANCE GATE DETAIL (ELEVATION)
SCALE 1:50

بسم الله الرحمن الرحيم

ﷺ ﷺ ﷺ ﷺ ﷺ

ﷺ: ﷺ. ﷺ ﷺ ﷺ ﷺ ﷺ ﷺ ﷺ ﷺ ﷺ ﷺ ﷺ

ﷺ: 198-F/2026/88 (22 ﷺ 2026)

ﷺ ﷺ ﷺ:

#	ﷺ ﷺ	ﷺ ﷺ ﷺ ﷺ ﷺ ﷺ ﷺ	ﷺ ﷺ ﷺ ﷺ ﷺ
1	☐	ﷺ ﷺ ﷺ ﷺ.	
2	☐	ﷺ ﷺ ﷺ ﷺ ﷺ ﷺ ﷺ ﷺ ﷺ ﷺ ﷺ