بسم الله الرحمن الرحيم



ދިވެހިރާއްޖެ ޕާޓީ ފަރާތުން ތ/ކ ގައުމީ ދާއިރާ ނަންބަރ 22 ގެ ތ/ކ ގައުމީ ދާއިރާ ގެ ތ/ކ ގައުމީ ދާއިރާ ގެ ތ/ކ ގައުމީ ދާއިރާ

ހ- ތިމާގައިގެ ތިރީގައި ތަކެތި ބަހައްޓާނެ ގާތަށް 58 ފޫޓް ދިގު 7 ފޫޓް 3 ތިރީގެ ފަސް ފަހަރަށް ފަސްގަނޑު ބަހައްޓާ، ފަސްގަނޑުގެ ދެފަރާތުގައި ކުލައިގެ ފަސްގަނޑު ބަހައްޓާ، ފަހެ ހިލަ ފަސްގަނޑުގެ ތެރެއަށް ފުރިގަނޑު ބަހައްޓާ.

و- ވަގުތީ ކަންތައް ކުރުމަށް ބޭނުންވާ، ގައުދާ ބޭނުންނާ، ތަކެތި ހިފެހެއްޓުމަށް ދިމާވާ ތަކެތި ތާވަލުކޮށް ތަންކޮޅެއް ތަކެތި ބަހައްޓާ ގާތަށް ގެންދާ ކަންތައް ކުރާ ބަޔަކު ތަކެތި ބަހައްޓާ ގާތަށް ގެންދާ ކަންތައް ކުރާ ބަޔަކު ބަދަލުކުރުން ނުވަތަ ކަނޑައެޅުން.

2. ބަހައްޓާނެ ގާތުގެ ތަފްޞީލު

- **ފިލާގަނޑުގެ ދިގުދެމިން 343x50.8 mm**

ފިލާގަނޑުގެ ދިގުދެމިން ތަކެތި 16 ތިރީގެ ފަސްގަނޑަށް ބަހައްޓާ ގާތަށް ބަހައްޓާ ފަހެ ހިލަ ފަސްގަނޑު ބަހައްޓާ ގާތަށް ގެންދާ ކަންތައް ކުރާ.

- **ފަސްގަނޑުގެ ދިގުދެމިން 200x200 mm**

ފަސްގަނޑުގެ ދިގުދެމިން ތަކެތި 10mm ގެ 4 ފަދަހާ ގާތަށް 304.8mm ތިރީ ތިރީގެ ތަކެތި ބަހައްޓާ. ތަކެތި ފަސްގަނޑުގެ ދިގުދެމިން 340 ފޫޓާ. ގަބޫލުކުރާ ތަކެތި ތަކެތި ބަހައްޓާ ގާތަށް ގެންދާ ކަންތައް ކުރާ ބަޔަކު ތަކެތި ބަހައްޓާ ގާތަށް ގެންދާ ކަންތައް ކުރާ ބަޔަކު ބަދަލުކުރުން ނުވަތަ ކަނޑައެޅުން.

- **ތަކެތި 150x150 mm**

ވަގުތީ ބަހައްޓާ 3000 ގެ ތަކެތި ތަކެތި ތަކެތި ބަހައްޓާ. ތަކެތި 10mm ގެ 3 ފަދަހާ ގާތަށް 304.8mm ތިރީ ތިރީގެ ތަކެތި ބަހައްޓާ. ތަކެތި ތަކެތި ބަހައްޓާ ގާތަށް ގެންދާ ކަންތައް ކުރާ ބަޔަކު ބަދަލުކުރުން ނުވަތަ ކަނޑައެޅުން.

- **ބާރުގަނޑު ފުރިގައި ތަކެތި 200x200 mm**

ތިމާގައިގެ ތަކެތި ބަހައްޓާ ބާރުގަނޑު ފުރިގައި ތަކެތި ބަހައްޓާ. ތަކެތި 10mm ގެ 4 ފަދަހާ ގާތަށް 304.8mm ތިރީ ތިރީގެ ތަކެތި ބަހައްޓާ. ތަކެތި ތަކެތި ބަހައްޓާ ގާތަށް ގެންދާ ކަންތައް ކުރާ ބަޔަކު ބަދަލުކުރުން ނުވަތަ ކަނޑައެޅުން.

- **ދަނޑިކަނޑި 200x200 mm**

ދަނޑިކަނޑި ތަކެތި 10mm ގެ 4 ފަދަހާ ގާތަށް 304.8mm ތިރީ ތިރީގެ ތަކެތި ބަހައްޓާ. ދަނޑިކަނޑި ތަކެތި ތަކެތި ބަހައްޓާ ގާތަށް ގެންދާ ކަންތައް ކުރާ ބަޔަކު ބަދަލުކުރުން ނުވަތަ ކަނޑައެޅުން.

- **ބާރުން**

ބާރުގަނޑު ބާރުން ތަކެތި 12x6x6 ތިރީގެ **ފުލުގަނޑު** ގަނޑު. ގާތަށް ބާރުގަނޑު ބާރުން ތަކެތި ބަހައްޓާ ގާތަށް ގެންދާ ކަންތައް ކުރާ ބަޔަކު ބަދަލުކުރުން ނުވަތަ ކަނޑައެޅުން (ކަނޑައެޅި) ބަހައްޓާ ގާތަށް ބާރުން ފުލުގަނޑު ބާރުގަނޑު ބާރުން ކަނޑައެޅުން.

ބާރުގަނޑު ބާރުން ތަކެތި ގާތަށް ބަހައްޓާ 07 ފުރަހަށް ގަނޑު ބާރުގަނޑު ގާތަށް ގެންދާ ކަންތައް ކުރާ.

ގާތަށް ބަހައްޓާ ތަކެތި 1 ތަކެތި ބާރުގަނޑު 5 ގަނޑު ބާރުތަކެތި (ބަހައްޓާ 1 ތަކެތި)

ބާރުގަނޑު ބާރުން ތަކެތި ގާތަށް ބަހައްޓާ. ބާރުގަނޑު ތަކެތި ބާރުން ތަކެތި 1:5 ގެ ބާރުތަކެތި ބަހައްޓާ.

- **ތަކެތި ފުރުން**

ﷺ ﷺ ﷺ

- ތަކެތި ގެނެވޭނެ ގޮތް ތަކެތީ ދަށ ކުރުމަށް ބޭނުންކުރާ ގޮތް ބަލައި ގެންނަ ގޮތް ބަލައި ކަނޑައަޅާ ގޮތް ބަލައި ކަނޑައަޅާ ގޮތް ބަލައި ކަނޑައަޅާ

5. ވަނަ ގޮތް ހިންގަން ބޭނުންވާ ތަކެތި ހޯދުމަށް ދަށ ދިނުމުގެ ގޮތް

ދ.ފ.ހ.ބ.ދ.ދ.ދ

(ر) ފަސާރަތަކާ ދިމާއަށްވާ ކަނޑުގެ ފުށުގައި ހިއްސާ ކުރެވިފައިވާ ބިންތަކުގެ ތެރެއިން، ފަސާރަތަކުގެ ކުރިމަގު ފަސާރަތަކާ ގުޅިގެންދާ ގޮނޑިތަކުގެ ދެފަރާތުގައި ހުންނަ ބިންތަކުގެ ތެރެއިން، ފަސާރަތުގެ ބޮޑުކަން ފަސާރަތަކާ ގުޅިގެންދާ ގޮނޑިތަކުގެ ދިގުމިން ފަސާރަތަކާ ގުޅިގެންދާ ގޮނޑިތަކުގެ ދިގުމިން ފަސާރަތުގެ ބޮޑުކަން ކަނޑުގެ ފުށުގައި ހުންނަ ބިން

ފަރާތްތަކުން ދިމާވެދާނެ ތުހުމަތުތަކާ ގުޅިގެން ކުންފުނިން ކުރިއަށް ގެންދާ ކާރުހާ ކަންތައް ހިންގުމަށް ފަރާތްތަކުން ހުރަހެއް ދިނުމަށް ދެކޮޅު ހަދާ ނަމަ.

3 ސެކްޝަން ހުރަހުގެ ދާއިރާ

3.1 ތިރީގައި ބަޔާންކޮށްފައިވާ ތަކެއްޗާ ގުޅޭ ހުރަހެއް ދިނުމަށް ދެކޮޅު ހަދާ ނަމަ ދެކޮޅު ހަދާ ފަރާތުން ކުންފުނިން ދައްކަންޖެހޭ ދަށު ދަށުގެ ދަށުގެ ދަށުގެ

(ނ) ފޯނުފުށުގައި ގެނައުމުގެ ކުރިން ހުއްދަ ދިނުމަށް ބެލެނިވެރިޔާ ގުޅުއްވުމަށް ދަރިވަރުގެ ކައިވެނި ކުރާ ފަރާތުގެ ވަކި ފަރާތަކުން ލިޔުމުގައި ހުއްދަ ދިނުމަށް ބެލެނިވެރިޔާ ގުޅުއްވުން ހަމަ ކުރިން ފޯނުފުށުގައި ގެނައުމުގެ ކުރިން

(ه) ތިއީ ހުށަހެޅި ގަޑިތަކުގެ ތެރެއިން ތަކުރާރުވާ ގަޑިތަކުގެ ތެރެއިން ކުރިން ކަނޑައަޅާ ފަ ނަމަ، ފިނިފެހި ކުރުމުގެ ކުރިން ކަނޑައަޅާ ގަޑިތަކުގެ ތެރެއިން

بسم الله الرحمن الرحيم



ﷺ ﷺ ﷺ ﷺ ﷺ ﷺ

ﷺ،

ﷺ.

ﷺ ﷺ.

- ﷺ : ﷺ. ﷺ ﷺ ﷺ ﷺ ﷺ ﷺ ﷺ ﷺ ﷺ ﷺ ﷺ.

- ﷺ ﷺ ﷺ:

- ﷺ ﷺ ﷺ ﷺ :
- ﷺ : 30 ﷺ 2026 (ﷺ)
- ﷺ : 10:00
- ﷺ : ﷺ ﷺ ﷺ ﷺ ﷺ ﷺ

- ﷺ ﷺ ﷺ ﷺ : ☐ ﷺ (ﷺ ﷺ ﷺ ﷺ ﷺ ﷺ ﷺ ﷺ ﷺ ﷺ)

- ﷺ: 198-F/2026/87 (22 ﷺ 2026)

| ﷺ ﷺ ﷺ ﷺ ﷺ ﷺ ﷺ ﷺ ﷺ ﷺ ﷺ

7	❍ **ކުރިމަގުގެ ފަރާތް:** ▪ ފަރާތްތަކުން ހޯދަންޖެހޭ ފައިދާތަކާ ގުޅިގެން ކުރިން ކުރިއަށް ގެންދާ ކަންތައް.		
8	❍ **ކޮންޓްރެކްޓް ލިބިގެންދާ ފަރާތް:** ▪ ކުއްލިއަށް ފަރާތްތަކުން ހޯދަންޖެހޭ ފައިދާތަކާ ގުޅިގެން ކޮންޓްރެކްޓް ލިބިގެންދާ ފަރާތް.		
9	❍ **ލިބޭ ތަރައްޤީ ކަމަށްވާ ފަދަ ފަރާތް:** ❍ ކުއްލިއަށް ފަރާތްތަކުން ހޯދަންޖެހޭ ފައިދާތަކާ ގުޅިގެން ލިބޭ ލިބިދާނެ ތަރައްޤީ ފަދަ ފަރާތް.		
10	❍ **ގަޑު ތަކެއްގެ ފަރާތް:** ▪ ފަރާތްތަކުން ހޯދަންޖެހޭ ފައިދާތަކާ ގުޅިގެން ގަޑު ތަކެއްގެ ފަރާތް ކުރިން ކުރިއަށް ގެންދާ ކަންތައް.		
11	❍ **ތިމާއަށް ފަރާތްތަކުގެ، ވަޒީފާގެ ފަރާތްތަކާ ހިނގަމުންދާ ފަރާތްތަކާ ގުޅިގެން ކުރަންޖެހޭ ފަރާތް:** ▪ 1- ފުރިހަމަ ސާވޭ ކުރުން: ▪ 2- ކުއްލިއަށް ހިނގަމުންދާ ފަރާތްތަކުގައި ލިބޭ ފައިދާތަކާ ގުޅިގެން ފަރާތްތަކުން ވަޒީފާގެ ފަރާތް ކުރިއަށް ގެންދާ ގޮތް ބެލުމަށްޓަކައި ތަކެއްގެ ފަރާތް ކުރަންޖެހޭ ފަރާތް ކުރިއަށް ގެންދާ ގޮތް ބެލުމަށް ހިންގާ ސާވޭ. ފަރާތްތަކުން ހޯދަންޖެހޭ ފައިދާތަކާ ގުޅިގެން ކުރަންޖެހޭ ކަންތައް ދައްކާ ފަރާތްތަކާ ގުޅިގެން ކުރަންޖެހޭ ކަންތައް. (ވަޒީފާގެ ފަރާތް ކުރިއަށް ގެންދާ ގޮތް ބެލުމަށް) ފަރާތް ކުރަންޖެހޭ ވަޒީފާ ފަރާތްތަކާ ގުޅިގެން ކުރަންޖެހޭ ކަންތައް. ކޮންޓްރެކްޓް ލިބޭ ފަރާތްތަކުގެ ކަންތައް ކުރަންޖެހޭ ގޮތް ބެލުމަށް ހިންގާ ސާވޭ. ▪ ----------		
ތަކެއްގެ ފަރާތް ކުރިއަށް ގެންދާ ގޮތް:			
ތަކެއްގެ ފަރާތް ކުރިއަށް ގެންދާ ގޮތް ބަލާ ބަލަހައްޓާ ގޮތް:			
ފައިސާ.ހ 8%			
ފުނި ފަރާތް ކުރިއަށް ގެންދާ ގޮތް:			

ހ ފަރާތްތަކުގެ ފަރާތް ބަދަލުކުރުމުގެ ކުރިން ކުރިއަށް ގެންދާ ގޮތް، ދ ފާހަގަކުރުމަށް ބޭނުންކުރާ ކުރިއަށް ގެންދާ ގޮތް ދައްކަންޖެހޭ.

ތާރީޚް : 30 ނޮވެމްބަރ 2026

- **ތަކެއްގެ ފަރާތް ކުރުމަށް ދަށްވާ :**

ނަން :

ސަރުކާރު : ފާރުވެރިކަމަށް :

ފިޔަވަޅު ކަނޑައެޅުނު: ދަށްވުމުގެ (ސޮއި)

ތަކެއްގެ ކުރިއަށް ގެންދާ ގޮތް : ފުރިހަމަ ކުރެވުނު ތާރީޚް :

بسم الله الرحمن الرحيم



ތަންފީޒު ކުރުމުގެ ނޯޓިސް

ތާރީޚް: ހ. ފ. ގެ ކުރިމަތީ ދިވެހިންނާއި ކުންފުނިތަކާ ގުޅުންހުރި ގަޒާކުރުމުގެ ގޮތުގައި

ނަންބަރު: 198-F/2026/87 (22 ޖެނުއަރީ 2026)

ތަފާތު ފަރާތަށް:

#	ފާހަގަ ކުރުން	ތަންފީޒު ކުރަންޖެހޭ ކަންތައް	ތަންފީޒު ކުރި ތާރީޚް
1	☐	ތާވަލް ކުރަންވާނެ.	
2	☐	ކައުންސިލް، ފުރިހަނޑަށް ތަނެއް ހޯދައި ތާވަލް ކުރުމަށް ކަނޑައެޅިފައިވާ ތާރީޚް.	
3	☐	ތާވަލް ކުރަންވާ ފަރާތުގެ ވަނަ ފަންގިފަހަ	
4	☐	ފ.ގެ.ކ.ބ ތަނަށް ކައުންސިލް ގެންދާ ދުވަހު (ފ.ގެ.ކ.ބ.ތ ތަނަށް ގެންދާ ދުވަހު) ކުރިން ކުރިއަށް ހިންގަންޖެހޭ ކަންތައް ތަނަށް ގެންދާ ގޮތުގެ ތަފްޞީލު.	
5	☐	ތާވަލް ކުރާ ތަނުގެ ތަފްޞީލު	
6	☐	ތާވަ ގެވިދާނެ (ދެ ލައްކަ ފަސް ހާސް ރ. 500,000.00) ތަކެއް ވެސް ދޫކުރުމަށް (ފަސް ހަތަރު ދުވަހުގެ ތެރޭ) ތަކެއް ވެސް ދޫކުރަންވާނެ)	

ތާވަލް ކުރަންވާ ފަރާތުގެ:					
ނަން:		ފޯނު:		ސޮއި	

ތަންފީޒު ކުރަންވާ ފަރާތުގެ:					
ނަން:		ފޯނު:		ސޮއި:	

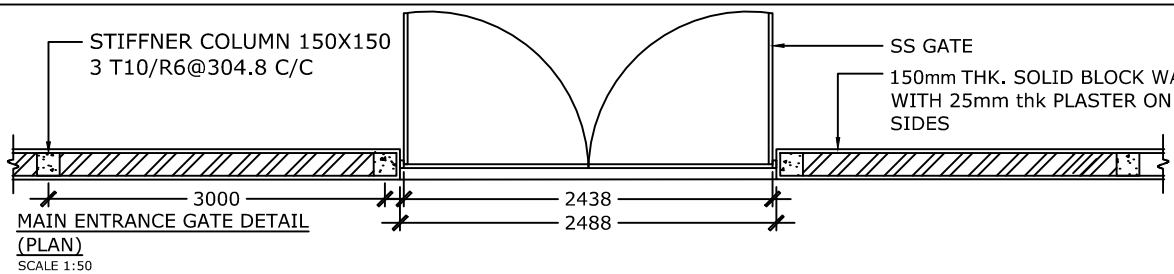

MAIN ENTRANCE GATE DETAIL
(PLAN)
SCALE 1:50

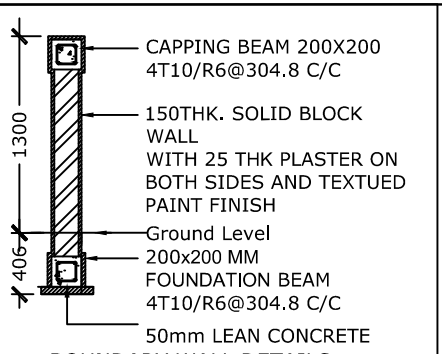

BOUNDARY WALL DETAILS
SCALE 1:50

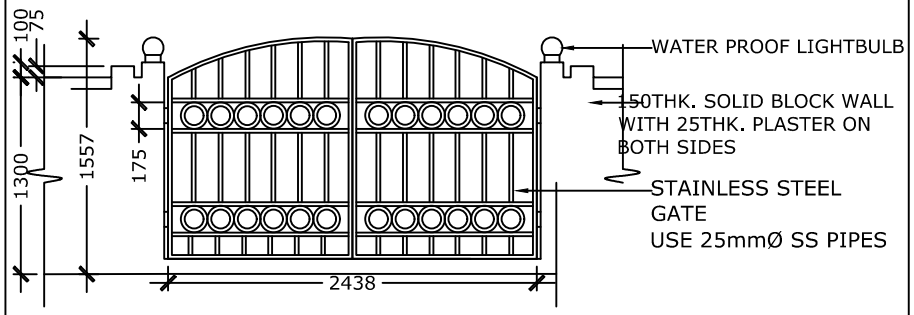

MAIN ENTRANCE GATE DETAIL (ELEVATION)
SCALE 1:50

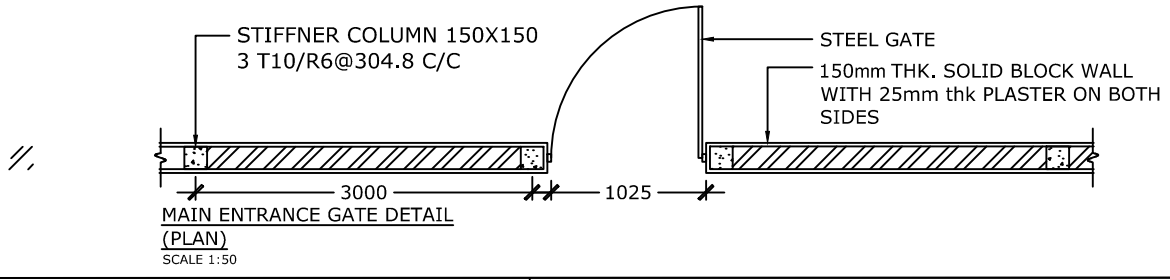

MAIN ENTRANCE GATE DETAIL
(PLAN)
SCALE 1:50

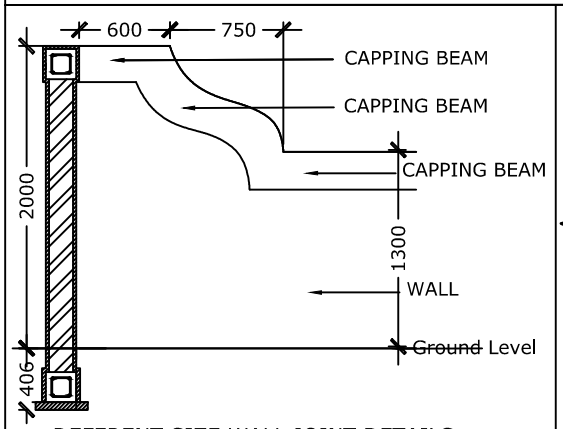

DEFERENT SIZE WALL JOINT DETAILS
SCALE 1:50

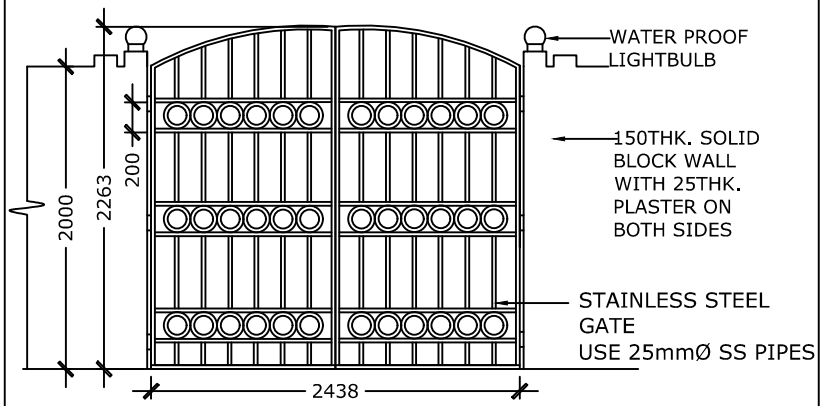

MAIN ENTRANCE GATE DETAIL (ELEVATION)
SCALE 1:50

HA. HOARAFUSHEE MAGISTRATE COURT

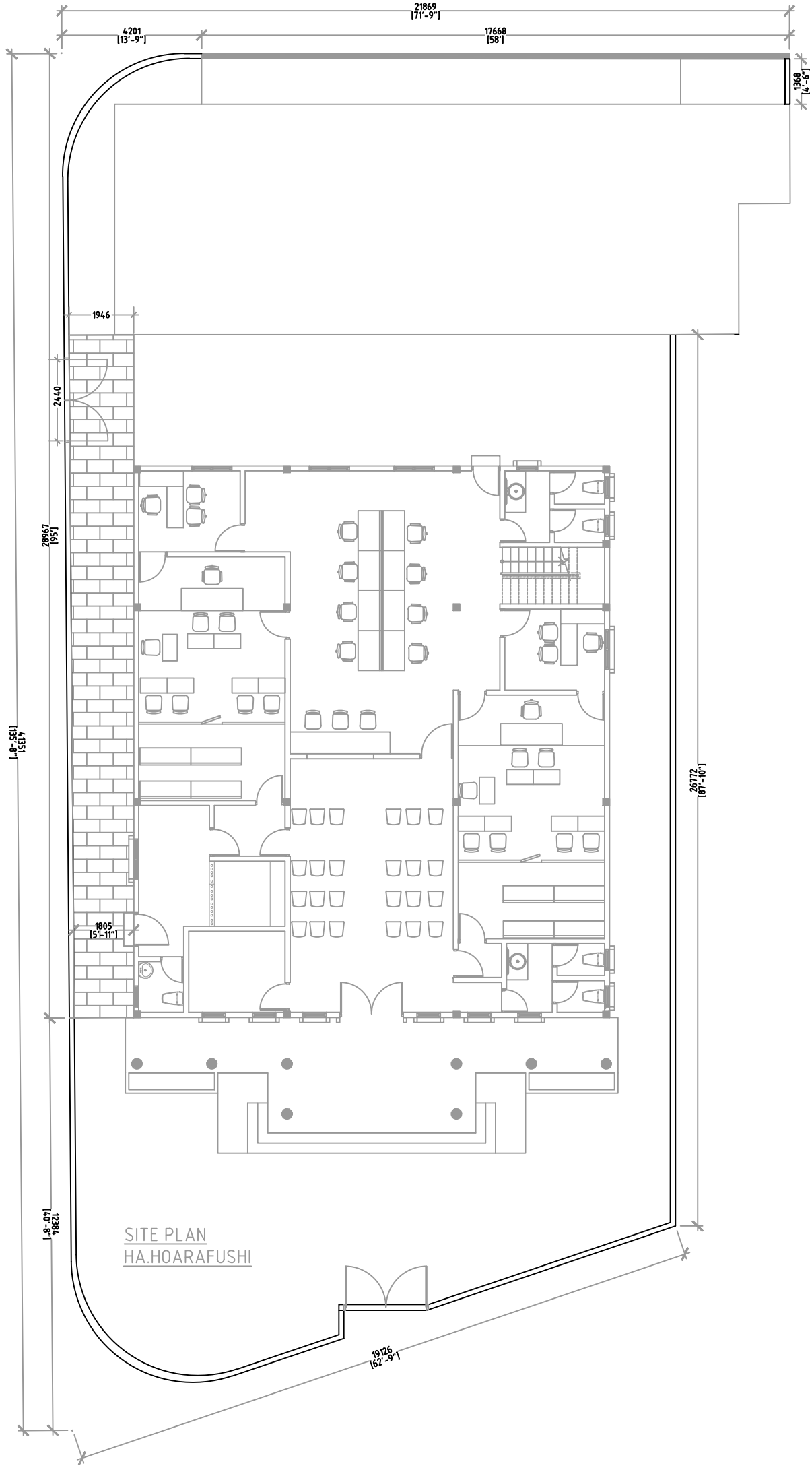
21869
[71'-9"]
4201
[13'-9"]
17668
[58']
1368
[4'-6"]
1946
2442
28967
[95']
41351
[135'-8"]
26772
[87'-10"]
1805
[5'-11"]
12384
[40'-8"]
19126
[62'-9"]
SITE PLAN
HA.HOARAFUSHI