بسم الله الرحمن الرحيم

**Secretariat of the Thulusdhoo Council**
K. Thulusdhoo, Rep of Maldives

ދަތުރުދޫ ތުލުސްދޫ ކައުންސިލްގެ ލިޔަމެންޓް
ކ.ތުލުސްދޫ، ދިވެހިރާއްޖެ

ނަންބަރު: (IUL)333/333/2026/70

# ނޮޓިސް

## ދަތުރުދޫ ތުލުސްދޫ ކައުންސިލްގެ ގޮތުގެ ބަދަލުގައި ތަރި ބަދަލު ހޯދުމަށް ދަރަޚާސްތު ކުރުމާ ބެހޭ ނޮޓިސް

ދަތުރުދޫ ތުލުސްދޫ ކައުންސިލްގެ ގޮތުގެ ބަދަލުގައި ތަރި ބަދަލު ހޯދުމަށް ދަރަޚާސްތު ކުރުމާ ބެހޭ ނޮޓިސް. ލިބުނު ކަނޑައެޅުން ކަންބަލައި ގަބޫލުކުރެވުނު ދަރަޚާސްތު 25 ފެބްރުވަރީ 2026 ވަނަ ދުވަހު 14:00 ގެ ކުރިން ބަލައިގަންނަވާ ގޮތަށް ލިޔުއްވުން. ތަރި ތ ލ ގެ ގޮތުގެ ބަދަލުގައި ކައުންސިލްގެ ވެބްސައިޓް ބެލެހެއްޓުމަށް ދަރަޚާސްތު ކުރާ ފަރާތް 2026 ފެބްރުވަރީ 25 ވަނަ ދުވަހު 11:00 ގެ ކުރިން ލިޔުއްވުން. ދަރަޚާސްތު ހުށަހަޅާ ފަރާތްތަކަށް 30 ފެބްރުވަރީ 2026 ވަނަ ދުވަހު 13:00 ގެ ކުރިން ތުލުސްދޫ ކައުންސިލްގެ ކާމިޔާބު ދަރަޚާސްތުވެރިޔާ ގާތް ކުރެވޭނެ ކަމަށް ދަންނަވަން. ތަރި ބަދަލުގައި ހޯދާ ފަރާތް، ކައުންސިލްގެ ވެބްސައިޓް ބެލެހެއްޓުމަށް ދަރަޚާސްތު ކުރާ ފަރާތް ކަމަށް ދެކޭނެ ކަމަށް ވާނަމަ ދަރަޚާސްތު ކުރާ ފަރާތުން ތ ލ ގެ ގޮތުގެ ބަދަލުގައި ތަރި ބަދަލު ހޯދ

# ﷽ ﷺ ﷺ ﷺ

ﷺ ﷺ ﷺ: - ﷺ ﷺ ﷺ

**Secretariat of the Thulusdhoo Council**
K. Thulusdhoo, Rep of Maldives

ދަތުރުދޫ ރަށް ކونސިލްގެ ސެކްރެޓަރިއޭޓް
ދަތުރުދޫ، ދިވެހިރާއްޖެ

## ގަޑިއިރުން 1: ސިވިލް ހިންގުމާއި ގުދަނާ ބެހޭ ކަންކަން

| | | |
|---|---|---|
| 1 | ސިވިލް ހިންގުން | |
| 1.1 | ލިޔުންތެރި ނަންބަރު: | (IUL)333/333/2026/70 |
| 1.2 | ލިޔެވުނު ތާރީޚު: | 21 ނޮވެމްބަރ 2026 |
| 1.3 | ސިވިލް ތަކުރުބާ: | ދަތުރުދޫ ރަށް ކونސިލްގެ ކޮންމެ ވަޒީފާއަކަށް ހޯދާ ވަޒީފާ ދީ، ވަޒީފާ ކުރިއަށް ގެންދާ ފަރާތްތަކަށް ހުށަހަޅާ ލިޔުންތެރި ކަންކަމުގައި ދިވެހި ރާއްޖޭގެ ސިވިލް ސަރވިސް ގަވާއިދާ ގުޅޭ ގޮތުން ދެ ވަނަ ދަރަޖަ ނުވަތަ ދަށުގެ ދަރަޖަ ލިޔުންތެރި ކަންކަމުގައި ދިވެހި ރާއްޖޭގެ ސިވިލް ސަރވިސް ގަވާއިދާ ގުޅޭ ގޮތުން ދެ ވަނަ ދަރަޖަ ނުވަތަ ދަށުގެ ދަރަޖަ |
| 2 | ސިވިލް ތަކުރުބާ ލިބުން | |
| 2.1 | ސިވިލް ތަކުރުބާ ލިބޭ ގޮތް: | ސިވިލް ތަކުރުބާ ލިބޭ ގޮތަށް ސިވިލް ސަރވިސް ގަވާއިދުގެ ދަށުން ތަކުރުބާ ދޭ ފަރާތްތަކަށް ވަޒީފާ ދިނުމުގެ ކުރިން ދަތުރުދޫ ރަށް ކونސިލްގެ ގުދަނާ ބެހޭ ކަންކަމުގައި ތަކުރުބާ ދެވޭނެ ކަމަށް ކަނޑައަޅާ ފަރާތްތަކަށް ވަޒީފާ ދެވޭ ގޮތަށް ކަނޑައަޅާ ފަރާތްތަކަށް ވަޒީފާ ދެވޭ ގޮތަށް ކަނޑައަޅާ |
| 2.2 | ސިވިލް ތަކުރުބާ ދަތުރު ގަޑި: | ސިވިލް ތަކުރުބާ ދަތުރު ގަޑި ކަނޑައަޅާ ފަރާތްތަކަށް ތަކުރުބާ ދެވޭ ދުވަސްތަކުގައި ތަކުރުބާ ދެވޭ ދުވަހަކު ދަތުރުދޫ ރަށް ކونސިލްގެ ކާމިޔާބު ކުރިއަށް ގެންދާ ފަރާތްތަކުގެ (ރަސްމީ/ތަކުރުބާ) ގަޑިއިރުގެ ދަށުގައި ތަކުރުބާ ދެވޭ ގޮތަށް ކަނޑައަޅާ ގަޑިއިރުގެ ދަށުގައި ތަކުރުބާ ދެވޭ ގޮތަށް ކަނޑައަޅާ |
| 2.3 | ސިވިލް ތަކުރުބާ ދިނުމަށް ދެވޭ ގޮތް: | ސިވިލް ތަކުރުބާ ދިނުމަށް ދެވޭ ގޮތަށް ތަކުރުބާ ދެވޭ ފަރާތްތަކަށް 2026 ނޮވެމްބަރ 25 ވަނަ ދުވަހު 14:00 ގެ ކުރިން ތަކުރުބާ ދެވޭ ގޮތަށް ތަކުރުބާ ދެވޭ ގޮތަށް ތަކުރުބާ ދެވޭ ގޮތަށް

| | | |
|---|---|---|
| | | • ކުންފުނިން ވަގުތު ހުރަސްކަމުގައި ހިފާ ފަރާތުން ހަވާލުކުރާ ކަންތައް ނުކުރާނަމަ، ކުންފުނިން ދެއްކުމަށް ބާކީ ވަގުތު (ގަވާއިދުގެ ދަށުން ދައްކަންޏާ) ތަކާއި ވަގުތު ހުރަސްކަމުގައި ހިފާ ފަރާތުން ކުރާ ކަންތައް ހަމަ ނުކުރާ ދުވަސްތަކަށް ގަނެވޭ ވަގުތު ދެއްކުމަށް ގެންނަ ގަޑިތަކާއި ގުޅިގެން ދެ ގޮތަށް ބަލައި ބަލައި ދައްކަންޏާ ދައްކަންޏާ ގޮތަށް ދައްކަންޏާ ގޮތަށް ދައްކަންޏާ ގޮތަށް

| | | |
|---|---|---|
| 2.9 | ދާއިރާ | • ތަކެއްޗާ ގުޅޭ ދާއިރާ ފަދަ ކަންކަން ފާހަގަ ކުރުމަށް 10.65 ވަނަ ފަރާތުގައި ބަލައިގަންނަވާ ގޮތް ބަޔާންކުރެވޭ. |
| 2.10 | ތާއީދު ތަކެއް ބޭނުންކުރާ ގޮތް | • ލިޔެކިޔުންތަކުގައި ބޭނުންކުރާ ތަކެއްޗާ، ކަންކަމާ ގުޅޭ ތަކެއް ބޭނުންކުރާ ގޮތް ބަޔާންކުރެވޭ. |
| 2.11 | ބަދަލުކުރުން | • ލިޔެކިޔުންތަކުގައި ބަދަލުތަކެއް ގެނައުމާ ގުޅޭ ގޮތްތައް ބަލައިގަންނަވާ ގޮތް ބަޔާންކުރެވޭ. |
| 3 | ލިޔެކިޔުން ހުށަހެޅުމުގެ ގޮތް | |
| | ލިޔެކިޔުން ހުށަހެޅުމުގެ ގޮތް: | |
| | ލިޔުން ހުށަހެޅުމަށް ތަކެއްޗާ ގުޅޭ ގޮތުން: (1) ތަކެއް ބަދަލުކުރުން ނަންބަރ: (8) ގެ ދަށުގައި ބަލައިގަންނަވާ ގޮތަށް ބަދަލުތަކެއް ގެނައުން. | |
| | 1. ބަދަލުކުރަން ބޭނުންވާ ތަކެއްޗާ ގުޅޭ ހުށަހެޅުން (ހުށަހެޅުން ކުރާ ތަކެއްޗާ ގުޅޭ ބަދަލެއް ގެނެވޭ ގޮތް ބަޔާންކުރަންވާނެ.) | |
| | 2. ތަކެއްޗާ ގުޅޭ ބަދަލު / ހުށަހެޅުމުގެ ސަބަބު (ލިޔުންތެރިޔާ ގުޅުން ހުރި ގޮތް ބަޔާންކުރަންވާނެ) | |
| | 3. ތަކެއްޗާ ގުޅޭ ހުށަހެޅުމުގެ ގޮތް (ގާތްގަނޑަށް 2) | |
| | 4. ތަކެއް ހުށަހަޅާ ގޮތް ( ގާތްގަނޑަށް 3) | |
| | 5. ހުށަހަޅާ ތަކެއް -/500,000 (ފަސް ލައްކަ ރުފިޔާ) ތަކެއް ދީފައި ތަކެއް ހޯދާ ގޮތުގައި ލިޔެކިޔުން ހުށަހަޅާ ފަރާތުން ތަކެއް ދީފައި ތަކެއް ހޯދާ ގޮތުގައި ލިޔެކިޔުން ހުށަހަޅާ ފަރާތުން ދެ ގަނޑަށް ބަދަލުކުރަންވާނެ. | |
| | 6. ބަދަލުކުރާ ގޮތް ބަޔާންކުރާ ގޮތް ބަލައިގަންނަވާ ގޮތް ބަޔާންކުރަންވާނެ. | |
| | 7. ގާތްގަނޑަށް 1 ގަނޑު ބަދަލުކުރެވޭ ދާއިރާ ހުށަހެޅުމުގައި ބަލައިގަންނަވާ ގޮތް (ގާތްގަނޑަށް 4) ގަބޫލުކުރާ ގޮތް ބަޔާންކުރަންވާނެ | |
| | 8. ލިޔުންތެރިޔާ ގުޅުން ބަލައިގަންނަވާ ގޮތް | |
| | 9. ބަދަލުކުރާ ތަކެއް ލިބުނުކަމަށް، ދެ ބަދަލުކުރާ ގޮތް | |
| | ބަދަލުކުރާ ތަކެއްޗާ ގުޅޭ ބަދަލު ހުށަހަޅާ ފަރާތުން ދެވޭ ތަކެއް ބަދަލުކުރާ ގޮތް ބަލައިގަންނަވާ ގޮތް ބަޔާންކުރަންވާނެ. ތަކެއް ބަދަލުކުރާ ގޮތުގައި ބަދަލުކުރާ ތަކެއް ބަދަލުކުރާ ގޮތް ބަލައިގަންނަވާ ގޮތް ބަޔާންކުރަންވާނެ. ތަކެއް ބަދަލުކުރާ ގޮތުގައި ބަދަލުކުރާ ތަކެއް ބަދަލުކުރާ ގޮތް ބަލައިގަންނަވާ ގޮތް ބަޔާންކުރަންވާނެ. | |
| 4 | ލިޔެކިޔުން ހުށަހެޅުމަށް ބޭނުންވާ ލިޔެކިޔުންތައް | |
| 4.1 | ލިޔެކިޔުންތައް ހުށަހެޅުމަށް ބޭނުންވާ ލިޔެކިޔުންތައް: | • ބަދަލުކުރާ ލިޔެކިޔުންތަކުގެ ތެރެއިން ކޮންކޮން ލިޔެކިޔުންތަކެއް ލިޔެކިޔުން ހުށަހަޅާ ފަރާތުން ހުށަހަޅާ ގޮތުގައި ބަދަލުކުރަންވާ ލިޔެކިޔުންތަކެއް ހުށަހަޅާ ގޮތް ބަލައިގަންނަވާ ގޮތް ބަޔާންކުރަންވާނެ. |

| | | |
|---|---|---|
| 4.2 | ކޮންމެހެން ތަފާތުވުންތަކުގެ ކަންތައް: | ކޮންމެ ތަފާތުވުމެއް ގެނެސްދިނުމަށް 2 ދަރި ހުށަހަޅަންވާނެ. |
| 4.3 | ކޮންމެ ތަފާތުވުމެއް ކުރި ގޮތް ބަލައި: | ކޮންމެ ތަފާތުވުމެއް ކުރިކޮށްދެވޭނީ 4.2 ދަރި ބަޔާންކުރާ ގޮތަށެވެ. |
| 4.4 | ކޮންމެ ތަފާތުވުމެއް ހަލާކުވުން / ގެންދިއުން: | • ކޮންމެ ތަފާތުވުމެއް ތަފާތުވުމުގެ ކުރިން ކުރިއަށް ގެންދާ ކަންތައް ހަލާކުވުމަށް ކުރިން ކަނޑައަޅާ ތަފާތުވުން ކުރިއަށް ގެންދިއުމަށް ކުރިން ކަނޑައަޅާ ދުވަސްތަކުގެ ތެރެއިން 5 ދުވަހުގެ ތެރޭގައި ތަފާތުވުން ހުށަހަޅާ ތުލުސްދޫ ރަށް ކައުންސިލްގެ ކާމިޔާބު ކުރެވުނު ކަންތައް ހަލާކުވުމަށް ކުރިން ކަނޑައަޅާ ދުވަސްތަކުގެ ތެރެއިން ކަނޑައަޅާ ގޮތަށް ކުރިއަށް ގެންދިއ

## 5 . ފެންވަރުގެ ތުލުސްދޫ ކައުންސިލް ގެންނަންޖެހޭ ގަދަ ތަކެތި ހިފަހައްޓާ ގޮތް

### 5.1 ގަދަ ތަކެތި - ސިފަކޮށް ބަލާ (ބަންޑާ 1)

| | | |
|---|---|---|
| 1 | ބާރުވަރުގެ ދަށްދިން | 16 ޓަން (ތަކުން ތަކުން)<br>A - 7 ޓަން<br>B - 9 ޓަން<br>C - 5 ޓަން |
| 2 | ބާރުގެ ހަދިޔާތަކ | A - 2.0 ސެންޓީ<br>B - 1.5 ސެންޓީ<br>C - 1.5 ސެންޓީ |
| 3 | ބާރުގެ ގުދަން | 2.75 ބަދަލު |
| 4 | ފުށުގައި: | STEEL Q235B (EQUAL TO S235JR, SS400B, ATSN GR.65) |
| 5 | ކާރުޝީ: | HOT DIP-GALVANIZED AND POWDER COATING |
| 6 | ދިގުވަރުގެ ގޮތުން | 45 ފޫޓް (5 ޓަން ދަށަށް) |
| 7 | ތަކަށް | 150 |
| 8 | ފުށުގައިގެ ބާރުގެ ތަކަށް ބަލާ ގޮތް | ފުށުގައި ބާރު ދަމާ ސިފައިގެ ތެރެއިން 8×8 ސެންޓީ 6 ބަދަލު ގުދަން ކުރަންވާނެ. ތަކަށް ބަލާ ގޮތަށް ބާރުތައް ދަމާ ސިފައިގެ ތެރެއިން 44× 50 ސަމް 6 ބަދަލު ގުދަން ކުރަންވާނެ. |

### 5.2 ބާރުގެ ގޮތ (ބަންޑާ 2)

5.2.1 ގޮތ ބަލަހައްޓަންވީ ތަކެތީގެ ތެރެއިން ބާރު ބަލާ ގޮތަށް 2 ގަދަ ކަމަށެވެ.

5.2.2 ގޮތުގެ ތެރޭގައި ދަށްފަސް ދަށަށް ދެރަ ކަނޑައެޅުމަށް ބޭނުންކުރާ. (ސިމެންޓާ ބާ ގަނޑު 1:2:3)

5.2.3 ގޮތުތައް ބަލާ ތަނުގެ ތެރެއިން ބާރުގެ ތެރެއަށް ދަށްދެވޭ ގޮތަށް ބަލާ ގޮތުގައި ގޮތުގެ ތެރެ ދަށްދެވޭ ގޮތަށް ބަލާ ގޮތުގައި ގޮތުތައް ބަލާ ގޮތަށް ބާރުތައ

## 5.3 ސްޓޯ ބޯމު (ގޮނޑިސް 3)

5.3.1 ކަސްޓަމައިޒް ކުރެވިފައިވާ ގޮނޑިތަކުގެ ދަށުގައި IP66 ދަރަޖަ ހުރި ވަކި ވަކި ސައިޒުގެ ސްޓޯ ބޯމު ދެއްވާނެ. ކަސްޓަމައިޒް ކުރެވިފައިވާ ގޮނޑިތަކުގެ ދަށުގައި 4 ގެ ގުނަ ސްޓޯ ބޯމު ދެއްވާނެ.

5.3.2 ކަސްޓަމައިޒް ކުރެވިފައިވާ ގޮނޑިތަކުގެ ދަށުގައި ބަލާ ހުންނަ ގޮތަށް ވައިފައި ހުންނަންވާނެ. ކުށްވެރިވާ ގޮތުގެ ތަފްޞީލު ދެއްކުން.

5.3.3 ކަސްޓަމައިޒް ކުރެވިފައިވާ ގޮނޑިތަކުގެ ދަށުގައި 3 ދަރަނި ވުރެ ގިނަ ސްޓޯ ބޯމު ބެހެއްޓެވި ގޮތް ދައްކާ ފަދަ ފޮޓޯ ތަކެއް ހޮވާ ހުށަހަޅަންވާނެ.

## ތަންބީހުގެ ގޮތުގައި

- ޔާއްމަގެ ގޮތުގައި ދަރަނި ގިނަ ބޯ ހުށަހަޅާ ހުރި ގޮތް ބަލާ ބަލާ ހޮވާ ހުށަހަޅަންވާނެ.
- ހޮވާ ބޮލަށް ބަލާ ގަނޑުގެ ތަރުތީބުގައި ތަންކޮޅުތައް ހުރިހާ ސްޓޯ ބޯމުގައި ހުންނަންވާނެ.

**Secretariat of the Thulusdhoo Council**
K. Thulusdhoo, Rep of Maldives

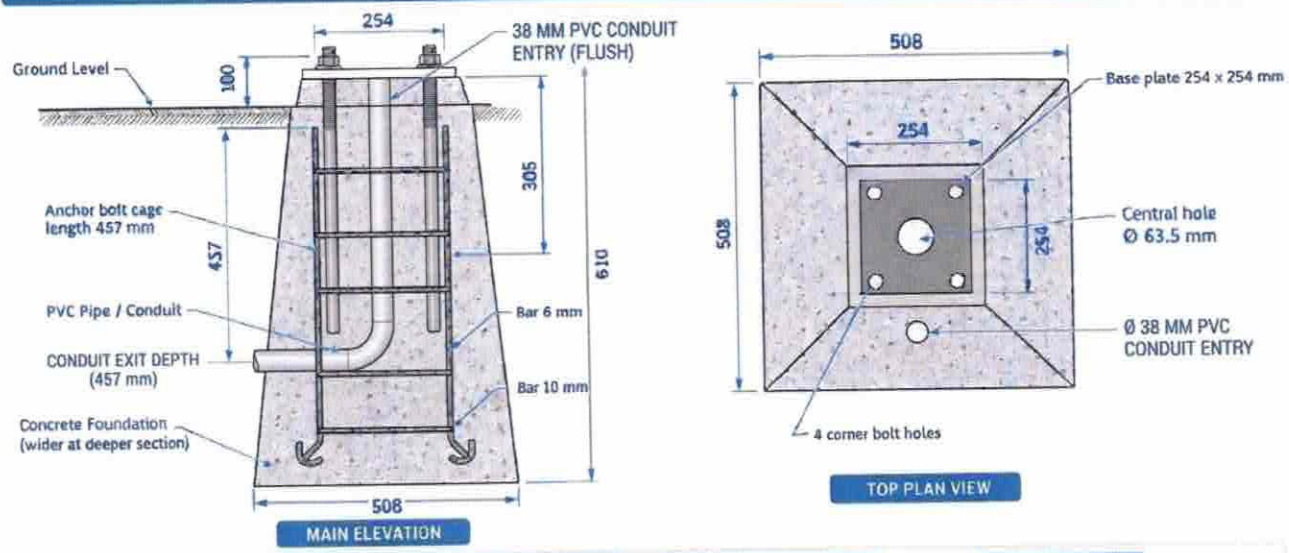
ދ ަ ލ ަ ތ ަ ކ ަ ލ ަ ތ ަ ކ ަ ލ ަ ތ ަ ކ

**Secretariat of the Thulusdhoo Council**
K. Thulusdhoo, Rep of Maldives

ދ ތ ާ ލ ަ ސ ް ދ ޮ ށ ު ތ ު ލ ާ ގ ެ ސ ެ ކ ް ރ ެ ޓ ެ ރ ި ޔ ެ ޓ ް
ތ ު ލ ަ ސ ް ދ ޮ ށ ު ، ރ ޮ ށ ަ ރ ަ ށ ް ، ދ ި ވ ެ ހ ި ރ ާ ޖ ्ޖ ެ ގ ެ ތ ެ ރ ެ ކ ް ޓ ަ ރ ީ

# Annex 2 – Base Specifications

## STREET LIGHT POLE – BASE / FOUNDATION FIXING DETAILS







Note: All measurements are in mm.

6640183
info@thulusdhoo.gov.mv
ދ ތ ާ ލ ަ ސ ް ދ ޮ ށ ު ތ ު ލ ާ ގ ެ ސ ެ ކ ް ރ ެ ޓ ެ ރ ި ޔ ެ ޓ ް
ތ ު ލ ަ ސ ް ދ ޮ ށ ު ، ރ ޮ ށ ަ ރ ަ ށ ް ، ދ ި ވ ެ ހ ި ރ ާ ޖ ्ޖ ެ ގ ެ ތ ެ ރ ެ ކ ް ޓ ަ ރ ީ

# Annex 3 – Solar Light Technical Specifications

| | |
|---|---|
| **Application** | Road |
| **Light Source** | LED |
| **Color Temperature** | Choice of:<br>a) Warm White; Warm, yellowish light OR<br>b) Neutral White Balanced, Neutral light |
| **Luminosity** | Not less than 5000-7000K |
| **IP Rating** | IP66 and above |
| **CRI (Ra>)** | 60 |
| **Input Voltage (V)** | AC220V (+- 10%) |
| **Lamp Luminous Efficiency** | Not less than 5800 |
| **Power Supply** | Solar and Battery |
| **Solar Panel Power** | Not less than 100W |
| **Lifespan (hours)** | Not less than 50000 |
| **Light Power** | Not less than 100W |
| **Material** | Aluminium |
| **Waterproof** | IP66 outdoor |
| **Light type** | Pathway Landscape Lighting |
| **Style** | Modern Outdoor Luminaries |
| **Battery** | Not less than 90Ah |
| **Warranty** | Minimum 3 years |
| **Quantity** | 150 pcs |

## ހިސާބު 2 : ފަރާތް ފާހަގަ ކުރުމަށް ބޭނުންކުރާ ބަދަލުތަކުގެ ތަފްޞީލު

| # | ފާހަގަ ކުރާ ބަދަލުގެ ތަފްޞީލު | ފާހަގަ ކުރުމުގެ ގޮތް | ފާހަގަ |
|---|---|---|---|
| 1 | ހަދާފައި ހުންނަ ބަދަލު | ބަދަލު ހަދާފައި ހުންނަ ގޮތާ ގުޅޭ ގޮތުން ދެ ފަރާތުގެ ދެމެދުގައި ހަދާފައި ހުންނަ ގުޅުން ބަލައި ފާހަގަ ކުރާނެ ކަމަށް ވާ ގޮތް

## ސިކުނ 3 : ތަކުރުބާ ލިބުމުގެ ފަރާތްތައް ބަދަލުކުރުން ފަރާތްތަ

1. ދ ާ ކަމުގެ ކުރިއަށް ތަކުރުބާ ލިބުމުގެ ފަރާތްތަ ބަދަލުކުރުމަށް ތިރީގައިވާ ކަންތައްތަ ކުރަންވާނެ ގޮތް ބަޔާންކުރައްވާ.

- ދަނޑުވަށ ހަދާ ކަންކަމ ގުޅ ގަސ ކަނޑ ދ ާ ކަންކަ
- ދަނޑުވަށ ހަދާ ކަންކަމ ގުޅ ގަސ ކަނޑ ކަނ ކަ ތ ާ ކ ާ ދ ާ ކ ާ ގ ާ ގ ާ ގ

**Secretariat of the Thulusdhoo Council**
K. Thulusdhoo, Rep of Maldives

ދަތުރުފަތުރު ބަލަހައްޓާ ސެކްރެޓަރިއެޓް
ތ.ތުލުސްދ، ދިވެހިރާއްޖެ

# ފޯމް 2

## ސަރުކާރު ހިންގާ ވަޒީފާ / ވަޒީފާ

| | | |
|---|---|---|
| 1. ތިބާ ހިންގާ ވަޒީފާ ދަތުރުވާނީ | | |
| 1.1 | ނަން | |
| 1.2 | ތަނުގައި ހުންނަ ވަޒީފާ ކޮބައިތޯ | |
| 1.3 | ވިދާޅުވާ ކޮބައިތޯ | |
| 1.4 | ތަނުގައި ނަންބަރ | |
| 1.5 | ދާއިރާ ފާރަކާ ދުރުވެ ހުންނަ ނަންބަރ | |
| 1.6 | ފ.ކުރީ ފިށާ ނަންބަރ | |
| 1.7 | ފޯނު ނަންބަރ | |
| 1.8 | ލިޔުންތެރި ކޮބައިތޯ | |
| 2. ތިބާ ހިންގާ ވަޒީފާ ފުރިހަމަ ދަތުރުވާނީ (ކުންފުނިއާ ދިމާ ހިންގާ ވަޒީފާ ދަތުރުވާނަމަ، ފާސްކޮށްފައި ދަތުރުވާ ދަށްދަނޑި ދަތުރުވާ ދަށްދަނޑި ފުރިހަމަ ކުރަންވާނެ) | | |
| | ނަން | ދަށްދ |
| | | ދަށްދ |
| | | ދަށްދ |
| | | ދަށްދ |
| | | |
| | | |
| 3. ފާސްކުރެއްވި ކޯސް ވަގުތު | | |
| 1 | | |
| 2 | | |
| 3 | | |
| 4 | | |
| 5 | | |
| 6 | | |
| 7 | | |
| 8 | | |
| 9 | | |
| 10 | | |

6640183
info@thulusdhoo.gov.mv

**Secretariat of the Thulusdhoo Council**
K. Thulusdhoo, Rep of Maldives

ދަތުރުވެދާ ތުލުސްދޫ ކައުންސިލްގެ ލިޔަންދެފަރާތ
ކ.ތުލުސްދޫ، ދިވެހިރާއްޖެ

# ފޯމު 3

## ތަކުރާރު ކުރުން

| | |
|---|---|
| ލިޔުންތެރިގެ ނަންބަރ: | (IUL)333/333/2026/70 |
| ކުށްވެރިކަމުގެ ނަން | ދިވެހިރާއްޖެ ތުލުސްދޫ ކައުންސިލްގެ ގާނޫނު ބަލައިގަތުމުގެ ގޮތުގައި ކަންކަމުގެ ދަށުން ދައްކާ ފައިސާ ދައްކަން ނުކުރުން |

## ކުށްވެރިގެ ވަނަވަރު ތަފާތުތައް

| | | | |
|---|---|---|---|
| ނަން | | ތާއީދު | |
| ދިވެހި ތާއީދު | | ކުށް ނަންބަރ | |

## ކުށްވެރިގެ ތަކުރާރު

| # | ކަނޑައެޅިފައިވާ ތަފްސީލު | ފުރަތަމަ | ތަކުރާރު |
|---|---|---|---|
| 1 | ދިވެހިރާއްޖެ ތުލުސްދޫ ކައުންސިލްގެ ގާނޫނު ބަލައިގަތުމުގެ ގޮތުގައި ކަންކަމުގެ ދަށުން ދައްކާ ފައި ދައްކަން ނުކުރުން | | |
| | ޖުމްލަ | | |
| | ފުރަތަމަ | | |

| | |
|---|---|
| ނަން: | |
| ނަންބަރ: | |
| ދާއިރާ: | |
| ލިޔުންތެރިގެ ސޮޔަ: | |

ކުށްވެރިގެ ސޮޔަ:

**Secretariat of the Thulusdhoo Council**
K. Thulusdhoo, Rep of Maldives

ތުލުސްދ‌ޫ ރަށް ސަރުކައުންސިލްގެ ލިޔަންފަރާތް
ކ.ތުލުސްދ‌ޫ، ދިވެހިރާއްޖެ

# ޖަދުވަލު 4

## ދަސްކުރާނެ ތަކެއްޗާއި ދިމާކުރާނެ ތަންތަން

| # | ދަސްކުރާނެ ތަކެއްޗުގެ ނަން | ތަން | ދިމާކުރާ ތާރީޚް |
|---|---|---|---|
| | | | |
| | | | |
| | | | |
| | | | |
| | | | |
| | | | |
| | | | |
| | | | |
| | | | |
| | | | |
| | | | |
| | | | |
| | | | |
| | | | |
| | | | |
| | | | |
| | | | |

6640183
info@thulusdhoo.gov.mv

ދ‌ތުލުސްދ‌ޫ ރަށް ސަރުކައުންސިލްގެ ލިޔަންފަރާތް
ކ.ތުލުސްދ‌ޫ، ދިވެހިރާއްޖެ

Secretariat of the Thulusdhoo Council
K. Thulusdhoo, Rep of Maldives

ދަތުރުދާނެ ތުލުސްދޫ ކައުންސިލްގެ ލިޔަންފަރާތް
ކ.ތުލުސްދޫ، ދިވެހިރާއްޖެ

# ފޯމު 5

## ޕްރޮ ކްލަރކް ކޮންޓްރެކްޓް ލިބުމަށް ހުށަހަޅާ ލިޔުންތައް

| ޕްރޮ ކްލަރކް ކޮންޓްރެކްޓް ލިބުމަށް ދިޔަދުވަހު ހުއްދަ ލިބިފައި ހުރި / ލިބުމަށް ހަމަ ހުރަސްކަން ނެތް ކަމަށް ބަލައިގަތުމަށް ކަނޑައަޅާ ލިޔުންތައް ހުށަހަޅަންވާނެ. | | |
|---|---|---|
| # | ހުށަހަޅާ ލިޔުންތައް | ✓ | ✗ |
| 1 | ފުރިހަމަ ކުރެވިފައި ސޮއި ކުރެވިފައިވާ ފޯމު ތަކުގެ ކޮޕީ ތަކާ ގުޅިގެން ހުށަހަޅާ ފަރާތުގެ ސަލާހުވެރިކަމުގެ ލިޔުން | | |
| 2 | ކުންފުނިއިން 05 ދުވަސް ތެރޭގައި ހުށަހަޅާ ލިޔުންތައް ބަލާ ބަލައި ހުށަހަޅާ ފަރާތް | | |
| 3 | ކުންފުނި / ފަރާތްތަކުގެ ސްޓާންޑިންގ / ދަށްދުވަހުގެ ލަފާ ދިނުމުގެ ލިޔުން | | |
| 4 | ލިބުނު ލިޔުންތަކުގެ ކޮޕީ ތައް (ލިބުނު ލިޔުންތަކުގެ ކޮޕީ ތަކާ ގުޅިގެން) | | |
| ޕްރޮ ކްލަރކް ކޮންޓްރެކްޓް ލިބުމަށް ތަރުޖަމާ ކުރެވިފައިވާ ލިޔުންތަކާ ގުޅިގެން ކަނޑައަޅާ ލިޔުންތަކުގެ ތަފްޞީލް ތިރީގައި ދެއްކުން ކުރަންވާނެ. | | |
| 6 | ކްލަރކް ކޮންޓްރެކްޓް ލިބުމަށް ކުރިން ދިވެހި ރައްޔިތުންގެ ތަނަވަސްކަން ދައްކާ ލިޔުން | | |
| 7 | ކައުންސަރ ލައިސަންސް (ކައުންސަރ ކުންފުނި ހިންގާ ފަރާތަށް ކައުންސަރ ހުރިކަމަށް) | | |
| 8 | ކައުންސަރުންގެ ކުރިން ސްޓާންޑިންގ ތަކާ ގުޅޭ ލިޔުން | | |
| 9 | ކޮންމެ ކައުންސަރ ކުރިން ވަކިވާ ތަނުން ލިބުނު ލިޔުން / ލައިސަންސް | | |
| 10 | ތަންފަރާސްކޮށް ކުރިން ކައުންސަރ ކަންތައް ކުރި ތަނުގެ ލިޔުން | | |

6640183
info@thulusdhoo.gov.mv

ދަތުރުދާނެ ތުލުސްދޫ ކައުންސިލްގެ ލިޔަންފަރާތް
ކ.ތުލުސްދޫ، ދިވެހިރާއްޖެ