بِسْمِ اللَّهِ الرَّحْمَٰنِ الرَّحِيمِ



ދިވެހިރާއްޖެ.

ދ.ގ.

ދިވެހިރާއްޖެ ގައުމީ ބަޖެޓް ބެލެހެއްޓުމުގެ ގާނޫނު

ގާނޫނު ނަންބަރ: 198-F/2026/86

(22 ނޮވެމްބަރ 2026) ތާރީޚްގައި ކަނޑައަޅާ ފުރިހަމަ ކުރެވުނު.

1. ގާނޫނުގެ ބާވަތް

ހ- ގާނޫނުން ގަބޫލުކުރާ 340 ފަދަ ގޮތެއް ތަންކަމަށް ތާއީދުކުރާ ގޮތުން ހުށަހަޅާ ބަޖެޓް.

- ތަރައްގީގެ ކަންތައްތަކަށް ގާނޫނުން (ތަފާތު ގޮތް) : 40 ފަދަ ގޮތެއް 06 ތަންކޮޅެއް ގޮތުގައި 1300 ގެ ތެރެއިން ހ ތާއީދުކުރާ.
- ތަރައްގީގެ ތަކެތީގެ ގާނޫނުން: 118 ފަދަ ގޮތް 1300 ގެ ތެރެއިން ހ ތާއީދުކުރާ.
- ތަރައްގީގެ ތަކެތީގެ ގާނޫނުން: 62 ފަދަ 4 ތަންކޮޅެއް ގޮތުގައި 2000 ގެ ތެރެއިން ހ ތާއީދުކުރާ.
- ތަރައްގީގެ ކަންކަމުގެ ގާނޫނުން: 119 ފަދަ 4 ތަންކޮޅެއް ގޮތުގައި 2000 ގެ ތެރެއިން ހ ތާއީދުކުރާ.

(ތާއީދުކުރާ ދިރާސާތަކުގައި، ގޮތް ބަދަލުކުރަނީ، ކޮންމެ ތަރައްގީ ތަކެތީގެ ކަންކަމުގެ ދަށުގައި ކަނޑައަޅާ ގާނޫނުގެ ގާނޫނުގައި ބަދަލުކުރާ ގޮތަށެވެ.)

ނ- ތަރައްގީގެ ކަންތައްތަކުގެ ގާނޫނުން ކަނޑައަޅާ 2050 ގެ ތެރެއިން ފަހަރަކު ދެ ފަހަރު ކަންކަން ބަލައި ބަދަލުކުރަންވާނެ ގޮތް ގާނޫނުގައި ބަޔާންކުރަންވާނެ.

ރ- ތަރައްގީގެ ކަންތައްތަކުގެ ގާނޫނުން ކަނޑައަޅާ ގޮތަށް ތަރައްގީ، ތަރައްގީގެ ތަކެތީގެ ގާނޫނުގައި ބަޔާންކުރާ ގޮތަށް ތަރައްގީ ތަކެތި ހޯދުމުގައި

2. ދަނޑުވަށް ބޭނުންވާ ގޮތުގެ ތަފްޞީލް

- **ފެންވަށި 343x50.8 mm**

ފެންވަށި ތަކުގައި ހަދާފައި 16 ތިންގަ ފުންމިނުގައި ކުރިއަށް ގެންދާ ތަކެތި ބަލައި ގަތުމަށް ފަހު ދަނޑުވަށް ގެންދެވޭނެ.

- **ފަރުއިސް 200x200 mm**

ފަރުއިސް ހަދާފައި 10mm ގެ 4 ދަނޑުގައި 304.8mm ތިން ތިން ފޫޓުގެ ދުރުކޮށް ހަދާފައިވާ. ހަދާފައި ފަރުއިސް ދަނޑުގައި ބަހައްޓާ ފަހު 340 ދުވަސް. ކަނޑައެޅިފަދަ ތަކެތި ލިބިގަތުމަށް ފަހު ދަނޑުގައި ބަހައްޓާ ދުވަސްތަކުގައި ބަލައި ގަތުމަށް ބޭނުންވާ ތަކެތި ލިބިގަންނަވާ.

- **ބަނޑު 150x150 mm**

ބަނޑު ހަދާފައި 3000 ގެ ދަށުގެ ދަނޑުތަކަށް ބަނޑުގައި 10mm ގެ 3 ދަނޑުގެ ދުރުކޮށް 304.8mm ތިން ތިން ފޫޓުގެ ދުރުކޮށް ބަހައްޓާ ފަހު ބަނޑުގެ ދެ ފަރާތުގައި ގަނޑު ބަހައްޓާ ދެވޭ ގޮތަށް ބަލައި ގަތުމަށް ބޭނުންވާ.

- **ދެ ފަރާތުގައި ބަނޑު ހަދާފައި 200x200 mm ގަނޑު**

ބަނޑު ބަހައްޓާ ފަހު ދެ ފަރާތުގައި ބަނޑުގެ ދަށުގައި 10mm ގެ 4 ދަނޑުގެ ދުރުކޮށް 304.8mm ތިން ތިން ފޫޓުގެ ދުރުކޮށް ބަހައްޓާ ދެވޭ ގޮތަށް ބަލައި ގަތުމަށް ބޭނުންވާ.

- **ދަމާބަ 200x200 mm**

ދަމާބަ ހަދާފައި 10mm ގެ 4 ދަނޑުގައި 304.8mm ތިން ތިން ފޫޓުގެ ދުރުކޮށް ހަދާފައިވާ. ދަމާބަ ހަދާއިރު ތަކެތި ބަލައި ގަތުމަށް ބޭނުންވާ ގޮތަށް ދަނޑުގެ ދެ ފަރާތުގައި ބަހައްޓާ ފަހު ދަނޑުގެ ދެ ފަރާތުގައި ބަލައި ގަތުމަށް ބޭނުންވާ.

- **ބާރުން**

ބާރުން ބަހައްޓާ ފަހު 12x6x6 ތިންގަ **ފުންމިނު** ދަނޑު. ގާތްގަރުން ބާރުން ބަހައްޓާ ދެ ދުވަހުގެ (ކަނޑައެޅި) ތަކެތި ލިބިގަންނަވާ.
ބާރުން ބަހައްޓާ ދުވަހު ހިލަ ބަލައި 07 ދުވަސް ގަނޑު ބަލައި ދެއްވަންވާ.
ގާތްގަރުން ބަހައްޓާ ދަނޑު 1 ބަހައްޓާ ފަހު 5 ފޫޓުގެ ބާރުން (ދަނޑުގެ 1 ބައި) ބާރުން ބަހައްޓާ ދަނޑުގެ ދެ ފަރާތުގައި 1:5 ގެ ބާރުން ބަލައި ގަތުމަށް ބޭނުންވާ.

- **ބަހައްޓާ ގޮތް**

ބަހައްޓާ ގޮތް ގަނޑު ދަނޑުގައި ބަލައި ގަތުމަށް 25mm ގެ ބަރުދަނު ބަލައި ގަތުމަށް ބޭނުންވާ. ފަރުއިސް ބަހައްޓާ ދަނޑުގެ ބަހައްޓާ ބަހައްޓާ ގޮތް ބަލައި ގަތުމަށް ބޭނުންވާ.
ބަހައްޓާ ގޮތް ބަލައި ގަތުމަށް ބާރުން ބަހައްޓާ ދަނޑުގެ ދެ ފަރާތުގައި 1:4 ގެ ބާރުން ބަލައި ގަތުމަށް ބޭނުންވާ.

- **ގަނޑު ދަމާބަށް**

ބަނޑު ހަދާފައި ދަމާބަ 25ގެ ދަށުގެ ތަކެތި ބަހައްޓާ ފަހު ބަހައްޓާ ބަހައްޓާ ގޮތް ބަލައި ގަތުމަށް ބޭނުންވާ ގޮތަށް ބަލައި ގަތުމަށް ބޭނުންވާ. ގަނޑު ދަމާބަށް ބަހައްޓާ ދުވަހުގެ ދަށުގައި ބަލައި ގަތުމަށް ބޭނުންވާ.

- **ކުރިއަށްދާ**

- ވަގުތީގައި ވަޒަންދެއްގެ ފުރިހަމަ ތަފާސީލު ހުށަހަޅާ ކަންތައްތަކުގެ ތަފާސީލު ދަންނަވާ ކުރިއަށްދާ ކަންތައްތަކުގެ ތަފާސީލު ހުށަހަޅާ ފަރާތްތަކުގެ ތަފާސީލު ހިމެނޭ ގޮތަށް ތައްޔާރުކުރަންވާނެ ލިޔުންތަކެވެ. ތަނަވަސް ދުވަސް ކުރިއަށްދާ ކަންތައްތަކުގެ ތަފާސީލު ހުށަހަޅާ ފަރާތްތަކުގެ ތަފާސީލު ހިމެނޭ ގޮތަށް ތައްޔާރުކުރަންވާނެ ލިޔުންތަކެވެ. (ގެންދާނެ ހާސިލު ކުރިން ކުރިއަށްދާ. ދެން ކުރިއަށްދާ ތަނަވަސް ދުވަސް ކުރިން ހުށަހަޅާ.)

- **ކޮންޓްރެކްޓް ކުށްވެ ހަނގުރާމަ**

- ކޮންޓްރެކްޓް ހިފެހެއްޓި ކުންފުނި ތަކުގެ ތަފާސީލު ތިން.ތަން ތެރެ ކޮންޓްރެކްޓް ހަނގުރާމަ ކުރިވެ ހުރި ކަންކަން ބަލާ ކަންތައްތަކުގެ ތަފާސީލު ހުށަހަޅަންވާނެ ކަންކަމެވެ. ތަނަ ދެނެގަތުމަށް ފަހު ކުރިއަށްދާ 02 ދުވަހުގެ ތެރޭ ކުށްވެ ހަނގުރާމަ ކުރި ކަންކަމުގެ ތަފާސީލު ހުށަހަޅަންވާނެ ކަންކަމެވެ. ކޮންޓްރެކްޓް ހަނގުރާމަ ކުރި ކަންކަމުގެ ތަފާސީލު ހުށަހަޅާ ފަރާތްތަކުގެ ތަފާސީލު ހިމެނޭ ގޮތަށް ތައްޔާރުކުރަންވާނެ ކަންކަމެވެ. ކޮންޓްރެކްޓް ހަނގުރާމަ ކުރި ކަންކަމުގެ ތަފާސީލު ހުށަހަޅާ ފަރާތްތަކުގެ ތަފާސީލު ހިމެނޭ ގޮތަށް ތައްޔާރުކުރަންވާނެ ކަންކަމެވެ. ކުށްވެ ހަނގުރާމަ ކުރި ކަންކަމުގެ ތަފާސީލު ހުށަހަޅާ ފަރާތްތަކުގެ ތަފާސީލު ހިމެނޭ ގޮތަށް ތައްޔާރުކުރަންވާނެ ކަންކަމެވެ.

ކަންކަމުގެ ތަފާސީލު

- ތިމާގެ ކުށްވެ ތަފާސީލު، ކަށަ ތާރީޚު ތަކާ 14 ދުވަހުގެ ތެރޭގައި، 2350 ތަކެއްގެ ތެރެއިން، 4.5 ތަކެއް ހިންގި ގޮތުގެ ކަންކަމުގެ ތަފާސީލު ތަކެއް، ތިމާއަށް ލިބިގެންވާ ކަންކަމުގެ ތަފާސީލު ކަންކަމުގެ ތަފާސީލު ހިމެނޭ ގޮތަށް ތައްޔާރުކުރަންވާނެ ކަންކަމެވެ. ތިމާ ދަށްކުރި ކަންކަމުގެ ތަފާސީލު ހުށަހަޅާ ފަރާތްތަކުގެ ތަފާސީލު ހިމެނޭ ގޮތަށް ތައްޔާރުކުރަންވާނެ ކަންކަމެވެ. ތިމާ ދަށްކުރި ކަންކަމުގެ ތަފާސީލު ހުށަހަޅާ ފަރާތްތަކުގެ ތަފާސީލު ހިމެނޭ ގޮތަށް ތައްޔާރުކުރަންވާނެ ކަންކަމެވެ. ތިމާ ދަށްކުރި ކަންކަމުގެ ތަފާސީލު ހުށަހަޅާ ފަރާތްތަކުގެ ތަފާސީލު ހިމެނޭ ގޮތަށް ތައްޔާރުކުރަންވާނެ ކަންކަމެވެ.

2000 ތަކެއް ތަނަވަސް ކަންކަމުގެ ތެރެއިން 1300 ތަކެއްގެ ކަންކަމުގެ ތަފާސީލު ހުށަހަޅާ ފަރާތްތަކުގެ ތަފާސީލު

- 2000 ތަކެއްގެ ތެރެއިން 1300 ތަކެއްގެ ކަންކަމުގެ ތަފާސީލު ހުށަހަޅާ ފަރާތްތަކުގެ ތަފާސީލު ތަކެއް ތަނަވަސް ދުވަހުގެ ތެރޭ ކުށްވެ ހަނގުރާމަ ކުރި ކަންކަމުގެ ތަފާސީލު ހުށަހަޅާ ފަރާތްތަކުގެ ތަފާސީލު ހިމެނޭ ގޮތަށް ތައްޔާރުކުރަންވާނެ ކަންކަމެވެ. 1300 ތަކެއްގެ ތެރެއިން 2000 ތަކެއްގެ ކަންކަމުގެ ތަފާސީލު ހުށަހަޅާ ފަރާތްތަކުގެ ތަފާސީލު ހިމެނޭ ގޮތަށް ތައްޔާރުކުރަންވާނެ ކަންކަމެވެ. ތަނަ ދެނެގަތުމަށް ފަހު 1300 ތަކެއްގެ ތެރެއިން 2000 ތަކެއްގެ ކަންކަމުގެ ތަފާސީލު ހުށަހަޅާ ފަރާތްތަކުގެ ތަފާސީލު ހިމެނޭ ގޮތަށް ތައްޔާރުކުރަންވާނެ ކަންކަމެވެ.

ތަނަވަސް ކަންކަމުގެ ތެރެއިން، ކުށްވެ ހަނގުރާމަ ކުރި ކަންކަމުގެ ތަފާސީލު ތަކެއް ތަނަވަސް ދުވަހުގެ ތެރޭ ކުށްވެ ހަނގުރާމަ ކުރި ކަންކަމުގެ ތަފާސީލު ހުށަހަޅާ ފަރާތްތަކުގެ ތަފާސީލު

- ކުށްވެ ހަނގުރާމަ ކުރި ކަންކަމުގެ ތަފާސީލު ހުށަހަޅާ ފަރާތްތަކުގެ ތަފާސީލު ތަކެއް ތަނަވަސް ދުވަހުގެ ތެރޭ ކުށްވެ ހަނގުރާމަ ކުރި ކަންކަމުގެ ތަފާސީލު ހުށަހަޅާ ފަރާތްތަކުގެ ތަފާސީލު ހިމެނޭ ގޮތަށް ތައްޔާރުކުރަންވާނެ ކަންކަމެވެ.

- ކުށްވެ ހަނގުރާމަ ކުރި ކަންކަމުގެ ތަފާސީލު ހުށަހަޅާ ފަރާތްތަކުގެ ތަފާސީލު ތަކެއް ތަނަވަސް ދުވަހުގެ ތެރޭ ކުށްވެ ހަނގުރާމަ ކުރި ކަންކަމުގެ ތަފާސީލު ހުށަހަޅާ ފަރާތްތަކުގެ ތަފާސީލު ހިމެނޭ ގޮތަށް ތައްޔާރުކުރަންވާނެ ކަންކަމެވެ. ތަނަ ދެނެގަތުމަށް ފަހު ކުރިއަށްދާ 02 ދުވަހުގެ ތެރޭ ކުށްވެ ހަނގުރާމަ ކުރި ކަންކަމުގެ ތަފާސީލު ހުށަހަޅާ ފަރާތްތަކުގެ ތަފާސީލު ހިމެނޭ ގޮތަށް ތައްޔާރުކުރަންވާނެ ކަންކަމެވެ. ތަނަ ދެނެގަތުމަށް ފަހު ކުރިއަށްދާ 02 ދުވަހުގެ ތެރޭ ކުށްވެ ހަނގުރާމަ ކުރި ކަންކަމުގެ ތަފާސީލު ހުށަހަޅާ ފަރާތްތަކުގެ ތަފާސީލު ހިމެނޭ ގޮތަށް ތައްޔާރުކުރަންވާނެ ކަންކަމެވެ.

3. ފުންކޮށްދޫ ތަކާމެ ގޮތްގޮތަށްވާނެ.

ލިޔުންތަކުގެ ތަފާތު ދަށް ފުރިގަނޑު ހިއްސާކުރާނެ.(ތަކާމެ ގޮތްގޮތަށް 1:6 ގެ ދަށުގައިވާ. ލިޔުންތަކުގެ ގަބޫލުކުރާ ފަދަ ހިންގުންތަކާ ބަލަހައްޓަށް.

ކުންފުނިގެ ފަރާތުން ގޮތްގޮތަށް ދަރި، ދިވެހި، ހިއްސާ ގެނައި. ފަތުގެ ގަބޫލުކުރާ ގޮތް. ތަކާމެ ގޮތްގޮތަށް 1:2:3 ގެ ދަށުގައިވާ. ކުންފުނިގެ ބަލައިގަންނަ ގޮތް، ކުންފުނިގެ ވަޒީފާތަކާ ގުޅިގެން ކުންފުނިގެ ކަންކަން ބަލަހައްޓަށް.

ފުރިހަމަ ހިއްސާ 1 ގެ ދަށުގައި 5 ބައިކުރާ. (ބަހައްޓާ 1 ބަޔަ) ދެބައިގެ ހިއްސާ ދެބައި ގުނަންވާ ގޮތްގޮތަށް ދިރާސާ ކުރާ. ދެބައިގެ ތަކާމެ ގޮތްގޮތަށް 1:5 ގެ ދަށުގައިވާ. ހިއްސާ ދެބައި ގުނަންވާ ގޮތްގޮތަށް 1:4 ގެ ދަށުގައިވާ.

ބަލައިގަންނަ ގޮތްގޮތަށް ފައިސާ ދައްކާ ގޮތް. (ކާޑު ބޭނުންކުރާ ފަދަ ގޮތަކަށް ދައްކާ ގޮތް، ބަލައިގަންނަ ގޮތް ބަދަލުކުރާ ގޮތް، ބަލައިގަންނަ ގޮތް ދަށްކުރާ ގޮތް، ބަލައިގަންނަ ގޮތް ބަދަލުކުރާ ގޮތް.)

ތަކާމެ ގޮތް ލިޔުންތަކުގެ ދަށުގައި 400x350x250mm ގެ ދަށުގައި ބަލައި ލިޔެފައި ހުންނަ ގޮތް.

4. <u>ތަކާމެ ގޮތް:</u>

1- ބަލައިގަންނަ ގޮތް ބަދަލުކުރާ ގޮތް ދަށްކުރާ ބަލައިގަންނަ ގޮތް ބަލައިގަންނަ ގޮތް ބަލައިގަންނަ ގޮތް ކަންކަން ކުރާ ގޮތް ކަންކަން ކުރާ ގޮތް ކަންކަން ކުރާ

3- ދަތުރުފަރާތުން ދިމާވާހާ ތަކެއްސާ ގުޅިގެންވާ ހަނދާންކުރަންޖެހޭ 7 ދުވަހުގެ ތެރޭގައި ތިބާގެ ތަކެތި ތިބާ ދަތުރުފަރާތުން ގެންނަންވާ ތަކެތި ކަމަށް ދެކޭ ތަކެތި ތިބާ ދަތުރުފަރާތުން ގެންނަ ގޮތަށް ބަލައި ގެންނަންވާ ތަކެތި ކަމަށް ދެކޭ ތަކެތި

(2) ދަނޑުވެރިކަމުގެ ވެރިފަރާތްތަކުގެ ބަދަލުގައި ދަނޑުވެރިކަމުގައި ބައިވެރިވާ ފަރާތްތަކުގެ ލިސްޓު:

(3) ދަނޑުވެރިކަމުގައި ބައިވެރިވާ ފަރާތްތަކުގެ ލިސްޓުގައި ހިމެނޭ ފަރާތްތަކުގެ ދަށުން ދަނޑުވެރިކަމުގައި ބައިވެރިވާ ފަރާތްތަކުގެ ލިސްޓު (ފާސްކޮށް ދާ ތާރީޚުގެ ފަހު 03 (ތިން) ދުވަހުގެ ތެރޭގައި ހުށަހަޅާ ފަރާތްތަކުގެ ލިސްޓު)

(4) ދަނޑުވެރިކަމުގެ ވެރިފަރާތްތަކުގެ ތަކުރާރުން ދަނޑުވެރިކަމުގައި ބައިވެރިވާ ފަރާތްތަކުގެ ލިސްޓު:

(5) ލިޔުމުގެ ދަނޑުވެރިކަމުގެ ކޯޓާ ކުށްވެރިކަމުގެ ގޮތުގައި ބަދަލުގައި ދެއްކުން ކަށަވަރު ކުރުމަށް ބޭނުންކުރާ ލިޔުން.

(ހ) ދުވަހުގެ ތެރޭގައި ހުށަހަޅާ ދުވަހުގެ ތެރޭގައި ހުށަހަޅާ ފަރާތްތަކުގެ ލިސްޓު ވަކިވަކި، ދުވަހުގެ ތެރޭގައި ހުށަހަޅާ ފަރާތްތަކުގެ ލިސްޓު ތަފާތު ކުރުމަށް ގޮތެއް ކަށަވަރު ކުރުން. ތަކުރާރުން ލިޔެކިޔުން ދަނޑުވެރިކަމުގެ ކޯޓާ ކުށްވެރިކަމުގެ ގޮތުގައި ދެއްކުމުގެ ކުށްވެރިކަމުގެ ގޮތުގައި ބަލައިގަނެ ދަނޑުވެރިކަމުގައި ބައިވެރިވާ ފަރާތްތަކުގެ ލިސްޓުގައި ހިމެނޭ ފަރާތްތަކުގެ ނަންތައް ލިޔުން. ތަކުރާރުން ލިޔެކިޔުން ދަނޑުވެރިކަމުގެ ކޯޓާ

(ii) ﷺ ﷺ ﷺ ﷺ ﷺ ﷺ ﷺ (ﷺ ﷺ ﷺ ﷺ ﷺ ﷺ ﷺ

6 ބޭ ތިލުމުން ކަނޑައެޅުނު ދުވަސް ހިފުމުގެ ގޮތް

ތިލުމުގެ ދުވަސް ކަނޑައެޅުމުގައި، ތިލުމުގެ ފަރާތުން ދައުވާ ކުރާ ދުވަސް 10.46 ގެ (ހ) ގެ (2) ވަނަ ނަންބަރުގައި ބުނެފައިވާ ގޮތަށް ގަބޫލު ކުރެވޭ ދުވަސްތަކުގެ ތެރެއިން ބަލައިގަނެ، ތިލުމުގެ ދުވަސް ކަނޑައެޅުމުގައި ބޭނުންކުރަންވާނީ ތިލުމުގެ ދުވަސް ގެ 75% ގެ ދަށުގައި ހުންނަ ދުވަސް ކަނޑައެޅުމުގެ ގޮތެވެ؛

6.1 ދަށް 75%

ތިލުމުގެ ދަށް ހުރަސްކުރާ ގޮތަކަށް ތިލުމުގެ ދުވަސް ކަނޑައެޅުމެވެ.

6.2 ގާތްގަނޑު 10%

ތިލުމުގެ ގާތްގަނޑު ދުވަސް ކަނޑައެޅުމުގައި ބޭނުންކުރަންވާނީ ތިލުމުގެ ދުވަސް ހުރަސްކުރާ ގޮތަކަށް ތިލުމުގެ ދުވަސް ކަނޑައެޅުމެވެ.

6.3 ބަދަލުގައި 15%

2019 ވަނަ އަހަރުގެ ފެބްރުވަރީ، ފަރާތުގެ ދައުލަތުގެ ފައިސާ-ހިންގުންތަކުގެ ބަދަލުގައި ކުރިއަށް ގެންދާ ކަންތައްތަކުގެ ތެރެއިން ދުވަސް ކަނޑައެޅުމުގައި ބޭނުންކުރަންވާނީ 90,000.00ރ. (ނުވަދިހަ ހާސް) ގެ ގޮތުގައި ބަލައިގަނެ ތިލުމުގެ ދުވަސް ހުރަސްކުރާ ގޮތަކަށް ތިލުމުގެ ދުވަސް ކަނޑައެޅުމެވެ. ތިލުމުގެ ދުވަސް ކަނޑައެޅުމުގައި ބޭނުންކުރަންވާނީ 1 (ހަތަރު) ދުވަހުގެ ތިލުމުގެ ދުވަސް ގެ ގޮތުގައެވެ. ތިލުމުގެ ދުވަސް ކަނޑައެޅުމުގައި 10 ދުވަހުގެ ތެރެއިން. ބަދަލުގައި ދެއްކުމަށް ބޭނުންކުރާ ފައިސާ ތިލުމުގެ ދަށް ހުރަސްކުރާ ގޮތަށް ތިލުމުގެ ދުވަސް ކަނޑައެޅުމުގައި ބޭނުންކުރަންވާނެ ގޮތެވެ.

7 ތިލުމުގެ ދުވަސްތައް

(ހ) ކުންފުނީގެ ތިލުމުގެ ދުވަސް ގަބޫލު ކުރާ ގޮތަކީ 1 (ހަތަރު) ދުވަހުގެ ތިލުމުގެ ދުވަސް ކަނޑައެޅުމެވެ. ތިލުމުގެ ދުވަސް ކަނޑައެޅުމުގައި ބޭނުންކުރަންވާ ގޮތަކީ ތިލުމުގެ ދުވަސް ގެ ދަށުގައި ހުންނަ ދުވަސްތަކުގެ ތެރެއިން ބަލައިގަނެ ތިލުމުގެ ދުވަސް ކަނޑައެޅުމެވެ.

(ށ) ތިލުމުގެ ދުވަސް ކަނޑައެޅުމުގައި ބަލައިގަނެ ދުވަސްތަކުގެ ތެރެއިން ކުރިން ބޭނުންކުރާ ދުވަސްތަކާ ގުޅުވައިގެން ބަލައިގަނެ ދުވަސްތަކަކީ ކުރިން ބޭނުންކުރާ ދުވަސްތަކާ ގުޅުވައިގެން ބަލައިގަނެ ދުވަސްތަކެވެ.

(ނ) ތިލުމުގެ ދުވަސް ކަނޑައެޅުމުގައި ބަލައިގަނެ ދުވަސްތަކުގެ ތެރެއިން ތިލުމުގެ ދުވަސް ގެ ދަށުގައި ހުންނަ ދުވަސްތަކަކީ ތިލުމުގެ ދުވަސް ގެ ދަށުގައި ހުންނަ ދުވަސްތަކުގެ ތެރެއިން

بسم الله الرحمن الرحيم

ދިވެހިރާއްޖެ ގެނެސްދިނުމުގެ ބަދަލުގައި ދައުލަތުގެ ކުރިއަށް ގެންދާ ދަށުން

ފަރާތް،

ދިވެހިރާއްޖެ.

ތަންފީޒު ކުރަންޖެހޭ ގޮތް.

- ފަސާހަތައް ދެއްކުމަށް ކަނޑައަޅާފައި ވާ ތަނުގައި ކަނޑައަޅާ ފަސާހަތަށް ފައިސާ ދައްކާ ގޮތަށް ކަނޑައަޅާ ކަންތައް ކުރަންވާނެ.

- ތަންފީޒު ކުރަންޖެހޭ ގޮތް:

- ތަންފީޒު ކުރަންޖެހޭ ދުވަސް :
- ފެށޭނީ : 30 ނޮވެމްބަރ 2026 (ހުކ)
- ގަޑި : 09:00
- ތަން : ދިވެހިރާއްޖެ ގެނެސްދިނުމުގެ ބަދަލުގައި ދައުލަތުގެ ކުރިއަށް ގެންދާ ދަށުން

- ފަސާހަތަށް ހޯދާ ފަރާތް : ☐ ފުރަސް (ފަސާހަތަށް ހޯދާ ފަރާތް ތަކެއް ނެތް ނަމަ)

- ދަށްވާ ނަންބަރު :198-F/2026/86 (22 ނޮވެމްބަރ 2026)

ފަސާހަތަށް ހޯދާ ފަރާތް، ތ ފަސާހަތަށް ބަލައި ދިނުމަށް ކަނޑައަޅާ ގޮތަށް ކަންތައް ކުރަންވާނެ :			
ނަންބަރު	ފަސާހަތަށް	ބަލައި ދެއްކުމަށް	ފަސާހަތަށް ދެއްކުން
1	○ **ފާސްކޮށްދިނުން.** ▪ ކުންފުނިއިން ފަސާހަތަށް ހުށަހަޅާ ފާސްކޮށްދިނުން ކަނޑައަޅާ ގޮތަށް ފާސްކޮށްދިނުން.		
2	○ **ގަދަކޮށް ބަލައި ދިނުން.** ○ ކުންފުނިއިން ފަސާހަތަށް ހުށަހަޅާ ގަދަކޮށް ބަލައި ދިނުން ކަނޑައަޅާ ގޮތަށް ބަލައި ދިނުން.		
3	○ **ތަކެތި ބަލައި ދިނުން.** ○ ކުންފުނިއިން ފަސާހަތަށް ހުށަހަޅާ ތަކެތި ބަލައި ދިނުން ކަނޑައަޅާ ގޮތަށް ބަލައި ދިނުން.		
4	○ **ކުއްލި ގޮތުގައި، ބަލައި ދިނުން.** ○ ކުންފުނިއިން ފަސާހަތަށް ހުށަހަޅާ ކުއްލި ގޮތުގައި ބަލައި ދިނުން ކަނޑައަޅާ ގޮތަށް ބަލައި ދިނުން.		
5	○ **ދަށްދުނު ފަސާހަތް:** ▪ ކުންފުނިއިން ހުށަހަޅާ ފަސާހަތުގައި ދަށްދުނު ތަކެއް ހުރިނަމަ ދަށްދުނު ތަކެތި ބަލައި ދިނުން.		
6	○ **ހަވާލުކުރާ ފަސާހަތް:** ▪ ކުންފުނިއިން ހުށަހަޅާ ފަސާހަތުގައި ހަވާލުކުރާ ތަކެތި ހުރިނަމަ ހަވާލުކުރާ ތަކެތި ބަލައި ދިނުން.		

7	❍ **ކުރިމަގުގެ ފަރާތް:** ▪ ފަރާތްތަކުން ހޮޅުވައިގެ ތެރެއިން ކުރިމަގު ދެއްކުމަށް ކުރިން ކުރެވުނު ކަންކަން.		
8	❍ **ކައުންސިލްގެ ކެނޑުން ހަލާކުވާ ފަރާތް:** ▪ ކުރިމަގު ދެއްކުމަށް ހޮޅުވައިގެ ތެރެއިން ކައުންސިލްގެ ކެނޑުން ހަލާކުވާ ފަރާތް.		
9	❍ **ކުނި ގަޑިކ ހަލާކުވާ ތަނަށް ބަދަލު ދިނުމުގެ ފަރާތް:** ❍ ކުރިމަގު ދެއްކުމަށް ހޮޅުވައިގެ ތެރެއިން ކުނި ގަޑިކ ހަލާކުވާ ތަނަށް ބަދަލު ދިނުމަށް ކުރިން ކުރެވުނު ކަންކަން.		
10	❍ **ކައުންސިލްގެ ތަކުރުން ބަލަހައްޓާ ފަރާތް:** ▪ ފަރާތްތަކުން ހޮޅުވައިގެ ތެރެއިން ކައުންސިލްގެ ތަކުރުން ބަލަހައްޓާ ފަރާތް.		
11	❍ **ބަންދަށް ފަސާތަކުގައި، ވަށާފައި ފަސާތަކާ ހިލޭ ބަދަލުގައި ބަލަހައްޓާ ފަރާތް ދެކެ ކުރިމަގު ދެއްކުމަށް ކުރިން ކުރެވުނު ކަންކަން:** ▪ 1- ފުރިހަނޑަށް ސާފުކުރުން ދެކެ: ▪ 2- ކައުންސިލްގެ ހިންގުމުގައި ފަސާތަކުގައި ބަލަހައްޓާ ފަރާތް ފަރާތްތަކުން ހޮޅުވައިގެ ތެރެއިން ކައުންސިލްގެ ވަށާފައި ފަސާތަކާ ބެހޭގޮތުން ހިނގަމުންދާ ކަންކަން ދެކެ ފަސާތަކުގައި ދެކެ ހިނގާ ކަންކަން ކުރިން ކުރެވުނު ގޮތަށް ކުރިއަށް ގެންދިއުމަށް ބެލެހެއްޓުން. ފަރާތްތަކުން ހޮޅުވައިގެ ތެރެއިން ކައުންސިލްގެ ވަށާފައި ފަސާތަކާ ބެހޭގޮތުން ކުރިން ކުރެވުނު ކަންކަން ދެކެ ކުރިއަށް ގެންދިއުމަށް ބެލެހެއްޓުން. (ފަރާތްތަކުން ކައުންސިލަށް ތަކުރުން ބަލަހައްޓާ ފަސާތަކާ ބެހޭގޮތުން.) ކުރިން ކުރެވުނު ގަންނަވަންޏާ، ކައުންސިލްގެ ކެނޑުން ހަލާކުވާ ފަރާތް ދެކެ ކުރިއަށް ގެންދިއުމަށް ބެލެހެއްޓުން. ▪ ----------		
ތަކުރުން ބަލަހައްޓާ ފަރާތް:			
ތަކުރުން ބަލަހައްޓާ ފަރާތް ދެކެ ލިޔުއްވާ ފަރާތް:			
ލިބިދިނުމަށް 8%			
ހުށަ ފަސާތަކުގެ ލިޔުއްވާ ފަރާތް:			

ހ ފަސާތަކުގައި ފަރާތް ދެކެ ބަލަހައްޓާ ފަރާތް، ނ ލިބުމަށް ތަކުރުން ކުރަންވާ ގޮތް ކުރިން ކުރެވުނު ކަންކަން.

ތާރީޚް : 30 ނޮވެމްބަރ 2026

- **ތަކުރުން ބަލަހައްޓާ ފަރާތް :**

ނަން :

ސަރުކާރު : ފާރުވެރިކަމަށް :

ދިރާސާގެ ދަށ: ދަނޑިވ (ސުންނަވާ)

ތަކުރުން ބަލަހައްޓާ ފަރާތް : ފުރިހަމަ ކުރެވުނ :

بِسْمِ اللَّهِ الرَّحْمَٰنِ الرَّحِيمِ



ތަކުރާރު ހުށަހެޅުމުގެ ނޯޓިސް

ތާރީޚް: ތ. ފިލާވަށް ދިވެހިންނަށް ކުރާގޮތް ބަދަލުކުރުމުގެ ގަވާއިދުގެ ދަށުން ކަނޑައަޅާ ގޮތުގެ ކުރިން

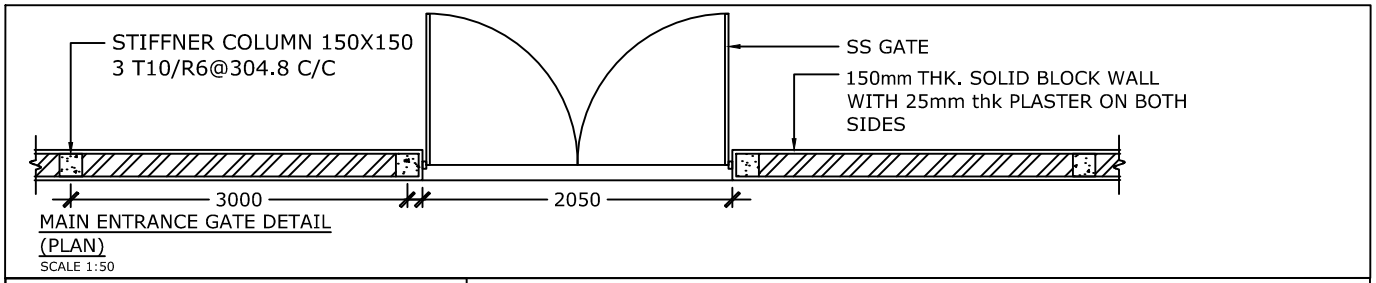
ނަންބަރ: 198-F/2026/86 (22 ފެބްރުވަރީ 2026)

ތަކުރާރުވާ ފަރާތް:

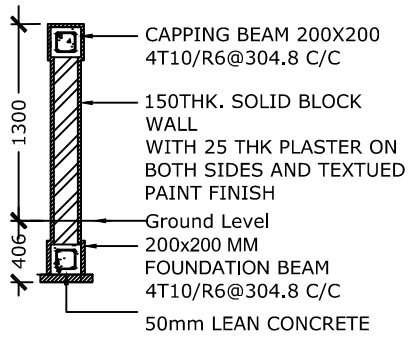
#	ގުރައި ޖެހުމަށް	ތަކުރާރު ހުށަހަޅާ ފަރާތުން ފުރިހަމަ ކުރަންޖެހޭ ކަންތައް	ހުށަހެޅުމަށް ބެލެނިވެރިންގެ ސޮއި
1	☐	ފޮތުގެ ފަހަރަށް ލިޔެފައި.	
2	☐	ކުންފުނި، ފަރާތުގެ ނަން ބޭނުންކުރާ ގޮތަށް ބަދަލުކުރާ ކަންތައް ކުރުމަށް ބާރުދީ ލިޔެ ސޮއި ކޮށްފައި ހުންނަ ކަމަށް ކުންފުނީގެ ބޯޑުގެ ރިޒޯލިއުޝަން	
3	☐	ފޮތުގެ ފަހަރުގެ ވަގަށް ކުންފުނީގެ ލޯގޯ	
4	☐	ލ.ގެ ކުންފުނީގެ ސޮއިން ދިވެހި (ލ.ގ.ސ.ކ.ގެ ކުންފުނީގެ ސޮއިން) ކުރާ ބަދަލުތައް ހިންގުމަށް ކުންފުނީގެ ބޯޑުން ބާރުދީ ލިޔެ ސޮއި ކޮށްފައި ހުންނަ ކަން	
5	☐	ފެންނަ ގޮތަށް ލިޔުން	
6	☐	ފީ ދައްކާ ގޮތް (500,000·00ރ. (ފަސް ލައްކަ ރުފިޔާ) ގެ ގޮތުގައި ދައްކާ ވައުچަރު)	

ފީ ދައްކާ ގޮތް:					
ނަން:		ތާރީޚް:		ސޮއި	

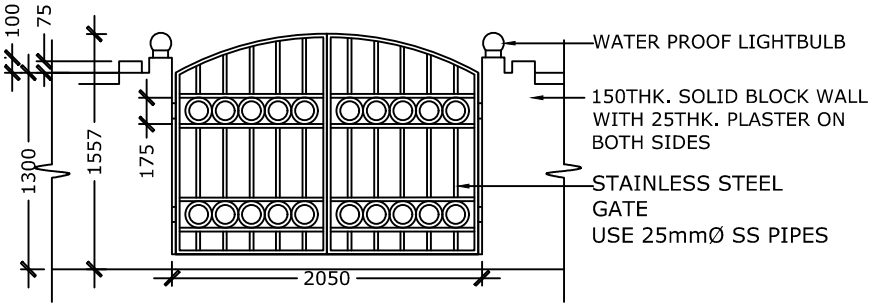
ތަކުރާރު ހުށަހަޅާ ފަރާތް:					
ނަން:		ތާރީޚް:		ސޮއި:	



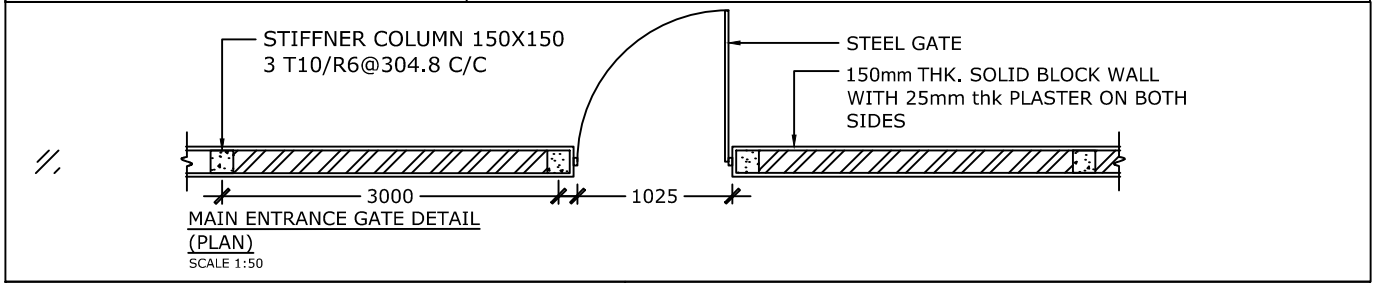
MAIN ENTRANCE GATE DETAIL
(PLAN)
SCALE 1:50



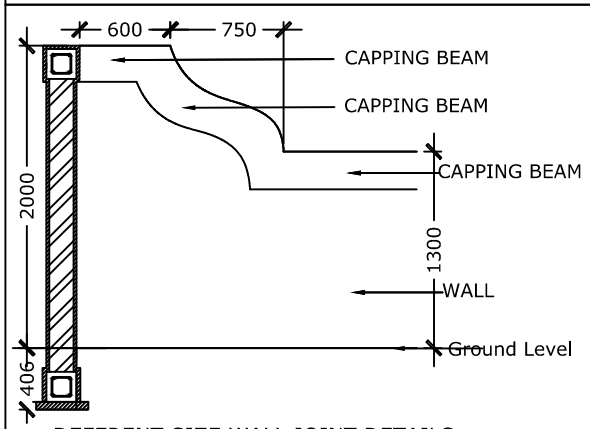
BOUNDARY WALL DETAILS
SCALE 1:50



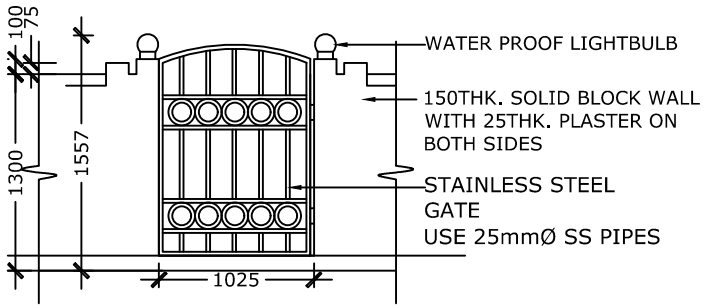
MAIN ENTRANCE GATE DETAIL (ELEVATION)
SCALE 1:50



MAIN ENTRANCE GATE DETAIL
(PLAN)
SCALE 1:50



DEFERENT SIZE WALL JOINT DETAILS
SCALE 1:50



SIDE ENTRANCE GATE DETAIL (ELEVATION)
SCALE 1:50