بسم الله الرحمن الرحيم

SECRETARIAT OF LH. HINNAVARU COUNCIL
LH.HINNAVARU, REP.OF MALDIVES

ފާދިއްޕޮޅު ހިންނަވަރު ކައުންސިލްގެ އިދާރާ
ހިންނަވަރު، ދިވެހިރާއްޖެ.

ECONOMIC DEVELOPMENT AND SOCIAL SERVICE UNIT
އިކޮނޮމިކް ޑިވެލޮޕްމަންޓް އެންޑް ސޯޝަލް ސަރވިސް ޔުނިޓް

ހިންނަވަރު ކައުންސިލްގެ އިދާރާގެ ބައެއް މަރާމާތުކުރުމަށް ފަރާތެއް ހޯދުމަށް ހިންނަވަރު ކައުންސިލް އިދާރާއިން ކުރި ނަންބަރު
(IUL)326/PRIV/2020/11 *(21 އޮކްޓޫބަރ 2020)* އިޢުލާނާ ގުޅިގެން ޑިޒައިނާ މަޢުލޫމާތު.

ހިންނަވަރު ކައުންސިލްގެ އިދާރާއަށް ބައެއް އިތުރުކުރުމަށް ކުރަންޖެހޭ މަސައްކަތްތަކާއި ބޭނުންވާ ޑިޒައިނާ މަޢުލޫމާތު

ތަޢާރަފު: މި މަޢުލޫމާތު ކަރުދާހުގައި ބަޔާންކޮށްފައި އޮތީ ހިންނަވަރު ކައުންސިލްގެ އިދާރާގެ ނަންބަރު (IUL)326/PRIV/2020/11 އިޢުލާނާ ގުޅިގެން ހިންނަވަރު ކައުންސިލްގެ އިދާރާ ދެކުނު ހުޅަނގު ގައި (ހިންނަވަރު މުލިސްޓްރީޓް ކޮޅުގެ އިރުން) ހުސްކޮށް އޮތްބައި ރާނުމާއި ބައެއް މަރާމާތުކުރުމާއި އާބާދަރު ފިޔަވަޅާއި ބޭނުންތެރިކަން ޑިޒައިނާ މަޢުލޫމާތެވެ.

1- ތަޢާރަފުގައި ބުނެފައިވާ ބައިގައި ހުރި 5000 ލީޓަރުގެ ކަލުރަން ނަގައި ކައުންސިލްގެ އިދާރާއިން ދައްކާ ތަނަކަށް ގެންދިއުން.

2- **ފަރަށިފާރުތަކަށް ރާނައި ސިލިންގު ޖެހުން:** ތަޢާރަފުގައި ބުނެފައިވާ ބައިގެ ހުޅަނގު ބިތުގެ ފާރުގެ ދިގުމިން 18' ފާރުގެ އުސްމިން އުތުރުކޮޅު "15'·7 ދެކުނުކޮޅު "13'·6 (ބިމުގެ އަޑިން '1 އިން ފެށިގެން)، ދެކުނު ބިތުގެ ފާރުގެ ދިގުމިން "9'·6 ފާރުގެ އުސްމިން "5'·5 ގެ ފާރެއް (މިހާރު ހުރި ފާރުގެ މަތިން)، އަދި އިރުމަތީ ބިތުގެ ދެކުނުކޮޅުގައި ރާނަންޖެހޭ ފާރުގެ އުސްމިން "13'·6 (ބިމުގެ އަޑިން '1 އިން ފެށިގެން)، ފާރުގެ ދިގުމިން "4'·6 ގެ ފާރެއް ރާނުމާއި އިރުމަތީ ފާރާއި ހުޅަނގުފާރާއި ދެމެދު ފާރުގެ ދިގުމިން "9'·6 ފާރުގެ އުސްމިން '13 (ބިމުގެ އަޑިން '1 އިން ފެށިގެން)، ގެ ފާރެއް ރާނުން.

3- **ފާޚާނާ ބައި:** ފާޚާނާބައިގެ ދިގު '6 ގެ ފާރަކާއި '4 ގެ ފާރެއް އުސް '13 (ބިމުގެ އަޑިން '1 އިން ފެށިގެން) ރާނުން.

* ހުރިހާ ފާރެއްވެސް ރާނާނީ "4 ގެ އެލިގަލުން.

4- **ރިންގުބީމް:** ފާރުގެ ރިންގުބީމު އުތުރުން ހުރި ގޮތަށް ފާރާ އިރުން ހުރި އިދާރާގެ ފާރާ ގުޅުވައިގެން. އެއްފާރުން އަނެއް ފާރަށް ހުރަހަށް ދެއްކަ 1 ބޯރި އަޅައި 6 ގަނޑު ފައިދާން އެޅުން. ފައިދާނުމަތީ '2 ދުރުމިނުގައި ފަށި އެޅުން އަދި ދެ ކޮލަމެއްގެ ލައިސަންސް ބިނުން ރިންގުބީމުން. ފައިދާން އަޅާނީ '3×'2 ގެ ތަނެއް ފައިދާން. ފައިބަރު އަޅާނީ "24 ނުވަތަ "27 ދުރުމިނުގައި "2×"1·2 ގެ ތަނެއް ފަށި.

5- **ސީލިންގު ކުރުން:** ޕާވިސް އުސްކޮށް ސީލިންގު އެންދަވަރަށް ފަހި އަޅައި 3mm ގެ ޕްލައިވުޑް ފިލައިން ސީލިންގު ކޮށް ބަނދުވާ ފަހި އެޅުން.

6- **ތަޅުން އެޅުމާއި މުރިޖެހުން:** "2 ބޮޑުމިނުގައި ތަޅުންއަޅައި މުރިޖަހައި ނިމުމުން އިދާރާގެ ތަޅުން މިހާރު އޮތް އުސްމިނަށް ބަރާބަރުކޮށް ތަޅުންއަޅައި ތަޅުމުގައި މުރިޖެހުން.

7- **އަލަށް ރާނާ ބައި އަދި އިދާރާ ބައިގެ ކޮޓަރިތަކުގައި ދޮރުކުޑަދޮރު ބެހެއްޓުމާ ބަދަލުކުރުން:**

ހ. ފާޚާނާގައި '2 ފުޅާ '6 އުސް ދޮރެއް މީގެ އެލުމިނިއަމްއިން ހަދައި ދޮރު ބިއްލޫރިމާ އެލުމިނިއަމްއިން ދޮރުފަތުގެ ފްރޭމް ހަދައި އެލުމިނިއަމް ތަޅުފިލާއި ވަށައިގެން ދޮރުފަތް ހަދައި ހަރުކުރުމާއި ދޮރުފަތުގައި ބެހެއްޓުން.

ށ. ދެކުނު ފާޚާނާގައި "30 ފުޅާ '6 އުސް ދޮރެއް މީގެ އެލުމިނިއަމްއިން ހަދައި ދޮރު ބިއްލޫރިމާ އެލުމިނިއަމްއިން ދޮރުފަތުގެ ފްރޭމް ހަދައި އެލުމިނިއަމް ތަޅުފިލާއި ވަށައިގެން ދޮރުފަތް ހަދައި ހަރުކުރުމާއި ދޮރުފަތުގައި ބެހެއްޓުން.

ނ. މިހާރު ހުރި ބޮޑުދޮރެއް ނަގައި ދޮރު ހުރިތަން ބައްދައި އިމާރާތުން ދޮރުކުޑަދޮރުތަކުގައި ފުޅާ "30 އުސް "6'7 ގެ ބޮޑު ދޮރެއް (ފައިބަރގްލާސް) ބަރަސްބޯޑަކަށް ފްރޭމް ކަނޑައި މީގެ އެލުމިނިއަމްއިން ހަދައި ބިއްލޫރިއަށް 5mm ގެ ކުލަ ނުވާ ހަރުއި ބިއްލޫރި ވަށައިގެން މީގެ އެލުމިނިއަމްއިން ދޮރުފަތްތައް ހަދައި ހަރުކުރުން ޑޯލޮކްސެޓު އާއި އޭގެ ސާމާނު ބެހެއްޓުން. ފައިބަރގްލާސްގައި ފިނިސް ދޭ ބިއްލޫރިތަކެއް ވާން.

ރ. މިހާރު ހުރި ބޮޑުދޮރެއް ނަގައި ދޮރު ހުރި ތަނުގައި، ފުޅާ "30 އުސް "6'7 ގެ ބޮޑު ދޮރެއް (ފައިބަރގްލާސް) ބަރަސްބޯޑަކަށް ފްރޭމް ކަނޑައި ދޮރު ބިއްލޫރިއަށް 5mm ގެ ކުލަ ނުވާ ބިއްލޫރި ވަށައިގެން މީގެ އެލުމިނިއަމްއިން ދޮރުފަތްތައް ހަދައި ހަރުކުރުން ޑޯލޮކްސެޓު އާއި އޭގެ ސާމާނު ބެހެއްޓުން. ފައިބަރގްލާސްގައި ފިނިސް ދޭ ބިއްލޫރިތަކެއް ވާން.

ބ. '6×'4 ގެ ބިއްލޫރިގަނޑެއް އެލުމިނިއަމްގެ ފްރޭމް އަޅުވައި އެ ފްރޭމް ބަރަސްބޯޑަކަށް އިމާރާތުން ދޮރުކުޑަދޮރުތަކުން ފުޅާ ބައެއް ކަނޑައި ބިއްލޫރިގަނޑު ބަރަސްބޯޑަށް ހަރުކުރުން. ބިއްލޫރިގަނޑުގެ ދޮރުކުޑަދޮރުގައި އިމާރާތުގެ ނަމްބަރާއި އެއްގޮތަށް އެލުމިނިއަމް ފްރޭމް ޖަހައިން ހެދުން. (ބިއްލޫރިގަނޑު ބަރަސްބޯޑު ބިއްލޫރިގަނޑު ބަރަސްބޯޑަށް ބޭނުމަށް ހުރި ބޮޑުދޮރުގެ ފައިބަރގްލާސް ވަޒަން ކުރިއަށް ފެށުމަށްކަން.)

8- **ފާޚާނާ ތަކު ބަރަސްބޯޑުގައި ފެންވައިރިންކުރުން:** ފާޚާނާގައި ޓިސޫޕޭޕަރ (ސޯޕް ޑިސްޕެންސަރ) ބަރަސްބޯޑުގައި މީހުން ދޮރުނަގާ ވަރުބަދަލު ބަރަސްބޯޑަށް ހަރުކުރާ ނިޒާމު ގެނުވާ ފެންވައިރިކުރުން.

9- **ކަރަންޓް ވައިރު ކުރުން:** ފާޚާނާގައި 1 ބްރޭކަރު ކޮނެކްޝަނުގައި 4 ބާރު ހަރުކުރުން ސްވިޗް ވާލާއި 2 ގޮތްގެ 4 ސޮކެޓް ވާލާއި އާސަ ގުޅުމަށް 15amp ގެ ސޮކެޓް ހަރުކުރުން.

10- އަލަށް އިމާރާތް ބައިގައި ކައުންސިލް އިދާރާއިން ދަތުރު ޖަހާގައި 18000 ބީޓީޔޫގެ ގޮތަށް ބޮޑުކޮށްގެ އާސާ އެއް ހަރުކުރުން.

11- އަލަށް އިމާރާތް ބައިގެ އުޅުމަށް ފާޚާނާގައި ހަރުކުރާނެ ޖަގަހައިގައި އާސާގެ އައުޓްލެޓް ޕައިޕް ނަގައި ހިއްސާ ކުރެވޭ ގޮތަށް ފާޚާނާ ބޯޓުގައި ހަރުކުރާ ހޮޅި ގެނައި ވައިރިން އެޅުން.

12- **ފާޚާނާ ސިސްޓަމް ގައި ހުރުމަށް ކުރާނެ ކަންތައް:** އަލަށް ރާނާ ފާޚާނާ އާއި ފާޚާނާ ގޮދަނޑީގެ ފާޚާނާ މިހާރު ކައުންސިލްއިން ބޭނުންކުރާ ދެފާޚާނާގެ ފާޚާނާގެ ކުލަ ކާރު ސިމެންތި ޓަންކިއަށް ބައްދައި ފާޚާނާ ސިސްޓަމް ގައި ކުރުވުން.

13- އިމާރާތުގެ ބޭރު ފާރުގެ އިންވަރޓަރަށް "18 ފުޅާ ސްޓޭޖެއް ފާރުގެ މަތިން ވިއުގަކޮށް ކަނޑައި ކަސްޓަމަށް ފަރުމަށް ދޮރުތައް ބެހެއްޓުން.

- މި ފާހަގަކުރާ ދޮރުތަކާއި ބަޔަށް މަސައްކަތުގައި މި ޕޮއިންޓް 7 ގެ (ބ) ގައި ބުނެފައިވާ ބިއްލޫރި ގަނޑުގެ މަސައްކަތުގައި ބައެއް ފާޚާނާއި ދޮރުތަކުގެ މަސައްކަތް އެކުލެވޭ ކުރުމުގެ އިޖާޒަތަށް ވާނެ.

ހިންނަވަރު ކައުންސިލްގެ އިދާރާގެ ބައެއް މަރާމާތުކުރުމާއި ބެހޭ - މަޢުލޫމާތު ކަރުދާސް

14- އަންދާސީ ހިސާބު ހުށަހެޅުން.

ހ- އަންދާސީ ހިސާބު ހުށަހަޅާނީ 02 ނޮވެމްބަރު 2020 ވާ ހޯމަ ދުވަހުގެ 11:00 ގައި ހިންނަވަރު ކައުންސިލްގެ އިދާރާގައި.

ށ- މަސައްކަތް ހަވާލުކުރުމުގައި އެންމެ ކުޑައަގެއް އަދި އެންމެ އަވަހަށް މަސައްކަތް ނިންމައިދޭނެކަމަށް ހުށަހަޅާ ފަރާތަކާއި މަސައްކަތުގެ ތަޖުރިބާއަށް އިސްކަން ދެވޭނެ.

ނ- އަންދާސީ ހިސާބު ހުށަހަޅާއިރު ވިޔަފާރި ރަޖިސްޓްރީކުރެވިފައިވާ ފަރާތެއް ނުވަތަ ތަނެއްގެ ނަމުގައި. ފޯމާއިއެކު ފަރުދުންގެ ވިޔަފާރި ރަޖިސްޓްރީގެ ކޮޕީއާއި ޝިރުކާގައި ވިޔަފާރި ރަޖިސްޓްރީކުރެވިފައިވާ ރަޖިސްޓްރީގެ ކޮޕީ ހުށަހަޅަންވާނެ.

ރ. އަންދާސީ ހިސާބު ހުށަހަޅާނީ ކައުންސިލްގެ އިދާރާއިން ހަވާލުކުރާ އަދި ހުށަހަޅާ ފޯމުގައި.(ފޯމު އިޢުލާނާއި އެކު އެޓޭޗްކޮށްފައިވާނެއެވެ). ފޯމުގައި ލިޔެފައި ހުންނަ ތަކެތި ހުންނަންވާނީ ކިޔަން އެނގޭގޮތަށް ސާފުކޮށް. ކޮންމެ ކަރުދާހެއްގެ ކައިރިގައި ސޮއިކުރަންވާނެ.

ހުށަހަޅާފައިވާ އަގު އެކަށީގެންވާ ވަރަށްވުރެ ބޮޑުކަމަށް އަންދާސީ ހިސާބު ބަލާ ކޮމިޓީއަށް ފެނިއްޖެނަމަ އަންދާސީ ހިސާބު ބާތިލު ކުރެވޭނެ.

15- އަންދާސީ ހިސާބު މިންކުރާނެ ގޮތް

ޕޮއިންޓް ދޭނެ ކަންތައްތައް	ޕޮއިންޓް މިންވަރު	އަންދާސީ ހިސާބު މިންކުރާނެ ގޮތް
މަސައްކަތުގެ އަގަށް	70 ޕޮއިންޓް	(ހުށަހެޅި އެންމެ ދަށް އަގު / ހުށަހެޅި އަގު) * 70
މަސައްކަތް ނިންމުމަށް ހުށަހަޅާ މުއްދަތަށް	15 ޕޮއިންޓް	(ހުށަހެޅި އެންމެ ކުރު މުއްދަތު / ހުށަހެޅި މުއްދަތު) *15
މަސައްކަތުގެ ތަޖުރިބާއަށް	10 ޕޮއިންޓް	މަސައްކަތާއި ގުޅުންހުރި ތަޖުރިބާ ލިޔުންތަކުގައިވާ މަސައްކަތް ކޮށްދީފައިވާ އަގާއި މުއްދަތަށް ބަލާފައި
އަންދާސީ ހިސާބު ތަފްސީލުކޮށްފައިވާ މިންވަރަށް	5 ޕޮއިންޓް	އަގު ހުށަހަޅާ ފޯމުގައި މަސައްކަތްތަކުގެ ތަފްސީލުކޮށްފައިވާ މިންވަރަށް.

04 رَبِيْعُ الأَوَّل 1442

21 އޮކްޓޫބަރު 2020

މަޢުލޫމާތު ޗާޓް ނަމްބަރު 7 ގެ (ނ) އާއި
(ރ) ގައި ބުނެފައިވާ ބޮޑު ދޮރު

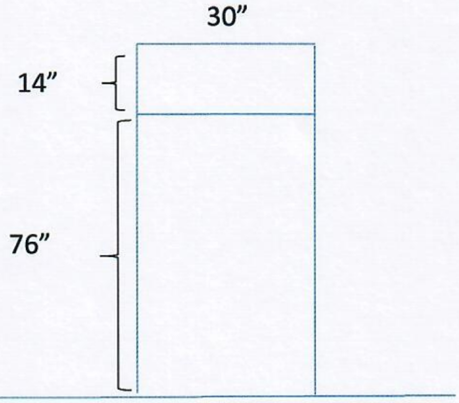

މަޢުލޫމާތު ޗާޓް ނަމްބަރު 7 ގެ (ބ) ގައި ބުނެފައިވާ
ބިއްލޫރިގަނޑު

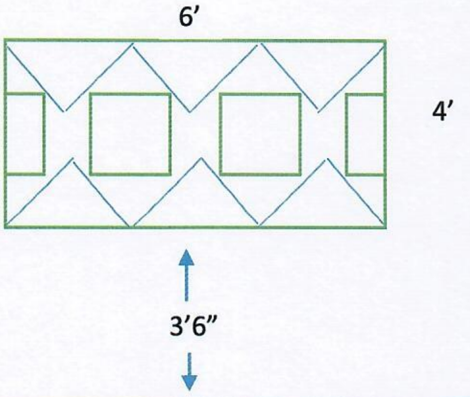

މަޢުލޫމާތު ޗާޓުގެ ނަމްބަރު 2 ގައި ބުނެފައިވާ
ތަނުގެ ކުރެހުން

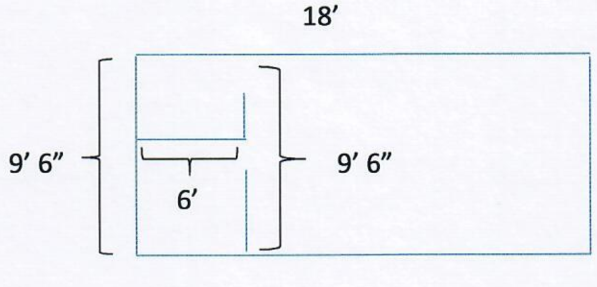

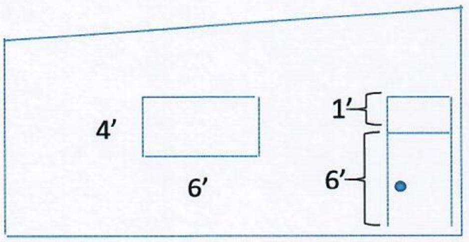މަޢުލޫމާތު ޗާޓުގެ ނަންބަރު 7 ގެ (ބ) ގައި
ބުނެފައިވާ ބިއްލޫރިގަނޑު ބަހައްޓާ ފާރު