بسم الله الرحمن الرحيم

ތިލަދުންމަތީ އުތުރުބުރީ ދިއްދޫ ކައުންސިލްގެ އިދާރާ

SECRETARIAT OF DHIDHDHOO COUNCIL, NORTH THILADHUNMATHI ATOLL

ސެކްޝަން 1 - ބީލަން ހުށަހަޅާ ފަރާތްތަކަށް ދޭ އިރުޝާދު

1	ބީލަމާ ބެހޭ މަޢުލޫމާތު	
1.1	އިޢުލާން ނަންބަރު	(IUL)251-CA/251/2022/46
1.2	އިޢުލާންކުރި ތާރީޚް	21 އޮގަސްޓު 2022 (20 ރަމަޟާން 1443) ބުރާސްފަތި
1.3	މަސައްކަތް	އާޒީ މުޙައްމަދު ޕްރީސްކޫލުގެ ބައެއް މަރާމާތު ކުރުން
2	ބީލަމުގައި ބައިވެރިވުމުގެ އުސޫލު	
2.1	ބީލަމަށް ކުރިމަތި ލެވޭނެ ފަރާތްތައް: ބީލަން ހުޅުވާލެވިފައިވަނީ ވިޔަފާރި ރަޖިސްޓްރީ ކުރުމުގެ ޤާނޫނު (ޤާނޫނު ނަންބަރު 2014/18) އަދި (ޤާނޫނު ނަންބަރު: 2014/19) ގެ ދަށުން ވިޔަފާރި ރަޖިސްޓްރީ ކޮށްފައިވާ ކުދި އަދި މެދުފަންތީގެ ވިޔަފާރިތަކަށެވެ.	
2.2	ބީލަން ކަރުދާހަށް ގެނެވޭ ބަދަލުތައް ބީލަން ހުށަހެޅުމުގެ މުއްދަތު ހަމަވުމުގެ ކުރިން ބީލަމަށް ކޮންމެވެސް ގޮތަކަށް ބަދަލެއް ގެނައުމަށް ފެނިއްޖެނަމަ އެފަދަ ބަދަލުތަކެއް (އުނި/އިތުރު) ގެނެވިދާނެއެވެ. މިގޮތުން ގެނެވޭ އުނިއިތުރުތަކަކީ މަޢުލޫމާތު ކަރުދާހުގެ ބައެކެވެ. އަދި އެ އުނި/އިތުރު ބީލަން ހުށަހެޅުމަށް ރަޖިސްޓްރީ ކޮށްފައިވާ ފަރާތްތަކަށް އީމެއިލް މެދުވެރިކޮށް ފޮނުވާނެއެވެ.	
2.3	ބީލަން ހުށަހެޅުމަށް ރަޖިސްޓަރީ ކުރުން ބީލަން ހުށަހެޅުމަށް ރަޖިސްޓަރީ ކުރުން ކުރިއަށްދާނީ ދިއްދޫ ކައުންސިލްގެ ރިސެޕްޝަނުން ލިބިގެން ބީލަމަށް ރަޖިސްޓަރީ ކުރާ ފޯމު ހުށަހަޅައިގެންނެވެ. ނުވަތަ ބީލަމަށް ރަޖިސްޓަރީ ކުރާ ފޯމު ދިއްދޫ ކައުންސިލްގެ މެއިލް info@hadhidhoo.gov.mv އަށް މެއިލްކޮށްގެންނެވެ. ބީލަން ރަޖިސްޓަރީ ކުރުން އޮންނާނީ 24 އޮގަސްޓް 2022 އިން 9 މޭ 2022 ވާ ހޯމަ ދުވަހުގެ 13:00 އާއި ހަމައަށެވެ.	
2.4	ޕްރީބިޑް މީޓިން ބީލަމާ ބެހޭ މަޢުލޫމާތު ދިނުން އޮންނާނީ 11 މޭ 2022 ވާ ބުދަ ދުވަހުގެ 10:45ގައި ހއ. ދިއްދޫ އާޒީ މުޙައްމަދު ޕްރީސްކޫލުގައި	
2.5	ބީލަން ހުށަހެޅުމާއި ހުށަހަޅަންވީ ތަނާއި ސުންގަޑި ތަން: ތިލަދުންމަތީ އުތުރުބުރީ ދިއްދޫ ކައުންސިލްގެ އިދާރާ ތާރީޚް: 16 މޭ 2022 ދުވަސް: ހޯމަ ގަޑި: ހެނދުނު 10:45 ނޯޓް: ރަޖިސްޓްރީވުމުގެ މުއްދަތުގައި ރަޖިސްޓަރީކުރި ފަރާތްތަކަށް ނޫނީ އަންނަނިވި ހިސާބު ހުށަހެޅުމެއް ނުލިބޭނެއެވެ. އަދި ބީލަން ހުށަހަޅަން ހަމަޖެހިފައިވާ ތާރީޚަކީ ސަރުކާރު ބަންދު ދުވަހަކަށް ވެއްޖެނަމަ ހަމަޖެހިފައިވަނީ ބީލަން ހުށަހެޅުން އޭގެ ފަހުން އަންނަ ރަސްމީ ދުވަހުގެ ހެނދުނު 11:00 ގައެވެ.	
3	ބީލަން ތައްޔާރުކުރުމާއި ހުށަހެޅުން	
3.1	ބީލަން ހުށަހަޅާ ފަރާތްތަކުން ބީލަން ތައްޔާރުކުރުމުގައި ހުށަހަޅަންވާނީ ދިވެހި ބަހުން (ނުވަތަ އިނގިރޭސިބަހުން) އާއި އެއްގޮތަށް ދިވެހި ބަހުންނެވެ.	
3.2	އަގު ހުށަހަޅަންވާނީ ޖުމްލަ އަގު ޖީ.އެސް.ޓީއާ އެކު އެއްކޮށްގެން ދިވެހި ރުފިޔާއިންނެވެ.	

އަންދާސީ ހިސާބު/ކޯޓޭޝަންތަކުގެ ކޮންމެ ޝީޓެއްގައި ބީލަންވެރިޔާގެ ސްޓޭމްޕު ކުންފުނި ނުވަތަ ވިޔަފާރިތަކުގެ ތައްގަނޑު ޖަހާފައި އޮންނަންވާނެއެވެ. މިގޮތުން އަގުހުށަހަޅާފައި ނުވާނަމަ އިވެލުއޭޝަން ކޮމިޓީން ބީލަމުގެ ބައެއްގެ ގޮތުގައި ނުބަލާނެއެވެ. އަދި ބީލަން ޖަމާކުރަންޖެހޭ ކޮންމެ ސަފްހާއެއްގައި ސޮއިއާ ނަންބަރު ޖަހާ ތަރުތީބުން ހިފަހައްޓާ ނުވަތަ ބައިންޑް ކުރަންވާނެއެވެ.	3.3
މަސައްކަތުގެ މުއްދަތު ވަކިން އެނގެންހުންނަ ގޮތަށް ހުށަހަޅަންވާނެއެވެ. ބީލުގެ މުއްދަތު ޖެހޭނީ ބަންދުދުވަސްތައް ހިމަނައިގެން ދުވަހުގެ އަދަދުންނެވެ.	3.4
ބީލުގެ މުއްދަތު ހަމަވާ ތާރީޚް އޮންނަންވާނީ ބީލަން ހުށަހަޅާ ތާރީޚުން ފެށިގެން މަދުވެގެން 30 ދުވަހުގެ މުއްދަތަށެވެ.	3.5
ހުށަހަޅާ އަގު އަދި މުއްދަތު ވަކިން އަކުރުން ނުލިޔެނަމަ އެ އެސްޓިމޭޓް ބާޠިލު ކުރެވޭނެއެވެ.	3.6
ބީލަން ހުށަހަޅާ ކޮންމެ ފަރާތަކުން ހުށަހަޅާނީ 1 (އެކެއް) ބީލަމެވެ.	3.7
ބީލަން ހުށަހަޅައިދޭ ފޯމާއި ކަރުދާސް ހުށަހަޅާތީ މަޢުލޫމާތުގައި ފުރިހަމަކޮށް ހުށަހަޅާފައި ނުވާނަމަ ބީލަންތައް ބަލައިނުގަނެވޭނެއެވެ. އަދި ބީލަންތައް ބަލައިގަތުމަށްފަހު ބީލުގެ ކޮންމެ މަޢުލޫމާތެއް ނަމަވެސް ބީލުން ފުރިހަމަ ނުވާކަން ފާހަގަ ކުރެވިއްޖެނަމަ އެ ބީލެއް ބާޠިލު ކުރެވޭނެއެވެ. އަދި ބީލަންތައް ބަލައިގަތުމަށްފަހު ހުށަހަޅާފައިވާ އަގުތަކަށް އެކަށީގެން ނޫން އަގުތަކެއްނަމަ ނުވަތަ އެކަށީގެންވާ އަދަދަށް ބީލަން ހުށަހަޅާފައި ނުވާނަމަ އެ ބީލެއް ބާޠިލު ކުރުމުގެ އިޚްތިޔާރު ދިއްދޫ ކައުންސިލަށް ލިބިގެންވެއެވެ.	3.8
ބީލަން ހުށަހަޅާ ފަރާތަކީ ދިއްދޫ ކައުންސިލާއި ކައުންސިލުގެ ފަރާތުން ހިންގުމުގައި އިދާރާތަކުގެ ވެރިއެއް ނުވަތަ މުވައްޒަފަކާ ތިމާގެކަމުގެ ނުވަތަ ވިޔަފާރީގެ އެއްވެސް ގުޅުމެއް އޮތްފަރާތެއް ކަމުގައި ވާނަމަ ނުވަތަ ކައުންސިލުގެ ދާއިރާގެ އެއްވެސް އޮފީހެއްގައި ވަޒީފާ އަދާކުރާ ފަރާތްތަކެއްނަމަ، އެކަމުގެ ސާފު މަޢުލޫމާތު އެނގޭނެ ލިޔުމެއް ސާފުކޮށް ހުށަހަޅަންވާނެއެވެ. މިގޮތަށް ލިޔުމެއް ހުށަހަޅާ ނުލާ ހުރެ އެކަން އެނގިއްޖެނަމަ އިތުރު އެންގުމަކާ ނުލާ އެ ބީލަން ބާޠިލު ކުރެވޭނެއެވެ.	3.9
އަންދާސީ ހިސާބު ހުށަހަޅަނީ ވިޔަފާރި ރަޖިސްޓްރީ ކޮށްފައިވާ ފަރާތްތަކުން ނަމަ ބީލަން ހުށަހަޅަން އަންނަ ފަރާތަކީ އެ ފަރާތް ތަމްސީލުކުރާ ފަރާތެއްނަމަ، އެކަން އަންގައި ލިޔުމެއް ބީލަން ހުށަހަޅަން އަންނަ ފަރާތުން ގެންނަންވާނެއެވެ.	3.10
މަސައްކަތަށް ބޭނުންވާ މުއްދަތަށް ހޯދުމަށް މަސައްކަތް ކުރާ ފަރާތުންނެވެ.	3.11
ބީލަން ހުށަހަޅުއްވާ ބަންދުކޮށްފައިވާ ސިޓީ އުރައެއްގައި ތިރީގައިވާ ގޮތަށް ނަން ޖައްސަވާފައެވެ، އާޓް މިއުޒިއަމް ޕްރީސްކޫލްގެ ބައެއް މަރާމާތު ކުރުން އިޢުލާން ނަންބަރު: (IUL)251-CA/251/2022/46 ތިލަދުންމަތީ އުތުރުބުރީ ދިއްދޫ ކައުންސިލްގެ އިދާރާ ހއ. ދިއްދޫ، ދިވެހިރާއްޖެ	3.12
ބީލަން ހުށަހަޅުމަށް ހަމަޖެހިފައިވާ ގަޑި ފާއިތުވުމަށްފަހު ހުށަހަޅާ އެއްވެސް ބީލަމެއް ބަލައެއް ނުގަނެވޭނެއެވެ. ބީލަންތައް ހުޅުވުން ހަމަޖެހިފައިވަނީ ބީލަން ހުށަހެޅުމަށް ކަނޑައެޅިފައިވާ ތާރީޚުގައި އަދި ހަމަޖެހިފައިވާ ގަޑީގައި ބީލަން ހުށަހަޅާފަރާތްތަކުގެ ނުވަތަ އެފަރާތުން ބީލަން ހުޅުވުމަށް ހަމަޖެހިފައިވާ ތަނަށް ފޮނުވާ ފަރާތްތަކުގެ ހާޒިރުގައެވެ.	2.13
ބީލާއެކު ހުށަހަޅަންޖެހޭ ތަކެތި	**4**
ބީލަން ހުށަހެޅުމުގެ ކޮންމެހެން ހުށަހަޅަންޖެހޭ ތަކެތި • ބީލަން ހުށަހަޅާ ފޯމު (އަންދާސީ ހިސާބު / ކޯޓޭޝަން) • ބީޑް ހުށަހަޅާ ފަރާތުގެ ބޭންކް ސްޓޭޓްމަންޓް (އިޢުލާން ކުރިދުވަހުގެ ކުރީ ދުވަހުގެ ބޭންކް ބެލެންސް އެނގޭގޮތަށް) • ކުންފުނި/ޕާޓްނަރޝިޕް/ކޯޕަރޭޓިވް ސޮސައިޓީ/ އަމިއްލަ ފަރުދުންގެ ވިޔަފާރީގެ ރަޖިސްޓްރީގެ ކޮޕީ • ބީލަން ހުށަހަޅާ ފަރާތުގެ ޕްރޮފައިލް/ވަނަވަރު • ޖީ.އެސް.ޓީ ރަޖިސްޓްރޭޝަން ސެޓްފިކެޓްގެ ކޮޕީ • މޯލްޑިވްސް އިންލަންޑް ރެވެނިއު އޮތޯރިޓީން ދޫކުރާ ޓެކްސް ކްލިއަރެންސް ރިޕޯޓްގެ ކޮޕީ (ދޫކުރިތާ 3 މަސް ހަމަނުވާ) • މަތީގައި ބަޔާންކޮށްފައިވާ ލިޔުންތަކުގެ އިތުރުން މި ކަރުދާހުގެ އެނެކްސް ފޯމުތަކުގައި ބަޔާންކޮށްފައިވާ ލިޔުންތައް	4.1

5	ބީލަން އިވެލުއޭޓް ކުރުމާއި ބީލަން ބާޠިލު ކުރުން
5.1	ބީލަންތައް ވަޒަން ކުރުމުގައި، ބީލަން ހުށަހެޅުމަށް ދީފައިވާ މުއްދަތާއި ޝަރުތުތަކާއި، ބީލަންވަޒަންކުރުމުގައި ބަލާނެ ކަންތައްތަކާއި މިންގަނޑު ބަޔާންކޮށް ފުރިހަމަކޮށްފައިވާ ބީލަމުގެ ބައިވެރިޔަކު ޑިސްކޮލިފައި ކުރެވޭނެއެވެ.
5.2	ހުރިހާ ބީލަންތަކުގެ ތެރެއިން އިވެލުއޭޓްކުރުވޭނީ ޝަރުތު ހަމަވާ ބީލަންތަކެވެ.
5.3	ބީލަންތައް ވަޒަންކުރާ މިންގަނޑު ސެކްޝަން 2 ގައިވާނެއެވެ.
5.4	ބީލަން ހަވާލުކުރާނީ ވަޒަންކޮށް ކަނޑައަޅާފައިވާ ޝަރުތު ފުރިހަމަވާ ވަޒަންކުރުމުގެ ތެރެއިން އެންމެ މަތިން ޕޮއިންޓް ލިބޭ ފަރާތަކަށެވެ. ނަމަވެސް ދައުލަތުގެ މާލިއްޔަތުގެ ޤަވާއިދު ވަނީ ބަޔާންކޮށް އިދާރާގެ ފައިސާ ޚަރަދުކުރުމުގެ ބާރު ލިބިގެންވާ ފަރާތުން ބީލަން ބާޠިލުކުރެވޭނެއެވެ. އެއްވަރަށް ޕޮއިންޓް ލިބޭ ދެ ފަރާތެއް ވާނަމަ ބީލަން ހަވާލުކުރާނީ އެއްވަރުވާ ފަރާތްތަކުގެ ތެރެއިން އަގު ހެޔޮކޮށް ހުށަހަޅާ ފަރާތަށެވެ.
5.5	ބީލަން ކާމިޔާބު ކުރުވާފަރާތަކާއި ކާމިޔާބު ނުވާ ފަރާތްތަކަށް ދައުލަތުގެ މާލިއްޔަތު ޤަވާއިދުގައިވާ ގޮތުގެމަތިން ލިޔުމުން އަންގާނެއެވެ.
5.6	ބީލަން ކާމިޔާބު ކުރިފަރާތަކުން އަންގާ ލިޔުން ހަވާލުކުރާ ދުވަހުން 5 (ފަހެއް) ދުވަހުގެ ތެރޭގައި އެއްބަސްވުމުގައި ސޮއިކުރަން ވާނެއެވެ.
5.7	މިގޮތުގައި ކަނޑައަޅާފައިވާ މުއްދަތުގެ ތެރޭގައި އެއްބަސްވުމުގައި ސޮއި ނުކުރައްވައިފިނަމަ، މިމަސައްކަތް ހަވާލުކުރުމަށް ނިންމާފައިވާ ނިންމުން ބާތިލުކުރެވޭނެއެވެ. އަދި ދެވަނަ އެންމެ މަތިން ޕޮއިންޓް ލިބުނު ފަރާތަށް އެމަސައްކަތް ހުށަހެޅޭނެއެވެ.
6	ބިޑް ސެކިއުރިޓީއާއި ޕާފޯމަންސް ގެރެންޓީ
6.1	ބީލަން ހުށަހަޅާ އަގަކީ -/250000 ރުފިޔާއަށްވުރެ މަތީގެ އަދަދަކަށްނަމަ ބީލަން ހުށަހަޅާ ފަރާތުން ބިޑް ސެކިއުރިޓީ ބީލަމާއެކު ހުށަހަޅަން ނުވަތަ ދިވެހިރާއްޖޭގައި ހިނގާ ކުންފުނިތަކާއި ފައިނޭންޝިއަލް އިންސްޓިޓިއުޝަންސްތަކުން މި ފޯމެޓާއި ދޭހަވާ ތަރުތީބަކަށް ސެކިއުރިޓީ ނުވަތަ ގެރެންޓީއެއް ބިޑް ސެކިއުރިޓީގެ ގޮތުގައި ހުށަހަޅަންވާނެއެވެ. ބިޑް ސެކިއުރިޓީ އޮންނަންވާނީ ޖަދުވަލު 2 ގައި ހިމެނިފައިވާނެއެވެ،
6.2	ބިޑް ސެކިއުރިޓީގެ ގޮތުގައި ހުށަހަޅަންޖެހޭ އަދަދު : 10,000.00 (ދިހަހާސް)ރުފިޔާ
6.3	ބީލަން ކާމިޔާބު ކުރިފަރާތަކުން އަންގާ އަންގާ ލިޔުން ހަވާލުކުރާ ދުވަހުން 7 (ހަތެއް) ދުވަހުގެ ތެރޭގައި ބީލަން ކާމިޔާބު ނުވާ ފަރާތްތަކުގެ ބިޑް ސެކިއުރިޓީއާ ހަވާލުކުރުން ދޫކުރެވޭނެއެވެ.
6.4	ބީލަން ހުށަހެޅުމަށް ބީލަން ހުށަހެޅި ފަރާތްތަކުން ބީލަމުން ވަކިވެއްޖެ ނަމަ ނުވަތަ ބީލަން ކާމިޔާބު ކުރި ފަރާތުން ބީލަން ކާމިޔާބުވި ފަރާތާ ކުރިމަތިކޮށް ބީލަން ކަންތައްތައް ހުށަހަޅާފައިވާ ބިޑް ސެކިއުރިޓީ ކައުންސިލަށް ނެގޭނެއެވެ.
6.5	ބީލަން ހުށަހަޅާ އަގަކީ -/250000 ރުފިޔާއަށްވުރެ މަތީގެ އަދަދަކަށްނަމަ ބީލަން ހުށަހަޅާ ފަރާތުން ބީލަން ކާމިޔާބު ކުރި ފަރާތުން ނުވަތަ ދިވެހިރާއްޖޭގައި ހިނގާ ކުންފުނިތަކާއި ފައިނޭންޝިއަލް އިންސްޓިޓިއުޝަންސްތަކުން މި ފޯމެޓާއި ދޭހަވާ ތަރުތީބަކަށް ގެރެންޓީއެއް ޕާފޯމަންސް ގެރެންޓީގެ ގޮތުގައި ހުށަހަޅަންވާނެއެވެ. ޕާފޯމަންސް ގެރެންޓީ އޮންނަންވާނީ ޖަދުވަލު 3 ގައި ހިމެނިފައިވާނެއެވެ،
6.6	ޕާފޯމަންސް ގެރެންޓީ ބަލައިގަނެވޭނީ ބީލަން ކާމިޔާބުކުރި ފަރާތުން ދޫކުރާ މުއްދަތުގައި ޕާފޯމަންސް ގެރެންޓީ ހުށަހަޅައިފިނަމަ، މިމަސައްކަތް ހަވާލުކުރުމަށް ނިންމާފައިވާ ކުރީގެ ނިންމުން ބާތިލުކޮށް ހުށަހަޅާފައިވާ ބިޑް ސެކިއުރިޓީ ދައުލަތަށް ނެގޭނެއެވެ.
6.7	ޕާފޯމަންސް ގެރެންޓީގެ ގޮތުގައި ހުށަހަޅަންޖެހޭ އަދަދު: ހުށަހަޅާ އަގުގެ 10%
7	އެޑްވާންސް ފައިސާ އަދި އެޑްވާންސް ފައިސާގެ ގެރެންޓީ
7.1	އެޑްވާންސް ފައިސާ ދޫކުރެވޭނީ ބީލަމުގެ އަގު -/250000 (ދެލައްކަ ފަންސާސްހާސް) ރުފިޔާއަށްވުރެ ބޮޑުނަމައެވެ.

އެޕާޓްމަންޓް ފްލެޓް ހޯދުމަށް އެދި ހުށަހަޅާފަރާތަކާ އެއްބަސްވުމުގައި ސޮއިކުރާތާ 45 (ސާޅީސްފަހެއް) ދުވަހުގެ ތެރޭގައި އެޕާޓްމަންޓްފްލެޓާއަށް އެދި ހުށަހަޅަންވާނެއެވެ.	7.2
އެޕާޓްމަންޓް ފްލެޓް ހޯދުމަށް އެދި ހުށަހަޅާފަރާތަކާ އެޕާޓްމަންޓް ޕްރޮޖެކްޓާ އެއްވަރުގެ ޕްރޮޖެކްޓް ގެދޮރުވެރިއެއް ސަރުކާރު ލޯނު ދޭ ބޭންކުއަކުން ނުވަތަ ދިވެހިރާއްޖޭގައި ޤާއިމު ކުރެވިފައިވާ ފައިނޭންސިންގ އިންސްޓިޓިއުޝަނަކުން މި ޕްރޮޖެކްޓަށް ދޫކުރާފައިވާ ގެދޮރުވެރިއެއް އެޕާޓްމަންޓް ޕްރޮޖެކްޓް ގެދޮރުވެރިގެ ގޮތުގައި ހުށަހަޅަންވާނެއެވެ. އެޕާޓްމަންޓް ޕްރޮޖެކްޓް ގެދޮރުވެރި އަންނަނިވާތަކުގެ ނަމޫނާ ޖަދުވަލު 4 ގައި ހިމެނިފައިވާނެއެވެ،	7.3
އެޕާޓްމަންޓް ފްލެޓްގެ ގޮތުގައި ދޫކުރެވޭނީ މަސައްކަތުގެ ޖުމުލަ އަގުގެ 15% އަށްވުރެ ބޮޑުނޫނު އަދަދަކަށެވެ. އަދި އެޕާޓްމަންޓް ޕްރޮޖެކްޓްގެ ގޮތުގައި ދޫވާ ފްލެޓްގެ މަސައްކަތުގެ ކުރަމުންދާއިރު ނުވަތަ ހިދުމަތް ހަމަވުމުންދާއިރު ހުށަހަޅާ ބިލްތަކުން ކޮންޓްރެކްޓަރުގެ ޖުމުލަ އަގުގެ ނިސްބަތުން އުނިކުރެވޭނެއެވެ.	7.4
ތަކެތި ގަނނަ ބީލަންތަކުގައި 15% އަށްވުރެ އިތުރަށް ފްލެޓް ދޫކުރާފައިވާ މިނިސްޓްރީ އޮފް ފިނޭންސުން ލިޔެ އެފަރާތުގެ ހުއްދަ ލިޔުމުން ދިނުމުންނެވެ.	7.5
ޖޫރިމަނާ ކުރުމާއި ފިޔަވަޅު އެޅުން	**8**
އެގްރީމަންޓްގައިވާ މުއްދަތުގައި މަސައްކަތް ނުނިމުނުނަމަ މާލިއްޔަތު ޤަވާއިދުގެ 10.71 ގައި ބަޔާންކޮށްފައިވާ ގޮތުގެ މަތިން ލިކުއިޑޭޓެޑް ޑެމޭޖަސް ކަނޑޭނެއެވެ.	8.1
އެއްބަސްވުމުގައި ސޮއިކުރުމަށްފަހު މަސައްކަތް ދޫކޮށްލައިފިނަމަ ނުވަތަ އެއްބަސްވުމުގައި ސޮއިކުރުމަށްފަހު މަސައްކަތް ފެށުމަށްކަން މަސައްކަތް ދޫކޮށްލައިފިނަމަ ދައުލަތުގެ މާލިއްޔަތު ޤަވާއިދުގެ 17.19 ގައި ބަޔާންކޮށްފައިވާ ގޮތުގެ މަތިން ފިޔަވަޅު އެޅޭނެއެވެ.	8.2
ބިލަށް ޖެހިގެން ދައުލަތުގެ މާލިއްޔަތު ޤަވާއިދުގެ 17.17 ގައި ބަޔާންކޮށްފައިވާ އަދަދެއް ބިލްތަކުން ކަނޑަން ފުރަގަސްކުރުވިއްޖެނަމަ އެފަރާތެއް ސަސްޕެންޑް ކުރުމަށްފަހު މިނިސްޓްރީ އޮފް ފިނޭންސަށް އެމައްސަލަ ހުށަހަޅާނެއެވެ.	8.3
މައްސަލަ ހުށަހެޅުމާއި މައްސަލަ ބެލުން	**9**
ދައުލަތުގެ މާލިއްޔަތު ޤަވާއިދުގެ 17.09 ގައި ބަޔާންކޮށްފައިވާ ފަދައިން ބީލަމުގައި ޤަވާއިދާ ޚިލާފަށް ކުރާކަމަށް ބެލޭނަމަ މައްސަލަ ހުށަހެޅުމާއި، ހުށަހެޅޭ މައްސަލަ ބެލުމުގައި އަމަލުކުރަންވީ ދައުލަތުގެ މާލިއްޔަތުގެ ސާރކިއުލަރ ނަންބަރު 13-K/CIR/2018/01 ގެ ޖަދުވަލު 17 ގައިވާ "ބީލަމާ ގުޅިގެން މައްސަލަ ހުށަހެޅުމާއި، ހުށަހެޅޭ މައްސަލަތައް ބެލުމުގައި އަމަލުކުރާނެ އުސޫލު" އާ އެއްގޮތަށެވެ.	9.1
ދައުލަތުގެ މާލިއްޔަތު ޤަވާއިދުގެ 17.09 ގައި ބަޔާންކޮށްފައިވާ ފަދައިން ބީލަމުގައި ޤަވާއިދާ ޚިލާފަށް ކުރާކަމަށް ބެލޭނަމަ ހުށަހަޅަންވާނީ ދައުލަތުގެ މާލިއްޔަތުގެ ސާރކިއުލަރ ނަންބަރު 13-K/CIR/2018/01 ގެ ޖަދުވަލު 18 ގައިވާ "ބީލަން އިއުލާނުކުރި އޮފީހުގެ ޕްރޮކިއުމަންޓް އޮފިސަރަށް ބީލަންވެރިޔާ މައްސަލަ ހުށަހަޅާ ފޯމް- ފުރަތަމަ މަރުޙަލާ" PR-14 ފޯމުންނެވެ.	9.2
ދައުލަތުގެ މާލިއްޔަތު ޤަވާއިދުގެ 17.09 ގައި ބަޔާންކޮށްފައިވާ ފަދައިން ބީލަމުގައި ޤަވާއިދާ ޚިލާފަށް ކުރާކަމަށް ބެލޭނަމަ ހުށަހެޅުމުން މައްސަލަ ހުށަހަޅާ ތާރީޚުން ފެށިގެން ސަރުކާރު ބަންދުނޫން 10 (ދިހައެއް) ދުވަހުގެ ތެރޭގައި މައްސަލަ ނިންމައި، މައްސަލަ ނިންމިގޮތް ލިޔުމަކުން މައްސަލަ ހުށަހެޅި ފަރާތަށް ދައުލަތުގެ މާލިއްޔަތުގެ ސާރކިއުލަރ ނަންބަރު 13-K/CIR/2018/01 ގެ ޖަދުވަލު 19 ގައިވާ "ބީލަމުގެ މައްސަލައާ ގުޅިގެން ޕްރޮކިއުމަންޓް އޮފީހުން ދޭ ޖަވާބު PR-14 ފޯމުން ޖަވާބު ތައްޔާރުކޮށް އަންގަންވާނެއެވެ. އަދި އެމައްސަލަ ވަކިގޮތަކަށް ނިންމުމަކާނުލައި އެގްރީމަންޓްގައި ސޮއިކޮށްގެން ނުވާނެއެވެ.	9.3
ދައުލަތުގެ މާލިއްޔަތު ޤަވާއިދުގެ 17.09 ގައި ބަޔާންކޮށްފައިވާ ފަދައިން ބީލަމުގައި ޤަވާއިދާ ޚިލާފަށް ކުރާކަމަށް ބެލޭނަމަ ހުށަހެޅުމުން ޕްރޮކިއުމަންޓް އޮފީސަރުން ޖަވާބު ދިން ހިތްހަމަނުޖެހޭނަމަ ދައުލަތުގެ މާލިއްޔަތުގެ ސާރކިއުލަރ ނަންބަރު 13-K/CIR/2018/01 ގެ ޖަދުވަލު 21 ގައިވާ ބީލަންވެރިޔާ ބީލަމުގެ މައްސަލަ އަލުން ބަލައިދިނުމަށް އެދި"ބީލަމުގެ މައްސަލަ އަލުންބަލާ މުސްތަޤިއްލު ރިވިއު ކޮމިޓީއަށް މައްސަލަ ހުށަހަޅާ ފޯމު - އެޕީލް މަރުޙަލާ" PR-16 ފޯމުން މިނިސްޓްރީ އޮފް ފިނޭންސަށް ހުށަހެޅިދާނެއެވެ.	9.4

ސެކްޝަން 2 - ބީލަން އިވެލުއޭޓް ކުރުމަށް ބޭނުން ކުރާނެ މިންގަނޑު

މި މަސައްކަތަށް ހުށަހަޅާ ބީލަންތައް އިވެލުއޭޓް ކުރުމުގައި މާކްސް ދެވޭނީ ތިރީގައި ބަޔާން ކުރެވިފައިވާ ގޮތުގެ މަތިންނެވެ. ބިޑް އިވެލުއޭޓް ކުރުމުގައި މިނިސްޓްރީ އޮފް ފިނޭންސް އިން ނެރެފައިވާ ގަވާއިދުތަކާއި އުސޫލުތަކަށް ރިއާޔަތްކުރެވޭނެއެވެ.

ފައިނޭންޝިއަލް އިވެލުއޭޝަން މިންގަނޑު		
1. އަގު	ހުށަހެޅި އެންމެ ކުޑަ އަގު/ ހުށަހެޅި އަގު ×90	90
2. މުއްދަތު	ހުށަހެޅޭ އެންމެ ކުރު މުއްދަތު / ހުށަހެޅި މުއްދަތު ×10	10
ޖުމްލަ		100

Shariul Ameen
PO Box: RC-029
HA Dhidhdhoo
Rep. of Maldives
+960 650 0019
info@hadhidhoo.gov.mv
Dhidhdhoo Council
@DhiddhooCouncil

ޖަދުވަލު 1: ކުރަންޖެހޭ މަސައްކަތުގެ ތަފްސީލު

1. ރޫފް ސްލެބް ސަތަޙައްދު ހިމާކުރުން

- ދުވިފައިވާ ނަމޫނާއާ އެއްގޮތަށް ޕްރީސްޓްރެސްޑްގައި ބަހައްޓާފައިވާ ޕްލާސްޓިކް ހިޔާ ވާގޮތަށް ދަނޑުގެ ހުރިހާ ޕްލޭނަށް ހަދާ އަލިން ޖަހާ ހިމާކުރުން
- ބިމަށް އިންނަ ހުރި ޖަހާނި ބިމުގެ އަޅައިން ކޮންކްރީޓް އަޅައިގެންނެވެ.
- ފްރޭމް ހުދުމަން ބޭސްކޮންކްރީޓުން 1 އިންޗި ދަށަށް ހުރެއްވި.
- ހުރިހާ ޖޮއިންޓްތައް ރަނގަޅަށް ވޯޓަރޕްރޫފް ގަނޑުބަލިތައް ފިލުވާ ހުރިހާ ޖޮއިންޓްތަކުގައި ރޭޒި އެޕްލައިކުރާނެއެވެ. އަދި ހުރިހާ ގޮތަކުން ރޭޒި އެޕްލައިކުރާނެއެވެ.
- އަލިންބްގެ ގޮތުގައި ބޭނުން ކުރާނީ 80% އަލި ނިވާވާ އަލިންބެވެ. އަދި އަލިންބްގެ 3 ފަރާ މަތިމައްޗަށް ޖަހާ ކަންތާރުން އައްސަންވާނެއެވެ.
- ހުރިހާ ހުރިބުކަތްގައި ފެނި ކުލަވެގެ ދަމާދު ވާންވާނެއެވެ.

2. ވަށް އަޅައިދުން

- ޕްރީސްޓްރެސްގެ ވަށް ބިމުގެ 10 އިންޗި އަޅައިން ކަޅުވެއި ވަށުގެ ކާޅުވިތައް ނަގުން
- ވަށުގެ މަތިގަނޑެއް ކޮންކްރީޓްކޮށްގައި ވަށުގެ މަތި އަދާ ރަނގަޅަށް ވަށުގެ އަރިމަތިން ބަންދުކުރުން
- ވަށުމަތިގަނޑު އަތްނޮޅި ދަނގަޅުން ޕްލޭން ހަދާ އެ ޕްލޭން ކޮންކްރީޓްގަނޑުގެ ތެރެއަށް ލައިގެންނެވެ. އަދި ވަށުގެ މަތިގަނޑު އެއްކޮށް ނޫނުގެ ނަމަވެސް ވަށަށް ފައިބާވާ ވަރުގެ ޖާގައެއް ވަށުގެ މަތިގަނޑުން ކަޅުއި އެބައިގައިވެސް މަތިގަނޑު ހަދަންވާނެއެވެ. އަދި ވަށަށް ފެސްއެޅުމުގެ ކުރިން ފެނި ނުފައިބާ ގޮތަށް ބައްދައި ސަލާމަތާ ބަންދުކޮށް ފިޔައްޖުން
- ވަށުގެ އެއްބައި ކަނޑާލެއިވާ ފުށްވަރު ހުރި ހުރި ތަނުގެ ގޮތުން ހުރި ބަދަލު ކުރަންޖެހެނަމަ ފުށްވަރު ހުރި ބަދަލު ކުރަންވާނެއެވެ.
- ވަށް ދިރާ ހިއްކާ ވަށު ސާފުކުރަންވާނެއެވެ.

3. ގޯޅިގެ މަސައްކަތް

- މިހާރު ހުރި ގޯޅިގެ ހުޅު ހަރުކޮށްފައި ހުރިގޮތުން ގޯޅި އެއްކޮށް ނަގުފޫތި، ގޯޅިގެ ހުޅު ބަދަލުކޮށް ގޯޅި ގެ 2 ދަރުފަތިފަސް ވަތާފާރާ ހަމައަށް ދާވަރަށް ދަރު ހުޅުވާނުހުން ގޯޅިގެ ހުޅުބައް ހަދާ ދަރުފަތިބައް ހަރުކުރުން.
- ގޯޅިގެ ހުރިބަކުގެ ކުލަ ކަށި ހުރިބަކުގައިވެސް ރޭޒި އެޕްލައިކުރާނެއެވެ. އަދި ފެނި ކުލަވެގެ ދަމާދުވުން.

Shariul Ameen
PO Box: RC-029
HA Dhidhdhoo
Rep. of Maldives
+960 650 0019
info@hadhidhoo.gov.mv
Dhidhdhoo Council
@DhiddhooCouncil

4. ފުޅޯ މުނިޖަހާ ފެން އެޅުމާބެހޭ ހެދުން

- ވަށާފާރު ކައިރިގައި ހެދިފައިވާ ފުޅޯގެ ގައުތައް ނަގާ އެތަން (13 ފޫޓު ދިގު އަދި 7 ފޫޓު ފުޅާ) 2 ފޫޓު އަޑިއަށް ކޮނެން އަދި އެތަނުގެ ފާރުތައް 3.5 ފޫޓަށް އުސްކޮށް ރާނާ ފާރުގެ ކަނުތައް ކޮންކްރީޓު ކުރުން. އަދި ފާރުގެ ދެ ފަރާތުން ސިމެންތިޖަހާ ފެން ލީކު ނުވާވަރަށް އިމާޖެހުން. އަދި ކޮންކްރީޓު ތަށިމުށް އެތަނުގައި އެޅުން.
- ފުޅުގައި ނޫ ކުލަޔެގެ މުދި އެތެރެއާ ބޭރުން ފެންނަ ބައިގައި އަދި ފާރު މަތީގައި ޖެހުން
- ފުޅަށް ފެން އެޅޭ ހޮޅި އަޅާ ފުޅަށް ފެންއެޅޭގޮތް ހެދުން. ހޮޅި އަޅާނީ 1 އިންޗީގެ ހައިޕްރެޝަރު ހޮޅިއެވެ. އަދި ފެންހޮޅި މީޓަރަށް ގުޅާލައި ފެންހޮޅިގެ މީޓަރާއި ކޮޅާއި ފުޅާއި ކޮޅުގައިވެސް ބޭލްވާލް ހަރުކޮށް ފެން ބަންދު ކުރެވޭގޮތް ހަދަންވާނެއެވެ.
- ފުޅުން ފެން ހިންދުމަށް ޖަންކްޝަނެއް (ގައުވަޅެއް) ހެދި ފެން ހިންދާނެގޮތް ވާލު ލައިގެން ހެދުން
- ފުޅަށް އަރުމަށް ފުޅުގެ އަރިމަތީގައި ސިޑިއެއް ރާނާ ސިމެންތި ޖަހާ މުދި ޖެހުން

5. ދިޔަ ދޮވި ހަރުކުރުން

- ބޯޖެ އިމާރާތުގެ ދޮރުކޮޅު ފަރާތުގެ ދިޔަދޮވި ނައްޓާ އަދި ނަލަ ފޮޅާ ނެއްޓުން.
- ބޯޖެ އިމާރާތުގެ ދޮރުކޮޅު ފަރާތުގެ އަސްކަރި ސިލިންޑަރު ހަރުކޮށްފައިވާ ތަންތަން ހެދުން.
- ފިހާރަ ތަޅުގައި ވިއްކާން ހުންނަ ބުޑިމާޖެ ނަލަ ފޮޅާ ހަރުކޮށް ޕްލާސްޓިކް ދިޔަދޮވި ހަރުކުރުން.
- ދިޔަދޮވިގެ ބޮޑިމަށް ހަރުކުރާނީ 2 ފޫޓު ދުރުމިނުގައެވެ. އަދި ދިޔަ ދޮވިގެ ދޮރާށިން އަދި ގުދުރަތުއިން ފެންބާލާ ހަރުކޮށް ފެން ބާލާ ހޮޅި ގެޔަށް ބިމަށް ފެން ހިންދާގޮތަށް ގައުވަޅު ހަދާ ދިޔަދޮވިގެ ފެން ގައުވަޅާ ގުޅާލުން
- އުތުރު ފަރާތުގެ ދިޔަ ދޮވިގެ ފުރުން ފެންބާލާ ހޮޅި ހަޖް ކައިރިން ތިރިއަށް ބާލާ ގައުވަޅު ހަދާ ދިޔަދޮވިގެ ފެން ގައުވަޅާ ގުޅާލުން

6. ހޮޅިބަކުގައި ދަވާދުލުން

- ފެޅޯ ގެނައުންޖެގެ ހަޖްގެ ހޮޅިބަކާއި އަދި ފެޅޯ ގެނައުޖެގައި ހުރި ކަޓާ އެއްޗެހިގެ ހޮޅިބަކުގައި ދަވާދުލުން.
- ދަވާދުލާނީ މިހާރުވެސް ދަވާދު ލާފައިވާގޮތަށް އެއިކުލަ ބޭނުން ކުރެވެންނެވެ.
- ފެޅޯ ގެނައުންޖެގައި ހުރި ކަޓާ އެއްޗެހިގައި ހުރި ދަބަރުތައް ކަހާ ދަވާދު ސޮފްޓާ ކުރުން

7. ދޮރުފަތް ބަދަލުކުރުން

- ޓީ ކުޑާގެ ހަމާކޮށްފައިވާ ދޮރުފަތް ނައްޓާ އެއް ދޮރުފަތެއް ހަދާ ހަރުކޮށް ތަޅުލާ ގޮތަށް ހެދުން

8. ކުޅިވަރުން

- 4 ކުޅިވަރުގެ އެތުލެޓިކްސްގައި ކުޅެ ޓޫރްނަމެންޓް ބާއްވައި ކަރަމް މުޅި ކުޅިވަރުގައި ހުރިކުޅިވަރުން. ކުޅިވަރާއި ނިސްބަތްވާ، ސްޕޯޓްސް ނުވަތަ އެފަންވަތުގެ ކުޅިވަރު.

9. ކަސްރަތު ޖެހުން

- ސުކޫލުގެ އެހެން ކުދިންނަށްވެސް ހުރިހާ ދުވަހަކު ކުޅިވަރުގައި 8 ދުވަސް ދުވަ 6 ގަޑި އުސް ކަސްރަތު ޖަހާ ކަސްރަތުގެ ވަގުތު ވަރުގަދަކުރުމަށް ދަރިވަރުން.

10. ޒުވާން ފިޔަވަޅު ހަރުދަނާކުރުން

- ސުކޫލުގެ އޮފީސް ބައިގައި ޒުވާނުންނަށް ހަރުދަނާ ސަލާމަތުކުރާ މުދާ އަދި ވޯކްޝޮޕް ހިންގުމުގެ ހުރުން

Shariul Ameen
PO Box: RC-029
HA Dhidhdhoo
Rep. of Maldives
+960 650 0019
info@hadhidhoo.gov.mv
Dhidhdhoo Council
@DhiddhooCouncil

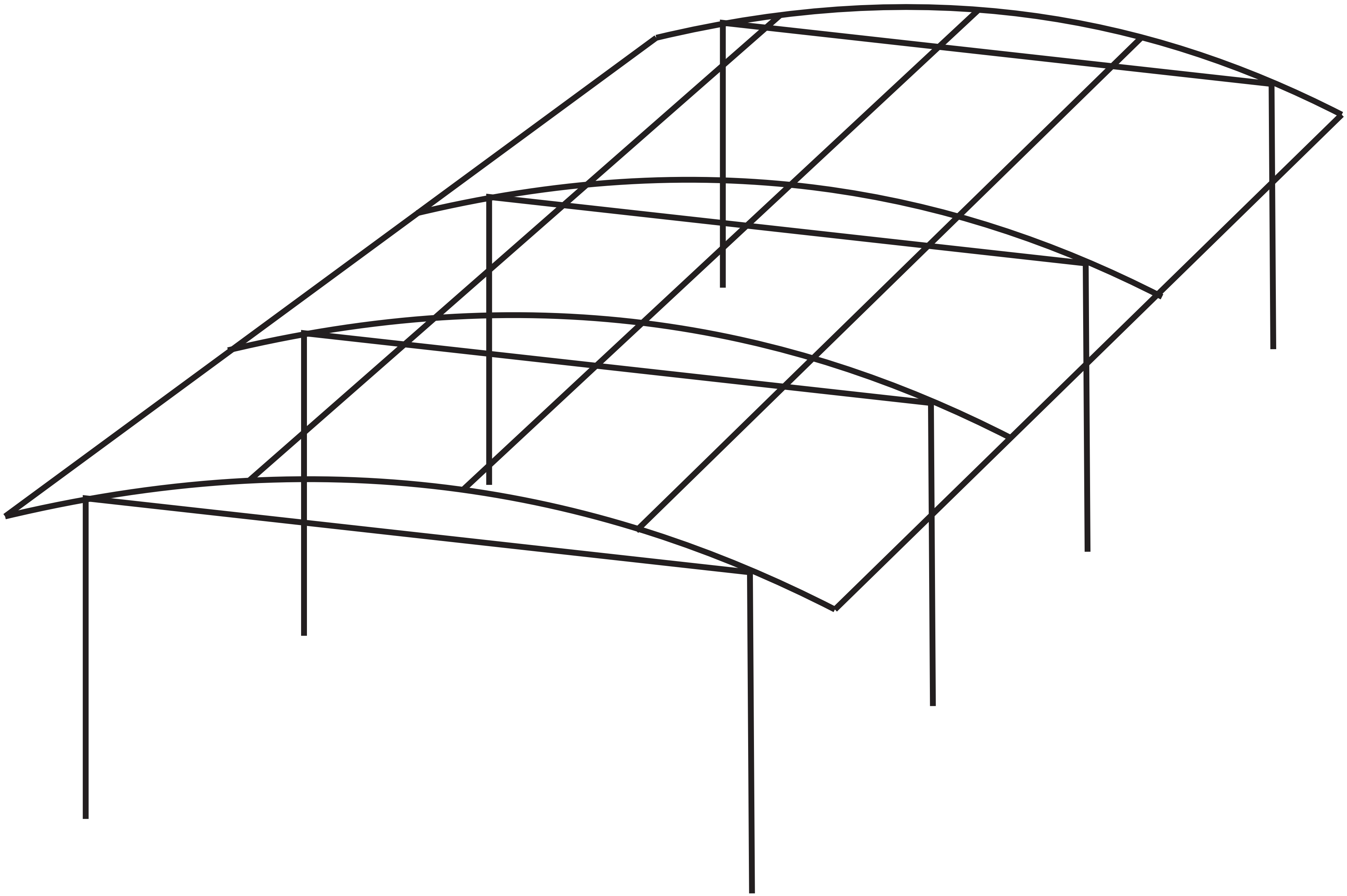

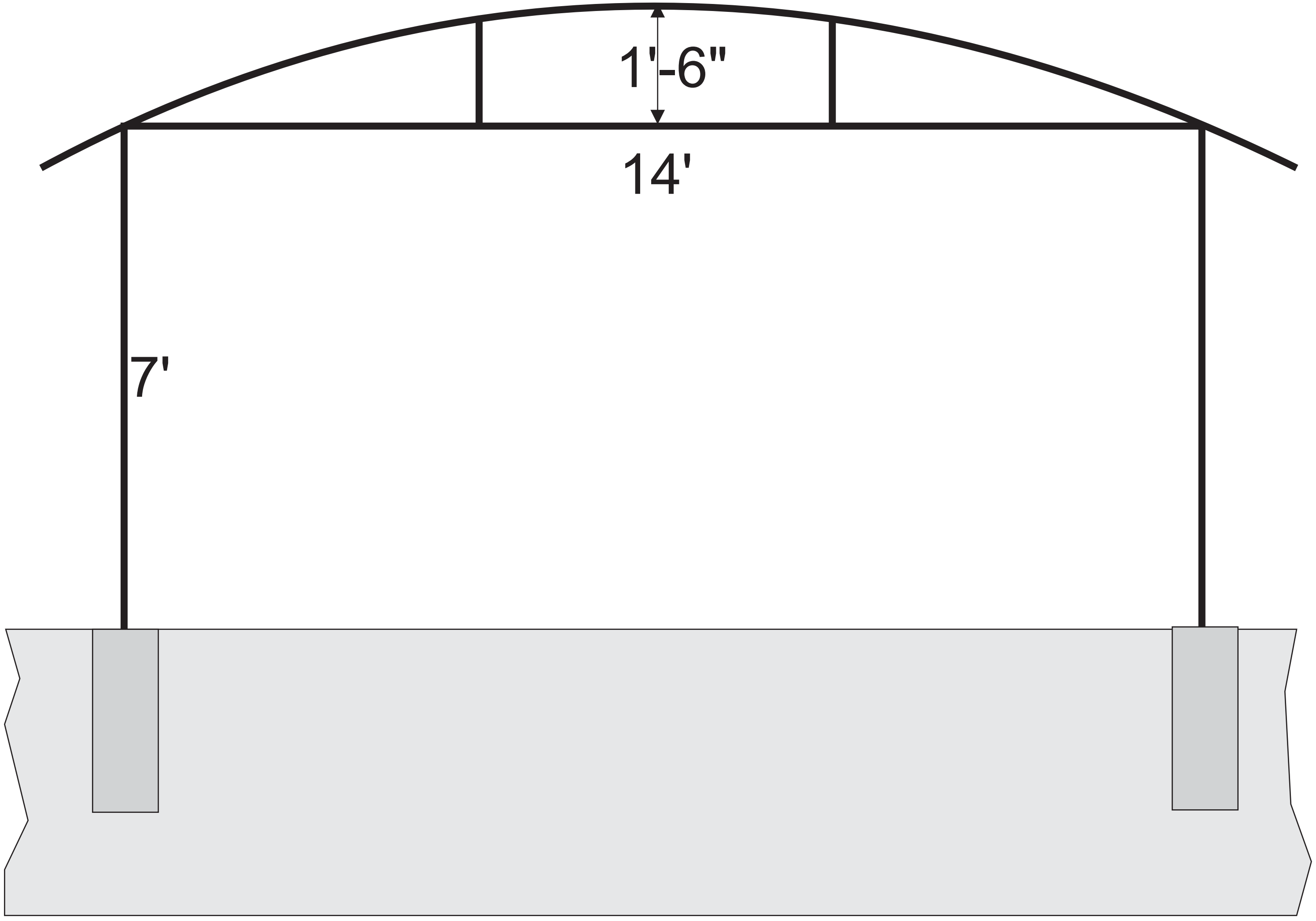
1'-6"
14'
7'

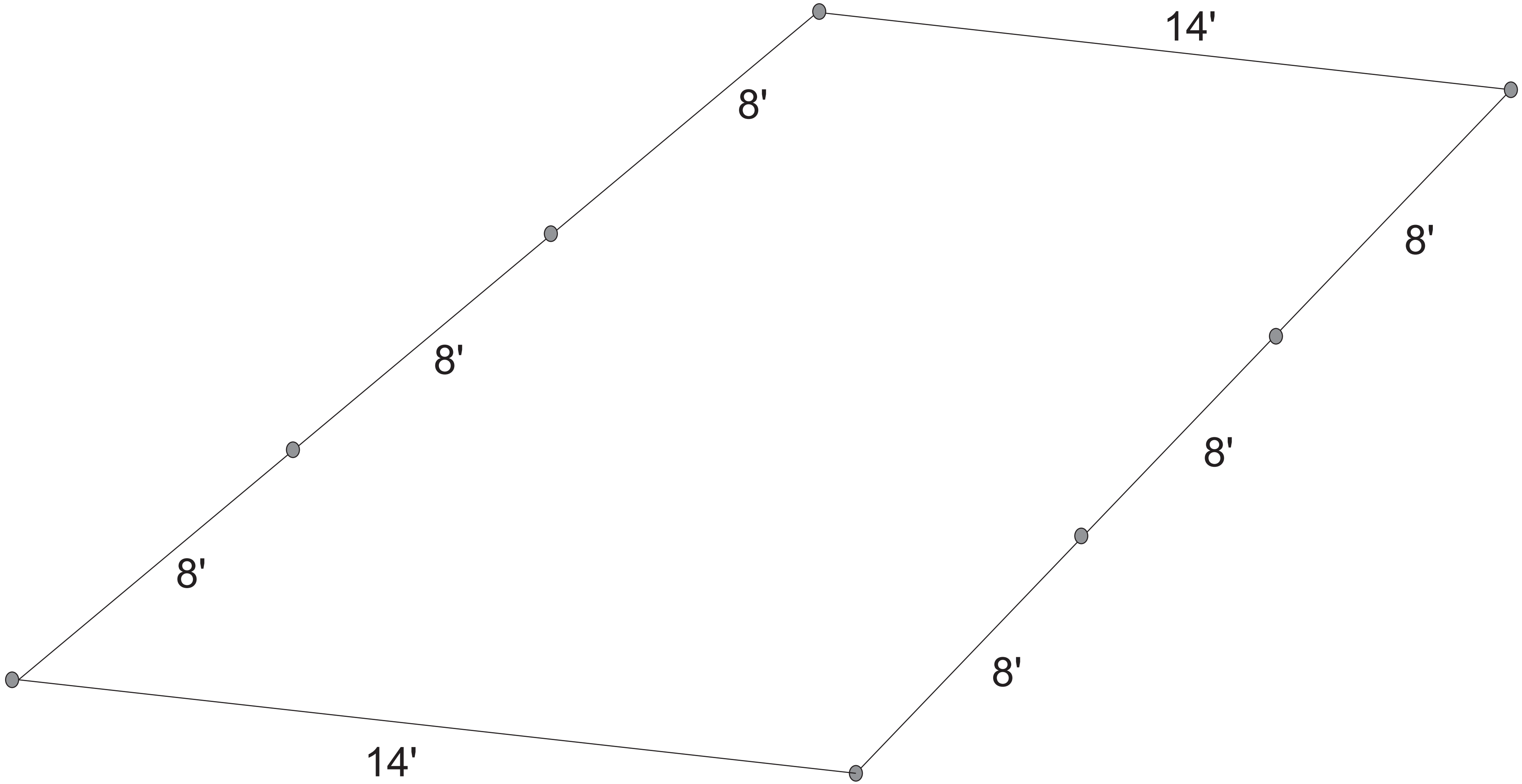
14'
8'
8'
8'
8'
8'
8'
14'

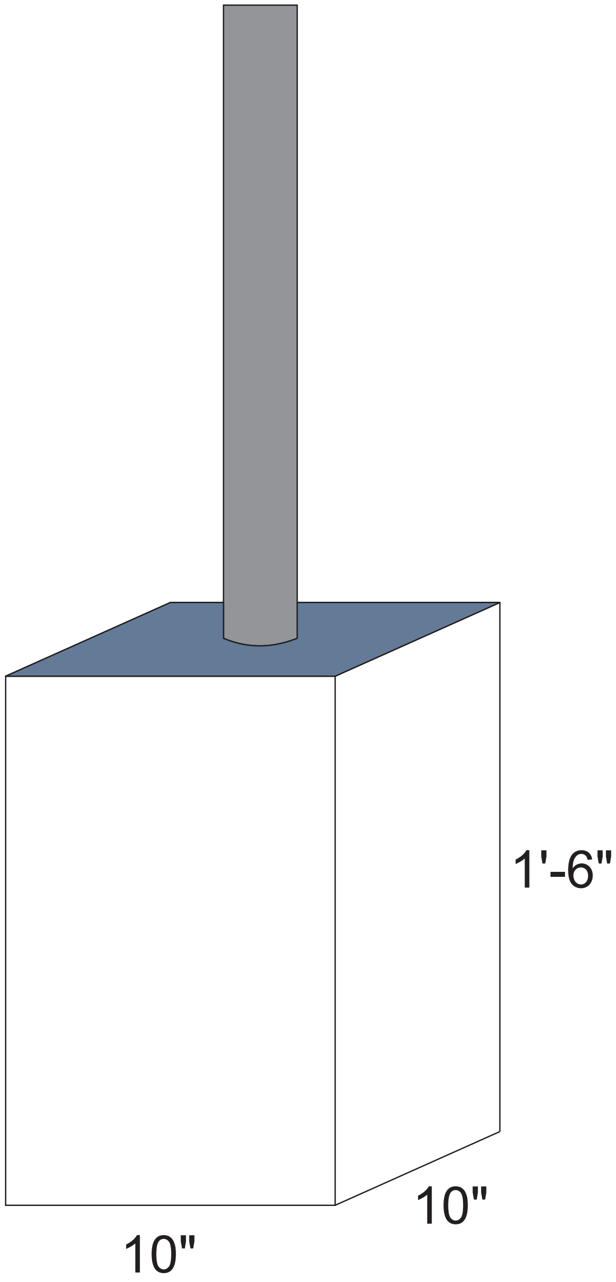
1'-6"
10"
10"

ޖަދުވަލު 2- ސެކިއުރިޓީ / ބޭންކް ގެރެންޓީގެ ނަމޫނާ

Form of Tender Security (Bank Guarantee)

The Issuing Bank shall fill in this Bank Guarantee Form in accordance with the instructions indicated.
………………………………… {Bank's Name, and Address of Issuing Branch or Office}
Beneficiary: {Name and Address of Employer}
Date:
TENDER GUARANTEE No.: ___________________________
We have been informed that ___________________________ {name of the Tenderer} (hereinafter called "the Tenderer") has submitted to you its Tender dated ___________ (hereinafter called "the Tender") for the execution of ________________ {name of contract} under Invitation for Tenders No. ___________ ("the IFB").
Furthermore, we understand that, according to your conditions, Tenders must be supported by a Tender guarantee.
At the request of the Tenderer, we ____________________ {name of Bank} hereby irrevocably undertake to pay you any sum or sums not exceeding in total an amount of ___________ [amount in figures] (____________) [amount in words] upon receipt by us of your first demand in writing accompanied by a written statement stating that the Tenderer is in breach of its obligation(s) under the Tender conditions, because the Tenderer:
(a) has withdrawn its Tender during the period of Tender validity specified by the Tenderer in the Form of Tender; or
(b) having been notified of the acceptance of its Tender by the Employer during the period of Tender validity, (i) fails or refuses to execute the Contract Form, if required, or (ii) fails or refuses to furnish the performance security, in accordance with the ITB.
This guarantee will expire: (a) if the Tenderer is the successful Tenderer, upon our receipt of copies of the contract signed by the Tenderer and the performance security issued to you upon the instruction of the Tenderer; and (b) if the Tenderer is not the successful Tenderer, upon the earlier of (i) our receipt of a copy your notification to the Tenderer of the name of the successful Tenderer; or (ii) {insert date}twenty-eight days after the expiration of the Tenderer's Tender.
Consequently, any demand for payment under this guarantee must be received by us at the office on or before that date.
This guarantee is subject to the Uniform Rules for Demand Guarantees, ICC Publication No. 458
[Signature(s)]

ޖަދުވަލު 3- ޕާފޯމަންސް ގެރެންޓީގެ ނަމޫނާ

Performance Security

[The issuing bank, as requested by the successful Contractor, shall fill in this form in accordance with the instructions indicated]
Date: [insert date (as day, month, and year)]
Title of the procurement: [Insert general title of the procurement]
Procurement Reference No: [insert reference]
Bank's Branch or Office: [insert complete name of Guarantor]
Beneficiary: [insert complete name of Employer/Procuring Entity]
Performance Guarantee No:
We have been informed that …….. [name of the Contractor], (hereinafter called "the Contractor") has entered into Contract No. . . . . . [procurement reference number of the Contract]. dated[insert day and month], [insert year], with you, for the execution of ……………….. [name of contract and brief description of Works] (hereinafter called "the Contract").
Furthermore, we understand that, according to the conditions of the Contract, a performance guarantee is required.
At the request of the Contractor, we …………………. [name of the Bank] hereby irrevocably undertake to pay you any sum or sums not exceeding in total an amount of ………………………… **[name of the currency and amount in figures]** [1]…. (. . . . . [amount in words]) such sum being payable in the types and proportions of currencies in which the Contract Price is payable, upon receipt by us of your first demand in writing accompanied by a written statement stating that the Contractor is in breach of its obligation(s) under the Contract, without your needing to prove or to show grounds for your demand or the sum specified therein.
This guarantee shall expire, no later than the . . . . . day of . . . . , ... [2], and any demand for payment under it must be received by us at this office on or before that date. The Guarantor agrees to a one-time extension of this guarantee for a period not to exceed ….[six months][one year], in response to the Employer's written request for such extension, such request to be presented to the Guarantor before the expiry of the guarantee.
This guarantee is subject to the Uniform Rules for Demand Guarantees, ICC Publication No. 458, except that subparagraph (ii) of Sub-article 20(a) is hereby excluded.
. . . . **[Seal of Bank and Signature(s)]**

Note-

All italicized text is for guidance on how to prepare this demand guarantee and shall be deleted from the final document.
1 The Guarantor shall insert an amount representing the percentage of the Contract Price specified in the Contract and denominated either in the currency (ies) of the Contract or a freely convertible currency acceptable to the Employer.
2 Insert the date twenty-eight days after the expected completion date. The Employer should note that in the event of an extension of the time for completion of the Contract, the Employer would need to request an extension of this guarantee from the Guarantor. Such request must be in writing and must be made prior to the expiration date established in the guarantee

ޖަދުވަލު 4- އެޑްވާންސް ޕޭމަންޓް ގެރެންޓީގެ ނަމޫނާ

Advance Payment Security

[The bank, as requested by the successful Contractor, shall fill in this form in accordance with the instructions indicated.]
Date: [insert date (as day, month, and year)]
Title of the Procurement: [Insert general title of the procurement]
Procurement Reference No: [insert reference]
[Issuing bank’s letterhead]
Beneficiary: [insert legal name and address of Procuring Entity]
ADVANCE PAYMENT GUARANTEE No.: [insert Advance Payment Guarantee no.]
Advance Payment Guarantee No:
We have been informed that ………. [name of the Contractor] (hereinafter called “the Contractor”) has entered into Contract No……. [procurement reference number of the Contract], dated [insert day and month], [insert year] with you, for the execution of …………………….. [name of contract and brief description of Works] (hereinafter called “the Contract”).
Furthermore, we understand that, according to the Conditions of the Contract, an advance payment in the sum …….. [name of the currency and amount in figures] 1 (…... [amount in words]) is to be made against an advance payment guarantee.
At the request of the Contractor, we ……... [name of the Bank]. hereby irrevocably undertake to pay you any sum or sums not exceeding in total an amount of ……... [name of the currency and amount in figures]***** (……. [amount in words]) upon receipt by us of your first demand in writing accompanied by a written statement stating that the Contractor is in breach of its obligation under the Contract because the Contractor used the advance payment for purposes other than the costs of mobilization in respect of the Works.
It is a condition for any claim and payment under this guarantee to be made that the advance payment referred to above must have been received by the Contractor on its account number ……….[Contractor’s account number]. at ……... [name and address of the Contractor’s Bank].
The maximum amount of this guarantee shall be progressively reduced by the amount of the advance payment repaid by the Contractor as indicated in copies of interim statements or payment certificates which shall be presented to us. This guarantee shall expire, at the latest, upon our receipt of a copy of the interim payment certificate indicating that eighty (80) percent of the Contract Price has been certified for payment, or on the …... day of ………….. 2, whichever is earlier. Consequently, any demand for payment under this guarantee must be received by us at this office on or before that date. The Guarantor agrees to a one-time extension of this guarantee for a period not to exceed [six months][one year], in response to the Employer’s written request for such extension, such request to be presented to the Guarantor before the expiry of the guarantee.
This guarantee is subject to the Uniform Rules for Demand Guarantees, ICC Publication No. 458.
. . . . **[Seal of Bank and Signature(s)]**. . . . .

Note--

All italicized text is for guidance in preparing this demand guarantee and shall be deleted from the final document.
1 The Guarantor shall insert an amount representing the amount of the advance payment denominated either in the currency(ies) of the advance payment as specified in the Contract, or in a freely convertible currency acceptable to the Employer.
2 Insert the expected expiration date of the Time for Completion. The Employer should note that in the event of an extension of the time for completion of the Contract, the Employer would need to request an extension of this guarantee from the Guarantor. Such request must be in writing and must be made prior to the expiration date established in the guarantee

ޖަދުވަލު - 5
ބީލަން ހުށަހަޅާ ފޯމު

ބީލަން ހުށަހަޅާ ފަރާތުގެ މަޢުލޫމާތު

ބީލަން ހުށަހަޅާ ފަރާތުގެ ނަން	
ބީލަން ހުށަހަޅާ ފަރާތުގެއެޑްރެސް	
ބީލަން ހުށަހަޅާ ޕްރޮޖެކްޓްގެ ނަން	
އިއުލާން ނަންބަރު	
ހުށަހަޅާ އަގު	
ޖީ.އެސް.ޓީ	
ޖުމްލަ އަގު:	
ޖުމްލަ އަގު (ތާނައިން ލިޔުމަށް)	
މުއްދަތު (ބަންދުދުވަސްތައް ހިމަނައިގެން)	

ބީލަން ހުށަހަޅާ ފަރާތުގެ އިގުރާރު

- މަތީގައިބަޔާންކޮށްފައިވާ މަސައްކަތް/ޚިދުމަތް ފޯރުކޮށްދިނުމަށް ދީފައިވާ މަޢުލޫމާތާއި، އެގްރިމެންޓްގެ މާއްދާތައް ރަނގަޅަށް ބެލުމަށް ފަހު، މަތީގައި ދަންނަވާފައިވާ އަގަށް މި މަސައްކަތް ނުވަތަ ޚިދުމަތް ދިނުމަށް އަޅުގަނޑު/ އަޅުގަނޑުމެން ބީލަން ހުށަހަޅަމެވެ.
- އަޅުގަނޑު/އަޅުގަނޑުމެންނަށް މަސައްކަތް/ޚިދުމަތް ފޯރުކޮށްދިނުން ހަވާލުކުރަން ނިންމައިފިނަމަ، އެކަށީގެންވާ މުއްދަތެއްގެ ތެރޭގައި މަސައްކަތް ފެށުމަށާއި، މަތީގައި ދެވިފައިވާ މުއްދަތުގެ ތެރޭގައި މަސައްކަތް/ޚިދުމަތް ފޯރުކޮށްދިނުމަށް ހުށަހަޅަމެވެ.
- މިބީލަން ހުށަހެޅާތާ 30 ދުވަސް ހަމަވަންދެން މިބީލަން ޤަބޫލުކުރެވޭނެ، އެއާއި އެއްގޮތަށް ޢަމަލުކުރުމަށް އަޅުގަނޑު/ އަޅުގަނޑުމެން އެއްބަސްވަމެވެ. މިމުއްދަތުގެ ތެރޭގައި އެއްބަސްވުމުގައި ސޮއިކުރުމަށް ފަރާތުން އެދިވަޑައިގެންފިނަމަ، އެއްބަސްވުމުގައި ސޮއިކޮށް އެއްބަސްވުމާއި އެއްގޮތަށް މަސައްކަތް ކުރުމަށްވެސް އެއްބަސްވަމެވެ.

ބީލަން ހުށަހަޅާ ފަރާތުން

ފުރިހަމަ ނަން		
ދާއިމީ އެޑްރެސް		[illegible]
މިހާރު ދިރިއުޅޭ އެޑްރެސް		
އައިޑީކާޑް ނަންބަރު		
ފޯނު ނަންބަރު		
މަޤާމު		
ސޮއި		

بسم الله الرحمن الرحيم

ތިލަދުންމަތީ އުތުރުބުރީ ދިއްދޫ ކައުންސިލްގެ އިދާރާ

SECRETARIAT OF DHIDHDHOO COUNCIL, NORTH THILADHUNMATHI ATOLL

ޖަދުވަލު - 6

އެއްބަސްވުން (ނަމޫނާ)

ނަންބަރު: ....

.... އެއްބަސްވުން 2022

އެއްބަސްވުމުގެ ތައާރަފު	1.	މި އެއްބަސްވުމަކީ ތިލަދުންމަތީ އުތުރުބުރީ ދިއްދޫ ކައުންސިލް (މީގެ ފަހުން މި އެއްބަސްވުމުގައި "ކައުންސިލް" މި ނަމުގައި މުޚާޠަބުކުރެވޭ ފަރާތް) އާއި ....، އަދި މި އެއްބަސްވުމުގައި "މަސައްކަތް ހަވާލުކުރެވިފައިވާ ފަރާތް" މި ނަމުގައި މުޚާޠަބުކުރެވޭ ފަރާތް) އާ ދެމެދު މި އެއްބަސްވުމުގެ 2 ވަނަ މާއްދާގައި ބަޔާންކޮށްފައިވާ މަސައްކަތްތަކުރުމުގެ ގޮތުން، އަދި މި އެއްބަސްވުމުގެ 4 ވަނަ މާއްދާގައި ބަޔާންކޮށްފައިވާ މުއްދަތުގެ ނިޔަލަށް ވެވިފައިވާ އެއްބަސްވުމެވެ.
އެއްބަސްވުމުގެ ދަށުން ކުރަންވާ މަސައްކަތް	2.	މި އެއްބަސްވުމުގެ ދަށުން ކުރަންވާ މަސައްކަތަކީ ....
އެއްބަސްވުމުގެ މުއްދަތު	3.	މި އެއްބަސްވުމުގެ މުއްދަތަކީ .... ގެ ނިޔަލަށް .... ދުވަހެވެ.
މަސައްކަތް ފެށުން	4.	މި އެއްބަސްވުމުގައި ސޮއިކުރާ ތާރީޚުން ފެށިގެން، މި އެއްބަސްވުމުގައި ބަޔާންކުރާ މަސައްކަތް ކުރަން ފަށައިގަންނަންވާނެއެވެ.
މަސައްކަތުގެ އަގުއަދި ފައިސާދިނުން	5.	މި އެއްބަސްވުމުގެ ދަށުން ކުރާ މަސައްކަތަށް ބޭނުންވާ .... އަދި މަސައްކަތަށް ބޭނުންވާ އެހެން ތަކެއްޗާއި ވަސީލަތްތަކާއި އާލާތްތައް ހޯދައި، އެއަށް ހަރަދުކުރަން ވާނީ މަސައްކަތް ހަވާލުކުރެވިފައިވާ ފަރާތުންނެވެ. އަދި އެ ތަކެއްޗާއި ވަސީލަތްތަކަށް ވަކިން ކައުންސިލުން ޒިންމާއެއް ނުވާނެއެވެ.
އެއްބަސްވުމުގެ ދަށުން ކުރާ މަސައްކަތް ކުރަން ޖެހޭ ގޮތް	6.	މި އެއްބަސްވުމުގެ ދަށުން މަސައްކަތްތަކުރުމުގެ ކުރިން ކައުންސިލަށް އެކަން އަންގަންވާނެއެވެ. އަދި .... ހުއްދަ ހޯދަން ކައުންސިލުން އެޕްލިކޭޝަން ހޯދަންވާނެއެވެ. މި މަސައްކަތުގެ ތަފްސީލު މި އެއްބަސްވުމުގެ ޖަދުވަލު 1 ގައި ހިމެނިފައިވާނެއެވެ.

Shariul Ameen
PO Box: RC-029
HA Dhidhdhoo
Rep. of Maldives
+960 650 0019
info@hadhidhoo.gov.mv
Dhidhdhoo Council
@DhiddhooCouncil

ތިލަދުންމަތީ އުތުރުބުރީ ދިއްދޫ ކައުންސިލްގެ އިދާރާ

SECRETARIAT OF DHIDHDHOO COUNCIL, NORTH THILADHUNMATHI ATOLL

މަސައްކަތުގެ އަގު	7.	މި އެއްބަސްވުމުގެ ދަށުން ކުރާ މަސައްކަތުގެ އަގަކީ ޖުމުލަ...........................ރުފިޔާއެވެ.
މަސައްކަތުގެ ބިލު ހުށަހެޅުމާއި ބިލަށް ފައިސާ ދޫކުރުން	8.	މި އެއްބަސްވުމުގެ ދަށުން މަސައްކަތް ހަވާލުކުރެވިފައިވާ ފަރާތުން ކުރާ މަސައްކަތުގެ ބިލު ހުށަހަޅާނީ .... އަދި އެ ހުށަހެޅުމަށް ދިބިފައިވާކަށް 3 ދުވަހުގެ ތެރޭގައި ކައުންސިލުން ކަނޑައަޅާ ބިލު ހުށަހެޅި ތާރީޚުން ފެށިގެން ރަސްމީ ބަންދު ދުވަސްތަކާއެކު .... ފައިސާ ދައްކަންވާނެއެވެ.
އެއްބަސްވުމުގައި ނުހިމެނޭ ކަމެއް ދިމާވުން	9.	މި އެއްބަސްވުމުގެ ދަށުން މަސައްކަތްކުރަމުންދާއިރު، މި އެއްބަސްވުމުގައި ނުހިމެ ކަމެއް މެދުވެރިވެއްޖެނަމަ، އެ ކަމެއް ހައްލުކުރާނީ ކައުންސިލާއި، މަސައްކަތް ހަވާލުކުރެވިފައިވާ ފަރާތާ ވާހަކަ ދައްކައިގެންނެވެ.
އެއްބަސްވުން ނިމުމަކަށް އައުން	10.	މި އެއްބަސްވުމުގެ ބައިވެރިންގެ ތެރެއިން އެއްވެސް ފަރާތަކުން މި އެއްބަސްވުން ނިމުމަކަށް ގެންނަން ބޭނުންވާނަމަ، މަދުވެގެން 10 (ދިހަ) ދުވަހުގެ ނޯޓިސް އެޑްވާންސްކޮށް އަނެއް ފަރާތަށް ދިނުމަށް ފަހު، މި އެއްބަސްވުން ނިމުމަކަށް ގެންދެވިދާނެއެވެ. އަދި އެ ގޮތުން މި އެއްބަސްވުން ނިމުމަކަށް ގެންނައިރު، އެ ހިސާބަށް ކުރެވިފައިވާ މަސައްކަތުގެ ބިލުތައް ހުށަހަޅައި، އެ ބިލުތަކަށް ފައިސާ ދެއްކުމުގެ ކަންކަން މި އެއްބަސްވުމުގައި ބުނެފައިވާ ގޮތުގެ މަތިން ކުރަން ވާނެއެވެ.
އެއްބަސްވުމުގައި ސޮއިކުރުން	11.	މި އެއްބަސްވުމުގައި ސޮއިކުރާ އެންމެހައި ފަރާތްތަކުން މި އެއްބަސްވުމުގައި ސޮއިކުރަނީ، ފުރިހަމަ ހޭޝިޔާރުގައި އެއްވެސް ފަރާތެއްގެ މަޖުބޫރުކުރުމެއް ނެތިއެވެ.

1443............................

2022..........................

ކައުންސިލްގެ ފަރާތުން

މަސައްކަތް ހަވާލުކުރެވިފައިވާ ފަރާތުން

ހެކިން

Shariul Ameen
PO Box: RC-029
HA Dhidhdhoo
Rep. of Maldives

+960 650 0019
info@hadhidhoo.gov.mv
Dhidhdhoo Council
@DhiddhooCouncil

ތިލަދުންމަތީ އުތުރުބުރީ ދިއްދޫ ކައުންސިލްގެ އިދާރާ

SECRETARIAT OF DHIDHDHOO COUNCIL, NORTH THILADHUNMATHI ATOLL

ޖަދުވަލް - 7

ބިޑް ހުށަހަޅާ ފަރާތުގެ ޕްރޮފައިލް / ވަސަތަރު

1.	ބިޑް ހުށަހަޅާ ފަރާތުގެ މަޢުލޫމާތު	
1.1	ނަން	
1.2	ރަޖިސްޓްރީ ކުރުވިފައިވާ އެޑްރެސް	
1.3	ވިޔަފާރި އެޑްރެސް	
1.4	ރަޖިސްޓްރީ ނަންބަރު	
1.5	ޓެކްސް ޕޭޔަރ އައިޑެންޓިފިކޭޝަން ނަންބަރު	
1.6	ޖީ.އެސް.ޓީ ޓިން ނަންބަރ	
1.7	ފޯން ނަންބަރ	
1.8	އީމެއިލް އެޑްރެސް	
2.	ބީލަން ހުށަހަޅާ ފަރާތުގެ ވެރިންގެ މަޢުލޫމާތު (ކުންފުންޏެއްގެ ނަމަ ހިއްސާދާރުންގެ މަޢުލޫމާތު، ޕާޓްނަރޝިޕެއް ނަމަ ޕާޓްނަރުންގެ މަޢުލޫމާތު، އަމިއްލަ ފަރުދުންގެ ވިޔަފާރިއެއްނަމަ ވެރިފަރާތުގެ މަޢުލޫމާތު)	
	ނަން	މަޤާމް
		މެނޭޖިންގ ޑިރެކްޓަރ
		ޑިރެކްޓަރ
		ޑިރެކްޓަރ
3.	އާންމުކޮށް ކުރާ މަސައްކަތް	
1		
2		
3		
4		
5		
6		
7		
8		
9		
10		

Shariul Ameen
PO Box: RC-029
HA Dhidhdhoo
Rep. of Maldives
+960 650 0019
info@hadhidhoo.gov.mv
Dhidhdhoo Council
@DhiddhooCouncil

ޖަދުވަލު - 8

ބިޑް ހުށަހެޅުމަށް ރަޖިސްޓްރީ ކުރާ ފޯމު

1	އިޢުލާން ނަންބަރު	
2	އިޢުލާން ކުރި ތާރީޚް	
3	މަސައްކަތުގެ ތަފްސީލު	
4	ބިޑް ހުށަހެޅުމަށް ރަޖިސްޓްރީ ކުރާ ފަރާތް	
5	ރަޖިސްޓްރީ ކުރުމަށް އެދިފައިވާ ފަރާތް	
6	އެޑްރެސް	
7	އައިޑެންޓިޓީ ކާޑް ނަންބަރު	
8	މޯބައިލް ނަންބަރު	
9	އީމެއިލް އެޑްރެސް	
10	ތާރީޚް	
11	ސޮއި	