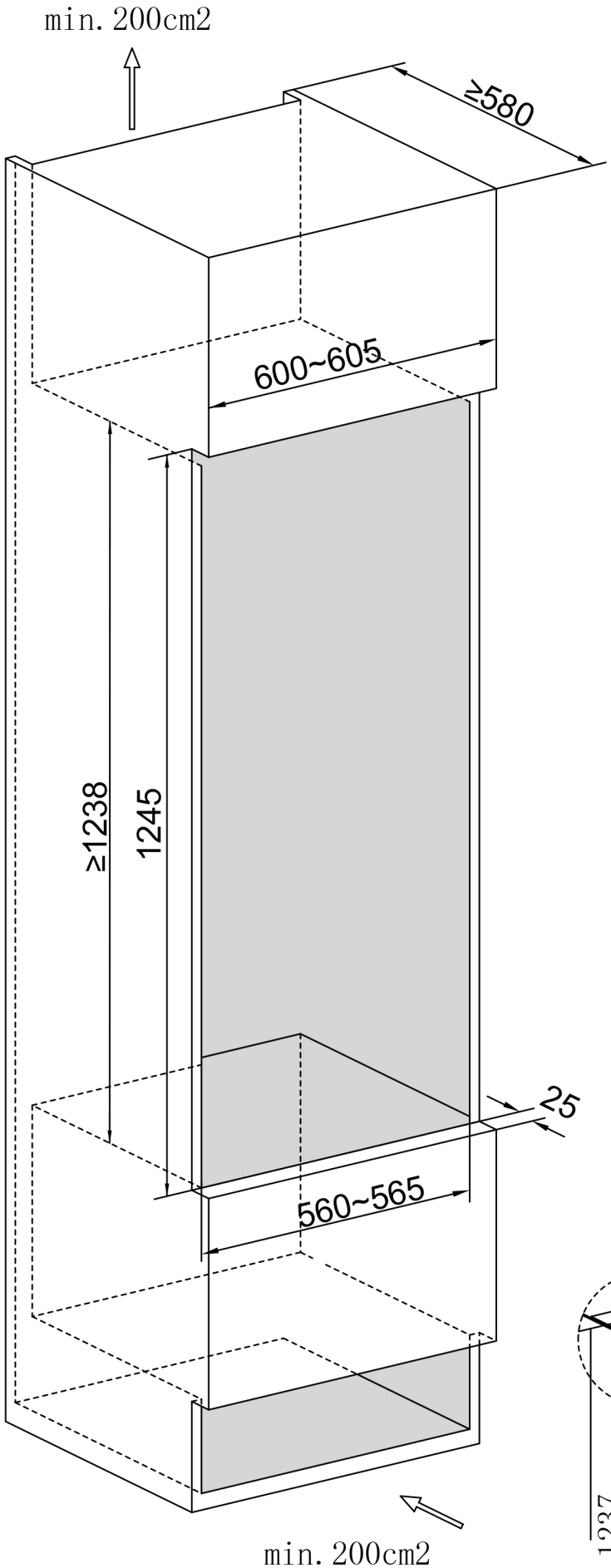
min.200cm2
≥580
600~605
≥1238
1245
25
560~565
min.200cm2

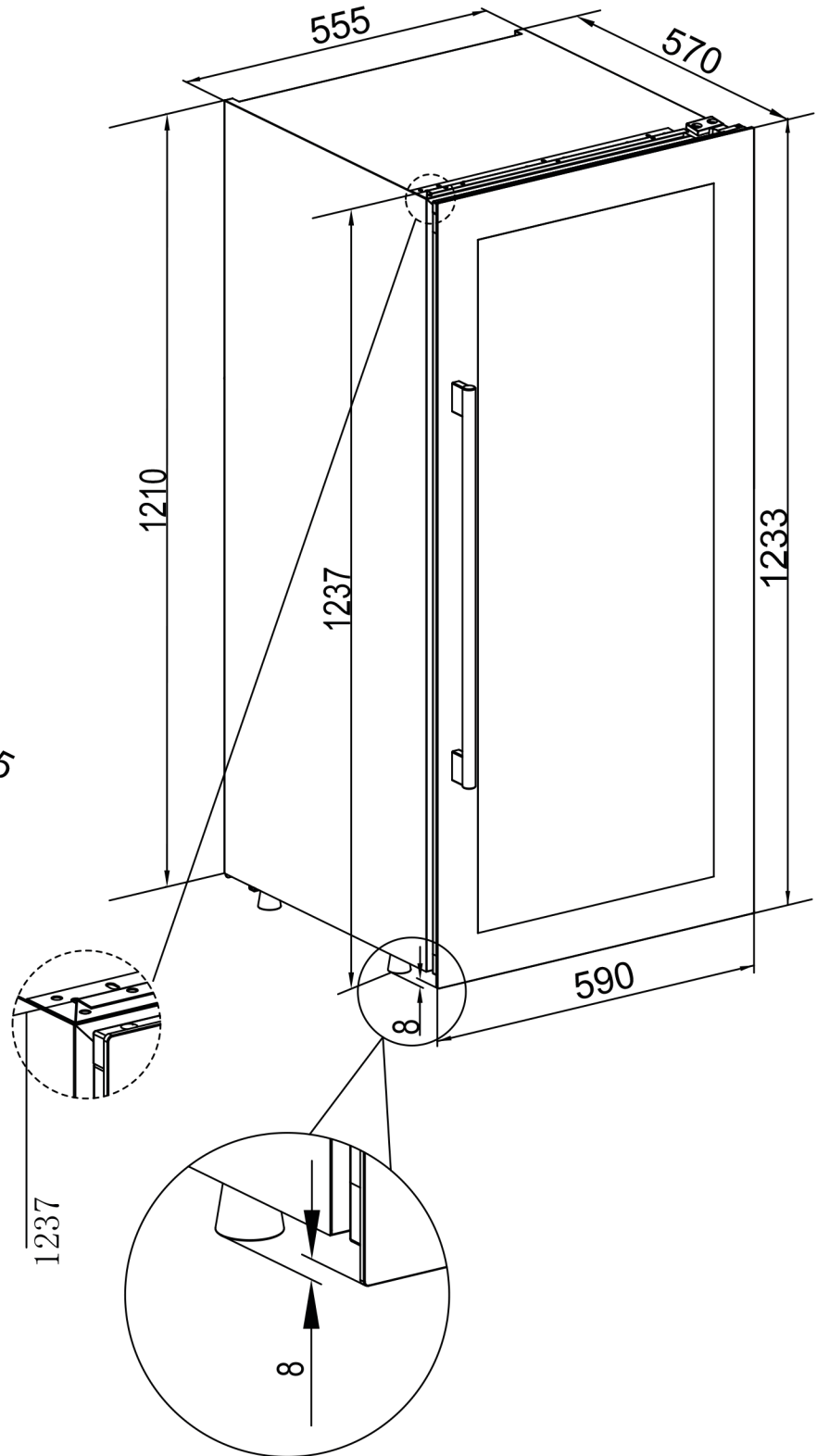
555
570
1210
1237
1233
590
8
1237
8