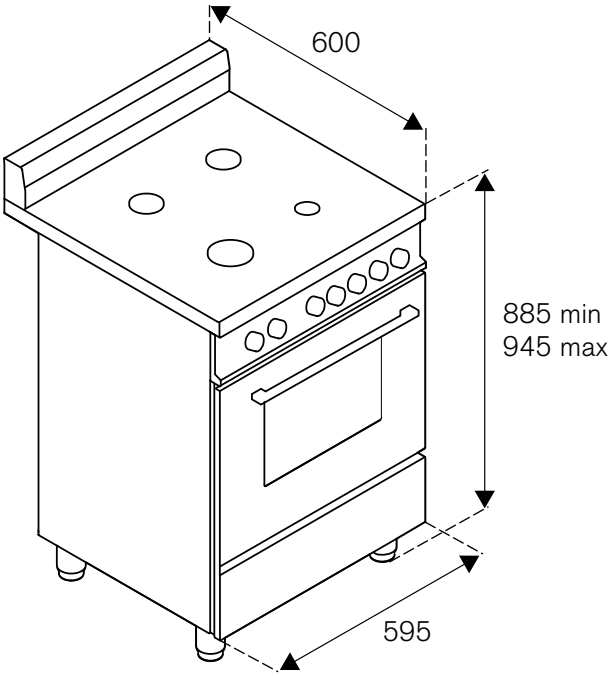
600
885 min
945 max
595

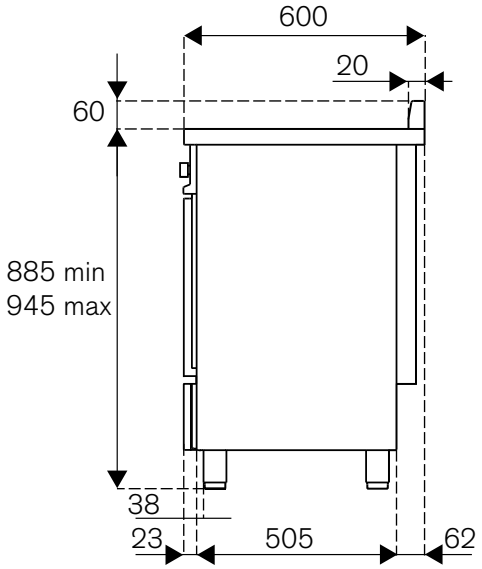
600
20
60
885 min
945 max
38
23
505
62

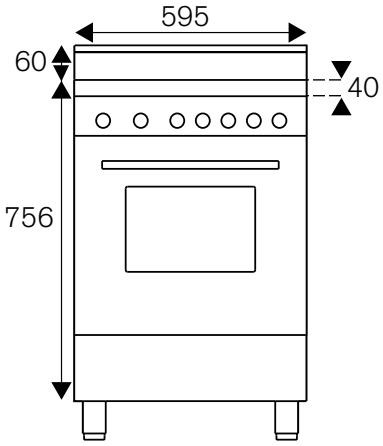
595
60
40
756

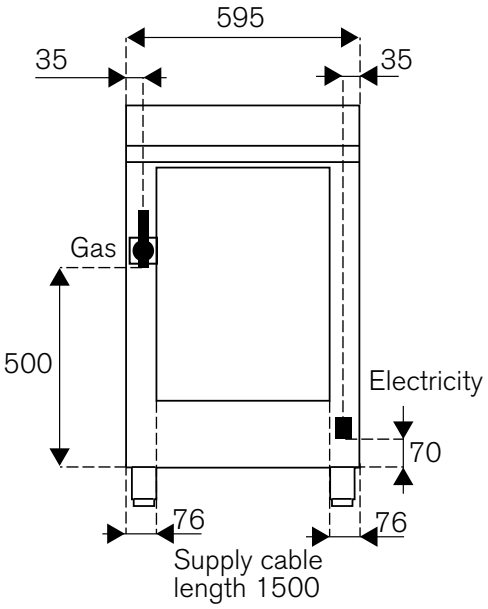
595
35
35
Gas
500
Electricity
70
76
76
Supply cable
length 1500

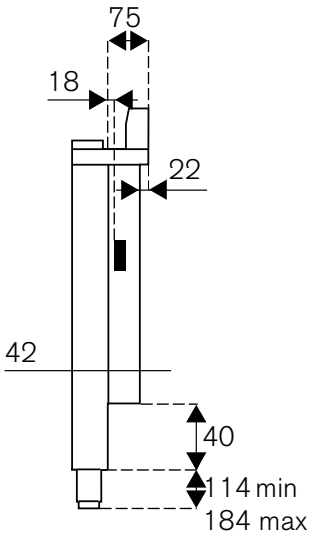
75
18
22
42
40
114 min
184 max