REGULADOR DE TENSION
BRUSH MODELO A32
AVR

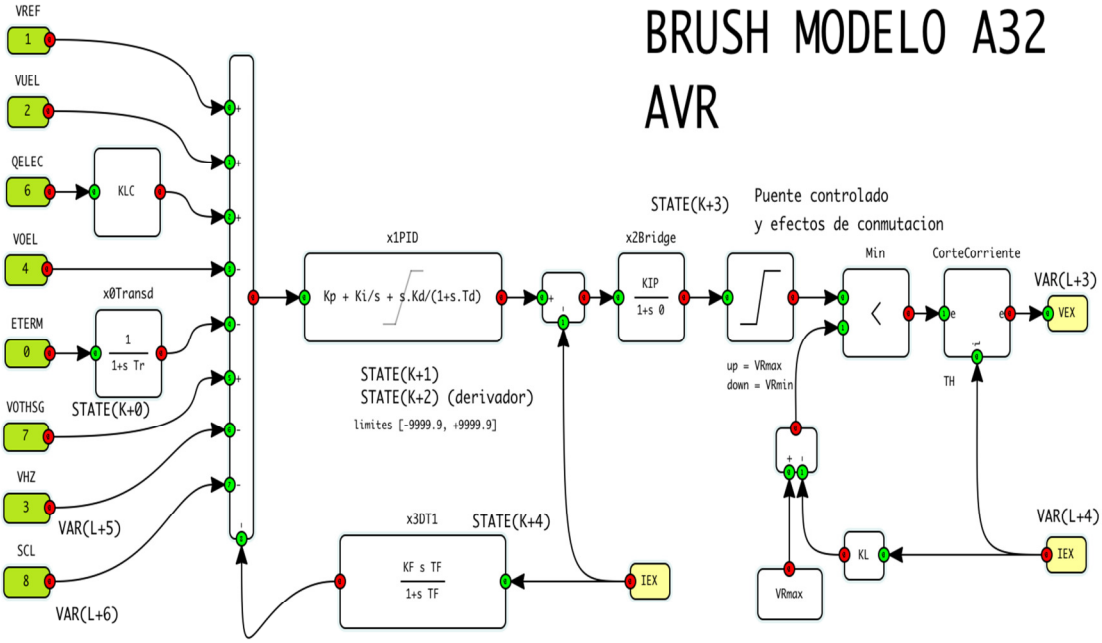

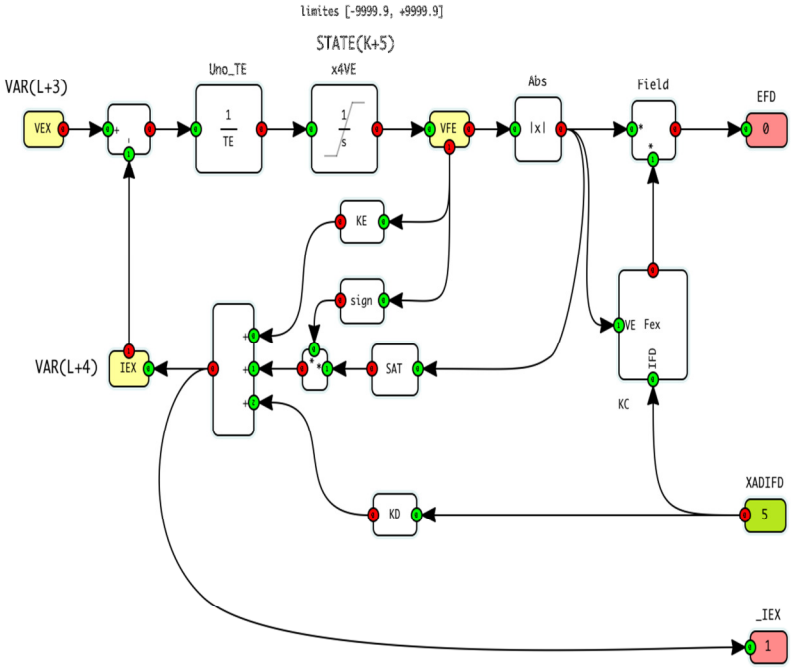

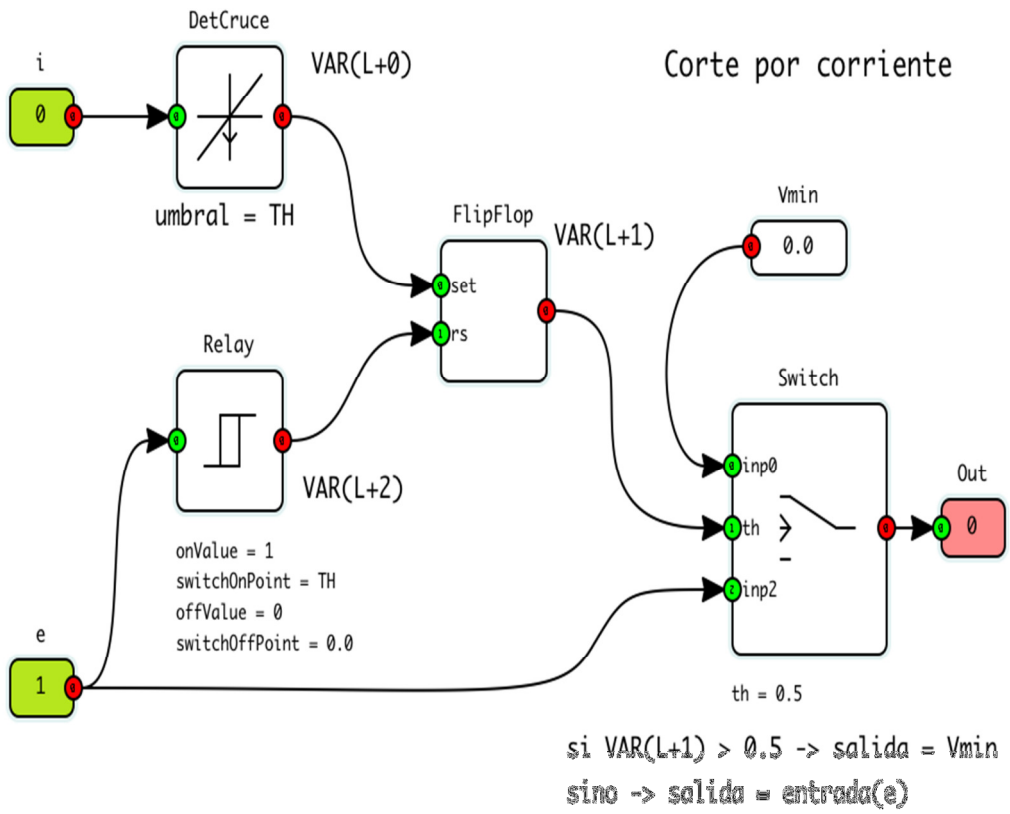
Corte por corriente
DetCruce
i
0
VAR(L+0)
umbral = TH
FlipFlop
VAR(L+1)
set
rs
Vmin
0.0
Relay
VAR(L+2)
onValue = 1
switchOnPoint = TH
offValue = 0
switchOffPoint = 0.0
Switch
inp0
th
inp2
Out
0
e
1
th = 0.5
si VAR(L+1) > 0.5 -> salida = Vmin
sino -> salida = entrada(e)

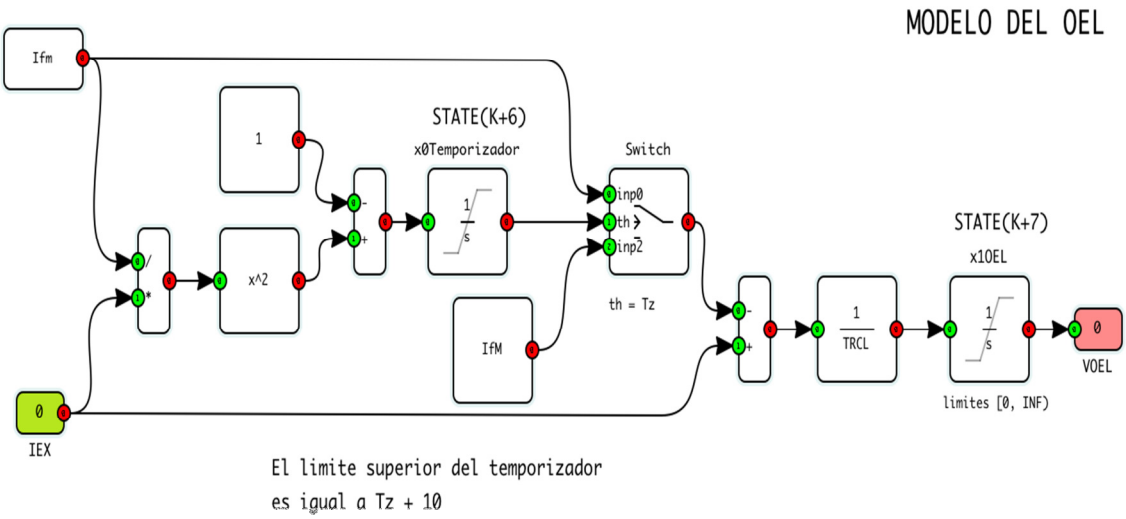
MODELO DEL OEL
Ifm
1
STATE(K+6)
x0Temporizador
Switch
inp0
th
inp2
x^2
IfM
th = Tz
STATE(K+7)
x10EL
1
TRCL
0
VOEL
limites [0, INF)
IEX
El limite superior del temporizador
es igual a Tz + 10

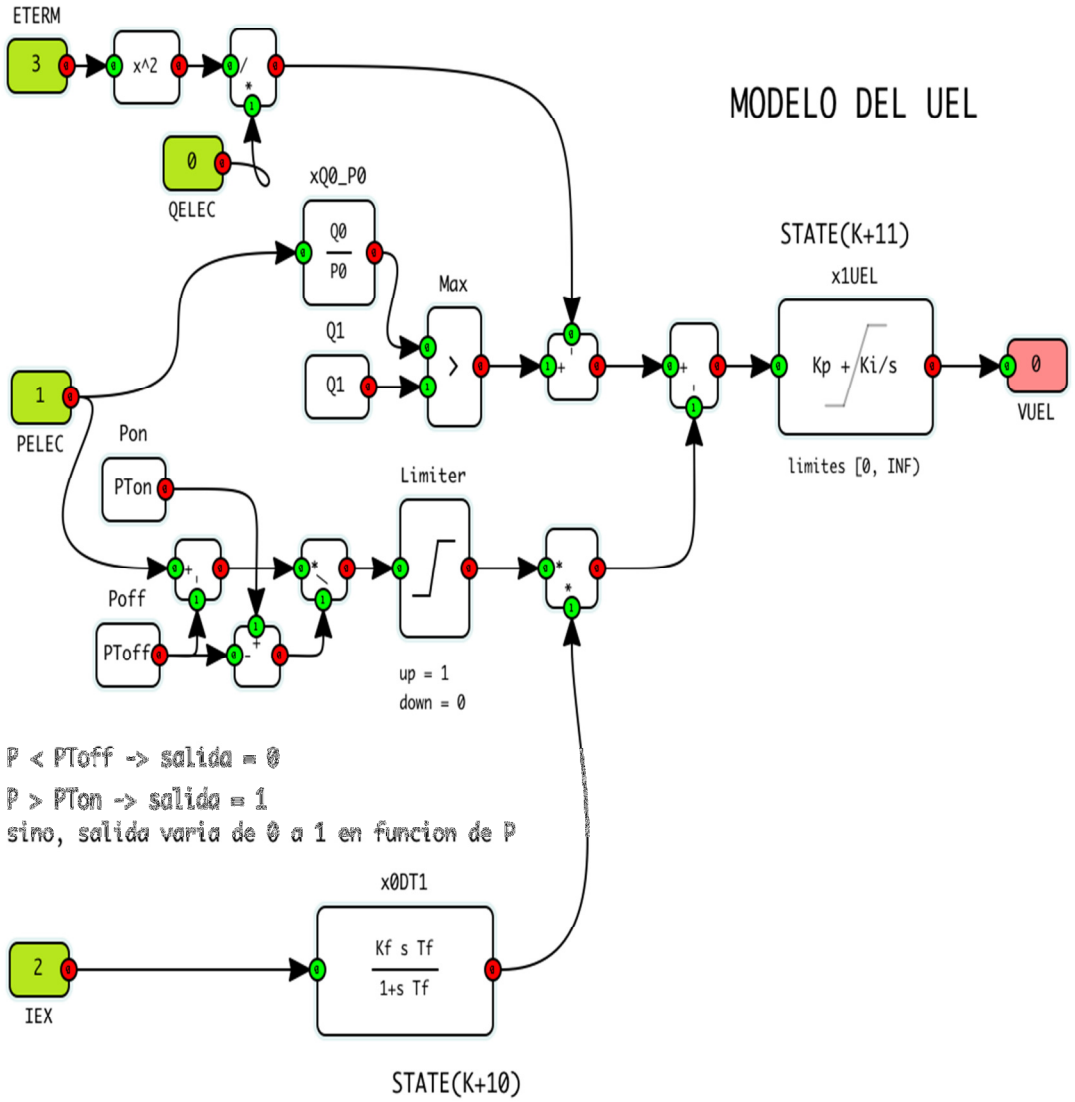
MODELO DEL UEL
ETERM
3
x^2
0
QELEC
xQ0_P0
Q0
P0
Max
Q1
Q1
1
PELEC
Pon
PTon
Poff
PToff
Limiter
up = 1
down = 0
STATE(K+11)
x1UEL
Kp + Ki/s
limites [0, INF)
0
VUEL
P < PToff -> salida = 0
P > PTon -> salida = 1
sino, salida varia de 0 a 1 en funcion de P
x0DT1
Kf s Tf
1+s Tf
2
IEX
STATE(K+10)

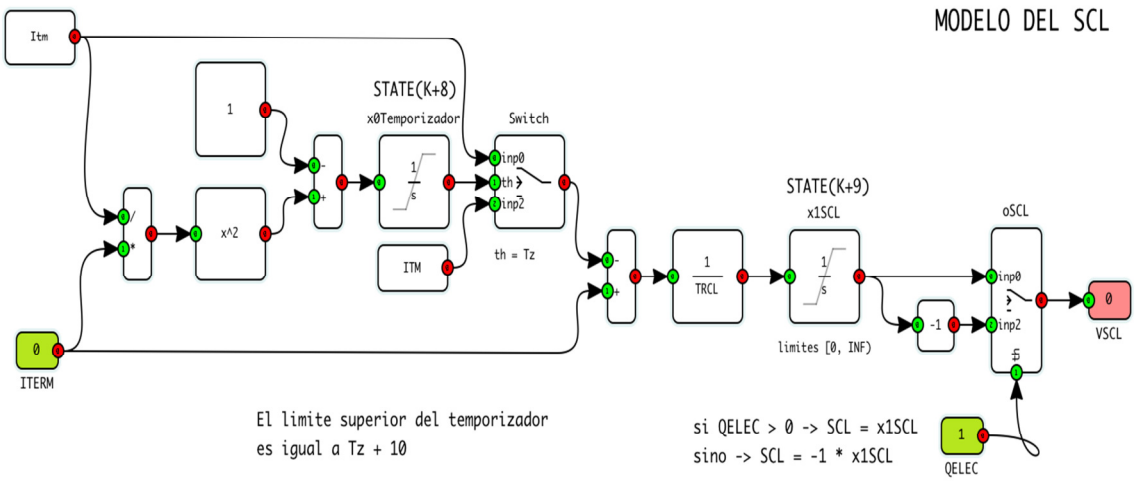
MODELO DEL SCL
Itm
1
STATE(K+8)
x0Temporizador
Switch
inp0
th
inp2
x^2
ITM
th = Tz
1
TRCL
STATE(K+9)
x1SCL
limites [0, INF)
-1
oSCL
inp0
inp2
0
VSCL
0
ITERM
El limite superior del temporizador
es igual a Tz + 10
si QELEC > 0 -> SCL = x1SCL
sino -> SCL = -1 * x1SCL
1
QELEC

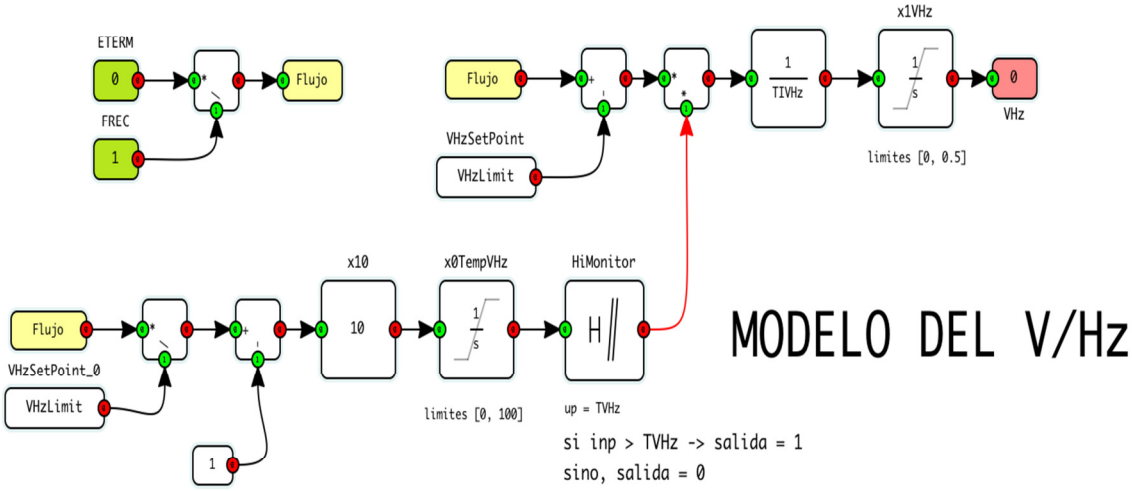
ETERM
0
FREC
1
Flujo
Flujo
VHzSetPoint
VHzLimit
1
TIVHz
x1VHz
1/s
limites [0, 0.5]
0
VHz
Flujo
VHzSetPoint_0
VHzLimit
1
x10
10
x0TempVHz
1/s
limites [0, 100]
HiMonitor
H
up = TVHz
si inp > TVHz -> salida = 1
sino, salida = 0
MODELO DEL V/Hz