

Together for crystal clear water

HTH™

2027

TRAITEMENT DE L'EAU

PISCINES COLLECTIVES

www.HTH-pool.com

UN RÉSEAU DE PARTENAIRES EXCLUSIFS

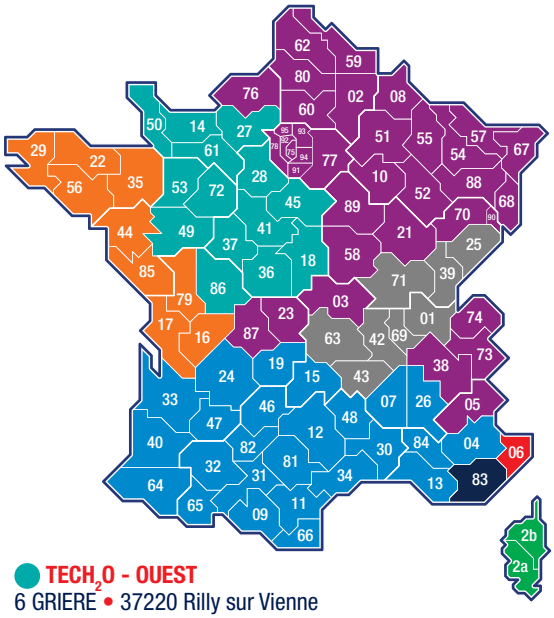

AQUA TECHNIQUE
04 68 56 96 54 • 04 68 56 55 31
aquatechnique@aquatechnique.fr

Agence Pyrénées Orientales (Siège Social)
51 avenue Latecoère ZI Torremilla • 66000 Perpignan
Départements couverts : 11 | 66 | 09

Agence Midi-Pyrénées
Départements couverts : 12 | 15 | 19 | 24 | 31 | 46 | 48 | 81 | 82

Agence de Saint Jean De Vedas
Départements couverts : 07 | 30 | 34 | 48 | 12

Agence P.A.C.A
Départements couverts : 04 | 13 | 26 | 84

F.D.I. SAS
Zone Industrielle en Lesnes • 71240 Sennecey-le-Grand
06 20 02 02 29 • 03 85 94 19 80 commercial@fdi-chimie.fr
Départements couverts : 25 | 39 | 71 | 01 | 69 | 42 | 43 | 63

LJKL Techniques Piscines

Agence d'Aubigny-les-Clouzeaux (Siège social)
ZA La Tignonnière • 26 rue de la Gite 85430 • Aubigny-Les Clouzeaux
02 51 34 58 25 • contact@ljkl.fr
Départements couverts : 44 | 85 | 79

Agence de Rochefort
12 rue d'Hendaye • 17300 Rochefort
05 46 88 95 62 • communication@ljkl.fr
Départements couverts : 17 | 16 | 79

Agence de Challans
17 chemin du Parois • 85300 Challans
09 73 89 22 57 • contact.bcl@ljkl.fr
Départements couverts : 44 | 85

Agence de Kervignac
2 impasse de la Scierie • 56700 Kervignac
02 51 34 58 25 • contact@ljkl.fr
Départements couverts : 22 | 29 | 56 | 35

REV'AZUR SARL
Z.I. La Poretta • Rue Simon Castelli • 20137 Porto Vecchio
04 95 72 12 03 • 06 22 37 89 72 • 04 95 28 06 83
revazur2a@free.fr
Départements couverts : 2A | 2B

TECH$_2$O - OUEST
6 GRIERE • 37220 Rilly sur Vienne
06 24 53 41 38 • contact@tech2o-ouest.fr
Départements couverts : 14 | 18 | 27 | 28 | 36 | 37 | 41 | 45 | 49 | 50 | 53 | 61 | 72 | 86

TECHNIQUES PISCINE

Agence Var
Centre SIGMA - Zone Epsilon II - 83700 Saint-Raphaël
04 94 83 29 42 • 04 94 83 27 68
eddy.b@techniques-piscine.fr
Départements couverts : 83

UNIVAR Solutions

Agence de Paris
Cityscope, 3 Rue Franklin • 93100 Montreuil
01 85 57 46 00 • info.France@univar.com

Agence de Genay
83 Rue Jacquard, 69730 Genay
04 37 91 42 50

VASTA PISCINES

Agence de St Laurent du Var
ZI, 1493 Av. Pierre et Marie Curie • Secteur C
06700 Saint Laurent du Var
04 93 07 22 59 • vastapiscine@groupevasta.com
Départements couverts : 06

CONTACT

ASSISTANCE COMMERCIALE
02 47 23 43 00
contactpool@solenis.com

ASSISTANCE TRAITEMENT DE L'EAU

NOUVEAU 01 85 16 07 51
NUMÉRO NON SURTAXÉ

Besoin d'un renseignement, d'un complément d'informations, d'astuces sur le traitement de l'eau, contactez notre assistance traitement de l'eau. Nous sommes là pour répondre à toutes vos questions !

N° HOTLINE INDIQUÉ AU DOS DES PRODUITS

AU SERVICE DES PISCINES COLLECTIVES

Soumises à une réglementation sanitaire extrêmement exigeante, les piscines collectives recherchent les processus qui garantissent une fiabilité maximale de la qualité de l'eau, tout en minimisant les risques au cours de l'utilisation des produits.

Leader mondial dans le traitement des piscines collectives et premier fabricant mondial d'hypochlorite de calcium, la marque **HTH** propose des produits et des équipements qui permettent un traitement de qualité tout en étant d'une extrême simplicité d'utilisation.

PLUS DE 1 000 CAMPINGS FONT CONFIANCE À HTH

LA MARQUE DES EXPERTS

Conçus de manière à être facilement identifiés par un code couleur, les produits **HTH** s'organisent autour de sept familles :

- **Produits et matériel d'analyse**
- **Produits désinfectants chlore non stabilisé**
- **Produits désinfectants chlore stabilisé**
- **Produits pour l'équilibre de l'eau**
- **Produits de prévention et de solutions spécifiques**



SOMMAIRE

Réseau partenaires 2
Solenis 4
Plus de 150 ans d'histoire 5

LA MARQUE HTH 6

Here To Help 6
Accompagnement clients et utilisateurs 7
Pour une eau mieux préservée 8
En conformité avec la règlementation 9
Pourquoi choisir l'hypochlorite de calcium? 10

CHLORE NON STABILISÉ 11

Les avantages face à la javel 12
Traitements réguliers 13
Traitements chocs 14

MATÉRIEL & ANALYSE 15

Systèmes d'injections HTH 16
HTH EASIFLO system face aux autres systèmes 17
EASIFLO 10 FIRST 18-19
EASIFLO 20, 50, 100 FIRST 20-21
Pièces détachées EASIFLO 20, 50, 100 FIRST 22-23
Plan de maintenance doseur 24
HTH EASIFLO Eco 25
Procédure de nettoyage 26
Les sytèmes de régulation HTH CYCL'EAU & CYCL'EAU LINK 27-28
Photomètre HTH WATERLINK SPIN TOUCH 29
Pompes doseuses HTH CYCL'EAU PUMP 30

CHLORE STABILISÉ 32

Traitements chocs et réguliers 33

ÉQUILIBRE DE L'EAU 34

pH Moins 36
pH Plus 37
Alcalinité, neutralisant, stabilisant 38

PRÉVENTION / SOLUTIONS 39

Anti-algues 40
Flocculants 41
Nettoyants 42
Produits spécifiques 43-44

QR codes à scanner 45

TÉMOIGNAGES CLIENTS 46-47





UNE ENTREPRISE SOLIDE ET UNE MARQUE FORTE

Solenis est l'un des principaux producteurs mondiaux de produits chimiques de spécialités axés sur la fourniture de solutions durables pour les marchés de la consommation, de l'industrie, de l'institution, de l'alimentation et des boissons et de l'eau des piscines et des spas.

NOTRE OBJECTIF : Améliorer la vie grâce à l'eau.
NOTRE VISION : Libérer le potentiel de l'eau et des ressources renouvelables pour construire un monde plus sûr, plus sain et plus durable.
NOTRE MISSION : Nous nous efforçons d'être un partenaire de confiance en anticipant les défis et en résolvant les problèmes avec les bonnes personnes, la bonne expertise et la bonne technologie. Nos solutions innovantes construisent un monde meilleur en créant de la valeur, en réduisant les déchets et en favorisant un mode de vie sain.

LA DIVISION POOL SOLUTIONS

La division Pool Solutions du groupe Solenis est dédiée à la production et distribution de solutions pour le traitement de l'eau des piscines et des spas.
Fortement implanté en Europe, le groupe fabrique et commercialise une gamme étendue de produits pour la désinfection de l'eau des piscines, à base notamment d'hypochlorite de calcium, d'isocyanurates et d'oxygène actif ainsi que des produits auxiliaires de traitement (anti-algues, clarifiants...) et du matériel d'entretien.

NOTRE POLITIQUE ENVIRONNEMENT - SÉCURITÉ

Il est de notre responsabilité d'opérer dans un souci d'amélioration continue, ceci dans le but d'atteindre notre objectif : réduire au minimum l'impact sur les hommes et l'environnement.
Ce devoir de développer et de maintenir un système assurant un comportement responsable se matérialise à travers le projet global d'entreprise « Zéro accident ». Nos salariés s'investissent et adhèrent aux principes fondamentaux suivants :

- **CONFORMITÉ :** Respect des règlementations locales et européennes et suivi des directives du groupe.
- **PRÉSERVATION :** De l'énergie et des ressources naturelles durant toute la durée de vie du produit.
- **AMÉLIORATION CONTINUE :** Suivi mensuel d'indicateurs de performance liés à l'environnement, la santé, la sécurité, la qualité et la sûreté des sites.

AU CŒUR DE L'EUROPE

Le siège social européen de la division Pool Solutions, sous l'entité légale *Innovative Water Care Europe*, est basé en France, en Indre et Loire.

Le siège européen a un rôle central en tant que structure de coordination et de distribution des produits à l'international en s'appuyant sur ces centres de fabrication et ses entrepôts de stockage en Europe. Au total, ce sont plus de 30 pays en Europe et au Moyen Orient qui bénéficient des produits HTH, conçus pour obtenir des eaux de piscines et de spas d'une qualité irréprochable.

PLUS DE 150 ANS D'HISTOIRE

1870
Création de l'entreprise en Angleterre

L'aventure **HTH** a commencé au 19ème siècle avec la famille Mathieson. Niel Mathieson était un chimiste et homme d'affaires écossais dans l'industrie du savon. En 1870, il décide de créer sa propre entreprise à Widnes, dans le Cheshire. Rapidement, la société Mathieson est devenue une entreprise respectée produisant des alcalis et de la glycérine à partir de savon.



1886
Développement aux États-Unis

En 1886, Thomas Train Mathieson, fils de Niel Mathieson arrive aux États-Unis pour superviser et développer l'entreprise à présent connue sous le nom de Mathieson Alkali Company. L'entreprise s'est rapidement développée pour devenir l'un des principaux fabricants d'alcalis, d'ammoniaque synthétique et de produits chlorés aux États-Unis. En 1892, Mathieson s'équipe d'un nouvel électrolyseur qui permet la fabrication de soude caustique et de chlore extrêmement pur.



1928
Création de la marque ***HTH***

Une nouvelle usine se construit proche des Chutes du Niagara et après de nombreuses années de recherche, l'entreprise Mathieson développe un nouveau chlore à base d'**hypochlorite de calcium.** À la suite de ce développement, la marque **HTH** a été enregistrée pour la première fois en 1928. Le nom **HTH** provient de la nouvelle formule de chlore, signifiant **H**igh **T**est **H**ypochlorite.



1986
HTH *traverse l'Atlantique*



Le développement européen de la marque **HTH** a commencé en 1986 avec l'installation du siège européen situé en plein cœur de la vallée de la Loire.
À cette époque, l'entreprise disposait de trois usines aux États-Unis et entamait une stratégie de croissance en Europe. L'héritage Mathieson est toujours vivant, la marque **HTH** continue d'innover et de grandir avec de nouvelles implantations en Amérique du Sud, en Afrique du Sud et en Europe.

Aujourd'hui

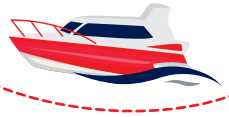

HTH *incarne toujours sa promesse Here To Help et continue d'écrire son histoire avec vous.*

HERE TO HELP : NOTRE ENGAGEMENT AU QUOTIDIEN

Depuis près de 100 ans, HTH accompagne les professionnels et les propriétaires de piscines et de spas avec une même ambition : garantir une eau saine, équilibrée et cristalline grâce à des solutions performantes et un accompagnement expert.



UNE EXPERTISE RECONNUE DU TRAITEMENT DE L'EAU

- N°1 mondial de l'hypochlorite de calcium depuis 1928
- Plus de 150 ans d'héritage industriel
- Une présence dans plus de 130 pays
- Des équipes dédiées à la recherche, au développement et à l'accompagnement technique
- Des solutions éprouvées pour les piscines privées, collectives, hôtels, campings et parcs aquatiques



HERE TO HELP : BIEN PLUS QU'UNE SIGNATURE

CHEZ HTH, NOUS CROYONS QUE LA PERFORMANCE D'UN PRODUIT NE SUFFIT PAS. NOTRE DIFFÉRENCE REPOSE SUR NOTRE CAPACITÉ À ACCOMPAGNER NOS PARTENAIRES À CHAQUE ÉTAPE :

- **Conseils techniques**
- **Hotline traitement de l'eau**
- **Formations présentielles et webinaires**
- **Outils d'analyse et de recommandation d'eau**
- **Assistance commerciale**
- **Supports d'aide à la vente**

POUR UN SEUL OBJECTIF : UNE EAU CRISTALLINE TOUTE LA SAISON

UN ACCOMPAGNEMENT CLIENTS ET UTILISATEURS

SITE UTILISATEURS : HTH-POOL.COM

Avec plus de 140 000 visiteurs par an, **HTH** lance son nouveau site internet, vitrine de la marque pour accompagner et conseiller vos clients. Ce nouveau site web propose :

- Des conseils et solutions sur le traitement de l'eau
- Des informations sur tous les produits HTH ainsi que leur fiche technique et mode d'emploi
- La carte des revendeurs **HTH** en France
- Des pages conseils (FAQ) sur les problématiques liées à la piscine et au spa







ESPACE PERSONNEL À VOTRE SERVICE ! HTH-POOL.COM

Afin de faciliter vos démarches et de répondre à vos besoins croissants de digitalisation d'information et d'autonomie, **HTH** lance un nouvel espace personnel en ligne.

- Passer vos commandes en ligne, accéder au suivi, facturation et historique des commandes, …
- S'inscrire aux formations et télécharger les replays et supports de formations du traitement de l'eau.

Depuis la médiathèque :

- Télécharger les nouvelles photos, logos, vidéos, fiches techniques des produits **HTH**, catalogue digital, …
- Télécharger le logiciel : **HTH** CYCL'EAU Link

FORMATIONS HTH

Approfondissez vos connaissances et perfectionnez vos pratiques avec les formations HTH.

Nos journées de formation proposées dans différentes régions de France, vous permettent de renforcer votre expertise en traitement de l'eau des piscines collectives et de maintenir vos connaissances à jour.

Parmi les thèmes abordés :

- Les fondamentaux du traitement de l'eau ;
- La filtration, l'équilibre et la désinfection de l'eau ;
- La prévention des algues et l'optimisation des traitements ;
- Les équipements de dosage et de régulation ;
- La réglementation des piscines à usage collectif ;
- Les règles de sécurité et les bonnes pratiques d'exploitation.

Parlez-en à votre représentant commercial ou inscrivez-vous directement en ligne.



POUR UNE EAU MIEUX PRÉSERVÉE

1er fabricant mondial d'hypochlorite de calcium **depuis 1928**

Synthétisé pour la première fois dans le monde en 1928 par les laboratoires Innovative Water Care*, l'hypochlorite de calcium est tout d'abord utilisé pour la désinfection des eaux destinées à la consommation humaine sous la marque HTH.

Utilisé depuis plus de 60 ans dans les piscines collectives, l'hypochlorite de calcium autorisé comme produit de désinfection par le Ministère de la Santé Française, est reconnu pour être un produit de qualité, efficace et économique.
Soumises à une réglementation sanitaire extrêmement exigeante, les piscines collectives recherchent les processus qui garantissent une fiabilité maximale de la qualité de l'eau, tout en minimisant les risques au cours de l'utilisation des produits ainsi que les coûts.
Leader mondial dans le traitement des piscines collectives et premier fabricant mondial d'hypochlorite de calcium, nous proposons des équipements brevetés permettant un traitement de qualité tout en étant d'une extrême simplicité d'utilisation.
Les systèmes d'injection « **HTH** EASIFLO » sont des équipements qui s'installent partout, permettant de traiter tous types de bassins.

Pour maintenir l'eau de la piscine dans des conditions saines de baignade et prévenir les contaminations croisées, le chlore reste le désinfectant de référence. Aucun meilleur traitement pour détruire de manière rapide et économique les bactéries n'est connu à ce jour. Si le chlore se présente aujourd'hui sous diverses formes, l'hypochlorite de calcium fait de plus en plus l'unanimité. Chlore inorganique, l'hypochlorite de calcium est un chlore non stabilisé très utilisé pour désinfecter l'eau des piscines, qu'elle soit douce ou dure.

HTH EASIFLO SYSTEM : LA SOLUTION OPTIMALE POUR LE TRAITEMENT DE L'EAU DES PISCINES COLLECTIVES

Pour le traitement de l'eau des piscines collectives, **HTH** a développé des systèmes automatiques pratiques, sûrs et performants.
Le système **EASIFLO** repose sur l'association des 3 éléments suivants :

- Des p**astilles HTH EASIFLO BRIQUETTE** à base d'hypochlorite de calcium et contenant un additif anti-calcaire. Leur formulation brevetée par **HTH** permet d'éviter les problèmes de colmatage dans les doseurs, que l'on rencontre fréquemment avec les autres tablettes d'hypochlorite de calcium.
- **HTH EASIFLO FIRST** (10, 20, 50 OU 100)
- Une **régulation** ampérométrique **HTH CYCL'EAU** Pro ou **HTH CYCL'EAU** First.

1 + 2 + 3



L'association de ces 3 produits HTH vous garantit une désinfection régulée, fiable et simple. Elle permet une automatisation totale du traitement de votre piscine en toute sécurité.

* et ses précédentes entités

UTILISEZ LES PRODUITS BIOCIDES AVEC PRÉCAUTION.
AVANT TOUTE UTILISATION, LISEZ L'ÉTIQUETTE ET LES INFORMATIONS CONCERNANT LE PRODUIT SUR HTH-POOL.COM

EN CONFORMITÉ
AVEC LA RÈGLEMENTATION

L'expertise en matière de Règlementation du groupe Solenis lui permet de livrer ses clients, en conformité avec la règlementation.

PICTOGRAMMES CLP/SGH* :

Comme tout produit chimique, les produits pour piscine doivent répondre à des réglementations très strictes. Sur toutes les étiquettes doivent être détaillées les précautions d'emploi et les consignes de sécurité. Le cas échéant, doivent figurer également des pictogrammes (symboles noirs sur fond orange ou blanc) qui informent des dangers liés au produit concentré.
CLP est le règlement sur la classification, l'étiquetage et l'empaquetage des substances et des mélanges. Ce règlement aligne l'ancienne législation de l'UE sur la classification, l'étiquetage et l'emballage des substances chimiques avec celle du SGH (le Système Global Harmonisé de classification et d'étiquetage des produits chimiques). Ses objectifs principaux sont de faciliter le commerce international des produits chimiques et de maintenir le niveau existant de protection de la santé et de l'environnement. Ces pictogrammes sont associés à une mention d'avertissement « Danger » ou « Attention » en fonction de la catégorie de danger correspondant au classement du produit (un même pictogramme peut être associé soit à l'une soit à l'autre des deux mentions de danger).



RÈGLEMENTATION SUR LES PRODUITS BIOCIDES (RPB/BPR)

Le Règlement (UE) n° 528/2012 sur les Produits Biocides, Biocidal Product Regulation (BPR) en Anglais, concerne la mise sur le marché et l'utilisation des produits biocides, qui sont utilisés pour protéger l'homme, les animaux, les matériaux ou les articles contre les organismes nuisibles, tels que les animaux nuisibles et les bactéries, par l'action des substances actives contenues dans le produit biocide. Ce règlement vise à améliorer le fonctionnement du marché des produits biocides dans l'Union Européenne, tout en garantissant un niveau élevé de protection de la santé humaine et de l'environnement.

MISE EN PLACE DU BPR :
Étape 1 : Les SUBSTANCES ACTIVES (SA) utilisées pour formuler les produits biocides doivent faire l'objet d'une approbation par type de produit au niveau Européen (ex : désinfectants (TP2), répulsif (TP19)…)
Étape 2 : Les PRODUITS BIOCIDES (PB) formulés avec des substances actives approuvées doivent obtenir une autorisation avant d'être mis sur le marché.
Le Programme d'Examen Européen des Substances Actives compte près de 900 combinaisons SA/TP dont un peu plus de 260 furent approuvées mi-2020. Il s'étend jusqu'en 2024, raison pour laquelle la mise en oeuvre de cette règlementation est progressive.

STATUT BPR POUR SOLENIS :
Solenis a maintenant obtenu l'autorisation. Le principal changement concerne l'étiquetage, qui doit désormais intégrer des phrases de prévention des risques à différents endroits, toutes les informations réglementaires, le numéro d'Autorisation de Mise sur le Marché (AMM).

CE QUI CHANGE :
- Efficacité produits évaluée et approuvée dans tous les pays de l'union.
- Moins de langues présentes sur les étiquettes.
- Différentes conditions d'emploi des produits en fonction de leur type d'application : pour bassins résidentiels ou pour bassins collectifs.
- Obligation de mettre à disposition un outil de dosage pour empêcher le contact direct avec le produit.

*CLP Classification, Labelling, Packaging
*SGH Système Global Harmonisé

POURQUOI FAIRE LE CHOIX DE L'HYPOCHLORITE DE CALCIUM ?

Le calcium libéré par l'hypochlorite de calcium permet d'allonger la durée de vie des éléments métalliques de l'installation et de limiter la détérioration des joints de carrelage.
Aujourd'hui la solution **HTH** est recommandée par la majorité des gérants de piscine qui ont testé la puissance de l'hypochlorite de calcium **HTH.**

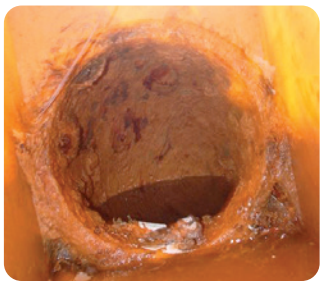

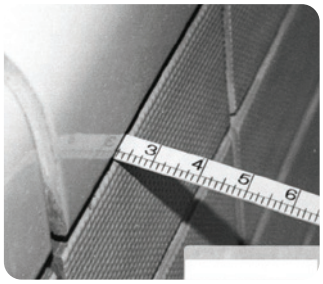


LE SAVIEZ-VOUS ?
Au-dessus de 250 mg/l de dureté calcique (TH), on observe une protection des joints de carrelage.

Faire des économies d'eau

L'acide cyanurique libéré par du chlore stabilisé est utile pour protéger le chlore de la destruction par les rayons UV du soleil, mais en concentration excessive, il nuit à l'efficacité du chlore donc à la qualité de la désinfection. Plus on ajoute du chlore stabilisé, plus on ajoute de stabilisant. L'action désinfectante du chlore se retrouve bloqué et l'eau n'est plus désinfectée, c'est ce que l'on appelle couramment la "surstabilisation".

• L'hypochlorite de calcium permet d'éviter les problèmes de sur-stabilisation et ainsi les vidanges ou renouvellements d'eau en cours de saison. Vous ferez moins de dépenses et gaspillerez moins d'eau. L'ajout de stabilisant ne se fait que si cela est nécessaire afin de maintenir une teneur de chlore correct dans le bassin.

La sur-stabilisation

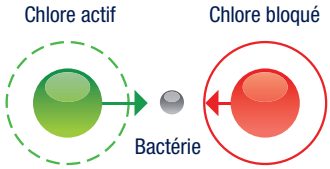

Le stabilisant (l'acide cyanurique) apporté par les chlores «classiques» comme les galets, les pastilles, les granulés de dichloroisocyanurates de sodium (NaDCC) ou d' acide trichloroisocyanurique (TCCA) protège le chlore contre l'action destructrice des UV. Cependant, l'apport incontrôlé de stabilisant par ces dérivés à base d'isocyanurates finit par bloquer leur action désinfectante. L'eau devient verte et «tourne» car plus on ajoute du chlore, plus on ajoute de stabilisant.

Réduire la salinité totale de l'eau de piscine (TDS) ainsi que les risques de corrosion et de dégradation des équipements

La salinité totale (dénommée TDS) correspond à la concentration en sels dissous dans l'eau de la piscine provenant des sels contenus dans l'eau d'appoint et de la mise en oeuvre des produits chimiques liés au traitement. Des niveaux élevés de TDS favorisent l'activité électrochimique de la solution concernée et donc la corrosion des installations la véhiculant. Les niveaux moyens et maximals recommandés de TDS d'une eau de piscine sont respectivement de l'ordre de 1g/l et 2g/l.
• L'ajout de calcium à l'eau avec l'hypochlorite de calcium minimise les risques de corrosion sur le matériel et les installations ainsi que la détérioration des joints du carrelage

Avoir une eau de qualité

Le confort des baigneurs est amélioré. Avec une eau bien contrôlée et entretenue régulièrement, vous obtiendrez une meilleure efficacité des produits et vous assurerez un confort optimum aux baigneurs.
• Avec l'hypochlorite de calcium, l'eau est cristalline et plus saine

Permettre une mise en oeuvre sécurisée

Les émanations gazeuses irritantes au moment de la mise en solution du produit sont minimisées
• La manipulation de l'hypochlorite de calcium sous forme solide est plus simple et moins dangereuse pour l'utilisateur comparé au chlore gazeux ou à l'hypochlorite de sodium (Javel). La sécurité est augmentée dans le local technique des piscines et pour le personnel en charge de l'entretien des bassins.

Conservation et stockage optimisé

Stocké au frais, au sec, et couvercle fermé, l'hypochlorite de calcium conserve son efficacité pendant 18 à 24 mois (selon les produits) à partir de sa date de fabrication.
Vous aurez jusqu'à 5 fois moins de consommation d'hypochlorite de calcium par rapport à un hypochlorite de sodium (javel).

UTILISEZ LES PRODUITS BIOCIDES AVEC PRÉCAUTION.
AVANT TOUTE UTILISATION, LISEZ L'ÉTIQUETTE ET LES INFORMATIONS CONCERNANT LE PRODUIT SUR HTH-POOL.COM



CHLORE NON STABILISÉ

HYPOCHLORITE DE CALCIUM

L'utilisation de l'hypochlorite de calcium est autorisée par le Code de la Santé Publique : article 5 de l'arrêté du 7 avril 1981 (J.O. du 10 avril 1981) modifié par l'article 2 de l'arrêté du 28 septembre 1989 (J.O. du 21 octobre 1989).
Ainsi l'hypochlorite de calcium formulé par Innovative Water Care est enregistré et commercialisé sous la marque HTH et se présente sous plusieurs formes :

HTH EASIFLO BRIQUETTE 7g, HTH STICK 300 g, HTH GRANULAR, HTH SHOCK

AGRÉÉ PAR LE MINISTÈRE DE LA SANTÉ AGRÉÉ PAR LE

Agréé par le Ministère de la Santé Française sous le n°1281 en date du 27 septembre 2002 et sous le n° D-19-015411 en date du 28 juin 2019

LES AVANTAGES DE L'HYPOCHLORITE DE CALCIUM
PAR RAPPORT À L'HYPOCHLORITE DE SODIUM

	HYPOCHLORITE DE CALCIUM	HYPOCHLORITE DE SODIUM (JAVEL)
COÛT	Le pH moyen des solutions d'hypochlorite de calcium à 1 % soit 10 g/l est égal à 11,5. L'emploi d'hypochlorite de calcium à la place de la javel permet de réaliser des économies de correcteur acide de pH (pH MOINS) pouvant aller jusqu'à 50 % de la consommation d'acides, cette valeur dépendant néanmoins de manière significative des valeurs de pH des eaux d'appoint.	Le pH moyen des solutions de javel est de l'ordre de 13.
DURÉE DE CONSERVATION	La solution chlorée fabriquée sur consigne du système de régulation par les doseurs **HTH** EASIFLO possède une concentration en chlore actif stable et voisine de 2 %. D'autre part, la stabilité des solutions d'hypochlorite étant inversement proportionnelle à leur concentration, les solutions produites par les doseurs **HTH** EASIFLO sont beaucoup plus stables dans le temps que les solutions d'eau de Javel plus concentrées 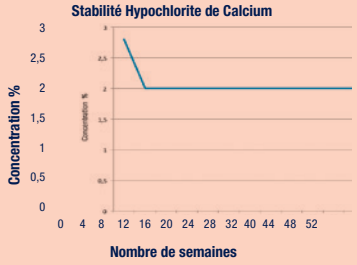	L'eau de javel se dégrade très vite lors de son stockage, d'autant plus si elle est soumise aux rayons UV ou à de fortes températures. Cela entraine des difficultés de dosage et donc de maintien d'un taux de chlore adéquat. 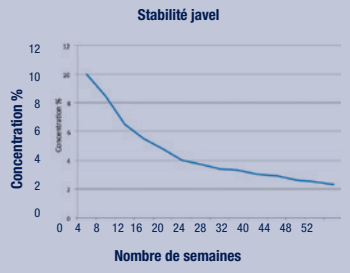
STOCKAGE	• Nécessite peu de place dans le local technique. • 25 kg d'hypochlorite de calcium contiennent jusqu'à 70 % de chlore actif, ce qui correspond à 168 kg de javel. **25 kg d'hypochlorite de calcium** 	 **168 kg de javel** • Nécessite beaucoup de place à cause de sa faible concentration en chlore actif qui nécessite une quantité importante pour atteindre les niveaux exigés. • 25 litres d'eau de javel pèsent 30 kg pour une moyenne de 10 % de chlore actif

ZOOM

Prenons le cas d'une piscine de 240 m³ qui passe d'un traitement à l'hypochlorite de sodium à un traitement à l'hypochlorite de calcium, les économies annuelles réalisées sont les suivantes :

Consommation de chlore -20 % → Consommation d'acides -50 % → Emissions de CO_2 -7 tonnes → Niveau de TDS -50 % → Fréquence d'approvisionnement en produits -50 %

L'HYPOCHLORITE DE CALCIUM EST UN PRODUIT ÉCONOMIQUE, EFFICACE ET PRATIQUE

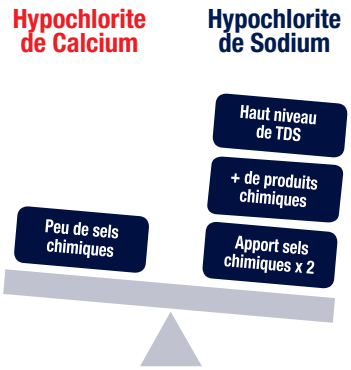

UTILISEZ LES PRODUITS BIOCIDES AVEC PRÉCAUTION.
AVANT TOUTE UTILISATION, LISEZ L'ÉTIQUETTE ET LES INFORMATIONS CONCERNANT LE PRODUIT SUR HTH-POOL.COM

SÉCURITÉ - INFORMATIONS GÉNÉRALES HYPOCHLORITE DE CALCIUM

Vous devez prendre connaissance de la totalité des instructions et la totalité des consignes de sécurité avant de mettre les produits en oeuvre.

Attention !

La contamination ou un emploi inapproprié du produit est susceptible de causer un incendie, une explosion ou le dégagement de gaz toxiques. Ne jamais laisser ce produit entrer en contact avec aucune autre matière que ce soit, y compris les autres produits de traitement des eaux de piscine. Ne jamais placer ou mélanger ce produit avec aucun autre produit (y compris un autre produit chloré) où que ce soit. Au contact de volumes d'eau trop faibles, ce produit est susceptible de réagir violemment, dégager de la chaleur et des gaz toxiques et peut générer des projections. Ne jamais verser d'eau sur ce produit. Toujours mettre le produit dans l'eau. Ne jamais mélanger ce produit à de trop faibles volumes d'eau. Hautement corrosif. Peut brûler la peau ou les yeux. Peut se révéler fatal en cas d'ingestion. Ce produit présente des risques pour la santé et l'environnement ; nous recommandons aux différents intervenants du réseau de distribution de prendre connaissance de la fiche de données de sécurité ainsi que des conseils de mise en oeuvre et de sécurité figurant sur les emballages de ce produit.

Si la teneur en chlore libre dans l'eau du bassin d'une piscine dépasse 4 mg/l, ne pas se baigner.



PRODUIT INNOVANT

HTH EASIFLO BRIQUETTE 7 g

Évite le blocage du chlore

VERRE DOSEUR



Voir doseurs **HTH**

DÉSINFECTION RÉGULIÈRE

- Hypochlorite de calcium : pas de surstabilisation
- Chloration permanente pour la destruction des algues, des virus et des bactéries, y compris la legionella, en piscines et spas collectifs
- Conforme à la norme EN 900

AGRÉÉ PAR LE MINISTÈRE DE LA SANTÉ

HTH EASIFLO BRIQUETTE 7 g agréé par le Ministère de la Santé Française sous le n° 685 en date du 29 avril 2003

CARACTÉRISTIQUES :

- Pastilles de 7 grammes à dissolution rapide
- Formulation contenant un agent anti-tartre stable au chlore
- **S'utilise pour recharger les doseurs HTH EASIFLO**
- Teneur moyenne en équivalent-chlore égale à 68 % à la date de fabrication
- Production d'insolubles minimisée (inférieure ou égale à 4 % sur eau distillée)
- Exempt d'acide isocyanurique (stabilisant)
- Utilisable en eau dure (T.H. élevé)
- Compatible avec tout équipement de filtration
- Dégazage au stockage minimisé comparativement aux isocyanurates

DOSOLOGIE :

1 kg = 100 m³ = 1 jour

COMPOSITION :

Hypochlorite de calcium

Réf.	Kg	Colisage	Palette
60076829	10	2	36
60076770	25	1	24
60076773	45	1	16

LE SAVIEZ-VOUS ?

Les BRIQUETTES développées par HTH s'utilisent avec le doseur **HTH** EASIFLO permettent d'économiser jusqu'à 10 % de chlore comparativement aux tablettes et granulés ordinaires.

Associées à la technologie du doseur **HTH** EASIFLO, elles vous donnent l'assurance d'une parfaite désinfection de la piscine, en toute simplicité.

HTH STICK 300 g

Évite le blocage du chlore



DÉSINFECTION RÉGULIÈRE

- Hypochlorite de calcium : pas de surstabilisation
- Chloration permanente pour la destruction des algues, des virus et des bactéries, y compris la legionella, en piscines collectives

AGRÉÉ PAR LE MINISTÈRE DE LA SANTÉ

HTH STICK agréé par le Ministère de la Santé Française sous le n° 685 en date du 29 avril 2003

CARACTÉRISTIQUES :

- Sticks de 300 g filmés à dissolution lente
- Teneur moyenne en équivalent-chlore égale à 68 % à la date de fabrication
- Exempt d'acide isocyanurique (stabilisant)
- Utilisable en eau dure (T.H. élevé)
- Compatible avec tout équipement de filtration
- Dégazage au stockage minimisé comparativement aux isocyanurates
- Grâce au film, pas de contact direct avec le chlore

DOSOLOGIE :

5 sticks = 100 m³ = 5 jours

COMPOSITION :

Hypochlorite de calcium

Réf.	Kg	Colisage	Palette
898336	45	1	12

HTH GRANULAR

Évite le blocage du chlore

VERRE DOSEUR



DÉSINFECTION CHOC

- Hypochlorite de calcium : pas de surstabilisation
- Chloration choc pour remonter rapidement le taux de chlore et rattraper une eau verte ou trouble

AGRÉÉE PAR LE MINISTÈRE DE LA SANTÉ

HTH GRANULAR agréé par le Ministère de la Santé Française sous le n° 685 en date du 29 avril 2003

CARACTÉRISTIQUES :

CHOC

- Granulés à dissolution rapide
- Teneur moyenne en équivalent-chlore égale à 68 % à la date de fabrication
- Production d'insolubles minimisée (inférieure ou égale à 3 % sur eau distillée)
- Exempt d'acide isocyanurique (stabilisant)
- Utilisable en eau dure (T.H. élevé)
- Compatible avec tout équipement de filtration
- Dégazage au stockage minimisé comparativement aux isocyanurates

DOSOLOGIE :
1 kg = 100 m³ = 1 jour

COMPOSITION :
Hypochlorite de calcium

Réf.	Kg	Colisage	Palette
9292291	10	1	36
60076870	25	1	18
9292321	45	1	16

PRODUIT INNOVANT

HTH SHOCK - Granulés extra-fin

Évite le blocage du chlore

VERRE DOSEUR



DÉSINFECTION CHOC

- Hypochlorite de calcium : pas de surstabilisation
- Chloration choc pour remonter rapidement le taux de chlore et rattraper une eau verte ou trouble

AGRÉÉE PAR LE MINISTÈRE DE LA SANTÉ

HTH SHOCK agréé par le Ministère de la Santé Française sous le n° 685 en date du 29 avril 2003

CARACTÉRISTIQUES :

CHOC

- Poudre à dissolution rapide
- Hypochlorite de calcium le plus concentré du marché
- Teneur moyenne en équivalent-chlore égale à 78 % à la date de fabrication
- Production d'insolubles minimisée (inférieure ou égale à 6 % sur eau distillée)
- Exempt d'acide isocyanurique (stabilisant)
- Utilisable en eau dure (T.H. élevé)
- Compatible avec tout équipement de filtration
- Dégazage au stockage minimisé comparativement aux isocyanurates

DOSOLOGIE :
500 g = 100 m³ = 1 jour

COMPOSITION :
Hypochlorite de calcium

Réf.	Kg	Colisage	Palette
60076876	20	1	24

UTILISEZ LES PRODUITS BIOCIDES AVEC PRÉCAUTION.
AVANT TOUTE UTILISATION, LISEZ L'ÉTIQUETTE ET LES INFORMATIONS CONCERNANT LE PRODUIT SUR HTH-POOL.COM



MATÉRIEL & ANALYSE

LES SYSTÈMES D'INJECTION HTH

Un doseur est un générateur de chlore, il permet d'obtenir un dosage de chlore adapté à votre besoin. Les doseurs HTH EASIFLO sont faciles à installer, à utiliser et à entretenir. La combinaison des doseurs et des pastilles HTH EASIFLO BRIQUETTE permet de produire une solution chlorée constante (entre 1,2% et 2% à 1 Bar selon les modèles) pour maintenir le chlore à des niveaux précis dans la piscine.

LES SYSTÈMES D'INJECTION

Avec le système de chloration HTH EASIFLO, obtenir une eau cristalline est aussi facile à réaliser qu'à apprécier. Ce système permet ainsi d'obtenir un dosage de chlore adapté à vos besoins avec un temps d'intervention et de maintenance réduit. Les doseurs HTH EASIFLO sont faciles à installer, à utiliser et à entretenir.
La combinaison des doseurs et des pastilles 7 grammes HTH EASIFLO BRIQUETTE permet de produire une solution chlorée (entre 1,2% et 2% à 1 Bar selon les modèles) pour maintenir le chlore à des niveaux précis dans la piscine.
Aujourd'hui plus de 10 000 piscines dans le monde sont équipées avec le système de dosage HTH EASIFLO.

COMMENT FONCTIONNE UN DOSEUR EASIFLO ?

Un doseur est un générateur de chlore, il permet d'obtenir un dosage de chlore adapté à votre besoin. Lorsque la régulation indique un besoin en chlore dans la piscine, l'eau filtrée du bassin pénètre dans le doseur pour être pulvérisée sur les briquettes, produisant ainsi une solution de chlore qui est immédiatement injectée dans le système de circulation de la piscine au moyen d'un système venturi.



LES DOSEURS **HTH**

MADE IN ITALY

- Conception française **HTH**
- Production STEIEL en Italie
- Procédé d'élimination des insolubles : système de rinçage des parois et du fond de cuve
- Sécurité couvercle : quand le couvercle est ouvert, la sécurité stoppe l'arrosage des briquettes afin d'éviter toute projection vers l'utilisateur
- Double sécurité pour le trop-plein :
  > Sécurité électrique : le capteur haut (indiquant un doseur plein) coupe l'électrovanne générale ainsi que l'électrovanne d'arrosage des briquettes évitant le débordement de la cuve
  > Sécurité hydraulique : placée sur la partie haute du doseur, elle permet, en cas de défaillance de la sécurité électrique, d'évacuer l'excédent de solution chlorée à l'égout, avant même que celle-ci n'atteigne les briquettes
- Capacité des doseurs adaptée à la taille des bassins à traiter

① Pompe de filtration
② Filtre
③ Réchauffeur
④ Piquage régulation (entre pompe et filtre)
⑤ Injection de pH
⑥ Bi-pass surpresseur **HTH** EASIFLO
⑦ Kit venturi / Kit entrée
⑧ Doseur **HTH** EASIFLO First
⑨ Injection floculant
⑩ Pompe doseuse pH
⑪ Pompe doseuse floculant
⑫ Régulation **HTH** CYCL'EAU Pro
⑬ Option **HTH** Cycl'eau Link
⑭ Option **HTH** EASIFLO Eco

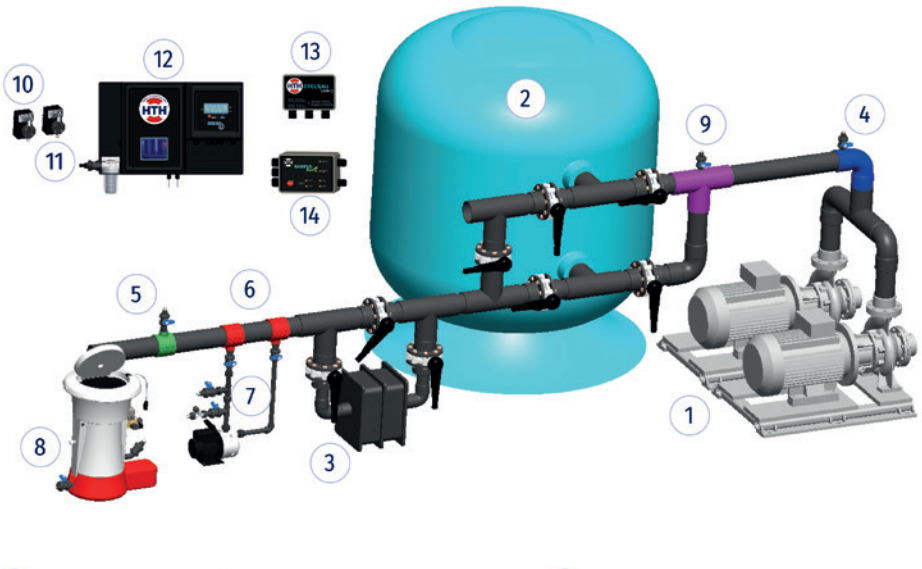

Visionnez la vidéo de présentation de la gamme de doseurs **HTH** EASIFLO

COMPARATIF DU SYSTÈME HTH EASIFLO FACE AUX AUTRES SYSTÈMES DE TRAITEMENT

BAC DE CONDITIONNEMENT & POMPE DOSEUSE	DOSEUR HTH EASIFLO
Mélange manuel	Pas de mélange manuel, arrosage automatique des briquettes
Dépôt au fond du bac (sauf si utilisation d'un mélangeur	Dépôt limité grâce au fond de cuve en forme inclinée, limitant le colmatage
Coût supplémentaire d'entretien (pompe doseuse)	Faible coût d'entretien grâce aux matériaux utilisés



BIDON DE JAVEL AVEC POMPE DOSEUSE	DOSEUR HTH EASIFLO
Faible concentration en chlore actif 12%	Teneur en chlore actif égale à 68% (Hypochlorite de Calcium)
Stockage volumineux	Stockage réduit (produit concentré par 5 ou 6 fois)
Mise en œuvre difficile (risque de détérioration des vêtements de travail et de mélange des produits	Produit solide : pas d'éclaboussures et de risque de confusion avec le pH moins liquide (pastilles de 7g)
Coût supplémentaire d'entretien (pompe doseuse)	Faible coût d'entretien
Courte durée de vie de l'eau de javel : le produit se dégrade rapidement	Stockage possible des pastilles **HTH** EASIFLO BRIQUETTE pendant plusieurs années

DOSEUR DE GALETS DE CHLORE STABILISÉ	DOSEUR HTH EASIFLO
Coût élevé des apports d'eau en raison de la sur-stabilisation	Aucun risque de sur-stabilisation (l'Hypochlorite de Calcium est un chlore non stabilisé)
Odeur forte et désagréable de chlore dans le local, particulièrement au remplissage du doseur hermétique (émanation et accumulation de gaz dans le doseur)	Pas d'émanation gazeuses irritantes grâce à la conception du doseur et à la nature du produit utilisé
Corrosion inévitable des installations dans le local technique	L'utilisation de **HTH** EASIFLO BRIQUETTE préserve la durée de vie de votre installation (tuyauterie, joints de carrelage)
Manipulation et intervention dangereuse : obligation de port d'EPI très contraignant (appareil sous pression)	Manipulation simplifié et intervention sécurisée



CHLORE GAZEUX AVEC HYDRO-INJECTEUR	DOSEUR HTH EASIFLO
Coût élevé de mise en sécurité de l'installation du système (mise en sécurité du site)	Pas de coût majeur pour répondre aux normes de sécurité (règlementation moins stricte)
Fortes contraintes de transport	Faibles contraintes de transport
Limite de stockage très basse (règlementation) Coût de location de la bouteille	Limite de stockage élevée
Manipulation dangereuse (bouteille sous pression)	Manipulation simplifiée (chlore en pastilles)
Coût d'entretien supplémentaire (hydro-injecteur)	Faible coût d'entretien

HTH EASIFLO 10 First



HTH EASIFLO 10 FIRST

L'ÉQUIPEMENT IDÉAL POUR DÉSINFECTER **LES PETITS BASSINS COLLECTIFS JUSQU'À 150 M³**

- Idéal pour les hôtels, les pataugeoires et les spas
- Facile à installer, à utiliser et à entretenir
- Aucune pompe doseuse ou système d'injection complexe n'est nécessaire
- Fournit une solution chlorée à la demande et prête à l'emploi
- Fonctionne avec une régulation automatique
- S'utilise avec des briquettes HTH EASIFLO reconnues pour leur additif anti-calcaire exclusif
- Très peu encombrant



HTH EASIFLO 10 First

HTH EASIFLO 10 FIRST

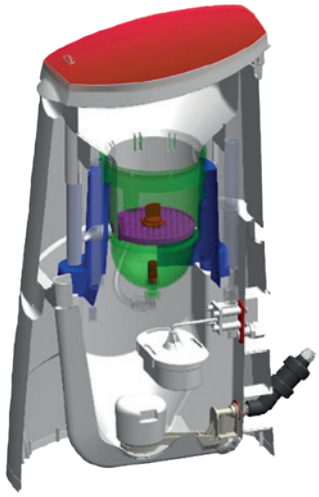

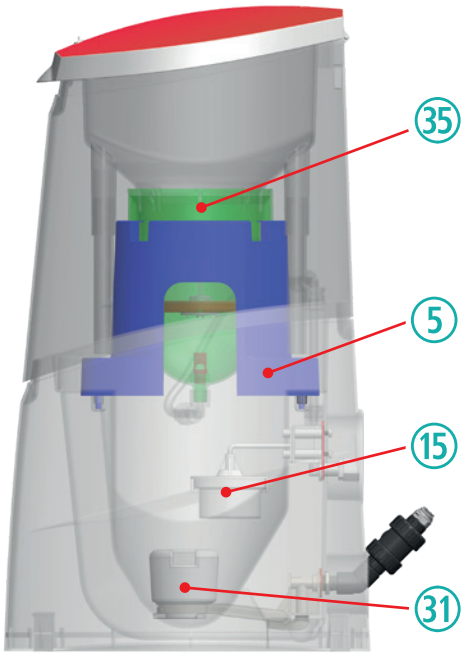

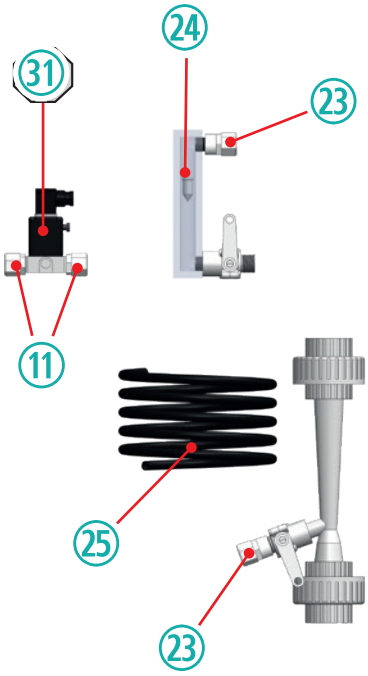

- **Longueur :** 500 mm
- **Largeur :** 390 mm
- **Hauteur couvercle fermé :** 860 mm
- **Poids (vide) :** 9 kg
- **Capacité du doseur :** 10 kg
- **Taille du bassin :** 1 -150 m³

Réf.	Désignation
876438	**HTH** EASIFLO 10 FIRST



No.	Référence	Désignation
3	251588	GRILLE EASIFLO 10 FIRST
4	938033	JOINT FLOTTEUR BAS (x10)
5	251586	SUPPORT HCE
8	868047	DIFFUSEUR EASIFLO 10 FIRST
10	205938	RACCORD COUDE TARAUDE
11	205483	RACCORD DROIT FILETE 1/4" D1/2" (x10)
12	205456	TUBBING 3/8" (x100m)
13	251587	RACCORD UNION COUDE
15	205442	FLOTTEUR HAUT SYSTEME COMPLET (x10)
20	205450	MECANISME FLOTTEUR HAUT (x10)
22	206079	BRAS FLOTTEUR BAS (x10)
23	205466	RACCORD DROIT TARAUDE 1/2" D1/2 (x10)
24	205634	DEBITMETRE EASIFLO 10 FIRST 0-2gpm
25	205490	TUBBING 1/2" (x100m)
29	938034	ÉCROU PURGE (x10)
31	205958	FLOTTEUR BAS (x10)
33	206078	FLOTEUR BAS SEUL NM (x10)
34	251592	RACCORD DROIT FILETE
35	227111	SUPPORT GRILLE EASIFLO 10 FIRST
38	251584	GICLEUR EASIFLO 10 FIRST
39	205540	JOINT FLOTTEUR HAUT (x10)
41	217927	VIS FIXATION FLOTTEUR HAUT(qt 4) (x10)
45	205870	ELECTROVANNE 330 (x10)
57	938040	RACCORD DROIT FILETE 1/2" D1/2 (x10)

HTH EASIFLO 20 First

HTH EASIFLO 50 First

HTH EASIFLO 100 First



CONCEPTION FRANÇAISE • FABRICATION ITALIENNE

CAPACITÉ DES DOSEURS
ADAPTÉE AUX DIFFÉRENTES TAILLES DES BASSINS À TRAITER

Les doseurs HTH EASIFLO ont été conçus afin de répondre à toutes les problématiques pouvant survenir dans l'utilisation du doseur :

- **UNE RAMPE DE GICLEURS GRÂCE À LA TECHNOLOGIE SPRAY HTH**, permettant de pulvériser l'eau sur les briquettes (teneur moyenne en chlore de 68%) et obtenir une dissolution uniforme du lit de briquettes.
- **UNE MAINTENANCE SIMPLE ET RAPIDE :** système de rinçage des parois et du fond de cuve
- **SÉCURITÉ COUVERCLE :** quand le couvercle est ouvert, la sécurité stoppe l'arrosage des briquettes afin d'éviter toute projection vers l'utilisateur
- **UNE SÉCURITÉ OPTIMALE ANTI-DÉBORDEMENT :**

> Sécurité mécanique : fermeture le l'arrivée d'eau en cas de niveau haut, afin déviter tous débordement dans le local

CARACTÉRISTIQUES DES DOSEURS HTH EASIFLO FIRST

	HTH EASIFLO 20 FIRST	**HTH** EASIFLO 50 FIRST	**HTH** EASIFLO 100 FIRST
			
Capacité en briquettes **HTH** en kg	20	50	100
Nombre de gicleurs	2	4	6
Système de rinçage paroi	oui	oui	oui
Système de rinçage fond de cuve	oui	oui	oui
Système de sécurité couvercle et trop plein	oui	oui	oui
Pouvoir de chloration (production de chlore) pour 1 bar	1,20 %	1,6 %	2 %
Dimensions (mm) :			
Longueur	723	850	968
Largeur	555	660	860
Hauteur couvercle fermé	860	982	1 107
Hauteur couvercle ouvert	1 173	1 335	1 591
Poids (kg) :			
Poids vide	15	20,5	41,5
Poids plein	50	85	160
Production de chlore maximale (kg/jour) / 1 bar	42 kg/jour	85 kg/jour	203 kg/jour

LES DOSEURS HTH EASIFLO SE DIVISENT EN 3 ÉLÉMENTS :

- Un réservoir de briquettes
- Une rampe de gicleurs (pour pulvériser l'eau sur les briquettes) : «Technologie Spray»
- Un réservoir de solution chlorée avec système de rinçage évitant les dépôts

PLAN DE COUPE DU DOSEUR EASIFLO FIRST :

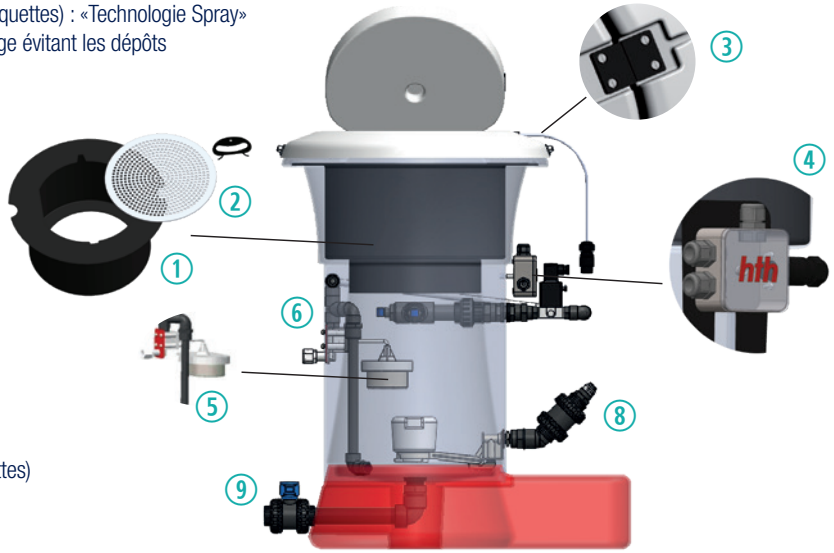

① Support grille
② Grille
③ Capteur de sécurité couvercle
④ Boite de connexion doseur
⑤ Flotteur haut
⑥ Entrée doseur : kit gicleur (circuit arrosage des briquettes)
⑧ Sortie doseur : kit aspiration venturi
⑨ Sortie doseur : kit vidange (évacuation des insolubles)

PIÈCES DÉTACHÉES DES DOSEURS HTH EASIFLO FIRST

HTH EASIFLO 20 First

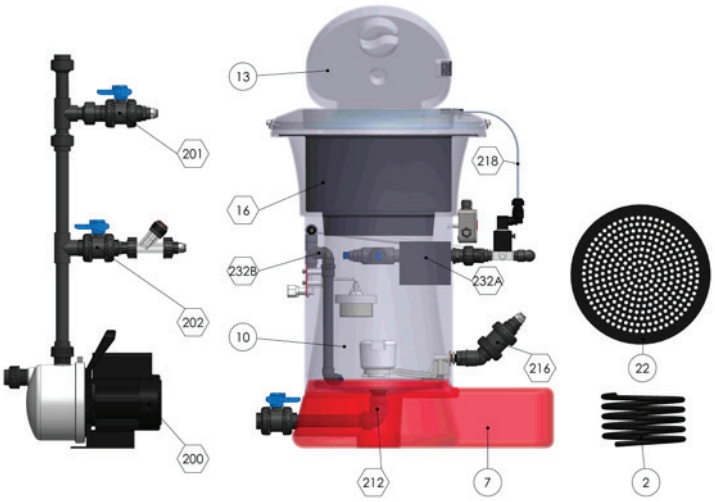

Réf.	Désignation
220549	**HTH** EASIFLO 20 FIRST
218145	Superpresseur MXAM

HTH EASIFLO 50 First

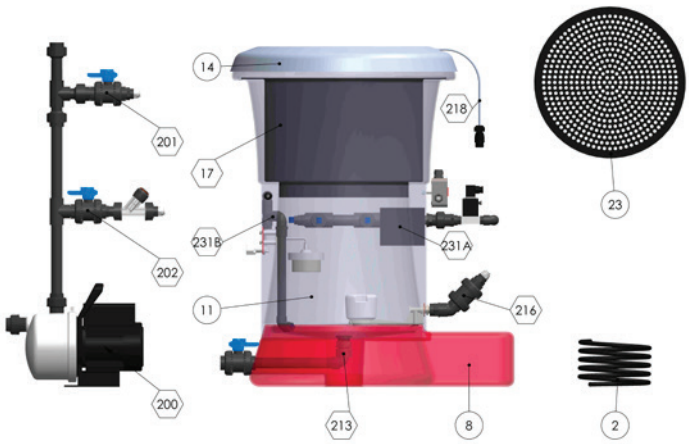

Réf.	Désignation
220554	**HTH** EASIFLO 50 FIRST
218145	Superpresseur MXAM

HTH EASIFLO 100 First

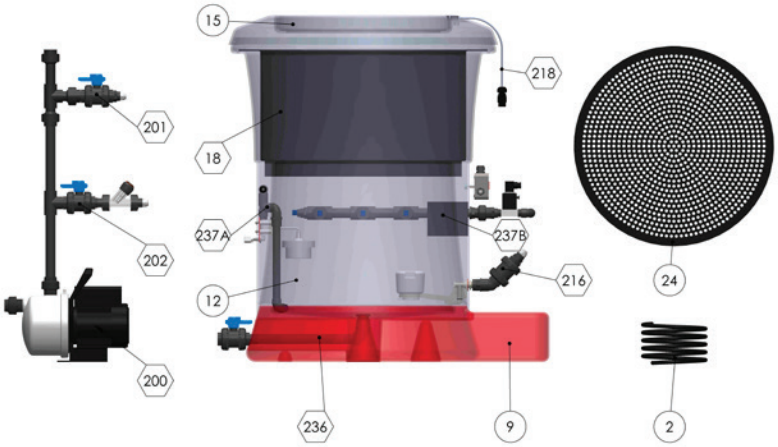

Réf.	Désignation
228032	**HTH** EASIFLO 100 FIRST
218145	Superpresseur MXAM

Référence	Numero de pièce EASIFLO 20 FIRST	Numero de pièce EASIFLO 50 FIRST	Numero de pièce EASIFLO 100 FIRST	Désignation
217916	1	1	1	GICLEUR SPRAY E20/50/100
205490	2	2	2	TUBBING 1/2"
938040	3	3	3	RACCORD DROIT FILETE 1/2" D1/2
215312	5	5	5	DETECTEUR DE PROX
215313	6	6	6	ELECTRO AIMANT
218060	16			TREMIE COMPLETE E20
218061		17		TREMIE COMPLETE E50
218062			18	TREMIE COMPLETE E100
218066	22			GRILLE E20
218067		23		GRILLE E50
218068			24	GRILLE E100
218077	32	32	32	GICLEUR FOND DE CUVE E20/50/100
218145	94	94	94	CIRCULATEUR MXAM203
219132	100	100	100	FILTRE Y 1/2"
938033	109	109	109	JOINT FLOTTEUR BAS
205442	110	110	110	FLOTTEUR HAUT SYSTEME COMPLET
205450	110.4	110.4	110.4	MECANISME FLOTTEUR HAUT
217927	110.6	110.6	110.6	VIS FIXATION FLOTTEUR HAUT(qt 4)
205483	110.7	110.7	110.7	RACCORD DROIT FILETE 1/4" D1/2"
938034	111	111	111	ÉCROU PURGE
206078	112	112	112	FLOTEUR BAS SEUL NM
206079	112.3	112.3	112.3	BRAS FLOTTEUR BAS
205540	113	113	113	JOINT FLOTTEUR HAUT
205870	123	123	123	ELECTROVANNE 330
218149	201	201	201	KIT VENTURI
218150	202	202	202	KIT ENTREE
220546	212			KIT VIDANGE E20FIRST
220547		213		KIT VIDANGE E50FIRST
228129			236	KIT VIDANGE E100FIRST
220859	216	216	216	KIT ASPIRATION E20 50 100FIRST
220548	218	218	218	KIT SECURITE COUVERCLE E20 50 100FIRST
220545	232			KIT GICLEUR E20FIRST
220544		231		KIT GICLEUR E50FIRST
228128			237	KIT GICLEUR E100FIRST

PLAN DE MAINTENANCE DES DOSEURS
HTH EASIFLO

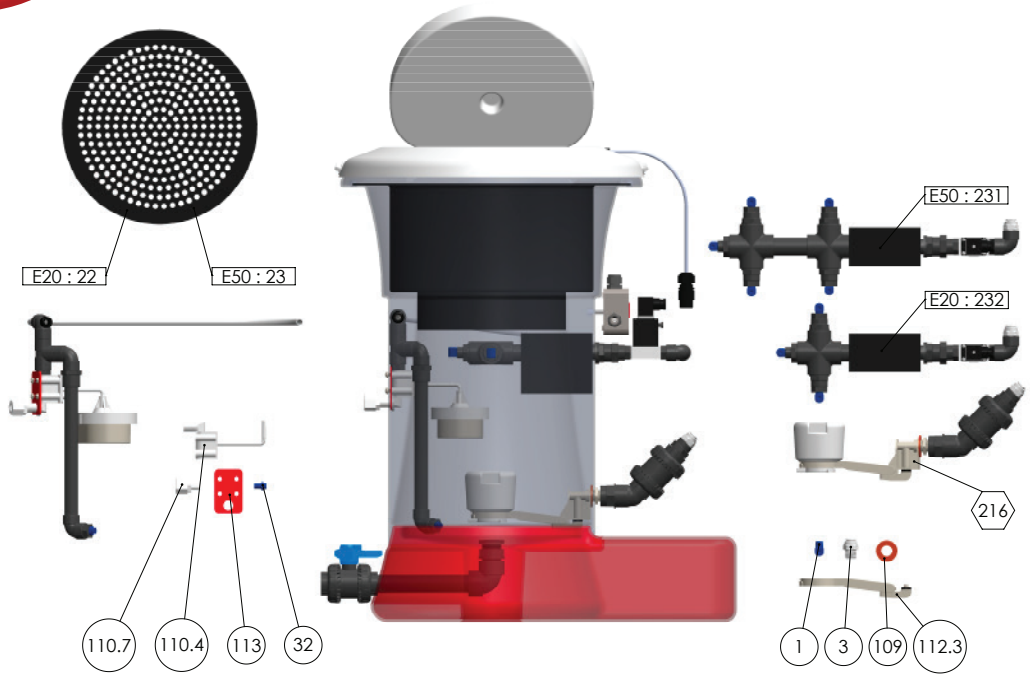

			Année d'installation : N				
N°	Référence	Désignation	N+1	N+2	N+3	N+4	N+5
1	00217916	GICLEUR SPRAY E20/50/100*		*			
2	00205490	TUBBING 1/2" (M)		x10		●	
3	00217938	RACCORD DROIT FILETE 1/2" D1/2"		x3			
22	00218066	GRILLE E20			●		
23	00218067	GRILLE E50			●		
32	00218077	GICLEUR FOND DE CUVE E20/50/100		●			
109	00205461	JOINT FLOTTEUR BAS	●	●	●		●
110.4	00205450	MECANISME FLOTTEUR HAUT	●	●	●		●
110.7	00205483	RACCORD DROIT FILETE 1/4" D1/2"		●			
112.3	00206079	BRAS FLOTTEUR BAS	●	●	●		●
113	00205540	JOINT FLOTTEUR HAUT	●	●	●		●
216	00220859	KIT ASPIRATION E20 50 100 FIRST				●	
231	00220545	KIT GICLEUR E50 FIRST				●	
232	00220545	KIT GICLEUR E20 FIRST				●	

* E20 = x3 / E50 = x5 / E100 = x7 exemplaires

HTH EASIFLO Eco

HTH EASIFLO ECO



- **Longueur :** 160 mm
- **Largeur :** 90 mm
- **Hauteur :** 120 mm
- **Alimentation :** 230 V

Réf.	Désignation
876439	**HTH** EASIFLO ECO

Le premier module de sauvegarde d'énergie adapté au traitement de l'eau des piscines !

- Consommation électrique réduite de 50% à 75% sur une filtration permanente. Demandez une simulation à votre représentant commercial HTH
- S'adapte à toutes les générations de doseurs **HTH** EASIFLO équipés d'un surpresseur
- Facile à installer et à utiliser
- Augmente la durée de vie des surpresseurs de façon significative
- Pilotage manuel des doseurs, idéal pour une chloration choc ou un démarrage bassin
- Report de sécurité des alarmes du doseur
- Très peu encombrant)

DIAGRAMME DE FONCTIONNEMENT

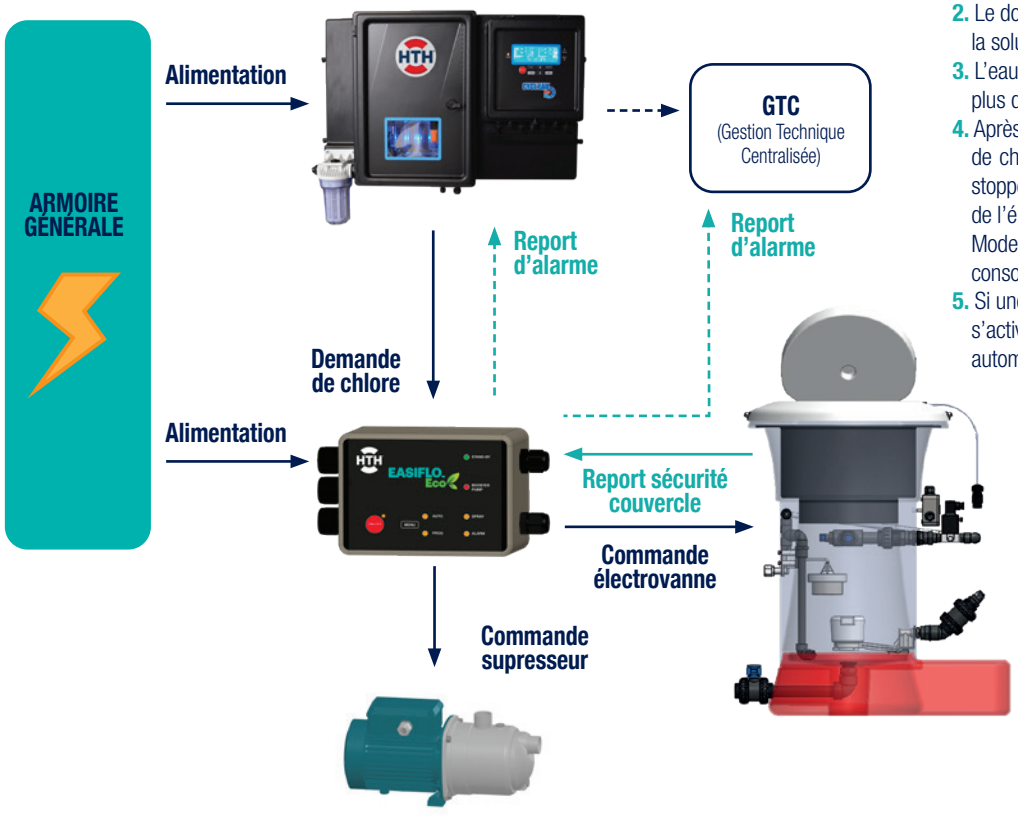

1. La régulation qui contrôle le bassin envoie un signal de demande de chlore au doseur.
2. Le doseur **HTH** EASIFLO envoie la solution chlorée vers le bassin.
3. L'eau est stable, la régulation n'envoie plus de demande de chlore.
4. Après 10 minutes sans demande de chlore, le module **HTH** EASIFLO Eco stoppe l'alimentation du surpresseur et de l'électrovanne du doseur : Mode STAND-BY, évitant ainsi toute consommation électrique du doseur.
5. Si une nouvelle demande de chlore s'active, le système redémarrera automatiquement.

PROCÉDURE DE NETTOYAGE POUR LES DOSEURS HTH EASIFLO

La formation de résidus et la fréquence de nettoyage dépendent de la quantité de briquettes utilisés et de l'équilibre de l'eau de la piscine.
Cette procédure est la solution la plus simple pour retirer à la fois les résidus et les formations de calcaires.
Nous vous proposons d'utiliser la solution de nettoyage **HTH** BANISOLTM EXTRA ainsi que la solution de thiosulfate de sodium **HTH** NEUTRALISATOR.

Ne pas utiliser d'acide chloridrique pour effectuer une des étapes de la procédure de nettoyage. Le gaz de chlore peut provoquer de graves blessures. L'opérateur doit porter un équipement de protection individuelle approprié pour effectuer cette procédure.



N° OPÉRATION

1. Isolez le système de dosage en fermant les vannes d'entrée et de sortie.
2. Soulevez le réservoir de briquettes (trémie) de l'appareil et mettez les briquettes restantes dans un contenant propre et sec ou dans un seau vide et propre. Assurez-vous de retirer tous les fragments de briquettes. Si nécessaire, rincez les résidus de la grille avant de continuer.
3. Versez 5 litres d'eau dans le bac de nettoyage et ajoutez 150 grammes de HTH NEUTRALISATOR. Une bassine sèche et propre conviendra.
4. Enlevez la grille, les kits gicleurs, le déflecteur capteur et le flotteur haut. Placez-les dans la solution de déchloration, puis laissez reposer 10 minutes. Cela déchlorera les pièces avant le lavage. Retirez les pièces du récipient de nettoyage et rincez les ainsi que le récipient de nettoyage à l'eau douce. Éliminer la solution en toute sécurité.
5. Remplissez le bac de nettoyage avec 5 litres d'eau et les articles à détartrer et versez lentement 1 litre de **HTH** BANISOL® EXTRA. Laisser reposer pendant au moins 20 minutes pour permettre le détartrage.
6. Remplir d'eau la cuve du doseur, puis ajoutez 150 g de HTH NEUTRALISATOR. Agitez doucement pour un mélange homogène. Laisser reposer pendant 10 minutes.
7. Épurez la solution en toute sécurité et rincez plusieurs fois pour éliminer toute trace de la solution de thiosulfate de sodium.
8. Remplir d'eau la cuve du doseur, puis ajoutez avec précaution 1 litre de **HTH** BANISOL® EXTRA. Agitez doucement pour aider à dissoudre le tartre. Laisser reposer pendant 20 minutes.
9. Vérifiez l'absence de tartre et si nécessaire, répétez l'étape 8 après avoir vidé et éliminé en toute sécurité la solution d'origine **HTH** BANISOL® EXTRA.
10. Rincez la cuve plusieurs fois pour éliminer la solution d'acide.
11. Rincez tous les composants du doseur dans de l'eau pour éliminer toute trace de la solution de nettoyage à l'acide.
12. Réinstallez toutes les pièces dans le doseur.
13. Laissez le doseur fonctionner sans briquettes pendant 15 minutes.
14. Ajoutez les briquettes et remettez le doseur en fonctionnement.



MATÉRIEL & ANALYSE

LES SYSTÈMES DE RÉGULATION HTH

Adopter un système de régulation ampérométrique c'est s'assurer d'un contrôle automatique et efficace de l'eau de votre bassin. Le système de régulation analyse et réajuste automatiquement les teneurs en chlore et en pH du bassin afin de garantir sécurité et confort aux baigneurs.

POURQUOI UNE RÉGULATION ?

Afin d'obtenir une meilleure efficacité des produits de traitement et d'assurer un confort optimum aux baigneurs, il est essentiel de contrôler régulièrement l'équilibre de l'eau.

- Le pH définit le caractère acide ou basique (alcalin) de l'eau, il s'échelonne entre 0 et 14. Le pH d'une eau neutre est égal à 7. La valeur « idéale » du pH d'une eau de piscine se situe entre 7,0 et 7,4.
- L'eau doit être traitée pour rester désinfectante et oxydante en permanence, il y a ainsi nécessité de maintenir un taux résiduel de produit. Le chlore répond à cette demande.

Le contrôle de la teneur en chlore est indispensable pour les piscines collectives. En France, les recommandations sont les suivantes :

- Maintenir une teneur en chlore actif (chlore non stabilisé, eau sans stabilisant) entre 0,4 et 1,4 mg/l
- Maintenir une teneur en chlore disponible (chlore stabilisé, eau avec stabilisant) entre 2 mg/l et 5 mg/l
- Avoir une teneur en chlore combiné (chloramine) inférieure à 0,6 mg/l

PRINCIPE DE LA GAMME DES RÉGULATIONS HTH CYCL'EAU

RÉGULATION HTH CYCL'EAU AMPÉROMÉTRIQUE

Les 3 fonctions d'HTH CYCL'EAU

RÉGULER : Les régulations HTH CYCL'EAU analysent et régulent les teneurs en chlore et en pH de l'eau du bassin. Elles fonctionnent aussi bien avec le chlore stabilisé que non stabilisé.

ANALYSER : L'eau provenant du bassin passe dans le filtre puis entre dans la chambre d'analyse où se trouvent le détecteur de débit, l'électrode pH, la sonde chlore et l'électrode de température. Ces sondes transmettent une valeur qui s'affiche sur l'écran.

INFORMER : 3 voyants lumineux permettent d'informer l'utilisateur sur les séquences d'injections ou autres états de fonctionnement. La visualisation des réglages peut être paramétrée à l'aide du clavier se situant sur le boitier. En cas d'alerte, un voyant lumineux clignote sur le panneau de contrôle.

Les avantages des régulations HTH CYCL'EAU :

• ÉCONOMIQUE :
Coût d'utilisation réduit et peu d'entretien sur la sonde. Ces régulations sont de type proportionnel ce qui permet un meilleur lissage de la régulation autour des consignes de chlore et de pH, évitant le surdosage de produit chimique

• INTUITIVE :
Lecture directe des paramètres dans la bonne unité (température, pH, chlore) et simplification du menu utilisateur en supprimant les paramètres réservés aux techniciens. Une fonction étalonnage accessible directement par la touche calibration.

• PRÉCISE ET FIABLE :
Par son procédé de fabrication, la sonde ampérométrique à membrane utilisée est peu sensible à la conductivité de l'eau, ce qui augmente la fiabilité de lecture du chlore. La régulation de type proportionnelle permet de stabiliser les valeurs chimiques (chlore et pH) au plus proche des valeurs de seuils souhaités.

• POLYVALENTE :
Convient aux eaux stabilisées et non stabilisées. Les analyses peuvent être retranscrites sur d'autres supports en option (afficheur, ordinateur). Bénéficie d'une large gamme de paramètres permettant les analyses du chlore (libre, actif ou total), du pH et de la température de l'eau des bassins

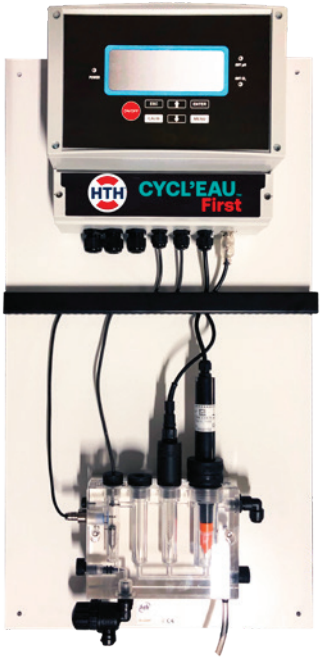

CYCL'EAU FIRST



CYCL'EAU PRO

	CYCL'EAU FIRST	CYCL'EAU PRO
Référence	00206136	00229503
Poids (Kg)	9	10
Options	Non	Chlore total : 0 à 10ppm Redox : 0 à 999mV (application piscine) Chlore actif : 0 à 2ppm (application eau potable) Chlore actif : 0 à 200ppm (application industrielle)
Alimentation	230 V	
Affichage	Ecran LCD rétro-éclairé bleu 124 x 45 mm	
IP	-	65
Sorties	• 2 sorties de réglage (pH et Chlore) avec relais électromécanique ; charge maxi 3A résistifs à 230 V • 1 sortie alarme, programmable NF/NO, sortie standard de contact ; charge maxi 3A résistifs à 230 V	
Plages de mesures	• Chlore libre : 0 à 10 ppm ± 0,05 ppm • pH : 0 à 14 ± 0,02 pH • Température : 0 à 100°C ± 0,3°C	
Sécurité	• Menu utilisateur • Menu technicien (mot de passe)	
Kit de maintenance	00218215	

PIÈCES DÉTACHÉES
CYCL'EAU FIRST & CYCL'EAU PRO

Référence	Numero de pièce CYCL'EAU FIRST	Numero de pièce CYCL'EAU Pro	Désignation
248191		2	PORTE FILTRE CYCL'EAU PRO
248192		3	CARTE DE PUISSANCE COFFRET CYCL'EAU (mV)
817297	3	3	CARTE DE PUISSANCE COFFRET CYCL'EAU (mA)
248193	4	4	CARTE DE COMMANDE CYCL'EAU PRO / CYCL'EAU FIRST
871298	5		COFFRET CYCL'EAU FIRST
248194		10	CABLE BNC PH CYCL'EAU PRO
218212	10		CABLE BNC PH CYCL'EAU FIRST
218204	19	19	SONDE DE pH
229502		20	SONDE DE CHLORE LIBRE NUE (mV)
218207	20	20	SONDE DE CHLORE LIBRE NUE (mA)
218217	22	22	MEMBRANE CHLORE LIBRE / TOTAL
218219	23	23	GEL CHLORE LIBRE / TOTAL
218210		31	SONDE DE CHLORE TOTAL NUE (mV)
218226	51	51	HTH CYCLEAU LINK
248198	111	111	BLOC SONDE CYCL'EAU NUE
248199	112	112	VIS DE REGLAGE DEBIT CYCL'EAU
248200	115	115	PRISE ECHANTILLON CYCL'EAU
248201	116	116	VIS DE REGLAGE PRISE ECHANTILLON CYCL'EAU
248202	118	118	CAPTEUR DEBIT INDUCTIF CYCL'EAU
248203	119	119	EQUERRE EGAL Ø8
248204	120	120	SUPPORT SONDE pH
248205	121	121	DOUILLE DE JONCTION 3/8" Ø8
248206	122	122	BOUCHON M8
248207	123	123	BOUCHON 3/4"
248208	124 / 125	124 / 125	RACCORD INF/SUP SONDE CHLORE CYCL'EAU
248210	126	126	SONDE DE TEMPERATURE CYCL'EAU
218249	127	127	LUDION 316TI
248211		200	PORTE FILTRE 5" CYCL'EAU PRO
248212		204	RACCORD RAPIDE 1/2" Ø10
248213		205	REDUCTION Ø10-Ø8
248214		206	CARTOUCHE FILTRANTE 5" CYCL'EAU PRO
248215		207	JOINT PORTE FIRLTRE
218211	208	208	TUBING 5X8

UNE GESTION GLOBALE ET ACCESSIBLE À DISTANCE DU PARC DE RÉGULATIONS HTH

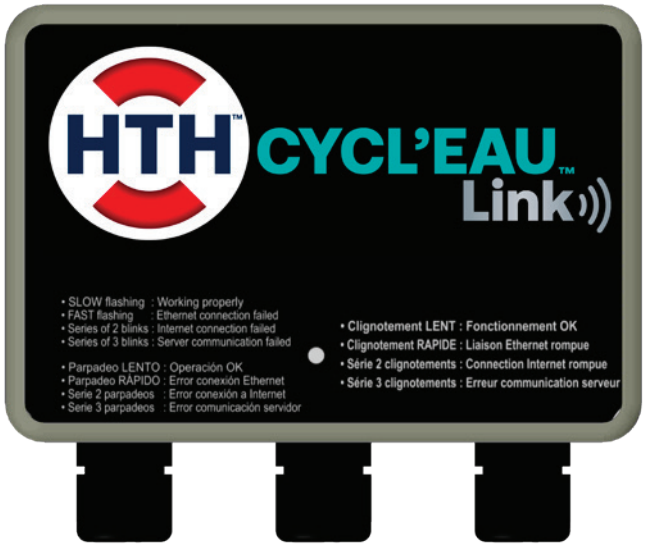

- Suivi du parc de régulations HTH dans votre espace personnel sur le site : mycycleaulink.com
- Visualisation des valeurs importantes des bassins à distance
- Historique des mesures sur plusieurs jours
- Information immédiate d'un déclanchement d'alarme
- Aucun abonnement nécessaire

Réf.	Désignation
00218226	**HTH** CYCL'EAU LINK

Accédez au site
mycycleaulink.com

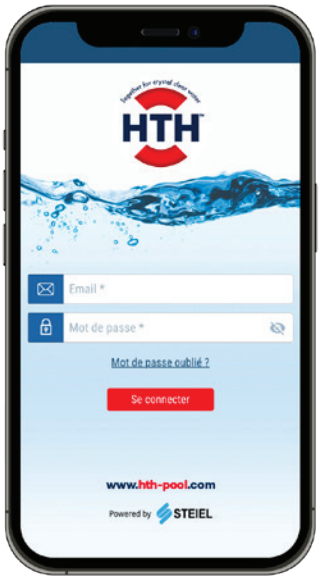



PHOTOMÈTRE



WATERLINK® SPIN TOUCH™

10 PARAMÈTRES EN 60 SECONDES

Le photomètre innovant WaterLink® Spin Touch™ effectue toutes les analyses d'eau de piscines et de spas.

Il suffit de remplir un disque de réactifs avec un échantillon d'eau, de le placer dans le photomètre et de taper sur « Démarrer » pour analyser automatiquement tous les paramètres importants en moins d'une minute !

- Écran tactile
- Résultats ultra rapides : 10 paramètres en une minute
- Simple d'utilisation
- Enregistrement automatique des données
- Robuste et portatif
- Compatible en Bluetooth avec l'application HTH Test'O® Pro multi-plateforme 100 % gratuite

Référence	Désignation
00224137	**WATERLINK® SPIN TOUCH™** (dans boîte carton)
00224135	**DISQUES 10 PARAMÈTRES x100:** chlore libre et total, dureté calcique, brome, cuivre, pH, fer, acide cyanurique, phosphates, alcalinité, sel

POMPES DOSEUSES



HTH™ CYCL'EAU™ Pump

Réf.	Désignation
00218263	**HTH CYCL'EAU PUMP 2L/h** – 18 Bars
00218265	**HTH CYCL'EAU PUMP 5L/H** – 10 bars
00218267	**HTH CYCL'EAU PUMP 7L/h** – 7 Bars
00218269	**HTH CYCL'EAU PUMP 16L/h** – 2 Bars

POMPES DOSEUSES

- Pompes électromagnétiques professionnelles, avec électronique multifonction et hydraulique de haut niveau

CARACTÉRISTIQUES :

- Équipées d'un réglage mécanique de la longueur de course (volume de dosage), d'un système de sécurité anti-surchauffe, d'une chambre de dosage conçue pour éviter les fuites de liquide vers l'aimant et d'une série de fonctions avancées, de série et en option
- Disponibles en différentes options de débit, avec tête doseuse en PVDF (standard), également avec vanne auto-ventilée, et modèles pour le dosage de liquides de viscosité moyenne ou élevée
- Conçues pour une installation horizontale, la pompe peut également être montée au mur, en utilisant le support spécial avec étagère pivotante
- Fournies avec le kit d'installation, qui comprend le tuyau, le clapet d'injection et le filtre de fond



CHLORE STABILISÉ

L'utilisation des produits à base d'acide trichloroisocyanurique et de dichloroisocyanurate de sodium ou de potassium est autorisée par le Code de la Santé Publique (article 5 de l'arrêté du 7 avril 1981 (J.O. du 10 avril 1981) modifié par l'article 2 de l'arrêté du 28 septembre 1989 (J.O. du 21 octobre 1989)). Comme pour les produits à base d'hypochlorite de calcium, les chlores stabilisés sont agréés sous leur nom commercial.

Ainsi les composés à base d'acide trichloroisocyanurique et de dichloroisocyanurate de sodium formulés par Innovative Water Care Europe sont enregistrés et commercialisés sous la marque HTH.

Cette famille comprend les produits à base de symclosène (acide trichloroisocyanurique) et de dichloroisocyanurate de sodium ou de potassium.

Plus économique à court terme en piscine extérieure, ils permettent de réduire la consommation de produit face à l'action destructrice des U .V. provenant du soleil.

Ces produits peuvent cependant engendrer des problèmes de sur-stabilisation qui paralysent l'action désinfectante du chlore, imposant alors la réalisation d'apports d'eau fréquents et importants.

Il est alors recommandé d'utiliser un chlore non-stabilisé car il permet de maîtriser l'apport de stabilisant dans l'eau.

HTH GRANUFAST - Granulés CHOC



DÉSINFECTION CHOC

- Chloration choc pour remonter rapidement le taux de chlore et rattraper une eau verte ou trouble

CARACTÉRISTIQUES :

- Granulé à dissolution rapide, sans résidu
- Action désinfectante, remonte rapidement le taux de chlore
- Non-comburant au transport, au stockage et à la manipulation
- Stabilisation élevée contre l'action destructrice des rayons ultra-violets de la lumière solaire
- Teneur moyenne en équivalent-chlore voisine de 56 %
- Utilisable en eau dure (T.H. élevé)
- Compatible avec tout équipement de filtration

DOSOLOGIE :
1 kg = 100 m³ = 1 jour

COMPOSITION :
Troclosène sodique, dihydrate

Réf.	Kg	Colisage	Palette
898252	5	4	84
898350	25	1	12

HTH MAXITAB REGULAR - Galet de chlore 200 g



CARACTÉRISTIQUES :

- Galet de 200 grammes à dissolution lente, sans résidu
- Action désinfectante et algicide
- Non-comburant au transport, au stockage et à la manipulation
- Stabilisation élevée contre l'action destructrice des rayons ultra-violets de la lumière solaire
- Teneur moyenne en équivalent-chlore voisine de 83 %
- Utilisable en eau dure (T.H. élevé)
- Compatible avec tout équipement de filtration

DÉSINFECTION RÉGULIÈRE

- Chloration permanente pour la destruction des algues, des virus et des bactéries

DOSOLOGIE :
4 x 200 g = 100 m³ = 1 jour

COMPOSITION :
Symclosène (> 980 g/kg)

Réf.	Kg	Colisage	Palette
898258	5	4	84
898259	10	1	36
898351	25	1	12

PRODUIT INNOVANT

HTH MAXITAB ACTION 5 200 g



CARACTÉRISTIQUES :

- Galet de 200 grammes à dissolution lente, sans résidu
- Conditionnement en sachet individuel pré-dosé
- Non-comburant au transport, au stockage et à la manipulation
- Teneur moyenne en équivalent-chlore voisine de 83 %
- Utilisable en eau dure (T.H. élevé)
- Compatible avec tout équipement de filtration
- Le conditionnement en sachet individuel permet d'éviter le contact direct avec le produit et d'en améliorer la conservation
- Mis en oeuvre dans des conditions inappropriées (sur-dosage, faible renouvellement d'eau, pH élevé …), ce produit peut entraîner la coloration d'un revêtement vinylique (liner…)

DÉSINFECTION RÉGULIÈRE MULTIFONCTION

5 actions :

- Désinfectant
- Anti-algues
- Clarifiant
- Floculant
- Stabilisant du chlore

DOSOLOGIE :
4 x 200 g = 100 m³ = 1 jour

COMPOSITION :
Symclosène (> 940 g/kg)

Réf.	Kg	Colisage	Palette
898262	5	4	84
898263	10	1	36



ÉQUILIBRE DE L'EAU

L'eau de la piscine est un élément variable pour lequel un traitement est indispensable.
Vivante, l'eau évolue rapidement à la lumière, au froid, à la chaleur, aux sels minéraux, aux sédiments et aux déchets organiques. L'apport des baigneurs et la pollution environnante sont autant d'éléments étrangers qui vont la faire évoluer. C'est pourquoi l'eau d'une piscine doit être contrôlée et équilibrée. L'équilibre de l'eau est la 1ère étape incontournable pour garantir le confort des baigneurs et une efficacité optimale des produits de désinfection.

GAMME VERTE HTH

L'équilibre de l'eau en piscine dépend principalement des 3 paramètres suivants :

LE pH DE L'EAU

Le pH (ou potentiel d'Hydrogène) caractérise la teneur en ions H+ de l'eau et détermine son caractère acide ou basique ; une eau agressive (0 < pH < 7) corrode les canalisations et parties métalliques et attaque les joints de carrelage des bassins. Une eau entartrante (7 > pH > 14) dépose du carbonate de calcium dans le sable des filtres et gêne leur fonctionnement. Les dépôts dans les canalisations réduisent le débit d'eau, le maniement des vannes devient difficile. En se déposant sur les parois des bassins, le carbonate de calcium permet aux micro-organismes de s'incruster en adhérant plus facilement sur cette matière poreuse. Dans le cadre d'une désinfection à l'aide d'un produit chloré, la réglementation impose de maintenir le pH entre 6,9 et 7,7 sachant que le pH d'une eau pure à 20°C est de 7,0. En piscine, le pH doit donc être ajusté en permanence à l'aide de traitements chimiques correcteurs.

LA DURETÉ DE L'EAU

Le T.H. ou Titre Hydrotimétrique détermine la dureté de l'eau. Celle-ci dépend de la concentration dans l'eau des ions calcium (Ca2+) et magnésium (Mg2+) et se mesure en degrés français (°f). Une eau douce possède un T.H. compris entre 0 et 10°f*, une eau dure (un T.H. > 25°f), la valeur « idéale » étant comprise entre 15 et 25°f. Lorsque l'eau atteint un T.H. de 25°f, elle devient entartrante, il est alors conseillé d'employer un anti-calcaire (voir gamme Prévention/ Solutions) qui prévient l'incrusta tion des minéraux dissous, en particulier les dépôts calcaires et métalliques.

L'ALCALINITÉ DE L'EAU

Le T.A.C. ou Titre Alcalimétrique Complet détermine l'alcalinité de l'eau. Celle-ci dépend de la concentration en ions carbonates (CO3 2-) et bicarbonates (HCO3-) et se mesure en degrés français (°f). La valeur « idéale » du T.A.C. doit être comprise entre 8 et 14°f pour assurer à l'eau de la piscine un pouvoir « tampon » suffisant pour stabiliser le pH.

Pour connaître les valeurs nécessaires à l'équilibre de l'eau, on utilise la **table dite de Taylor** qui définit la combinaison « idéale » entre pH, T.A.C. et T.H.

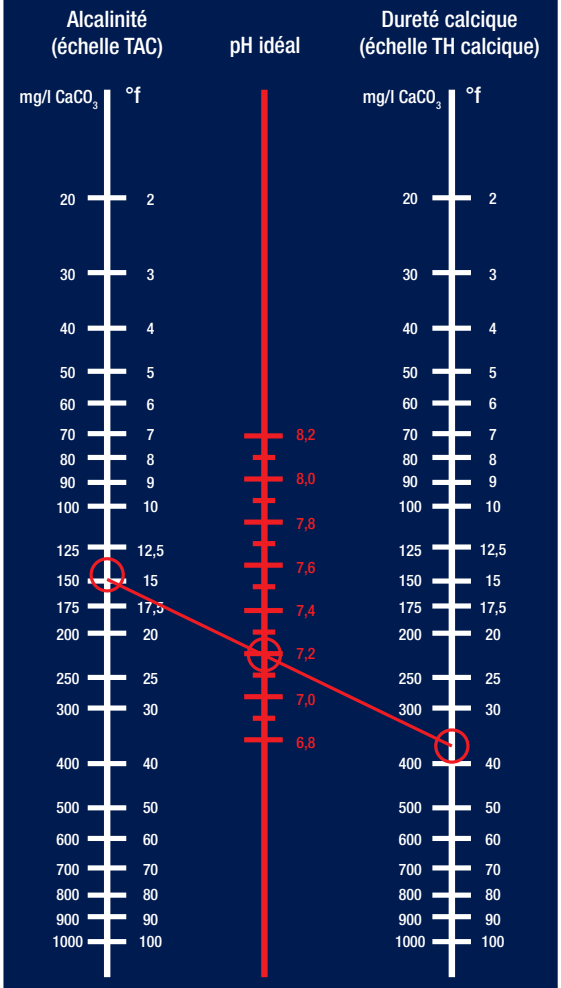

*pour information 1°f = 10 mg/l ou ppm

HTH pH MOINS - Liquide

PRODUIT CONCENTRÉ À 54%



Compatible
avec la **CYCL'EAU Pump**

CARACTÉRISTIQUES :

- Liquide non moussant aux dosages recommandés
- Formules 35% et 54% réservés aux professionnels
- Peu corrosif (une fois en solution) en comparaison de l'acide chlorhydrique (pas d'ions chlorures)
- Compatible avec tout équipement de filtration
- Permet également de diminuer l'alcalinité (T.A.C.)
- Pour un même pouvoir acidifiant, les volumes consommés avec ce produit sont 31 % inférieurs à ceux enregistrés quand on emploie l'acide chlorhydrique technique (à 33 %)
- Un bidon de ce produit contient un poids d'acide 67 % supérieure au poids d'acide contenu dans un même bidon d'acide sulfurique à 37 %
- Mise en oeuvre plus facile qu'avec les produits homologues en poudre

BAISSE LE pH

- Améliore le confort de la baignade
- Un bon réglage du pH optimise l'efficacité du produit de désinfection

DOSOLOGIE :

54% : 100 ml = 10 m³ = - 0,2 unités
35% : 150 ml = 10 m³ = - 0,2 unités
15% : 450 ml = 10 m³ = - 0,2 unités

COMPOSITION :

Acide sulfurique

Réf.	L	Colisage	Palette
HTH pH MOINS **54%**			
898324	20	1	24
HTH pH MOINS **35%**			
898323	20	1	24
HTH pH MOINS **15%**			
898243	20	1	24

HTH pH MOINS - Micro-billes

VERRE DOSEUR



Réf.	Kg	Colisage	Palette
898241	5	4	72

BAISSE LE pH

- Améliore le confort de la baignade
- Un bon réglage du pH optimise l'efficacité du produit de désinfection

CARACTÉRISTIQUES :

- Granulés à dissolution rapide, sans résidu
- Teneur moyenne en matière active élevée
- Peu corrosif en comparaison de l'acide chlorhydrique (pas d'ions chlorures)
- Compatible avec tout équipement de filtration
- Non moussant aux dosages recommandés
- Solubilité maximale : 250 g/l à 25 °C
- Un pH bien réglé est nécessaire pour garantir une action optimale du chlore ou du brome et assurer des conditions satisfaisantes de baignade
- Permet également de diminuer l'alcalinité (T.A.C.)

DOSOLOGIE :

150 g = 10 m³ = - 0,2 unités

COMPOSITION :

Hydrogénosulfate de sodium



HTH pH PLUS - Liquide

BIDON GRADUÉ

AUGMENTE LE pH

- Améliore le confort de la baignade
- Un bon réglage du pH optimise l'efficacité du produit de désinfection

Compatible avec la **CYCL'EAU Pump**

CARACTÉRISTIQUES :

- Liquide non moussant aux dosages recommandés
- Teneur moyenne en matière active élevée (29 %)
- Compatible avec tout équipement de filtration
- Mise en oeuvre plus facile qu'avec les produits homologues en poudre

DOSOLOGIE :

100 ml = 10 m³ = + 0,2 unités

COMPOSITION :

Hydroxyde de sodium

Réf.	L	Colisage	Palette
898246	5	4	128
898247	10	1	40

HTH pH PLUS - Poudre

VERRE DOSEUR



AUGMENTE LE pH

- Améliore le confort de la baignade
- Un bon réglage du pH optimise l'efficacité du produit de désinfection

CARACTÉRISTIQUES :

- Poudre à dissolution rapide, sans résidu
- Teneur moyenne en matière active élevée
- Compatible avec tout équipement de filtration
- Non moussant aux dosages recommandés
- Solubilité maximale : 250 g/l à 35 °C
- Permet également d'augmenter l'alcalinité (T.A.C.)

DOSOLOGIE :

150 g = 10 m³ = + 0,2 unités

COMPOSITION :

Carbonate de sodium

Réf.	Kg	Colisage	Palette
898245	5	4	84



HTH ALKANAL - Poudre

VERRE DOSEUR

REMONTE LE TAC

- Remonte l'alcalinité (TAC) de l'eau pour éviter les fortes variations du pH

CARACTÉRISTIQUES :

- Poudre
- Remonte l'alcalinité (TAC) de l'eau pour éviter les fortes variations du pH
- Teneur moyenne en matière active élevée
- Compatible avec tout équipement de filtration
- Compatible (en solution) avec le système PHMB
- Non moussant aux dosages recommandés
- Solubilité maximale : 100 g/l à 25 °C

DOSOLOGIE :
170 g = 10 m³ = + 10 mg/l

COMPOSITION :
Hydrogénocarbonate de sodium

Réf.	Kg	Colisage	Palette
898248	5	4	84
898249	10	1	36

HTH NEUTRALISATOR - Poudre

VERRE DOSEUR



BAISSE LE CHLORE

- Neutralise les excès de chlore ou de brome dans l'eau de la piscine

CARACTÉRISTIQUES :

- Cristaux à dissolution rapide, sans résidu
- Teneur moyenne en matière active élevée
- Compatible avec tout équipement de filtration
- Non moussant aux dosages recommandés
- La neutralisation ne s'effectue pas de manière uniforme et peut prendre du temps en fonction des spécifications des équipements de filtration

DOSOLOGIE :
Cl : 7 g/ppm/m³

COMPOSITION :
Thiosulfate de sodium

Réf.	Kg	Colisage	Palette
898251	2,5	4	192

HTH STABILIZER - Granulés

VERRE DOSEUR



AUGMENTE LE STABILISANT

- Prolonge l'efficacité du chlore non stabilisé (protège le chlore contre les UV)
- Pour les piscines en extérieur

CARACTÉRISTIQUES :

- Granulés à dissolution lente, sans résidu
- Teneur moyenne en matière active élevée
- Compatible avec tout équipement de filtration
- Solubilité maximale : 3 g/l à 25 °C et 26 g/l à 90 °C (augmente avec le pH)
- Le produit présente une solubilité faible. Sa dissolution complète peut prendre du temps mais il ne présente aucun risque pour les revêtements
- En cas de traitement régulier au chlore stabilisé, l'usage de ce produit est inutile voire déconseillé.
- Économie potentielle de 40 à 60 % pour une piscine découverte traitée avec un chlore inorganique (chlore gazeux, eau de Javel ou hypochlorite de calcium).
- Limite la production de chloramines en cas de traitement au chlore

DOSOLOGIE :
100 g = 10 m³ = + 10 mg/l

COMPOSITION :
Acide cyanurique

Réf.	Kg	Colisage	Palette
898250	3	6	108
898325	25	1	12



PRÉVENTIONS SOLUTIONS

Même si l'eau de la piscine est désinfectée et désinfectante et même si elle est équilibrée ; elle est altérée par les éléments extérieurs (la qualité de l'air, la fréquentation des baigneurs…). Autant de facteurs perturbants pour la limpidité de l'eau qui peut se troubler et verdir.
HTH propose une gamme complète de produits pour résoudre les problèmes liés au traitement de l'eau mais également pour prévenir leur réapparition.

À SAVOIR

Le décret du 7 avril 1981 modifié fixe les normes d'hygiène et de sécurité applicables aux piscines et aux baignades aménagées.
Celui-ci donne des dispositions techniques à prendre en compte dans l'exploitation et la conception des établissements, mais ne décrit pas précisément les principes et phases de nettoyage. L'hygiène et la propreté dans les piscines sont des notions globales qu'il faut envisager pour l'ensemble de l'établissement.
HTH a développé une gamme de produits pour le nettoyage et le détartrage du bassin mais également des produits adaptés aux autres parties de l'établissement qu'il s'agisse des sols, murs, sanitaires...

ANTI-ALGUES



HTH KLERAL - Liquide

NON MOUSSANT

ANTI-ALGUES

- Détruit les algues et prévient leur réapparition
- Idéal pour les eaux agitées (toboggans, nage à contre-courant, spas, jets)

CARACTÉRISTIQUES :

- Liquide
- Ne contient pas de cuivre
- Teneur moyenne en matière active élevée
- Effet clarifiant prononcé
- Compatible (en solution) avec le système PHMB
- Recommandé en association avec les oxydants (synergie)
- Non moussant aux dosages recommandés
- Ne modifie pas le pH de l'eau
- Compatible avec tout équipement de filtration

DOSOLOGIE :
100 ml = 10 m³ = 7 jours

COMPOSITION :
Chlorure d'ammonuium quaternaire polymérisé (> 100 g/l)

Réf.	L	Colisage	Palette
898279	5	4	128
898352	20	1	24

HTH SUPER KLERAL - Liquide

NON MOUSSANT



CLARIFIANT PRÉVENTIF

4 actions :
1. Anti-algues
2. Anti-tartre
3. Anti-dépôts métalliques
4. Clarifiant

CARACTÉRISTIQUES :

- Liquide
- Effet clarifiant prononcé
- Ne contient pas de cuivre
- Teneur moyenne en matière active élevée.
- Efficace quel que soit le pH de l'eau traitée
- Recommandé en association avec les oxydants (synergie)
- Non moussant aux dosages recommandés
- Particulièrement adapté aux eaux de piscine très agitées
- Ne modifie pas le pH de l'eau traitée
- Compatible (en solution) avec le système PHMB
- Compatible avec tout équipement de filtration
- Produit recommandé pour le traitement des eaux très agitées : toboggans, nage à contre-courant, spas, jets….

DOSOLOGIE :
200 ml = 10 m³ = 15 jours

COMPOSITION :
Chlorure d'ammonuium quaternaire polymérisé (> 150 g/l)

Réf.	L	Colisage	Palette
898353	20	1	24

UTILISEZ LES PRODUITS BIOCIDES AVEC PRÉCAUTION.
AVANT TOUTE UTILISATION, LISEZ L'ÉTIQUETTE ET LES INFORMATIONS CONCERNANT LE PRODUIT SUR HTH-POOL.COM

FLOCULANTS



Compatible
avec la **CYCL'EAU Pump**

HTH RAPIDFLOC - Liquide

NON MOUSSANT

FLOCULANT

- Combat les eaux troubles
- Précipite au fond du bassin les particules qui troublent l'eau

CARACTÉRISTIQUES :

- Préhydrolysé, à action rapide
- Teneur moyenne en équivalent-alumine voisine de 6,8 %
- Taux d'aluminium résiduel très faible dans l'eau traitée
- Ne modifie pas le pH de l'eau traitée
- Compatible (en solution) avec le système PHMB
- Efficace pour tout pH compris entre 6.9 et 7.8
- Non moussant aux dosages recommandés
- Le produit développe un rendement optimal quand l'eau à traiter est correctement tamponnée c'est-à-dire qu'elle présente une alcalinité (T.A.C.) comprise entre 80 et 120 mg/l
- Les micro-organismes, les matières organiques et les matières minérales (limons, argile, particules métalliques.) présents en suspension ou à l'état colloïdal sont trop fins pour être retenus par le filtre à sable seul ; la floculation est l'agglomération de ces particules en flocons pouvant être retenus par le filtre
- S'utilise filtration arrêtée
- L'utilisation régulière de floculant permet d'améliorer considérablement la qualité de la filtration et, par conséquent, aide au maintien d'une eau de très bonne qualité

DOSOLOGIE :
10 ml = 10 m³ = 1 jours

COMPOSITION :
Polyaluminium hydroxidechloridesulphate

Réf.	L	Colisage	Palette
898354	20	1	24

HTH REGULARFLOC - Cartouches

SACHET INDIVIDUEL X10



FLOCULANT

- Prévient les eaux troubles
- Améliore la finesse de filtration du filtre à sable

CARACTÉRISTIQUES :

- Cartouche de 125 grammes à dissolution contrôlée
- Teneur moyenne en équivalent-alumine élevée voisine de 16,1 %
- Ne modifie pas le pH de l'eau traitée
- Compatible (en solution) avec le système PHMB
- Conçu pour les filtrations à sable
- Grâce au conditionnement, pas de contact direct avec le produit
- Le produit développe un rendement optimal quand l'eau à traiter possède un pH compris entre 7,0 et 7,4 et qu'elle est correctement tamponnée c'est-à-dire qu'elle présente une alcalinité (T.A.C.) comprise entre 80 et 120 mg/l
- En cas de turbidité très élevée ou d'une eau de très mauvaise qualité, il est préférable d'effectuer une floculation-précipitation à l'aide d'un floculant ou d'un clarifiant liquide
- Les micro-organismes, les matières organiques (produits de décomposition.) et les matières minérales (limons, argile, particules métalliques.) présents en suspension ou à l'état colloïdal sont trop fins pour être retenus par le filtre à sable seul ; la floculation est l'agglomération de ces particules en flocons pouvant être retenus par le filtre
- L'utilisation régulière de floculant permet d'améliorer considérablement la qualité de la filtration et, par conséquent, aide au maintien d'une eau de très bonne qualité

DOSOLOGIE :
x 1 = 25 m³ = 15 jours

COMPOSITION :
Aluminum sulphate, hydrate

Réf.	L	Colisage	Palette
898290	1,250	12	504

NETTOYANTS



HTH FILTERWASH - Liquide teinté

CARACTÉRISTIQUES :

- Liquide teinté pour visualiser le rinçage
- Très facile d'emploi grâce à sa coloration violette
- Teneur élevée en matière active
- Très efficace contre les dépôts calcaires
- Excellents pouvoirs solvants et détergents
- Peu fumant comparativement à l'acide chlorhydrique
- Compatible avec la plupart des matériaux utilisés pour les piscines ou les spas
- La méthode consistant à introduire le produit en amont du filtre (skimmer, goulotte ou préfiltre) est envisageable mais moins efficace que l'introduction directe dans le filtre

NETTOYANT FILTRE

- Nettoie et détartre :
1. Les filtres à sable et à cartouches
2. Les toiles de filtre à diatomites

Réf.	L	Colisage	Palette
898288	3	4	160
898357	20	1	24

DOSOLOGIE :
1 - 2 L pour filtre à sable < 50 cm

COMPOSITION :
Acide chlorhydrique ; C10-guerbet alcohol ethoxylate (>5-10EO) ; acide phosphorique



HTH BANISOL EXTRA - Liquide

BIDON GRADUÉ

CARACTÉRISTIQUES :

- Liquide ultra concentré
- Teneur élevée en matière active
- Très efficace contre les dépôts calcaires
- Excellents pouvoirs solvants et détergents
- Peu fumant comparativement à l'acide chlorhydrique
- Ravive les couleurs et le brillant des matérieux nettoyés
- Non abrasif
- Compatible avec la plupart des matériaux utilisés pour les piscines ou les spas
- Pour les opérations de brossage, éviter l'emploi de brosses à poils synthétiques
- Certains matériaux synthétiques, autres que ceux de piscine ou de spa, peuvent être nettoyés avec ce produit. Tester néanmoins la compatibilté sur une petite surface-échantillon peu visible

DÉTARTRANT BASSIN

- Pour détartrer les bassins
- Élimine les traces de rouille

Réf.	L	Colisage	Palette
898355	5	4	128

DOSOLOGIE :
1 L de produit dans 10 L d'eau

COMPOSITION :
Acide chlorhydrique ; acide orthophosphorique ; acide phosphorique

PRODUIT INNOVANT

HTH BORKLER GEL - Texture Gel



CARACTÉRISTIQUES :

- Gel permanent à très haute viscosité
- Adhérence et efficacité maximales sur paroi verticale
- Teneur élevée en matière active
- Très efficace contre les dépôts calcaires
- Excellents pouvoirs solvants et détergents
- Ravive les couleurs et le brillant des matérieux nettoyés
- Non abrasif
- Peu moussant
- Compatible avec la plupart des matériaux utilisés pour les piscines ou les spas
- Compatible avec tout équipement de filtration
- Certains matériaux synthétiques, autres que ceux de piscine ou de spa, peuvent être nettoyés avec ce produit. Tester néanmoins la compatibilté sur une petite surface-échantillon peu visible
- L'application de ce produit en présence d'une eau fortement chlorée ou bromée peut provoquer la dégradation du revêtement traité

NETTOYANT LIGNE D'EAU

- Nettoie la ligne d'eau
- Adhérence optimale sur les parois
- Double action :
1. Dissout les dépôts gras
2. Élimine le tartre

Réf.	Kg	Colisage	Palette
898356	5	4	72

COMPOSITION :
Peroxodisulfate de dipotassium ; potassium peroxymonosulfate ; aluminum sulfate ; hydrogénosulfate de potassium

PRODUITS SPÉCIFIQUES



HTH SUPERWINTERPROTECT - Liquide

CARACTÉRISTIQUES :
- Liquide non moussant aux dosages recommandés
- Convient à l'hivernage actif et passif
- Teneur moyenne en matière active élevée
- Ne contient pas de phosphates
- Ne contient pas de cuivre
- Efficace quel que soit le pH de l'eau à traiter
- Adapté aux eaux très agitées
- Ne modifie pas le pH de l'eau
- Recommandé en association avec les oxydants (synergie)
- Compatible avec tout équipement de filtration

HIVERNAGE
- Protège l'eau pendant l'hiver
- Prévient les dépôts de tartre
- Lutte contre les algues et les champignons

TEMPÉRATURE DE L'EAU < 15°C

DOSOLOGIE :
300 ml = 10 m³

COMPOSITION :
Chlorure d'ammonium quaternaire polymérisé (> 250 g/l)

Réf.	L	Colisage	Palette
898293	3	4	160
898359	20	1	24

PRODUITS SPÉCIFIQUES



Réf.	L	Colisage	Palette
898281	5	4	128

HTH STOP-CALC - Liquide

BIDON GRADUÉ

NON MOUSSANT

CARACTÉRISTIQUES :
- Liquide à haute vitesse d'action
- Ne contient pas de phosphates
- Ne modifie pas le pH de l'eau traitée
- Compatible (en solution) avec le système PHMB
- Compatible avec tout équipement de filtration
- Non moussant aux dosages recommandés
- Conseillé en association avec les algicides à base d'ammonium quaternaire
- Facilite le nettoyage des parois du bassin
- Peut entraîner une baisse de la teneur en chlore de l'eau

ANTI-CALCAIRE
- Prévient les dépôts de tartre sur la ligne d'eau, les revêtements et dans le système de filtration

DOSOLOGIE :
500 ml = 10 m³

COMPOSITION :
Éthylènediaminetétraacétate de tétrasodium



Réf.	L	Colisage	Palette
898283	3	4	160

HTH METALSTOP - Liquide

BIDON GRADUÉ

CARACTÉRISTIQUES :
- Liquide à haute vitesse d'action
- Ne contient pas de phosphates
- Ne modifie pas le pH de l'eau traitée
- Compatible (en solution) avec le système PHMB
- Compatible avec tout équipement de filtration
- Non moussant aux dosages recommandés
- Conseillé en association avec les algicides à base d'ammonium quaternaire
- La disparition des tâches métalliques s'effectue par séquestration des ions métalliques responsables du problème. Celle-ci est progressive et peut nécessiter une quinzaine de jours
- Peut entraîner une baisse de la teneur en chlore de l'eau

SÉQUESTRANT MÉTAUX
- Prévient l'incrustation des métaux dissous, en particulier ceux à base de fer, cuivre ou manganèse et les dépôts de calcaire

DOSOLOGIE :
400 ml = 10 m³

COMPOSITION :
Éthylènediaminetétraacétate de tétrasodium

RETROUVEZ TOUS LES SUPPORTS PRODUITS EN UN SCAN !

**Les argumentaires de gammes, de produits sont disponibles en version digitale.
Il vous suffit de scanner les QR codes présents ci-dessous pour accéder directement aux documents correspondants. Une solution simple, rapide et efficace pour disposer à tout moment des documents utiles à votre communication**

HYPOCHLORITE DE CALCIUM

EASIFLO SYSTEM

EASIFLO 10 FIRST

EASIFLO ECO

CYCL'EAU FIRST

CYCL'EAU LINK



CATALOGUE 2027

Scannez ce code
et retrouvez l'intégralité
du catalogue 2027
en version digitale

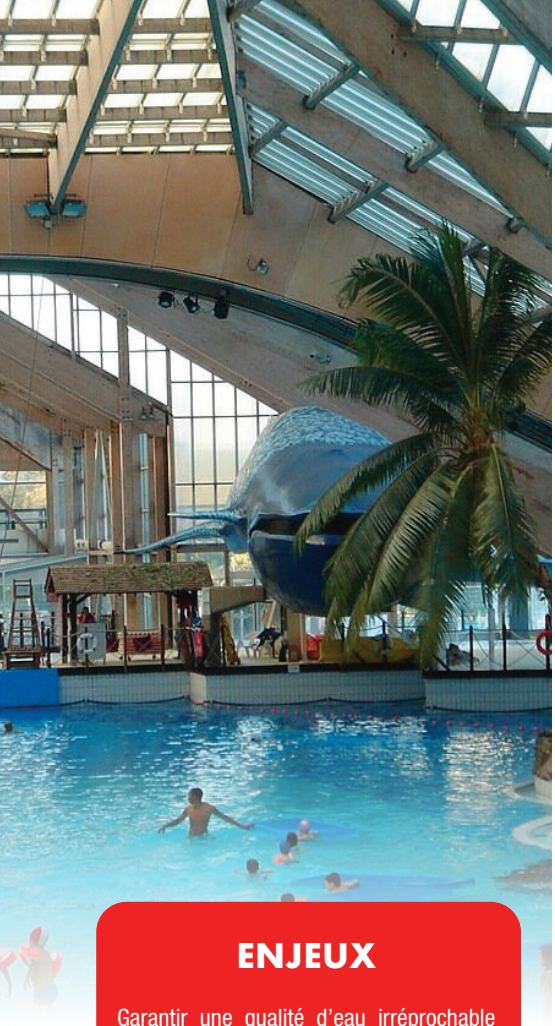

ÉTUDE DE CAS
AQUABOULEVARD PARIS, FRANCE

Une gestion de l'eau optimisée grâce à l'hypochlorite de calcium HTH et les doseurs HTH EASIFLO SYSTEM.

Situé au cœur de Paris, Aquaboulevard est l'un des plus grands parcs aquatiques urbains d'Europe. Le site accueille toute l'année un public nombreux et exigeant, avec une forte fréquentation en période estivale allant jusqu'à 2 000 visiteurs par jour.

Description du centre aquatique :
- 3 locaux techniques / 20 filtres à sable
- 2 piscines à vagues (température de l'eau à 29°C)
- 11 toboggans
- 1 bassin extérieur estival de 800 m³ avec plage de sable
- 6 spas (dont 3 à bulles) + hammam
- 1 zone mangrove avec filtration dédiée

Au total, ce sont 6 000 m³ d'eau qui doivent être traités en continu.

ENJEUX

Garantir une qualité d'eau irréprochable et constante, tout en assurant la sécurité des usagers et du personnel, dans un site ouvert 7j/7 et qui ne peut se permettre aucune interruption d'activité.

Pendant de nombreuses années, le traitement de l'eau reposait sur l'utilisation de galets de chlore stabilisé avec les limites suivantes :

- Difficulté à maintenir une désinfection homogène en cas de forte affluence
- Gestion complexe liée à la surcharge organique
- Contraintes d'exploitation accrues

Face à ces enjeux, les équipes techniques ont recherché une solution plus performante et plus sécurisée.

SOLUTIONS

Après un premier test, Aquaboulevard a opté en 2015 pour le déploiement complet du système HTH EASIFLO couplé aux briquettes d'hypochlorite de calcium pour produire une solution chloré constante.

Critères déterminants dans le choix :
- Accompagnement technique
- Sécurité des opérations
- Fiabilité du système
- Conformité réglementaire
- Simplicité d'utilisation
- Durabilité

Les équipes ont rapidement adopté la solution, avec une prise en main fluide et un accompagnement jugé très satisfaisant.



HTH EASIFLO SYSTEM

RÉSULTATS

Qualité de l'eau
- Désinfection plus stable et homogène
- Amélioration globale de la qualité de l'eau
- Réduction notable des odeurs

Performance technique
- Filtration plus propre et plus efficace
- Maintien constant des niveaux de chloration
- Continuité de service 7 jours/7

Sécurité et exploitation
- Meilleure sécurité pour les équipes
- Suppression des contraintes liées au chlore stabilisé
- Conformité continue aux normes des piscines collectives

TÉMOIGNAGE CLIENT

« Nous recommandons fortement le système HTH EASIFLO pour sa sécurité, sa qualité de traitement et le confort d'exploitation qu'il apporte au quotidien. »

M. Denis Fremont,
Responsable Technique d'Aquaboulevard

CONCLUSION

Grâce à la solution HTH combinant l'hypochlorite de calcium et le système HTH EASIFLO, Aquaboulevard a réussi à relever ses défis opérationnels :
- Garantir une qualité d'eau constante malgré une forte fréquentation
- Améliorer la sécurité des équipes
- Optimiser la gestion technique des installations

Cette collaboration illustre parfaitement la capacité de HTH à accompagner les sites aquatiques exigeants avec des solutions fiables, performantes et durables.



ÉTUDE DE CAS
HÔTEL H10
CAMBRILS PLAYA, ESPAGNE

Partenaire de mise en œuvre : Hídrica Group. Établissement : H10 Hotel, Cambrils (Espagne). Juin 2026

De la chloration au sel au doseur HTH EASIFLO - Optimisation du traitement, sécurisation de la qualité de l'eau et réduction de la charge de travail.

L'hôtel H10 de Cambrils accueille une clientèle exigeante au sein de ses infrastructures aquatiques. L'établissement est ouvert environ 240 jours par an et enregistre une fréquentation moyenne de 75 visiteurs par jour. Pour la direction de cet établissement de standing, maintenir une qualité d'eau optimale et garantir une sécurité totale, tant pour l'exploitation que pour les baigneurs, sont des enjeux majeurs.

Confronté aux limites techniques et financières d'un système de chloration au sel sous-dimensionné, qui entraînait en outre une surcharge de travail et une usure prématurée des installations, l'établissement a choisi de s'en remettre à l'expérience d'Hídrica Group et à la technologie HTH EASIFLO, couplée à l'efficacité de l'hypochlorite de calcium HTH

Description du centre aquatique :
Le complexe aquatique se compose de deux piscines dont un grand bassin d'une capacité de 1 000 m³ :
- Un bassin principal pour adultes.
- Une pataugeoire dédiée aux enfants.

ENJEUX

Avant d'adopter la solution HTH, l'hôtel H10 utilisait un système de chloration au sel. Cependant, cette installation présentait des limites majeures au quotidien :

- **Sous-dimensionnement technique :** le système existant ne parvenait pas à absorber la demande de désinfection, provoquant une usure prématurée des équipements.

- **Surcharge de travail et logistique complexe :** pour compenser les faiblesses du sel et maintenir les bassins conformes, le personnel technique devait constamment ajouter manuellement de l'hypochlorite en complément.

- **Coûts d'exploitation élevés :** l'hôtel devait assumer le coût financier lourd et répétitif du remplacement des cellules de l'électrolyseur, en plus de l'achat des produits chimiques d'appoint.

SOLUTIONS

Face à ce constat, l'objectif de la direction était de réduire ses coûts tout en reprenant la maîtrise complète des paramètres chimiques de l'eau de la piscine . Sur recommandation de leur fournisseur Hídrica Group, l'hôtel a opté pour le doseur **HTH EASIFLO :**

- **Une technologie fiable et globale :** un système répondant simultanément aux critères de sécurité, de rentabilité, de durabilité et de conformité réglementaire.

- **Une transition fluide :** une mise en œuvre simple et une prise en main rapide pour les équipes de l'hôtel.

- **Un accompagnement sur mesure :** une phase d'adaptation facilitée grâce à la formation du personel et au support technique terrain proposé par **HTH** et **Hídrica Group.**



HTH EASIFLO SYSTEM

RÉSULTATS

Le passage au système HTH EASIFLO a immédiatement validé les objectifs de l'établissement en apportant des bénéfices concrets :

Stabilité et qualité d'eau optimale :
Les paramètres de l'eau sont désormais parfaitement maîtrisés et constants, ce qui a généré des retours positifs directs de la part des clients.

Sécurité des opérations :
Le système offre une manipulation des produits et une utilisation quotidienne simples et totalement sans risque pour le personnel.

Gain de temps de travail :
La charge de travail des équipes techniques dédiée à la maintenance des piscines a considérablement diminué. Le temps gagné sur le terrain compense largement l'investissement.

TÉMOIGNAGE CLIENT

« Nous observons une amélioration significative de la qualité de l'eau ainsi qu'une meilleure stabilité des paramètres, ce qui réduit le temps consacré à la gestion de la piscine. »

M. Antonio Leon Rios, Responsable Maintenance, Hôtel H10 Cambrils Playa - Espagne

CONCLUSION

En adoptant avec succès le doseur **HTH EASIFLO** couplé à l'hypochlorite de calcium HTH, l'hôtel H10 de Cambrils valide l'efficacité du système et considère désormais HTH comme un partenaire stratégique durable pour le traitement de sa piscine. L'établissement recommande sans hésiter cette solution à d'autres professionnels et parcs aquatiques pour l'amélioration immédiate de la qualité de l'eau ainsi que pour le gain de temps qu'elle représente pour les équipes techniques.



Distributeur Agréé

Together for crystal clear water

HTH™

ENSEMBLE POUR UNE EAU CRISTALLINE

www.HTH-pool.com

INNOVATIVE WATER CARE EUROPE S.A.S. - Groupe Solenis
9 avenue Marie Curie, 37700 La Ville Aux Dames • France • Tél. 02 47 23 43 00 • Fax. 02 47 23 13 69

UTILISEZ LES PRODUITS BIOCIDES AVEC PRÉCAUTION.

AVANT TOUTE UTILISATION, LISEZ L'ÉTIQUETTE ET LES INFORMATIONS CONCERNANT LE PRODUIT SUR HTH-POOL.COM

06545586 - 0926 - R.C.S. TOURS 82 B 26 - Conception & réalisation du catalogue : Innovative Water Care Europe - Dans un souci constant d'amélioration, nous nous réservons le droit de modifier à tout moment et sans préavis les caractéristiques de nos produits - Photos : Gaëlle Schuster - Adobe Stock - Getty images - QUO images - Shutterstock - photos et illustrations non contractuelles. HTH est une marque déposée par Innovative Water Care