FICHA TÉCNICA

REFERENCIA

DTCX2K04

Pasadores

4"
Tamaño

Acero
Material

Galvanizado
Acabado

91 g
Peso neto

Pasador de acero de 4"

Pasador de barril para puertas, ventanas y portones, con acabado galvanizado y 6 elementos de fijación

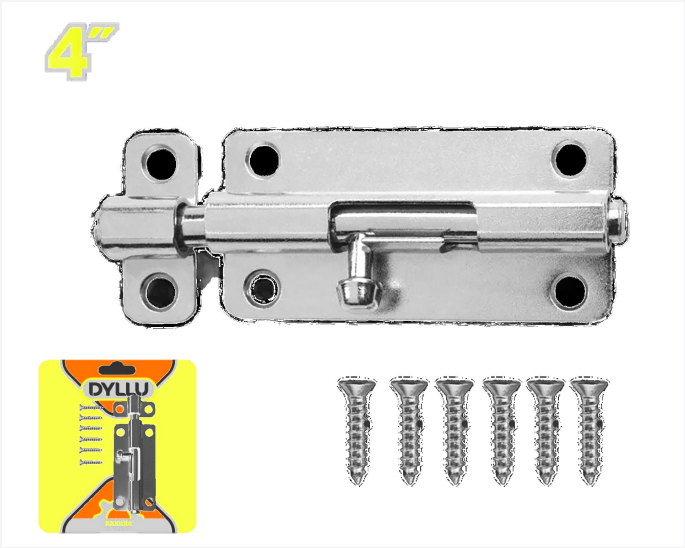

Pasador de barril (en inglés, «tower bolt») de acero, de 4". Mide 1,2 mm / Ø 7,4 mm de espesor y diámetro de la espiga, y se instala tanto en posición horizontal como vertical.

Tiene acabado galvanizado y viene en tarjeta blíster con 6 elementos de fijación.

ESPECIFICACIONES

TAMAÑO **4"**	ESPESOR / DIÁMETRO **1,2 mm / Ø 7,4 mm**
MATERIAL **Acero**	ACABADO **Galvanizado**
POSICIÓN DE INSTALACIÓN **Horizontal y vertical**	PESO NETO **91 g**
EMPAQUE **Blíster con tarjeta**	

INCLUYE

- 6 piezas de fijación (tornillos)

6 942431 465048

FICHA TÉCNICA

DTCX2K04

USOS

- Asegurar puertas, ventanas y portones
- Instalarse en posición horizontal o vertical según la hoja que se quiera cerrar

RECOMENDACIONES

- Alinea bien la base y la contraparte antes de atornillar para que el pasador corra sin forzarse.
- Fija con los 6 tornillos incluidos o con otros adecuados al material de la puerta o el marco.
- Mantén el pasador limpio y sin polvo para que no se trabe.