FICHA TÉCNICA

REFERENCIA

**DTHK1291**

Llaves hexagonales

**9**
Piezas

**1,5-10 mm**
Rango

**Cr-V**
Material

**354 g**
Peso neto

# Juego de llaves hexagonales de brazo largo de 9 piezas, 1,5-10 mm

Nueve llaves hexagonales Cr-V de 1,5 a 10 mm, de brazo largo

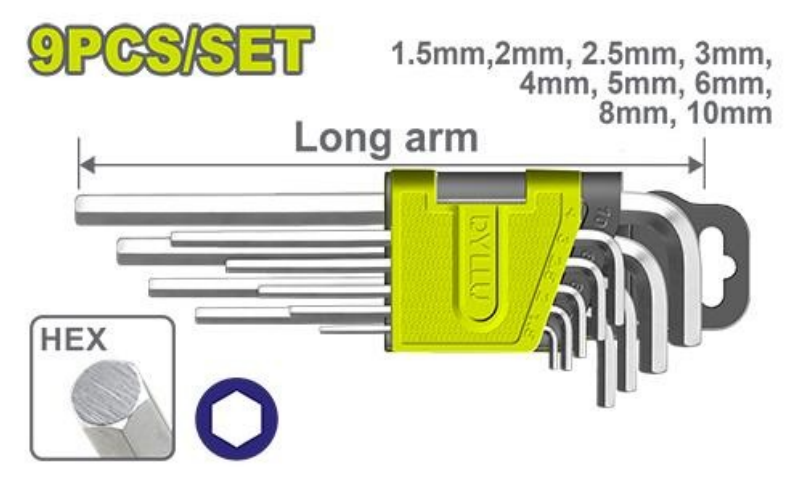


Juego de 9 llaves hexagonales (Allen) de brazo largo en acero Cr-V, de 1,5, 2, 2,5, 3, 4, 5, 6, 8 y 10 mm. Tienen tratamiento térmico y acabado cromado.

Viene en tarjeta deslizable.

## ESPECIFICACIONES

| | |
|---|---|
| PIEZAS<br>**9** | MEDIDAS<br>**1,5 / 2 / 2,5 / 3 / 4 / 5 / 6 / 8 / 10 mm** |
| MATERIAL<br>**Cr-V** | BRAZO<br>**Largo** |
| ACABADO<br>**Tratamiento térmico y cromado** | PESO NETO<br>**354 g** |
| EMPAQUE<br>**Tarjeta deslizable** | |

## INCLUYE

- 9 llaves hexagonales de 1,5, 2, 2,5, 3, 4, 5, 6, 8 y 10 mm

6 942431 460098

FICHA TÉCNICA

# DTHK1291

## USOS

- Apretar y aflojar tornillos de cabeza hexagonal interior (Allen)
- Ensamble de muebles, maquinaria y equipos
- Mantenimiento general en taller

## RECOMENDACIONES

- Escoge la llave que ajuste exacto en el tornillo para no redondear la cabeza.
- Inserta la llave hasta el fondo antes de hacer fuerza.
- El brazo largo da más palanca para aflojar; no uses tubos como extensión ni golpees la llave.
- Límpialas y guárdalas secas.