FICHA TÉCNICA

REFERENCIA

DTPW1108

Llaves para tubo

8"
Tamaño

27 mm
Agarre máx.

372 g
Peso neto

Llave para tubo de 8"

Mandíbula móvil forjada en acero al carbono, para tubos de hasta 27 mm

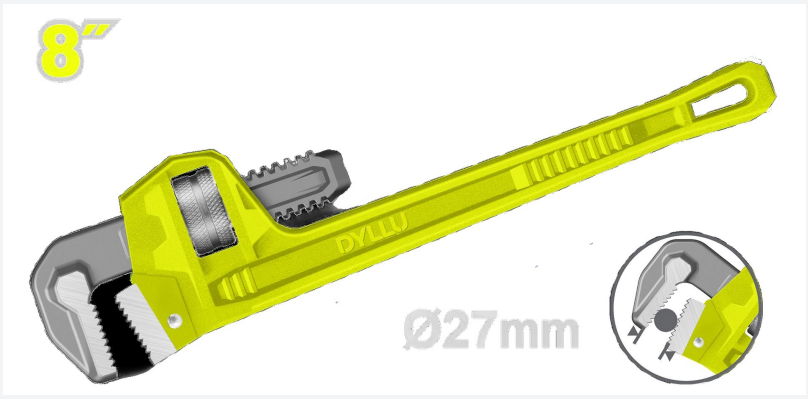

Llave para tubo de 8" con capacidad máxima de agarre de 27 mm de diámetro. La mandíbula móvil es forjada en acero al carbono de alta calidad y lleva remache sólido.

ESPECIFICACIONES

TAMAÑO **8"**	DIÁMETRO MÁXIMO DE AGARRE **27 mm**
MANDÍBULA MÓVIL **Forjada en acero al carbono de alta calidad**	TRATAMIENTO **Pasivado**
REMACHE **Sólido**	PESO NETO **372 g**
EMPAQUE **Tarjeta de papel**	

USOS

- Apretar y aflojar tubos y accesorios roscados de plomería
- Sujetar piezas redondas
- Mantenimiento de instalaciones hidráulicas y de gas

RECOMENDACIONES

- Ajusta la mandíbula al tubo y gira en el sentido en que las dientes muerden el tubo.
- No alargues el mango con tubos ni la uses como martillo.
- Limpia los dientes con cepillo y mantén la rosca de ajuste lubricada.