FICHA TÉCNICA

REFERENCIA

DTPW1124

Llaves para tubo

24"
Tamaño

73 mm
Agarre máx.

2,41 kg
Peso neto

Llave para tubo de 24"

Mandíbula móvil forjada en acero al carbono, para tubos de hasta 73 mm

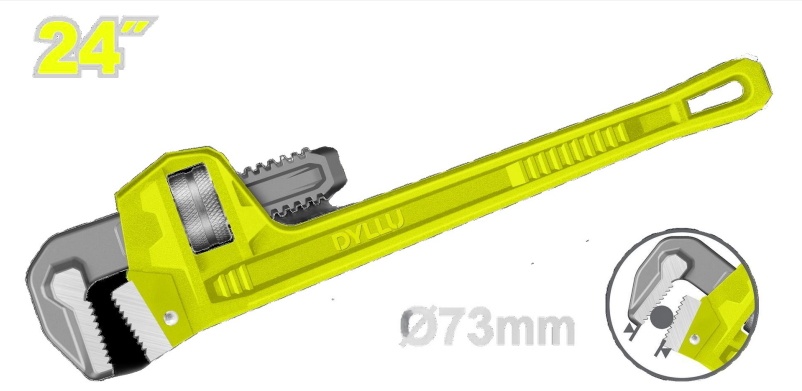

Llave para tubo de 24" con capacidad máxima de agarre de 73 mm de diámetro. La mandíbula móvil es forjada en acero al carbono de alta calidad y lleva remache sólido.

ESPECIFICACIONES

TAMAÑO **24"**	DIÁMETRO MÁXIMO DE AGARRE **73 mm**
MANDÍBULA MÓVIL **Forjada en acero al carbono de alta calidad**	TRATAMIENTO **Pasivado**
REMACHE **Sólido**	PESO NETO **2,41 kg**
EMPAQUE **Tarjeta de papel**	

USOS

- Apretar y aflojar tubos y accesorios roscados de plomería
- Sujetar piezas redondas de diámetro grande
- Mantenimiento de instalaciones hidráulicas y de gas

RECOMENDACIONES

- Ajusta la mandíbula al tubo y gira en el sentido en que los dientes muerden el tubo.
- No alargues el mango con tubos ni la uses como martillo.
- Limpia los dientes con cepillo y mantén la rosca de ajuste lubricada.