FICHA TÉCNICA

REFERENCIA

THT39101

Grapas

10 mm
Largo

0,7 mm
Ancho

1.000 unidades
Cantidad

6 925582 171242

Grapas de 10 mm, caja de 1.000 unidades

Ancho 0,7 mm, para las grapadoras THT31141 y THT311425

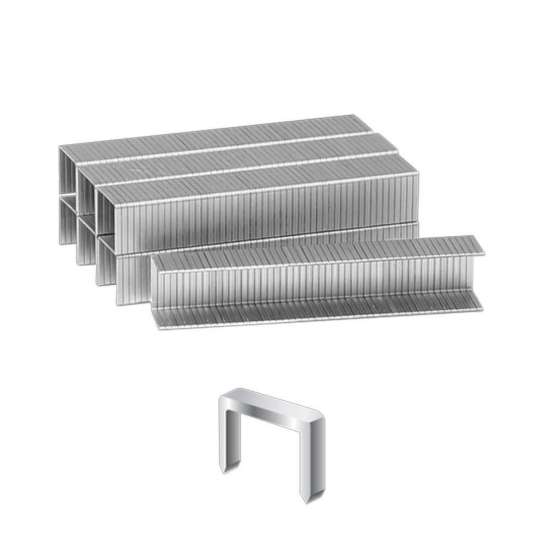

Caja de 1.000 grapas de 10 mm de largo y 0,7 mm de ancho, para las grapadoras THT31141 y THT311425.

Se entrega en caja de color. Antes de comprar, confirma que tu grapadora sea una de esas dos referencias, porque el ancho de la grapa debe corresponder a la herramienta.

ESPECIFICACIONES

LARGO **10 mm**	ANCHO **0,7 mm**
CANTIDAD POR CAJA **1.000 unidades**	GRAPADORAS COMPATIBLES **THT31141 y THT311425**
PESO **0,088 kg**	PRESENTACIÓN **Caja de color**

INCLUYE

- 1.000 grapas de 10 mm

USOS

- Grapar con las grapadoras THT31141 y THT311425

FICHA TÉCNICA

THT39101

RECOMENDACIONES

- Usa gafas de seguridad al disparar: una grapa o clavo puede rebotar.
- Mantén las manos y el cuerpo fuera de la línea de disparo y no apuntes a nadie.
- Lee el manual de instrucciones antes de usar la herramienta.
- Usa solo grapas o clavos de la medida compatible con tu herramienta; uno inadecuado la atasca.
- Guarda las cajas cerradas, secas y fuera del alcance de los niños.