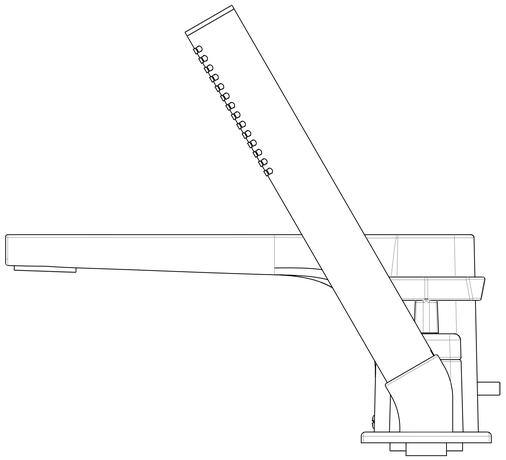

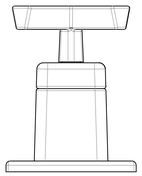

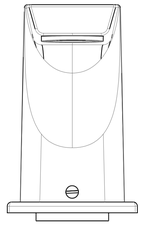

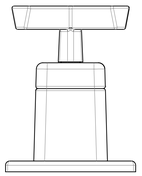

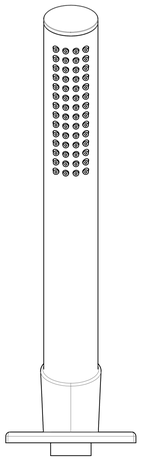

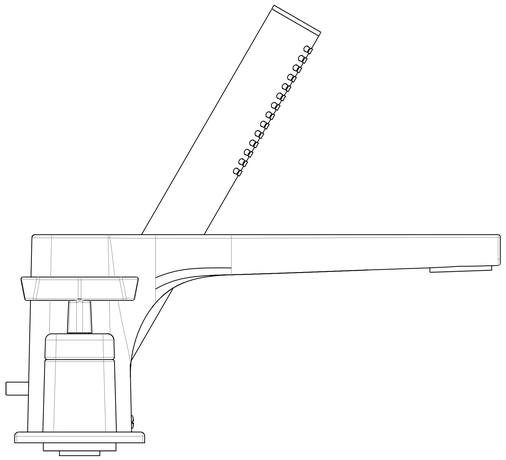

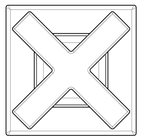

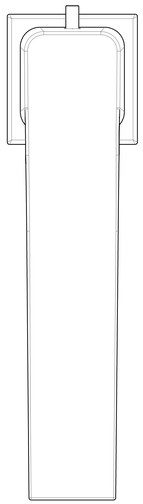

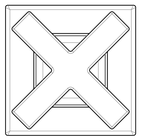

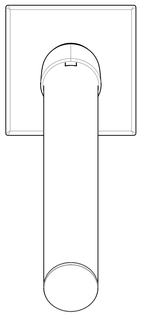

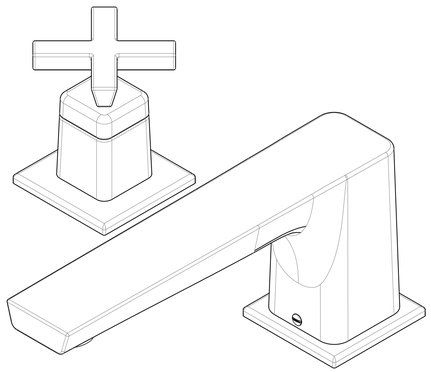

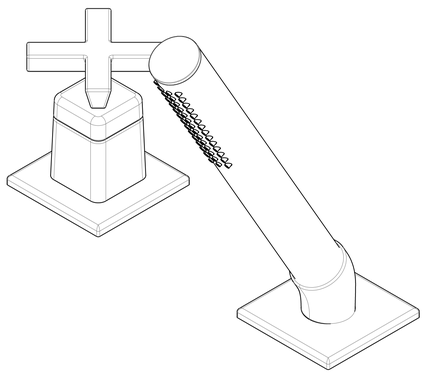

1:1