HANSA

HANSAMURANO-E

Montage- und Bedienungsanleitung • Mounting- and operating instructions • Instructions de montage et d'utilisation
Istruzioni di montaggio e d'uso • Montage- en bedieningshandleiding • Montasje- og betjeninganvisning
Instructiones de montaje y de uso • Instruções de montagem e de uso

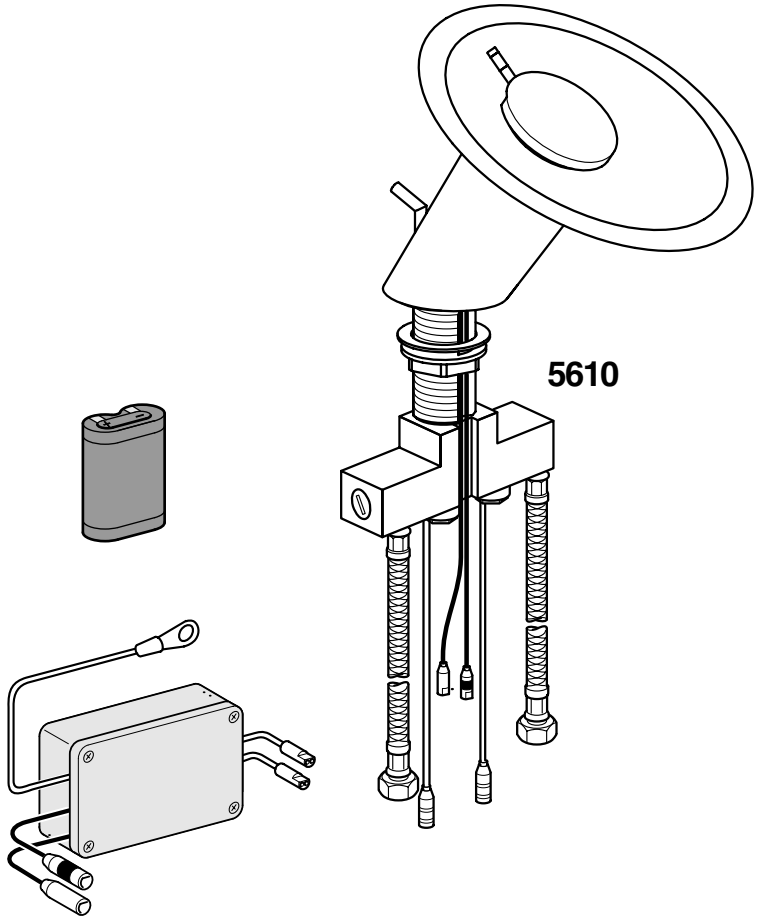

D
GB
F
I
NL
N
E
P

A017621/0805

HANSA Metallwerke AG

P. O. BOX 81 02 40 • D-70519 STUTTGART
SIGMARINGER STRASSE 107 • D-70567 STUTTGART
PHONE: (0711) 16 14 - 0 • TELEFAX (0711) 16 14 - 368
info@hansa.de/www.hansa.de

Einbaumaße
Installation dimensions
Dimensions d'encastrement
Dimensioni d'ingombro
Inbouwmaten
Byggemål
Dimensiones de instalación
Dimensões de instalação

HANSA Produkte sind ausschließlich durch einen sanitären Fachhandwerker zu montieren.
HANSA products may only be fitted by a qualified plumber.
Les produits HANSA doivent être montés exclusivement par un artisan spécialisé en sanitaires.
I prodotti HANSA devono essere montati esclusivamente da parte di un installatore specializzato in sanitari.
HANSA-producten mogen uitsluitend door een ambachtsman uit het sanitairbereik gemonteerd worden.
HANSA produkter skal kun monteres av en kvalifisert håndverker innen sanitæranlegg.
Los productos HANSA deben ser montados exclusivamente por un técnico especialista en instalaciones sanitarias
Os produtos HANSA deverão ser montados unicamente por canalizadores especializados.

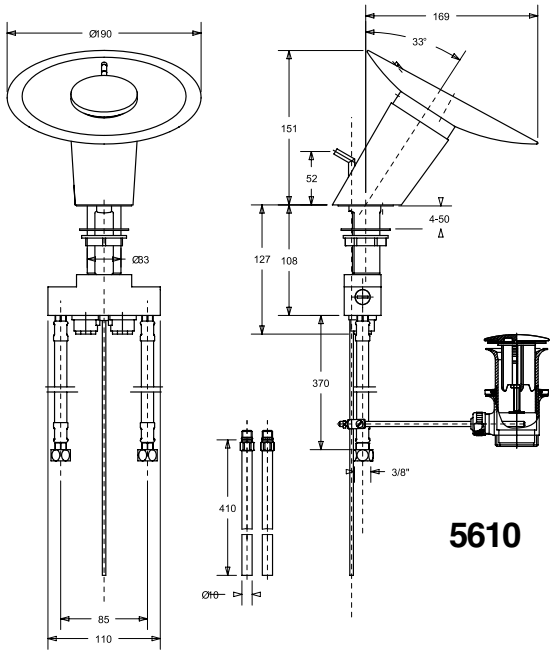

Achtung!	**Vor Einbau der Armatur Rohrleitung gut spülen**
Attention!	Flush pipes well before installating mixer
Attention!	Avant la pose du mitigeur purger l'installation
Attenzione!	Prima di installare il miscelatore spurage bene le condutture
Attentie!	Voor het inbouwen van de kraan, waterleiding goed doorspoelen
OBS!	Gjennomspyl rørledningene godt før montering av armaturen
Atención!	Antes de colocar el monocomando limpiar la instalación
Atenção!	Antes de colocar o monocomando, limpar a instalação

Achtung!	**Allgemein anerkannte Regeln der Technik sind einzuhalten.**
Attention!	Please observe any recognised general technical rules.
Attention!	Priére de respecter les régles générales de la technique reconnues
Attenzione!	Sono da rispettare le regolamentazioni tecniche generalmente approvate.
Attentie!	Algemeen erkende regels van de techniek dienen in acht te worden genomen.
OBS!	Generelle anerkjente regler angående teknikk må overholdes.
Atención!	Se tienen que observar las reglas generales reconocidas de la técnica.
Atenção!	Devem ser observadas as normas geralmente reconhecidas da técnica.

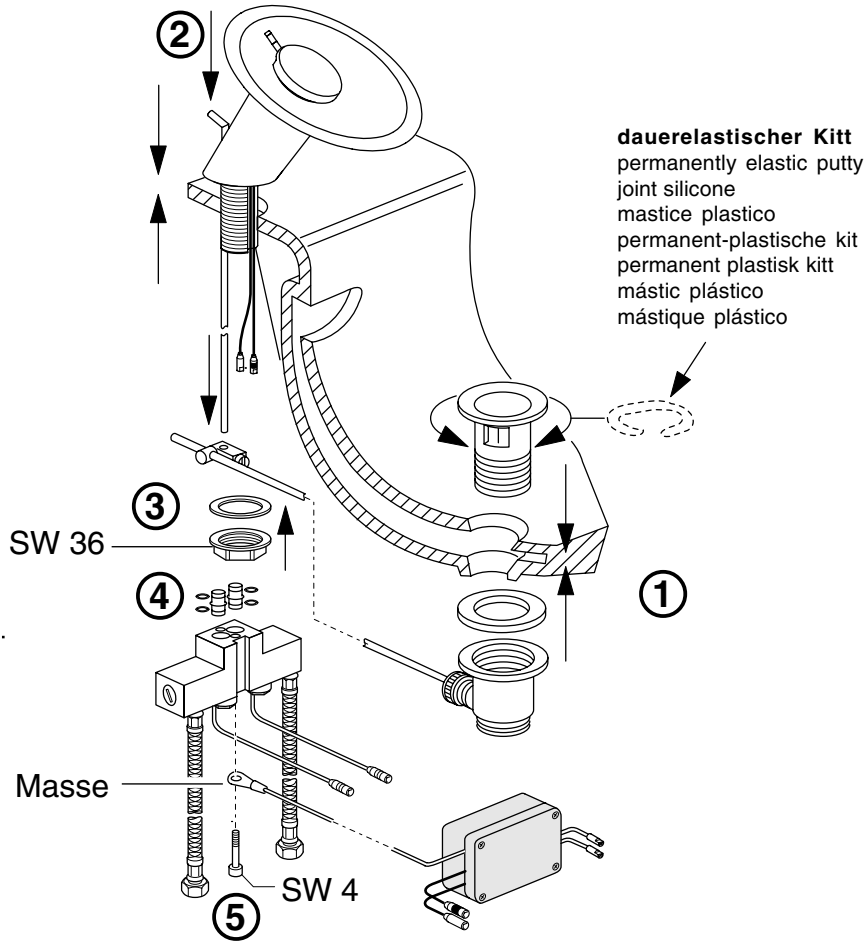

Technische Daten • Technical details • Dates techniques • Dati tecnici Technische gegevens • Tekniske data • Datos técnicos • Dados técnicos

Heißwassertemperatur
Hot water temperature
Température d'eau chaude
Temperatura acqua calda
Warm water temperatuur
Varmtvannstemperatur
Temperatura de agua caliente
Temperatura da água quente
max. 90°C

Literleistung
Flow rate
Débits d'eau
Portate
Doorstroomvermogen
Ydelse i liter
Caudales de agua
Caudais de água
0,3 MPa
(3 bar/43,5 psi)
12 l/min

Prüfdruck
Testing pressure
Pression d´ épreuve
Pressione di prova
Testdruk
Prøvetrykk
Presión de prueba
Pressão de prova
max. 1,6 MPa
(16 bar / 232 psi)

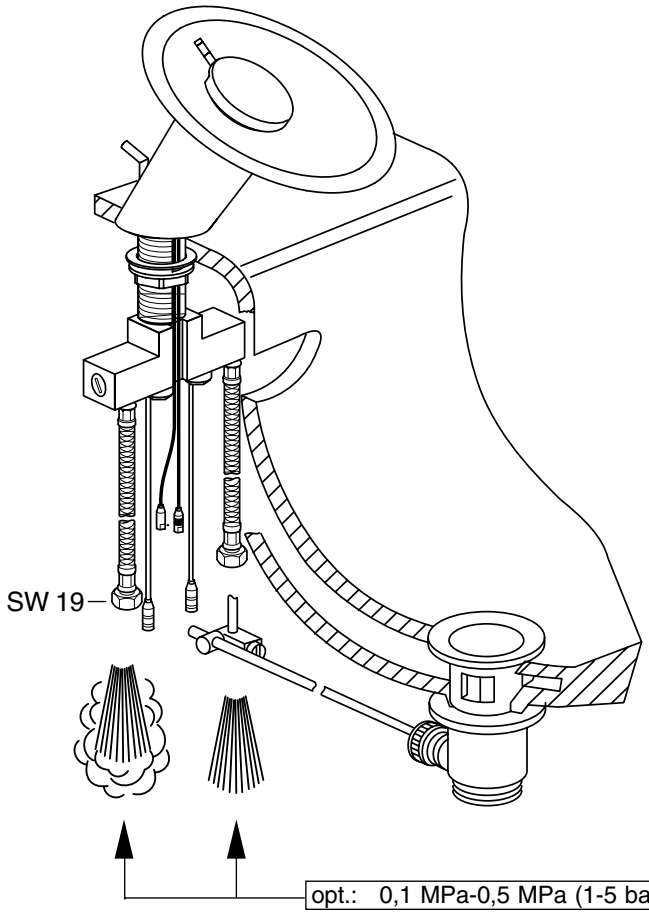

opt.: 0,1 MPa-0,5 MPa (1-5 bar / 14,5-72,5 psi)

min.: 0,1 MPa (1 bar / 14,5 psi)
max.: 1 MPa (10 bar / 145 psi)
> 0,5 MPa (5 bar / 72,5 psi) ➔

Achtung!	**Bei Frostgefahr Hausanlage entleeren.**
Attention!	Drain system completely if danger of frost.
Attention!	En cas de risque de gel, vidanger l'installation d'immeuble.
Attenzione!	In caso di pericolo di gelo, svuotare l'impinto.
Attentie!	Bij vorstgevaar waterleiding aftappen
OBS!	Ved frostfare tømmes husanlegget.
¡Atención!	En caso de peligro de hielo, purg la instalaciòn de agua, o bien vaciar las tuberìas.
Atenção!	Em caso de perigo de gelo esvazar os tubos.

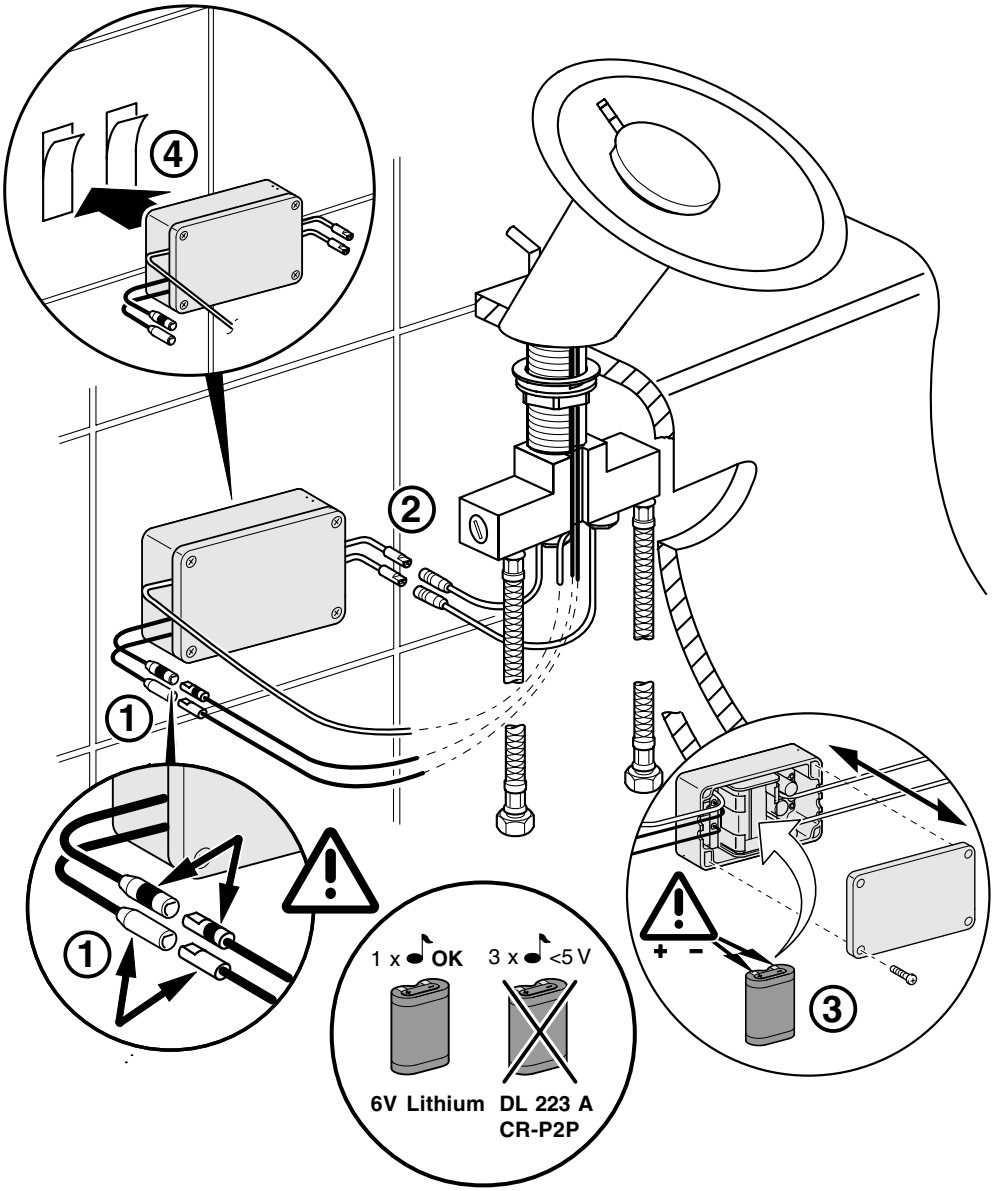

Technische Änderungen vorbehalten
Subject to technical alteration
Sous réserve de modifications techniques
Salvo cambiamenti tecnici

Technische wijzigingen voorbehouden
Forbehold om tekniske endringer
Nos reservamos el derecho de effectuar modificaciones téchnicas
Sujeito a alterações técnicas

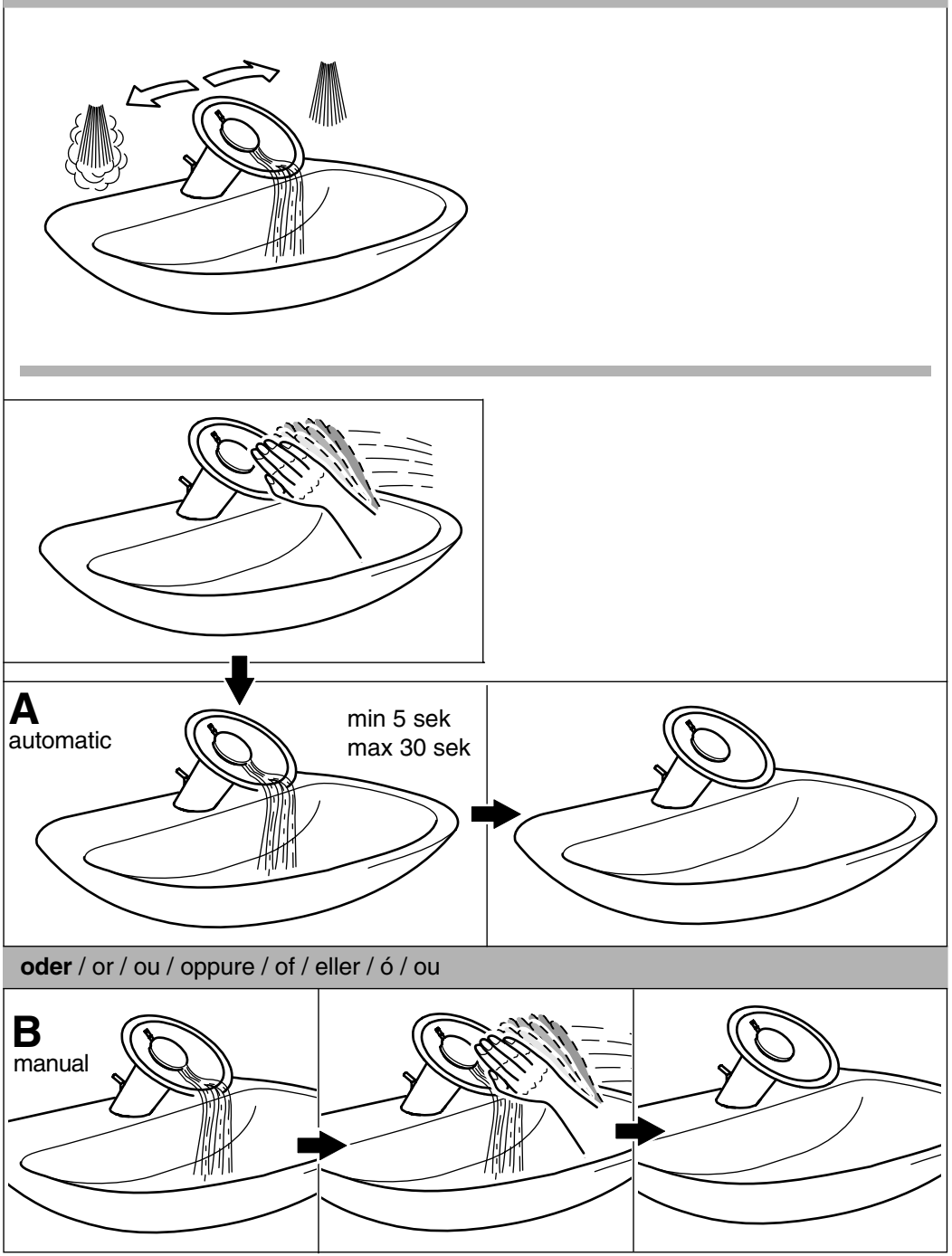
A
automatic
min 5 sek
max 30 sek
oder / or / ou / oppure / of / eller / ó / ou
B
manual

Bedienungsanleitung für den Benutzer
Operating instruction for the consumer
Mode d'emploi pour l'utilisateur
Instruzioni d'uso per l'utende
Bedieningshandleiding voor de gebruiker
Betjeningsanvisning for forbrukeren
Modo de empleo para el usuario
Modo de emprego para o utilizador

Drücken Push Pousser Premere Drukken Trykk Utilización Carregar	**Signal** Signal Signal Segnale Signaal Signal Señal Sinal	**Funktion / Reinigungsmodus** Function / Cleaning mode Fonction / Mode de nettoyage Funzionamento / Modalità di pulizia Funkctie / Reinigingsmodus Funksjon / Rengjøringsmodus Función / Modo limpieza Função / Modo de limpeza

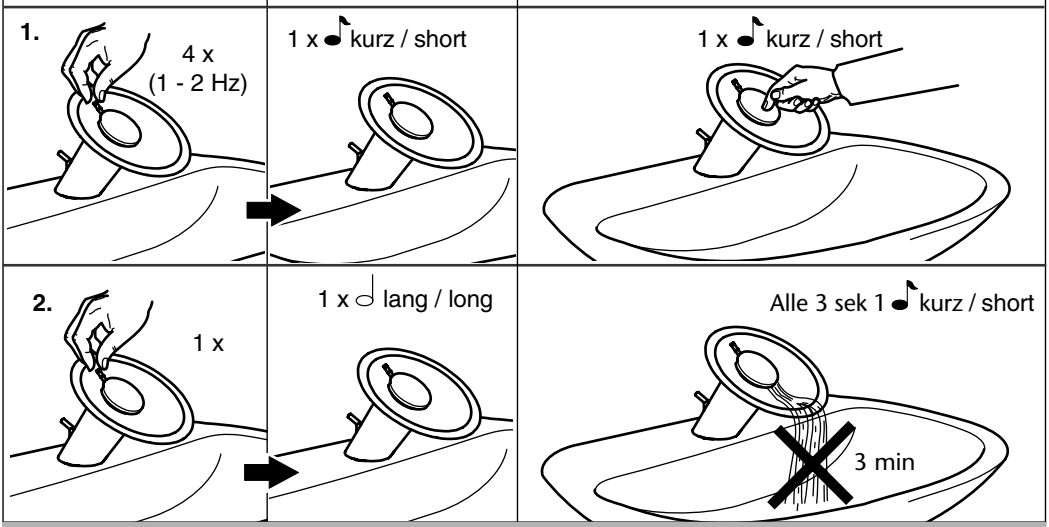

Abbruch / Cancel / Annuler / Interruzione / Afbreken / Avbrudd / Cancelar / Cancelamento

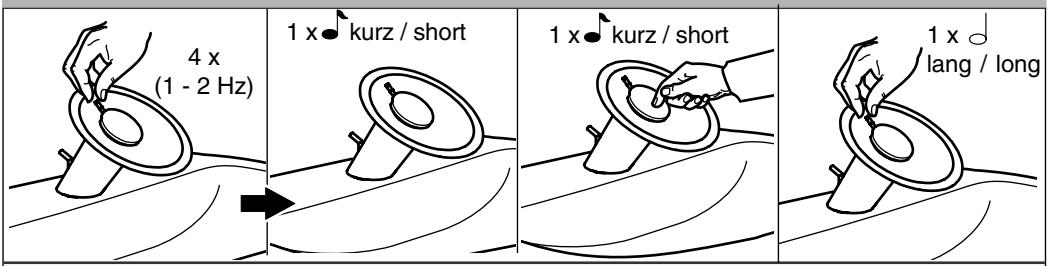

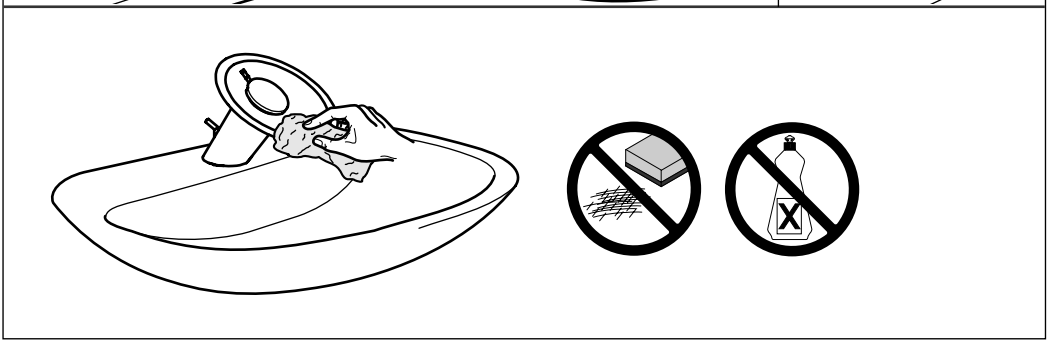

Drücken Push Pousser Premere Drukken Trykk Utilización Carregar	**Signal** Signal Signal Segnale Signaal Signal Señal Sinal	**Funktion / Wassernachlaufzeit einstellen** Function / Changing time of water flow Fonction / Réglage du post-écoulement de l'eau Funzionamento / Impostare il tempo di coda dell'aqua Funkctie / Waternalooptijd instellen Funksjon / Innstille etterløpstiden for vannet Función / Regulación del tiempo de flujo contínuo del agua Função / Regular o tempo de corrimento de água

1.

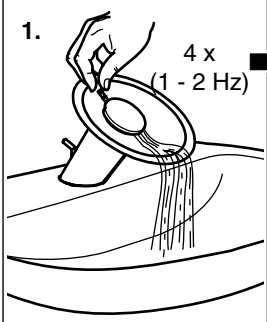

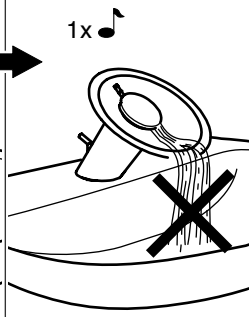

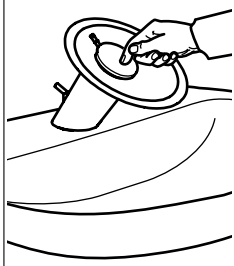

1 x = + 5 sec, 1 x kurz

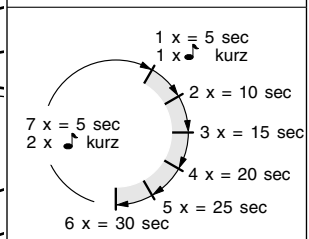

max. = 30 sec

2.

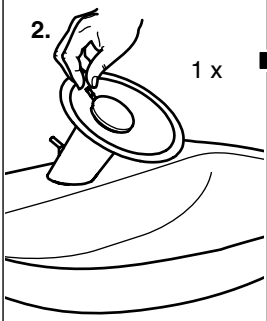

< 5 sec = ENTER

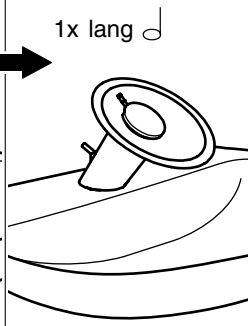

OK

EXIT Parametriermodus
Exit parameterising mode
Quitter le mode de paramétrage
Exit modalità di parametrizzazione
Exit parametreermodus
Exit parameterinnstillingsmodus
Salir modo parametrización
Sair do modo de parametrização

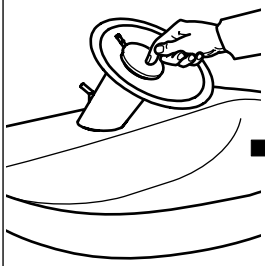

> 5 sec = CANCEL

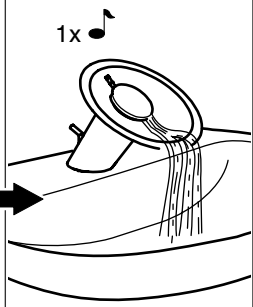

EXIT Parametriermodus
Exit parameterising mode
Quitter le mode de paramétrage
Exit modalità di parametrizzazione
Exit parametreermodus
Exit parameterinnstillingsmodus
Salir modo parametrización
Sair do modo de parametrização

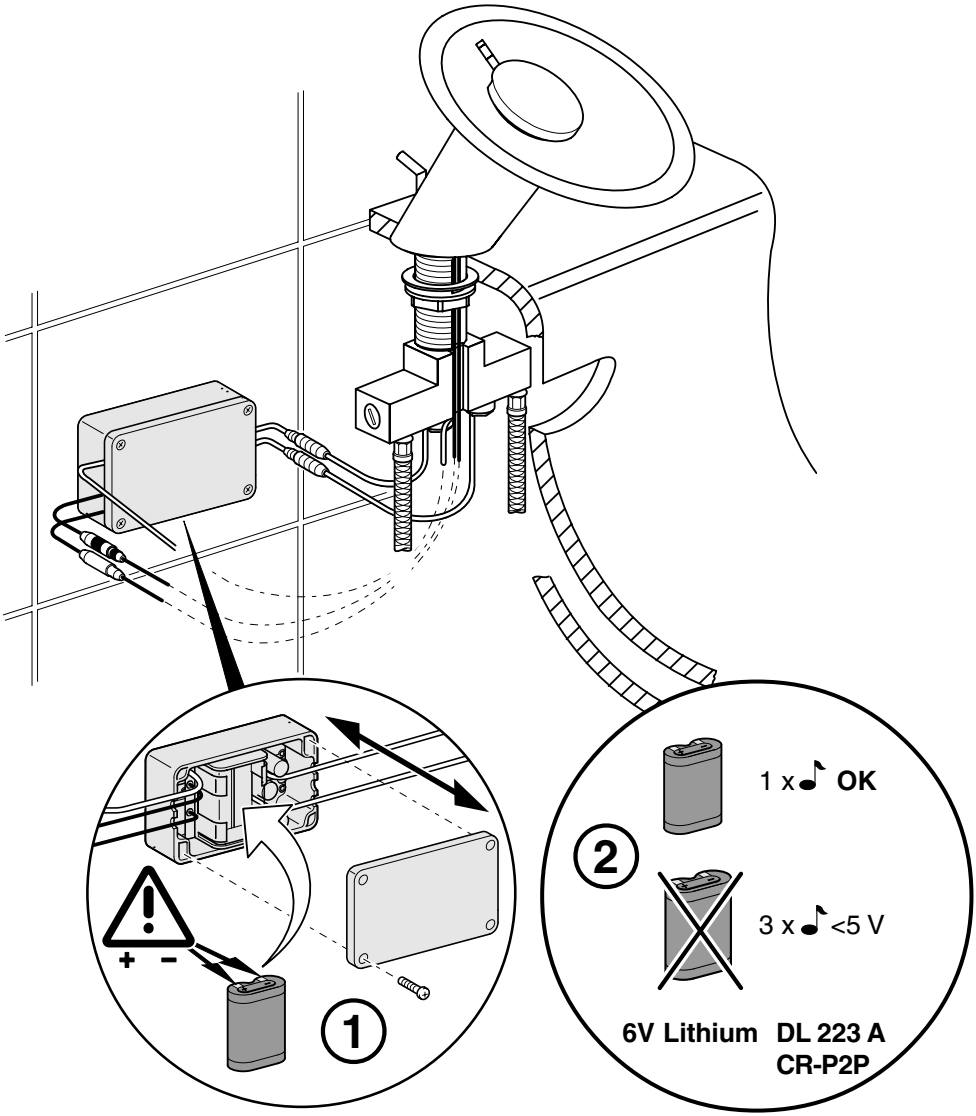
+ –
1
2
1 x OK
3 x <5 V
6V Lithium DL 223 A
CR-P2P

D Störung - Ursache - Behebung

Störung/Fehler	Mögliche Ursache	Behebung
Es fließt kein Wasser?	• Eckventile geschlossen	• Eckventile öffnen
	• Eckventile/Schmutzfangsieb verstopft	• Eckventile/Schmutzfangsiebe reinigen
	• Schläuche verdreht/geknickt	• Schläuche richtig anschließen
	• Magnetventile verschmutzt/defekt	• Schmutzfangsiebe am Magnetventil reinigen/prüfen
	• Durchflußssbegrenzer verstopft	• Durchflussbegrenzer reinigen
	• Batterie leer/defekt	• Batterie ersetzen
	• Batterie falsch eingesetzt	• Batteriepolung prüfen und richtig einsetzen
	• Sensor/Magnetventilanschlüsse nicht hergestellt	• Sensor/Magnetventilanschlüsse prüfen und ggf. herstellen.
	• Reinigungsmodus aktiv (alle 3 sek. Piepton)	• Reinigungsmodus abbrechen oder 3 Min. warten.
	• Sensorkabel untereinander vertauscht	• Sensorkabel umstecken.
	• Wasser in der Sensorsteckverbindung	• Steckverbindung trocknen.
	• Elektrisch leitender Film auf der Sensorhaube.	• Sensorhaube reinigen, mit wasserabweisendem Film behandeln.
	• Sensorkabel defekt oder beschädigt.	• Elektronik bzw. Armatur tauschen.
	• Elektronik defekt	• Elektronik tauschen.
Wasser fließt ständig?	• Magnetventil defekt	• Magnetventile prüfen
	• Wassernachlaufzeit zu hoch eingestellt.	• Wassernachlaufzeit verkürzen
Armatur schaltet selbständig?	• Störimpuls	• Sensorflächen reinigen
	• Masseverbindung schlecht/nicht angeschlossen	• Masseverbindung prüfen/herstellen
Wasserfluß zu gering?	• Zuleitungsdruck zu gering	• Zuleitung prüfen
	• Eckventile zu wenig geöffnet	• Eckventile weiter öffnen
	• Eckventile/Schmutzsieb verstopft	• Eckventile/Schmutzsiebe reinigen
	• Rückschlagventile defekt	• Rückschlagventile austauschen
	• Durchflussbegrenzer defekt	• Durchflussbegrenzer austauschen
	• Magnetventil defekt	• Magnetventile überprüfen
Kein Signalton beim Batterie einlegen?	• Batterie beim Einlegen verkantet.	• Batterie herausnehmen 2 Minuten warten, dann noch mal einlegen.
	• Batterie defekt	• Batterie prüfen/ersetzten
	• Elektronik defekt	• Elektronik austauschen

D Störung - Ursache - Behebung

Störung/Fehler	Mögliche Ursache	Behebung
Kein Signalton Verstellen der Nachlaufzeit bzw. des Reinigungsmodus?	• Sensor defekt • Sensorleitung defekt • Bedienfehler • Elektronik defekt • Rhythmus beim berühren zu schnell oder zu langsam.	• Sensoren überprüfen • Sensorleitung und Steckverbindungen prüfen • Bedienungsanleitung beachten • Elektronik austauschen • Geschwindigkeit beim Antippen des Sensors verändern. Gleichmäßig antippen.
Armatur tropft?	• Magnetventil verschmutzt • Magnetventil falsch montiert	• Magnetventil reinigen • Magnetventil richtig montieren
Es bildet sich Kalk auf der Glasschale?	• Kalkhaltiges Wasser	• Armatur reinigen
Wassertemperatur läßt sich nicht einstellen?	• Wasserversorgung gestört • Ein Magnetventil schaltet nicht • Schmutzfangsiebe verschmutzt • Mischkartusche defekt • Temperaturverstellhebel gebrochen	• Kalt und Warm-Wasserversorgung prüfen • Magnetventile prüfen • Schmutzfangsiebe reinigen • Mischerkartusche ersetzen • Temperaturverstellhebel ersetzen
Verstellhebel ist schwergängig?	• Mischkartusche defekt	• Mischerkartusche ersetzen
Die Armatur geht nur an wenn der Nebensensor berührt wird?	• Sensorleitung vertauscht	• Sensorleitungen prüfen Nach Tausch der Sensorleitungen Batterie entnehmen / kurz warten, wieder einsetzen.
Der Verstellmodus (Wasserlaufzeit) läßt sich nicht aktivieren?	• Vor Beginn der Einstellmaßnahme kein Wasserfluss • Sensorleitung defekt • Bedienfehler • Elektronik defekt • Rhythmus beim Berühren zu schnell oder zu langsam.	• Wasserfluss starten, dann einstellen • Sensorleitung und Steckverbindungen prüfen • Bedienungsanleitung beachten • Elektronik austauschen • Geschwindigkeit beim Antippen des Sensors verändern. Gleichmäßig antippen.
Armatur gibt permanent 3 Signaltöne von sich?	• Batterie: Spannung <5V	• Batterie ersetzen
Signalton sehr leise	• Schutzfolie auf dem Signalgeber (neben Batteriefach)	• Schutzfolie entfernen

GB Problem - Possible cause - Solution

Failure/Fault	Possible Cause	Rectification
No water running?	• Angle valves closed • Angle valves/dirt trap blocked • Hoses twisted/kinked • Solenoid valves dirty/faulty • Flow limiter blocked • Battery flat/faulty • Battery inserted incorrectly • Sensor/solenoid valve connections no contact • Cleaning mode active (bleep every 3 sec.) • Sensor cables transposed • Water in the plug and socket connection for the sensor • Electrically conductive film on the sensor cover • Sensor cable faulty or damaged • Electronics faulty	• Open corner valves • Clean corner valves/dirt traps • Connect hoses correctly • Clean/check dirt traps on solenoid valve • Clean flow limiter • Replace battery • Check battery terminals and insert correctly • Check sensor/solenoid valve connections and reconnect if necessary • Cancel cleaning mode or wait 3 min. • Change over sensor cables • Dry plug and socket connection • Clean sensor cover, treat with water-repellent film • Replace electronics or fitting • Replace electronics
Water running constantly?	• Solenoid valve faulty • Follow-up time for water set too high	• Check solenoid valves • Shorten follow-up time for water
Fitting switching on its own?	• Disturbing pulse • Earth connection badly/not connected	• Clean sensor surfaces • Check/reconnect earth connection
Insufficient flow of water?	• Supply line pressure too low • Angle valves not open • Angle valves/filters blocked • Non-return valves faulty • Flow limiter faulty • Solenoid valve faulty	• Check supply line • Open corner valves further • Clean corner valves/filters • Replace non-return valves • Replace flow limiter • Check solenoid valves
No signal tone when inserting the battery?	• Battery tilted on insertion • Battery faulty • Electronics faulty	• Take out battery, wait 2 minutes, then insert again • Check/replace battery • Replace electronics

GB Problem - Possible cause - Solution

Failure/Fault	Possible Cause	Rectification
No signal tone - Adjust the follow-up time or the cleaning mode?	• Sensor faulty • Sensor line faulty • Operating error • Electronics faulty • Rhythm too fast or too slow when touched	• Check sensors • Check sensor line and plug and socket connections • Comply with operating instructions • Replace electronics • Change speed whilst tapping the sensor. Tap evenly
Fitting drips?	• Solenoid valve dirty • Solenoid valve fitted incorrectly	• Clean solenoid valves • Fit solenoid valve correctly
Lime is forming on the glass bowl?	• Water contains lime	• Clean fitting
Water temperature cannot be set?	• Water supply disrupted • One solenoid valve is not switching • Filters contaminated • Mixing cartridge faulty • Temperature adjustment lever broken	• Check cold and hot water supply • Check solenoid valves • Clean filters • Replace mixer cartridge • Replace temperature adjustment leve
Adjusting lever is difficult to move?	• Mixing cartridge faulty	• Replace mixer cartridge
The fitting only starts when the secondary sensor is touched?	• Sensor cables transposed	• Check sensor lines After replacing the sensor lines, take out the battery/wait briefly, re-insert
Adjusting mode (running time for water) cannot be activated?	• No water runing before adjustment measure started • Sensor line faulty • Operating error • Electronics faulty • Rhythm too fast or too slow when touched	• Start water running, then adjust • Check sensor line and plug and socket connection • Comply with operating instructions • Replace electronics • Change speed whilst tapping the sensor. Tap evenly
Fitting constantly emits 3 signal tones?	• Battery: Voltage <5V	• Replace battery
Signal tone very quiet	• Protective film on signal unit (next to battery compartment)	• Remove protective film

F Dérangement - Cause - Remède

Incident / Défaut	Cause possible	Remède
L'eau ne coule pas?	• Robinets d'équerre fermés	• Ouvrir les robinets d'équerre
	• Robinets d'équerre/collecteur d'impuretés bouchés	• Nettoyer les robinets d'équerre/ collecteurs d'impuretés
	• Flexibles tordus/pliés	• Raccorder correctement les flexibles
	• Electrovannes encrassées/ défectueuses	• Nettoyer/contrôler les collecteurs d'impuretés
	• Limiteur de débit bouché	• Nettoyer le limiteur de débit
	• Pile déchargée/défectueuse	• Remplacer la pile
	• Pile mal placée	• Contrôler la polarité de la pile et la placer correctement
	• Raccordements de capteur/ électrovanne non réalisés	• Contrôler les raccordements de capteur/électrovanne et les réaliser le cas échéant.
	• Mode de nettoyage actif (bip toutes les 3 s)	• Interrompre le mode de nettoyage ou attendre 3 min.
	• Câbles du capteur intervertis	• Connecter correctement le câble du capteur.
	• Eau dans le connecteur du capteur	• Sécher le connecteur.
	• Film électriquement conducteur sur le capot du capteur.	• Nettoyer le capot du capteur, traiter avec un film hydrophobe.
	• Câbles du capteur défectueux ou endommagés.	• Remplacer l'électronique ou le robinet.
	• Electronique défectueuse	• Remplacer l'électronique.
L'eau coule en permanence?	• Electrovanne défectueuse	• Contrôler les électrovannes
	• Temporisation d'écoulement à l'arrêt réglée trop haut	• Raccourcir la temporisation d'écoulement à l'arrêt
Le robinet s'enclenche de lui-même?	• Impulsion parasite	• Nettoyer les surfaces du capteur
	• Liaison de masse mal/pas raccordée	• Contrôler/établir la liaison de masse
Débit d'eau trop faible?	• Pression d'alimentation trop faible	• Contrôler la tuyauterie d'alimentation
	• Robinets d'équerre trop peu ouverts	• Ouvrir plus fortement les robinets d'équerre
	• Robinets d'équerre/collecteur d'impuretés bouchés	• Nettoyer les robinets d'équerre/ collecteurs d'impuretés
	• Clapets antiretour défectueux	• Remplacer les clapets antiretour
	• Limiteur de débit défectueuse	• Remplacer le limiteur de débit
	• Electrovanne défectueuse	• Vérifier les électrovannes
Pas de tonalité de signalisation lors du placement de la pile?	• Pile mise de travers.	• Enlever la pile pendant 2 minutes, attendre, puis la replacer.
	• Pile défectueuse	• Contrôler/remplacer la pile
	• Electronique défectueuse	• Remplacer l'électronique

F Dérangement - Cause - Remède

Incident / Défaut	Cause possible	Remède
Pas de tonalité de signalisation - Régler la temporisation à l'arrêt ou le mode de nettoyage?	• Capteur défectueux • Capteur défectueux • Erreur de manipulation • Electronique défectueuse • Rythme trop rapide ou trop lent au toucher.	• Vérifier les capteurs • Contrôler le câble du capteur et les connecteurs • Respecter le mode d'emploi • Remplacer l'électronique • Modifier la vitesse au toucher du capteur. Toucher de manière régulière.
Le robinet fuit?	• Electrovanne encrassée • Electrovanne mal montée	• Nettoyer l'électrovanne • Monter correctement l'électrovanne
Il se forme du calcaire sur la coupelle en verre?	• Eau calcaire	• Nettoyer le robinet
La température de l'eau ne se laisse pas régler	• Alimentation en eau défectueuse • Une électrovanne ne commute pas • Collecteurs d'impuretés encrassés • Cartouche de mélange défectueuse • Levier de réglage de la température cassé	• Contrôler l'alimentation en eau froide et eau chaude • Contrôler les électrovannes • Nettoyer les collecteurs d'impuretés • Remplacer la cartouche de mélange • Remplacer le levier de réglage de la température
Le levier de manœuvre est grippé?	• Cartouche de mélange défectueuse	• Remplacer la cartouche de mélange
Le robinet s'ouvre uniquement quand on touche le capteur auxiliaire?	• Câble du capteur interverti	• Contrôler le câble du capteur après remplacement des câbles du capteur, enlever la pile / attendre brièvement, puis la replacer.
Le mode de réglage (durée d'écoulement de l'eau) ne se laisse pas activer?	• pas d'écoulement d'eau avant le début du réglage • Câble du capteur défectueux • Erreur de manipulation • Electronique défectueuse • Rythme trop rapide ou trop lent au toucher.	• faire couler l'eau, puis régler • Contrôler le câble du capteur et les connecteurs • Respecter le mode d'emploi • Remplacer l'électronique • Modifier la vitesse au toucher du capteur. Toucher de manière régulière.
Le robinet émet en permanence 3 tonalités de signalisation?	• Pile: Tension <5V	• Remplacer la pile
tonalité de signalisation très faible	• Film de protection sur le transmetteur de signal (à côté du compartiment à pile)	• Enlever le film de protection

I Guasto - Causa - Rimedio

Disturbo/Errore	Possibile causa	Rimedio
Non scorre acqua?	• Valvole a squadra chiuse • Valvole a squadra/Filtro intasato • Tubi attorcigliati/piegati • Valvole magnetiche sporche/difettose • Limitatore di portata intasato • Batteria scarica/difettosa • Batteria inserita non correttamente • Collegamenti sensori/valvole magnetiche non realizzati • Modalità di pulizia attiva (segnale acustico ogni 3 secondi) • Cavi sensori reciprocamente invertiti • Acqua nel connettore del sensore • Pellicola conduttrice sulla cappa del sensore • Cavo sensore guasto o danneggiato • Dispositivo elettronico guasto	• Aprire le valvole a squadra. • Pulire le valvole a squadra/i filtri. • Collegare correttamente le tubazioni. • Pulire/Controllare i filtri alla valvola magnetica. • Pulire il limitatore di portata. • Sostituire la batteria. • Controllare la polarità della batteria e correggerla. • Controllare ed ev. realizzare i collegamenti del sensore/della valvola magnetica. • Interrompere la modalità di pulizia o attendere 3 minuti. • Innestare il cavo sensore in un'altra posizione. • Asciugare il connettore. • Pulire la cappa del sensore e trattarla con uno strato idrorepellente. • Sostituire il dispositivo elettronico o il miscelatore • Sostituire il dispositivo elettronico.
L'acqua non smette di scorrere?	• Valvola magnetica guasta • Tempo di funzionamento temporizzato impostato su di un valore troppo alto.	• Controllare le valvole magnetiche. • Ridurre il tempo di funzionamento temporizzato dell'acqua.
Il miscelatore commuta da solo?	• Impulso di interferenza • Collegamento a massa non realizzato/realizzato male.	• Pulire le superfici del sensore. • Controllare/realizzare il collegamento di massa.
La portata d'acqua è insufficiente?	• Pressione di ingresso troppo bassa • Valvole a squadra aperte troppo poco • Valvole a squadra/filtro intasato • Valvole di controritorno guaste • Limitatore di portata guasta • Valvola magnetica guasta	• Controllare la condotta di alimentazione. • Aprire di più le valvole a squadra. • Pulire le valvole a squadra/i filtri. • Sostituire le valvole antiritorno. • Sostituire il limitatore di portata. • Controllare le valvole magnetiche.
Nessun segnale acustico all'inserimento della batteria?	• Batteria inserita male • Batteria guasta • Dispositivo elettronico guasto	• Estrarre la batteria, attendere 2 minuti, reinserirlo. • Controllare/sostituire la batteria. • Sostituire il dispositivo elettronico.

I Guasto - Causa - Rimedio

Disturbo/Errore	Possibile causa	Rimedio
Nessun segnale acustico - regolazione del tempo di funzionamento temporizzato o della modalità di pulizia?	• Sensore guasto • Cavo sensore guasto • Errore d'uso • Dispositivo elettronico guasto • Ritmo troppo rapido o troppo lento al contatto.	• Controllare il sensore. • Controllare il cavo del sensore e i connettori. • Osservare le istruzioni d'uso. • Sostituire il dispositivo elettronico. • Modificare la velocità di tasteggio del sensore. Tasteggiarlo in maniera omogenea.
Il miscelatore gocciola?	• Valvola magnetica sporca • Valvola magnetica montata non correttamente	• Pulire la valvola magnetica. • Montare correttamente la valvola magnetica
Si formano residui di calcare sulla bacinella?	• Acqua ad alto grado di calcare	• Pulire il miscelatore.
Non è possibile regolare la temperatura dell'acqua?	• Problema nell'alimentazione dell'acqua • Una valvola magnetica non commuta • Filtri sporchi • Cartuccia miscelatore guasta • Leva di regolazione della temperatura rotta	• Controllare l'alimentazione di acqua fredda e calda. • Controllare le valvole magnetiche. • Pulire i filtri. • Sostituire la cartuccia dei filtri. • Sostituire la leva di regolazione del miscelatore.
La leva di regolazione si muove con difficoltà?	• Cartuccia miscelatore guasta	• Sostituire la cartuccia dei filtri.
Il miscelatore si accende solamente se si tocca il sensore secondario?	• Cavo sensore invertito	• Controllare i cavi del sensore. dopo la sostituzione dei cavi del sensore, estrarre la batteria, attendere un momento e reinserirla.
Non è possibile attivare la modalità di regolazione (tempo di scorrimento temporizzato dell'acqua)?	• prima dell'intervento di regolazione, nessun flusso d'acqua • Cavo sensore guasto • Errore d'uso • Dispositivo elettronico guasto • Ritmo troppo rapido o troppo lento al contatto.	• Far partire il flusso d'acqua, poi effettuare la regolazione. • Controllare il cavo del sensore e i connettori. • Osservare le istruzioni d'uso. • Sostituire il dispositivo elettronico. • Modificare la velocità di tasteggio del sensore. Tasteggiarlo in maniera omogenea.
Il miscelatore emette costantemente 3 segnali acustici?	• Batteria: Tensione < 5V	• Sostituire la batteria.
Il segnale acustico è fievole.	• Pellicola protettiva sul trasmettitore di segnale (accanto al vano portabatteria)	• Rimuovere la pellicola protettiva.

NL Storing - Oorzaak - Oplossing

Storing/Fout	Mogelijke ooraak	Opheffing
Er stroomt geen water?	• Knieafsluiters gesloten • Knieafsluiters/vuilvangzeef verstopt • Slangen verdraaid/geknikt • Magneetkleppen vuil/defect • Doorstroombegrenzer verstopt • Batterij leeg/defect • Batterij verkeerd geplaatst • Sensor- / magneetklepaansluitingen niet aangebracht • Reinigingsmodus actief (om de 3 sec. pieptoon) • Sensorkabels verwisseld • Water in de sensorconnector • Elektrisch geleidende film op de sensorkap. • Sensorkabel defect of beschadigd. • Elektronica defect	• Knieafsluiters openen • Knieafsluiters/vuilvangzeef reinigen • Slangen correct aansluiten • Vuilvangzeef op magneetklep reinigen/controleren • Doorstroombegrenzer reinigen • Batterij vervangen • Batterijpolen controleren en correct plaatsen • Sensor/magneetklepaansluitingen controleren en eventueel herstellen. • Reinigingsmodus afbreken of 3 min. wachten. • Sensorkabel omsteken. • Steekverbinding drogen. • Sensorkap reinigen met waterafstotende film behandelen. • Elektronica resp. armatuur vervangen. • Elektronica vervangen.
Er stroomt steeds water?	• Magneetklep defect • Waternalooptijd te hoog ingesteld.	• Magneetkleppen controleren • Waternalooptijd verkorten
Armatuur schakelt zelfstandig?	• Storingsimpuls • Massaverbinding slecht/niet aangesloten	• Sensoroppervlakken reinigen • Massaverbinding controleren/herstellen
Waterstroom te gering?	• Toevoerdruk te gering • Knieafsluiters te weinig geopend • Knieafsluiters/vuilzeef verstopt • Terugslagkleppen defect • Doorstroombegrenzer defect • Magneetklep defect	• Toevoerleiding controleren • Knieafsluiters verder openen • Knieafsluiters/vuilvangzeef reinigen • Terugslagkleppen vervangen • Doorstroombegrenzer vervangen • Magneetkleppen controleren
Geen signaaltoon als batterij geplaatst wordt?	• Batterij bij het plaatsen gekanteld. • Batterij defect • Elektronica defect	• Batterij eruit halen 2 minuten wachten, dan nog een keer plaatsen. • Batterij controleren/verplaatsen • Elektronica vervangen

NL Storing - Oorzaak - Oplossing

Storing/Fout	Mogelijke ooraak	Opheffing
Geen signaaltoon - Verstellen van de nalooptijd resp. van de reinigingsmodus?	• Sensor defect • Sensorleiding defect • Bedieningsfout • Elektronica defect • Ritme bij het aanraken te snel of te langzaam.	• Sensoren controleren • Sensorleiding en steekverbindingen controleren • Handleiding respecteren • Elektronica vervangen • Snelheid bij het aantippen van de sensor veranderen. Gelijkmatig aantippen.
Armatuur druppelt?	• Magneetklep vuil • Magneetklep verkeerd gemonteerd	• Magneetklep reinigen • Magneetklep correct monteren
Er wordt kalk gevormd op de glazen schaal?	• Kalkhoudend water	• Armatuur reinigen
Watertemperatuur kan niet ingesteld worden?	• Watertoevoer gestoord • Een magneetklep schakelt niet • Vuilvangzeef vuil • Mischkartusche defekt • Temperaturverstellhebel gebrochen	• Toevoer koud en warm water controleren • Magneetkleppen controleren • Vuilvangzeef reinigen • Mengpatroon vervangen • Temperatuurverstelhendel vervangen
Verstelhendel gaat zwaar?	• Mixpatroon defect	• Mengpatroon vervangen
De armatuur gaat pas werken als de nevensensor aangeraakt wordt?	• Sensorleiding verwisseld	• Sensorleidingen controleren Na het verwisselen van de sensorleidingen, batterij eruit halen / even wachten, weer plaatsen.
De verstelmodus (waterlooptijd) kan niet geactiveerd worden?	• Voor het instellen geen waterstroom • Sensorleiding defect • Bedieningsfout • Elektronica defect • Ritme bij het aanraken te snel of te langzaam.	• Waterstroom starten, dan instellen • Sensorleiding en steekverbindingen controleren • Handleiding respecteren • Elektronica vervangen • Snelheid bij het aantippen van de sensor veranderen. Gelijkmatig aantippen.
Armatuur geeft steeds 3 signaaltonen?	• Batterij: spanning <5V	• Batterij vervangen
Signaaltoon zeer zacht	• Beschermfolie op de signaalgever (naast batterijvak)	• Beschermfolie verwijderen

N

Feil - Årsak - Hva gjøres

Problem/feil	Mulig årsak	Utbedring
Det renner ikke vann?	• Hjørneventilene er stengte • Hjørneventiler/smussil tiltettet • Vridde/knekkede slanger • Tilsmussede/defekte magnetventiler • Tiltettet gjennomstrømningsbegrenser • Tomt/defekt batteri • Batteri satt feil i • Sensor- / magnetventilkoplinger ikke opprettet • Rengjøringsmodus aktiv (pipesignal hvert 3 sek.) • Sensorkablene forvekslet med hverandre • Vann i sensor-pluggforbindelsen • Elektrisk ledende film på sensordekslet. • Sensorkabel defekt eller skadet. • Elektronikk defekt	• Åpne hjørneventilene • Rengjør hjørneventiler/smussiler • Kople slangene korrekt til • Rengjør/kontroller smussilene på magnetventilen • Rengjør gennomstrømningsbegrenseren • Skift ut batteriet • Kontroller batteriets poler og sett det korrekt inn • Kontroller og kople evt. til sensor-/ magnetventilkoplingene. • Avbryt rengjøringsmodus eller vent 3 min • Kople om sensorkabelen. • Tørk pluggforbindelsen. • Rengjør sensordekslet og behand le det med vannavvisende film. • Skift ut elektronikk eller armatur. • Skift ut elektronikken
Det flyter stadig vann?	• Magnetventil defekt • Etterløpstid for vann innstilt for høyt.	• Kontroller magnetventilene • Reduser etterløpstiden for vann
Armaturen kopler på egenhånd?	• Forstyrrende impuls • Dårlig/ikke tilkoplet jordforbindelse	• Rengjør sensoroverflatene • Kontroller/opprett jordforbindelsen
Vannstrøm for liten?	• For lavt tilførselstrykk • Hjørneventiler åpnet for lite • Hjørneventiler/smussil tiltettet • Defekte tilbakeslagsventiler • Gjennomstrømningsbegrenser defekt • Magnetventil defekt	• Kontroller tilførselsledningen • Åpne hjørneventilene mer • Rengjør hjørneventiler/smussiler • Skift ut tilbakeslagsventilene • Skift ut gjennomstrømningsbegrenseren • Kontroller magnetventilene
Ingen signaltone når batteriet settes i?	• Batteri har kilt seg fast under innsetting. • Batteri defekt • Elektronikk defekt	• Ta ut batteriet, vent 2 minutter, sett det så inn igjen. • Kontroller/skift ut batteriet • Skift ut elektronikken

N

Feil - Årsak - Hva gjøres

Problem/feil	Mulig årsak	Utbedring
Ingen signaltone - justering av etterløpstiden eller rengjøringsmodus?	• Sensor defekt • Sensorledning defekt • Betjeningsfeil • Elektronikk defekt • Rytme ved berøring for rask eller for sakte.	• Kontroller sensorene • Kontroller sensorledningen og pluggforbindelsen • Følg bruksanvisningen • Skift ut elektronikken • Endre hastigheten ved berøring av sensoren. Berør den jevnt.
Armaturen drypper?	• Magnetventil tilsmusset • Magnetventil feil montert	• Rengjør magnetventilen • Monter magnetventilen korrekt
Det danner seg kalk på glasskålen?	• Kalkholdig vann	• Rengjør armaturen
Ikke mulig å innstille vanntemperaturen?	• Feil på vannforsyningen • En magnetventil kopler ikke • Smussilene tilsmusset • Blandekartusjen defekt • Temperaturjusteringshåndtak brutt	• Kontroller kaldt- og varmtvannsforsyningen • Kontroller magnetventilene • Rengjør smussilene • Skift ut blandekartusjen • Skift ut temperaturjusteringshåndtaket
Justeringshåndtaket er tungt bevegelig?	• Blandekartusjen defekt	• Skift ut blandekartusjen
Armaturen går bare på når hjelpesensor berøres?	• Sensorledning forvekslet	• Kontroller sensorledningene Når du har byttet ut sensorledningene, ta ut batteriet / vent litt og sett det inn igjen.
Justeringsmodus (vannets løpetid) kann ikke aktiveres?	• Ingen vannstrøm før start av justeringstiltaket • Sensorledning defekt • Betjeningsfeil • Elektronikk defekt • Rytme ved berøring for rask eller for sakte.	• Start vannstrømmen, juster deretter • Kontroller sensorledningen og pluggforbindelsen • Følg bruksanvisningen • Skift ut elektronikken • Endre hastigheten ved berøring av sensoren. Berør den jevnt.
Armaturen avgir permanent 3 signaltoner?	• Batteri: Spenning <5V	• Skift ut batteriet
Svært lav signaltone	• Beskyttelsesfolie på signalgiveren (ved siden av batterirommet)	• Fjern beskyttelsesfolien

E Problema - Causa - Solución

Perturbación/Fallo	Causa posible	Remedio
¿El agua no sale?	• Válvulas angulares cerradas • Válvulas angulares/tamiz retenedor de suciedad atascado • Mangueras retorcidas/dobladas • Válvulas electromagnéticas sucias/ defectuosas • Limitador de flujo atascado • Batería descagada/defectuosa • Colocada batería errónea • No se han establicido las conexiones del sensor /de la válvula electromagnética • Modo limpieza activo (pitido cada 3 segundos) • Cables del sensor trastocados • Agua en el conector del sensor • Pelicula electroconductora sobre la cubierta del sensor • Cable del sensor defectuoso o averiado • Electrónica defectuosa	• Abrir las válvulas angulares • Limpiar las válvulas angulares/los tamices retenedores de suciedad • Conectar bien las mangueras • Limpiar/controlar los tamices de la válvula electromagnética • Limpiar el limitador de flujo • Recambiar la batería • Comprobar la polaridad de la batería y corregirla • Controlar las conexiones del sensor/la válvula electromagnética y establecerlas si hace falta • Canceler el modo limpieza o esperar tres minutos • Reenchufar el cable del sensor • Secar el conector • Limpiar la cubierta del sensor y aplicar película hidrófuga • Recambiar la electrónica o el grifo • Recambiar la electrónica.
¿El agua sale sin parar?	• Válvula electromagnética defectuosa • Tiempo de flujo residual ajustado a un valor demasiado grande	• Revisar las válvulas electromagnéticas • Acortar el tiempo de flujo residual del agua
¿El grifo conecta automáticamente?	• Impulso parásito • Cable a masa mal conectado o no conectado	• Limpiar las superficies del sensor • Revisar o establecer la conexión a masa
¿Sale muy poca agua?	• Presión de acometida demasiado baja • Vávulas angulares insuficientemente abiertas • Válvulas angulares/tamiz retenedor de suciedad atascado • Válvulas antirretorno defectuosas • Limitador de flujo defectuosa • Válvula electromagnética defectuosa	• Revisar el conducto de acometida • Abrir más las válvulas angulares • Limpiar las válvulas angulares/los tamices retenedores de suciedad • Recambiar las válvulas antirretorno • Recambiar el limitador de flujo • Revisar las válvulas electromagnéticas
¿No suena la señal acústica al insertar la batería?	• Bateria se ladeó durante su colocación • Batería defectuosa • Electrónica defectuosa	• Sacar la batería, esperar dos minutos y colocarla otra vez • Revisar o recambiar la batería • Recambiar la electrónica.

E Problema - Causa - Solución

Perturbación/Fallo	Causa posible	Remedio
No hay señal acústica: ¿ajustar el tiempo de flujo residual o del modo limpieza?	• Sensor defectuoso • Cable del sensor defectuoso • Error de manejo • Electrónica defectuosa • Ritmo de contacto demasiado rápido o demasiado lento	• Revisar los sensores • Revisar el cable de los sensores y los conectores • Atender a las instrucciones de manejo • Recambiar la electrónica. • Cambiar la rapidez de los toques dados al sensor. Dar toques más uniformes.
¿El grifo gotea?	• Válvula electromagética sucia • Válvula electromagnética mal montada	• Limpiar la válvula electromagnética • Montar la válvula electromagnética correctamente
¿Se deposita cal en el platillo de cristal?	• Agua calcárea	• Limpiar el grifo
¿Es imposible regular la temperatura del agua?	• Fallos de abastecimiento de agua • Una válvula electromagnética no se conecta • Tamices sucios • Cartucho mezclador defectuoso • Palanca reguladora de la temperatura rota	• Comprobar el suministro de agua fría y caliente • Revisar las válvulas electromagnéticas • Limpiar los tamices retenedores de suciedad • Recambiar el cartucho mezclador • Recambiar la palanca reguladora de la temperatura
¿Es dura de mover la palanca reguladora?	• Cartucho mezclador defectuoso	• Recambiar el cartucho mezclador
¿El grifo se conecta sólo cuando alguien roza el sensor secundario?	• Cable del sensor trastocado	• Revisar los cables de los sensores Cambiar la rapidez de los toques dados al sensor. Dar toques más uniformes.
¿Imposible activar el modo de ajuste (tiempo de salida del agua)?	• El agua no circula antes de iniciciar la regulación • Cable del sensor defectuoso • Error de manejo • Electrónica defectuosa • Ritmo de contacto demasiado rápido o demasiado lento	• Hacer circular el agua primero y regular después • Revisar el cable de los sensores y los conectores • Atender a las instrucciones de manejo • Recambiar la electrónica. • Cambiar la rapidez de los toques dados al sensor. Dar toques más uniformes.
¿El grifo emite constantemente tres señales acústicas?	• Batería: tensión <5V	• Recambiar la batería
La señal acústica es muy débil	• Película protectora sobre el emisor de señales (junto a la caja de la batería)	• Quitar la película protectora

P Problemas – Causas – Remédios

Falha/erro	Causa provável	Solução
A água não flui?	• Válvulas angulares fechadas • Válvulas angulares/crivo colector de sujidade entupido • Mangueiras torcidas/dobradas • Válvulas magnéticas sujas/defeituosas • Limitador de fluxo entupido • Pilha descarregada/defeituosa • Pilha introduzida incorrectamente • Não foram estabelecidas as ligações dos sensores/das válvulas magnéticas • Modo de limpeza activo (bip a cada 3 s) • Cabos do sensor trocados • Água na ligação de encaixe do sensor • Película com condutividade eléctrica na tampa do sensor. • Cabo do sensor defeituoso ou danificado. • Sistema electrónico defeituoso	• Abrir válvulas angulares • Limpar válvulas angulares/crivos colectores de sujidade • Ligar mangueiras correctamente • Limpar/verificar crivos colectores de sujidade na válvula magnética • Limpar limitador de fluxo • Substituir pilha • Verificar a polaridade da pilha e inserir correctamente • Verificar e, se necessário, estabelecer as ligações do sensor/da válvula magnética. • Cancelar o modo de limpeza ou aguardar 3 min. • Alterar as ligações do cabo do sensor. • Secar a ligação de encaixe. • Limpar a tampa do sensor, tratar com filme hidrófugo. • Trocar sistema electrónico ou torneira. • Trocar sistema electrónico.
A água flui constantemente?	• Válvula magnética defeituosa • Foi regulado um tempo de fluxo da água excessivo.	• Verificar válvulas magnéticas • Reduzir o tempo de fluxo da água
A torneira liga-se por si própria?	• Impulso de interferência • Ligação à massa má/inexistente	• Limpar as superfícies de sensor • Verificar/estabelecer a ligação à massa
Fluxo de água insuficiente?	• Pressão de alimentação insuficiente • Válvulas angulares muito pouco abertas • Válvulas angulares/crivo para sujidade entupido • Válvulas de retenção defeituosas • Limitador de fluxo defeituosa • Válvula magnética defeituosa	• Verificar cabo de alimentação • Abrir mais as válvulas angulares • Limpar válvulas angulares/crivos para sujidade • Trocar válvulas de retenção • Trocar limitador de fluxo • Verificar válvulas magnéticas
Nenhum sinal acústico, ao introduzir a pilha?	• A pilha ficou mal colocada. • Pilha defeituosa • Sistema electrónico defeituoso	• Retirar pilha, aguardar 2 minutos e voltar a introduzir. • Verificar/substituir pilha • Trocar sistema electrónico

P Problemas – Causas – Remédios

Falha/erro	Causa provável	Solução
Nenhum sinal acústico - ajuste do tempo de fluxo ou do modo de limpeza?	• Sensor defeituoso • Condutor do sensor defeituoso • Erro de operação • Sistema electrónico defeituoso • Ritmo demasiado rápido ou lento ao tocar.	• Examinar sensores • Verificar condutor do sensor e ligações de encaixe • Respeitar o manual de instruções • Trocar sistema electrónico • Mudar a velocidade tocando no sensor. Tocar uniformemente.
A torneira está a pingar?	• Válvula magnética suja • Válvula magnética montada incorrectamente	• Limpar válvula magnética • Montar válvula magnética correctamente
Há formação de calcário na superfície de vidro?	• Água contendo calcário	• Limpar torneira
Não é possível regular a temperatura da água?	• Abastecimento de água com interrupções • Uma válvula magnética não actua • Crivos colectores de sujidade sujos • Cartucho de mistura defeituoso • Alavanca de ajuste da temperatura quebrada	• Verificar o abastecimento de água fria e quente • Verificar válvulas magnéticas • Limpar crivos colectores de sujidade • Substituir cartucho de mistura • Substituir alavanca de ajuste da temperatura
A alavanca de ajuste move-se com dificuldade?	• Cartucho de mistura defeituoso	• Substituir cartucho de mistura
A torneira só começa a funcionar, se se tocar no sensor secundário?	• Condutor do sensor trocado	• Verificar condutores do sensor Após a troca dos condutores do sensor, retirar pilha / aguardar um pouco, voltar a introduzir.
Não é possível activar o modo de ajuste (tempo de fluxo da água)?	• Antes do início da acção de ajuste, a água não flui • Condutor do sensor defeituoso • Erro de operação • Sistema electrónico defeituoso • Ritmo demasiado rápido ou lento aquando ao tocar.	• Iniciar e depois terminar o fluxo de água • Verificar condutor do sensor e ligações de encaixe • Respeitar o manual de instruções • Trocar sistema electrónico • Mudar a velocidade tocando no sensor. Tocar uniformemente.
Não é possível activar o modo de ajuste (tempo de fluxo da água)?	• Pilha: tensão <5V	• Substituir pilha
Sinal acústico muito fraco	• Película protectora sobre o emissor de sinais (junto ao compartimento da pilha)	• Retirar película protectora

Verfahren zum Entfernen von Kalkrückständen auf Permatec-Oberflächen (z. B. Murano-Teller)

1. Ca. 1%ige Zitronensäure-Lösung herstellen (in der Drogerie als Entkalker erhältlich, ansonsten geht evtl. auch handgepresster Zitronensaft; Vorsicht: Zitronensäure-Lösung nicht in Augen oder offene Wunden gelangen lassen, bei Hautkontakt mit Wasser abspülen!).
2. Teil eines Papiertaschentuchs oder Tissue-Tuchs auf die betroffene Stelle auflegen.
3. Betroffene Stelle mit Zitronensäure-Lösung beträufeln (Papiertuch hat die Funktion, die Lösung am Abperlen von der betroffenen Stelle zu hindern).
4. Ca. 30 min. einwirken lassen, nicht eintrocknen lassen (ggf. nachdosieren).
5. Nach ca. 30 min Papiertuch entfernen, evtl. mit dem noch nassen Papiertuch sanft abwischen, auf keinen Fall aber mit trockenem Papiertuch oder Ähnlichem stark reiben.
6. Vor nächster Benutzung behandelte Stelle mit Wasser nachspülen. Sollten noch Kalkreste erkennbar sein, Schritt 2-5 wiederholen, ggf. mehrfach.

Auf keinen Fall stark saure Entkalker, die Salzsäure, Phosphorsäure oder ähnliches enthalten, verwenden!!
Verkalkungen auf keinen Fall durch Abkratzen oder Scheuern entfernen!!

Procedure for removing lime deposits on Permatec surfaces (e.g. Murano bowl)

1. Make an approx. 1% citric acid solution (available as a limescale remover from the chemist, otherwise you can squeeze a lemon by hand; take care: do not get the citric acid solution in your eyes or in open wounds.)
2. Place a piece of paper towel or tissue on the area affected.
3. Drip citric acid solution on to the area affected (the purpose of the paper towel is to stop the solution dripping off the area affected.
4. Allow to act for approximately 30 min., do not allow to dry, add more if necessary.
5. Remove paper towel after approx. 30 min., if necessary wipe off gently whilst the paper towel is still damp, but never rub hard with a dry paper towel or a similar product
6. Rinse the area treated with water before using again. If limescale is still visible, repeat the process 2 - 5 times, more if necessary.

Never use strong limescale removers which contain hydrochloric acid, phosphoric acid or similar products!
Never remove lime deposits by scratching or using abrasive materials!!

Procédé d'élimination de résidus de calcaire sur les surfaces Permatec (p. ex. disque Murano)

1. Préparer une solution d'acide citrique à env. 1% (disponible chez le droguiste comme détartrant, sinon un citron pressé à la main peut évt également convenir; prudence: ne pas laisser la solution d'acide citrique parvenir dans les yeux ni dans des blessures ouvertes; en cas de contact avec la peau, rincer avec de l'eau!).
2. Placer une partie de mouchoir en papier ou d'essuie-tout sur l'endroit concerné.
3. Laisser tomber quelques gouttes de la solution d'acide citrique à l'endroit concerné (le mouchoir en papier sert à empêcher la solution de s'écouler de l'endroit concerné).
4. Laisser agir pendant env. 30 min, ne pas laisser sécher (le cas échéant ajouter de la solution).
5. Après env. 30 min, enlever le mouchoir en papier, évt essuyer doucement avec le papier encore mouillé, ne frotter en aucun cas fortement avec un mouchoir en papier sec ou similaire.
6. Avant l'utilisation suivante, rincer l'endroit traité à l'eau. Si des restes de calcaire sont encore visibles, répéter les étapes 2-5, le cas échéant plusieurs fois.

N'utiliser en aucun cas de détartrants fortement acides contenant de l'acide chlorhydrique, de l'acide phosphorique ou similaire!!
N'enlever en aucun cas les entartrages par grattage ou abrasion!!

Procedimento per l'eliminazione di residui di calcare da superfici Permatec (per esempio piatti di Murano)

1. Preparare una soluzione di acido citrico concentrato a ca. l'1% (disponibile in drogheria come decalcificante, altrimenti si adatta perfettamente anche succo di limone spremuto a mano; prudenza: non fare pervenire la soluzione di acido citrico negli occhi o su ferite aperte, al contatto con la pelle sciacquare immediatamente con acqua abbondante!).
2. Appoggiare un pezzo di fazzoletto di carta o tessuto tessile sul punto colpito.
3. Bagnare il punto colpito con soluzione di acido citrico (il panno di carta ha una funzione di evitare una imperlatura della soluzione dal punto colpito).
4. Lasciare agire per ca. 30 min., non lasciare asciugare (ridosare all'occorrenza).
5. Procedere con l'eliminazione dopo ca. 30 min., servendosi di un panno di carta, ripassare all'occorrenza dolcemente con il panno di carta ancora bagnato, ma non strofinare eccessivamente con un panno di carta asciutto o simili.
6. Prima del prossimo utilizzo, risciacquare il punto trattato con acqua. Qualora fossero ancora visibili dei residui di calcare, ripetere il passo 2-5, all'occorrenza parecchie volte.

Non utilizzare in nessun caso forti decalcificanti acidi, per esempio contenenti acido cloridrico, acido fosforico o simili!!
Non eliminare in nessun caso graffiando o strofinando i depositi di calcare!!

Procedure voor het verwijderen van kalkresten op Permatec-oppervlakken (bijv. Murano-schotels)

1. Oplossing met 1% citroenzuur aanmaken (in de drogisterij verkrijgbaar, anders eventueel ook zelf geperst citroensap; voorzichtig: citroenzuuroplossijg niet in de ogen of open wonden laten komen, bij huidcontact met water afspoelen!).
2. Deel van een papieren zakdoek of tissue op de betreffende plaats leggen.
3. Betreffende plaats met citroenzuuroplossing bedruppelen (papieren doek heeft als functie te voorkomen dat de oplossing van de betreffende plaats afdruppelt).
4. Ca. 30 min. laten inwerken, niet laten opdrogen (eventueel nadoseren).
5. Na ca. 30 min papieren doek verwijderen, eventueel met het nog natte papier afvegen, in geen geval met droge papieren doek etc. sterk afwrijven.
6. Voor het volgende gebruik behandelde plaats met water afspoelen. Als dan nog kalkresten te zien zijn, stap 2-5 herhalen, indien nodig meerdere keren.

In geen geval sterk zure ontkalkers die zoutzuur, fosforzuur etc, bevatten gebruiken!!
Kalkaanslag in geen geval door afkrabben of schuren verwijderen!!

Prosedyre for fjerning av kalkrester på Permatec-overflater (f. eks. Murano-tallerken)

1. Lag ca. 1-prosentig sitronsyreløsning (fås i fargehandel som avkalkingsmiddel, ellers går det også med håndpresset sitronsaft; forsiktig: La sitronsyreløsningen ikke komme inn i øyne eller åpne sår, ved hudkontakt skylles av med vann!).
2. Legg del av et papirlommetørkle eller papirklut på stedet.
3. Drypp sitronsyreløsningen på stedet (papirklut har funksjonen å hindre at løsningen renner av fra stedet).
4. La det virke inn ca. 30 min., la det ikke tørke inn (drypp evt. på mer).
5. Fjern papirkluten etter ca. 30 min, tørk evt. lett over med den fremdeles våte papirkluten, men gni aldri sterkt med tørr papirklut eller lignende.
6. Skyll det behandlede stedet med vann før neste bruk. Hvis det fremdeles sees kalkrester, gjenta skritt 2-5, evt. flere ganger.

Benytt ikke under noen omstendigheter meget syreholdige avkalkingsmidler som inneholder saltsyre, fosforsyre eller lignende!!
Fern aldri kalkrester ved å skrape dem av eller ved å skure!!

Proceso para eliminar residuos calcáreos de las superficies - Permatec (p.ej. plato murano)

1. Preparar una solución de ácido cítrico aprox. al 1% (se obtiene en la droguería como desincrustador, de lo contrario también se puede utilizar zumo natural de limón. Cuidar que la solución de ácido cítrico no tenga acceso a los ojos o heridas. Lavar con agua en caso de contacto con la piel.
2. Colocar un trozo de papel tisú o de pañuelo de papel en el lugar afectado
3. Aplicar gota a gota solución de ácido cítrico en el lugar afectado (el pañuelo de papel tiene como función evitar el goteo de solución del lugar afectado).
4. Dejar actuar por espacio de aprox. 30 minutos, no dejar secar (dado el caso dosificar más).
5. Retirar el pañuelo de papel después de aprox. 30 minutos y eventualmente limpiar suavemente con el pañuelo aún húmedo. En ningún caso frotar fuerte con un pañuelo de papel seco o similar
6. Antes del siguiente uso lavar el lugar afectado con agua. Si se reconocen aún restos calcáreos, repetir los pasos 2 - 5, dado el caso varias veces.

¡En ningún caso utilizar desincrustadores altamente ácidos que contengan ácido clorhídrico, ácido fosfórico o similares!
¡En ningún caso eliminar las incrustaciones por medio de rascado o abrasión!

Procedimento para retirar resíduos de calcário das superfícies Permatec (p. ex. prato Murano)

1. Criar uma solução de ácido cítrico de 1% (disponível na drogaria como descalcificador, caso contrário, também pode usar sumo de limão espremido manualmente; cuidado: não deixar a solução de ácido cítrico entrar em contacto com os olhos ou feridas abertas, em caso de contacto com a pele passar por água!).
2. Colocar parte de um lenço de papel ou de um toalhete de papel sobre o local em questão.
3. Borrifar o local com a solução de ácido cítrico (o lenço de papel serve para evitar que a solução escorra).
4. Deixar actuar durante aprox. 30 min., não deixar secar (se necessário, borrifar novamente).
5. Após aprox. 30 min, retirar o lenço de papel, se necessário, limpar suavemente com o lenço de papel ainda molhado. Nunca esfregar fortemente com um lenço de papel seco ou algo semelhante.
6. Antes da próxima utilização, lavar o local tratado com água. Se ainda estiverem visíveis resíduos de calcário, repetir os passos 2-5, se necessário, várias vezes.

Nunca utilizar descalcificadores muito ácidos que contenham ácido muriático, ácido fosfórico ou semelhantes!!
Nunca remover as calcificações raspando ou esfregando!!

HANSA

Pflegeanleitung für Hansa-Armaturen (D)

Sehr geehrter Kunde,
mit dieser Hansa-Armatur haben Sie ein Qualitäts-Produkt erworben. Um die Schönheit der hochwertigen Oberfläche zu erhalten, sind folgende Hinweise zu beachten:
Chrom, chrom-edelmatt und farbbeschichtete Oberflächen
sind empfindlich gegen säure- und sandhaltige Reinigungsmittel sowie kratzende Schwämme.
Achtung!
Farbige Oberflächen erfordern eine besonders sorgfältige Behandlung bei Einbau und Benutzung. Farbabweichungen bei farbbeschichteten Oberflächen sind verfahrensbedingt.
Pflege:
Bei Verschmutzung oder Verkalkung, Armaturen mit Seifenwasser oder verdünntem Haushaltsessig reinigen, mit klarem Wasser nachspülen und trockenreiben.
Farbige Oberflächen nicht mit alkoholhaltigen- oder Desinfektionsmitteln behandeln. Pflege wie oben.
Schäden, die durch unsachgemäße Behandlung entstehen, unterliegen nicht der Hansa-Gewährleistung.
Um Rückstände auf der Oberfläche zu vermeiden, empfehlen wir nach jedem Gebrauch, die Armatur trockenzureiben.

Care and maintenance instructions for Hansa faucets (GB)

Dear Customer,
you have purchased a high quality product, and to maintain its beautiful appearance for a long time to come, we suggest that you care for it as follows:
Chrome, velvet chrome and colour coated surfaces
are sensitive to cleaning agents containing acids or abrasives as well as abrasive sponges.
Important!
Colour coated surfaces require extra care during installation and use. Slight colour variations can occur with colour coated faucets as a result of unavoidable process variations.
Maintenance:
Dirt and surface calcination are best removed with soapy water, fellowed by rinsing with plain water and drying.
Avoid exposure of colour coated surfaces to disinfectants or cleaning agents containing alcohol, and treat such surfaces as described above. Careless treatment of faucets invalidates Hansa guarantee provisions. To avoid residues on the surface, we recommend rubbing the fitting dry each time it is used.

Conseils d'entretien de notre robinetterie (F)

Cher client,
avec cette robinetterie, vous avez acquis un produit de qualité, et afin de préserver la beauté de la surface, veuillez bien suivre nos conseils.
Surfaces chromée, chromée-mat et traitements de couleur:
Eviter les acides et les produits contenant du sable, ainsi que les éponges rugueuses.
Attention!
Les traitements en couleur demandent une manipulation trés soignée au montage et lors de l'utilisation.
Une légère differénce de nuance est possible lors du traitement.
Entretien:
En cas de salissure ou de dépôt de calcaire, nettoyer avec de l'eau savon-neuse. Rincer avec de l'eau tiède et essuyer. Les pièces traitées ne doivent pas étre nettoyées avec des produits contenant de l'alcool, ou des produits désinfectants. Entretien comme décrit ci-dessus.
Les dommages dús à une utilisation non conforme à ces conseils ne sont pas couverts par la garantie.
Afin d'éviter d'avoir des résidus sur la surface, nous recommandons d'essuyer la robinetterie pour la sécher après chaque utilisation.

Rubinetteria Hansa Manutenzione delle superfici (I)

Egregio Cliente,
Lei ha acquistato un rubinetto Hansa di alta qualità. Per mantenere inalterata nel tempo la bellezza della superficie dovrà osservare alcune norme:
superfici cremate lucide, cremate opache e colorate
sono sensibili ai detersivi acidi e granulosi, nonchè alle spugne ruvide.
Attenzione!
Le superfici colorate devono essere trattate con particolare cura nel montaggio e nell'uso. Variazioni di tonalità nelle superfici colorate sono dovute alle tecnica di lavorazione.
Manutenzione:
Per togliere sporcizia o calcare, pulire i rubinetti con acqua e sapone, sciacquare con acqua pulita ed asciugare con un panno asciutto.
Non trattare le superfici colorate con detersivi a base di alcool o disinfettanti. Usare la medesima cura come sopra, Le Hansa non assume alcuna garanzia per danni conseguenti a trattamenti impropri.
Per evitare dei residui in superficie, dopo l'uso si raccomanda di asciugare accuratamente la rubinetteria.

Onderhoudsvoorschriften voor Hansa-kranen (NL)

Beste klant,
Met deze Hansa-kranen heeft u een kwaliteitsprodukt aangeschaft. Om de schoonheid van het hoogwaardige oppervlak te behouden, moet men de volgende voorschriften inachtnemen.
Verchroomde, chroom-edelmat en kleurbehandelte oppervlakken,
zijn niet bestand tegen bijtende en schurende reinigingsmiddelen, alsook niet tegen krassende poetsdoeken.
Opgelet!
Kleuroppervlakken vereisen een zorgvuldige behandeling bij montage en gebruik. Kleurafwijking bij kleurbehandelde oppervlakken zijn steeds mogelijk.
Onderhoud:
Bij vervuiling of kalkafzetting, de kraan met zachte zeep of zeepoplossing reinigen, met zuiver weater afspoelen en droogwrijven. Gekleurde oppervlakten niet met alcoholhoudende of desinfekterende middelen behandelen. Behandeling als boven aangegeven.
Beschadingingen ontstaan door een niet aangepaste behandeling vallen buiten de garantie van Hansa.
Om resten op het oppervlak te voorkomen raden wij aan na elk gebruik de armatuur droog te wrijven.

Vedlikehold av Hansa-armatur (N)

Med denne Hansa-armatur har de fått et kvalitets prudukt.
For å beholde skjønnheten av den høyverdige overflaten, må det tas hensyn til folgende:
Krom, krom-edelmatt
ndholdige rengjøringsmidler såvel som svamper som riper.
OBS!
Fargebelagte overflater fordrer en særlig forsiktig behandling ved montering og benyttelse.
Fargeavvikelser ved fargebelagte overflater er betinget av metoden.
Vedlikehold:
Ved urenheter eller forkalkning rengjør armaturen med såpevann spyl efterpå med rent vann og-tørk med bløt klut.
Farvede overflater må ikke behandles med alkoholdige midier eller desinfeksjonsmidler. Stell som ovenfor.
Skader, som oppstår ved usaklig behandling, kommer ikke inn under Hansagarantien.
For å unngå kalkrester på overflaten anbefaler vi å gni armaturen tørr etter hver bruk.

Consejos para el mantenimiento de nuestra griferia (E)

Con esta griferia, Ud. ha adquirido un producto de calidad.
Para conservar impecable su superficie, deberá seguir nuestras instrucciones:
Superficies cromada, cromada-mate y tratamiento de color:
Evitar los ácidos y los productos que contienen arena, asi como las esponjas ásperas.
¡Atencion!
Los tratamientos en color requieren una manipulación muy cuidadosa en el montaje y en su empleo.
Limpieza:
En caso de suciedad o sedimento calcáreo, lavar con agua jabonosa.
Enjuagar con agua tibie y secar. Las piezas en color no deben limpiarse con productos que contengan alcohol o acetona, ni con productos desenfectantes.
Los daños o averias debidos a una utilización no conforme con estas instrucciones no están cubiertos por la garantie.
Para evitar residuos sobre la superficie recomendamos después de cada uso secar por fricción la robinetería.

Conselhos para a conservacão da nossa gama de torneiras (P)

Com esta gama de torneiras, você adquiriu um produto de qualidade.
Para conservar a sua superficie impecável, deverá seguir as nossas instruções:
Superficie cromada, cromada-mate e tratamento de côr:
Evitar os ácidos e os produtos que contenhamareia, assim como,as esponjas ásperas.
Atenção!
Os tratamentos em côr requerem uma manipulação muito cuidadosa na montagem e no seu emprego.
Limpeza:
Em caso de sujidade e sedimento calcário, lavar com água com sabáo.
Enxaguar com àgua tépida e secar. As peças em cór não devem limpar-se com produtos que contenham alcoól ou acetona, nem com produtos desinfetantes.
Os danos ou avarias devidos a uma utilização que não se coadune com estas instruções, não estão cobertos pela garantia.
Para evitar resíduos na superfície na torneira, é recomendável secá-la após cada utilização.