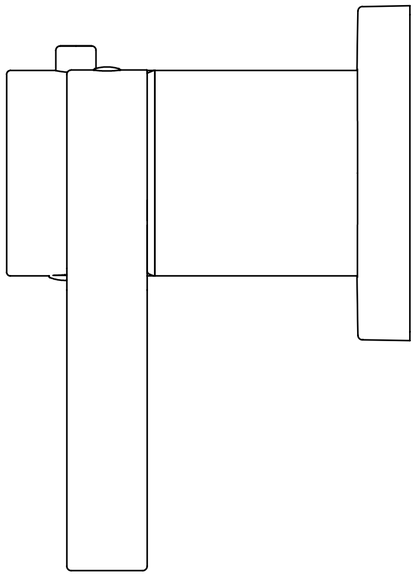

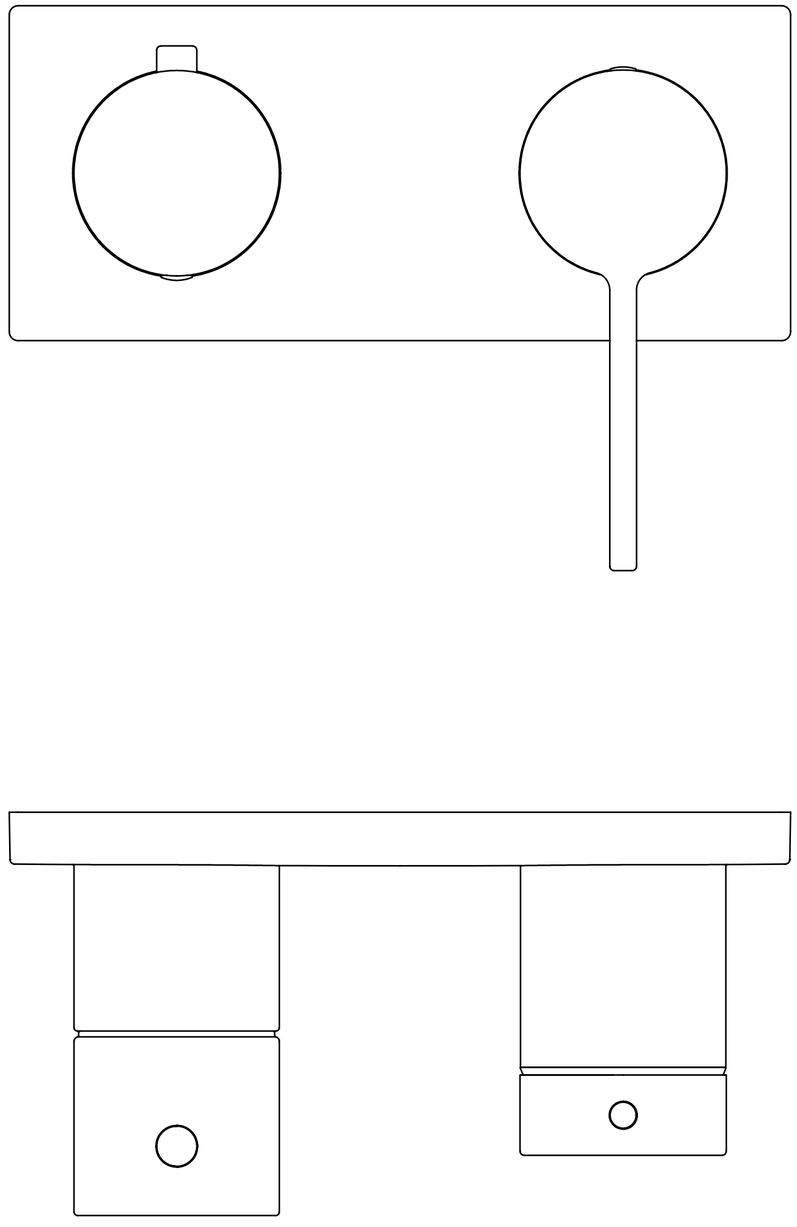

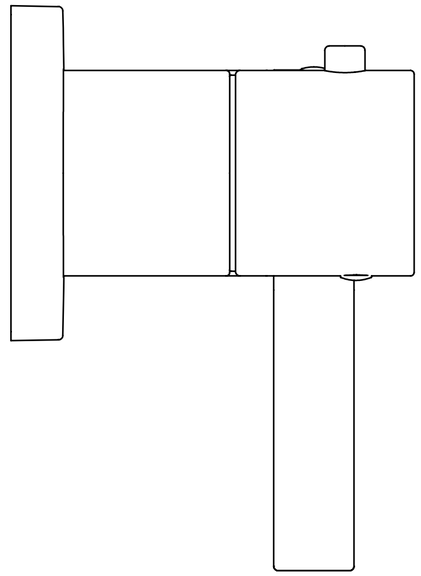

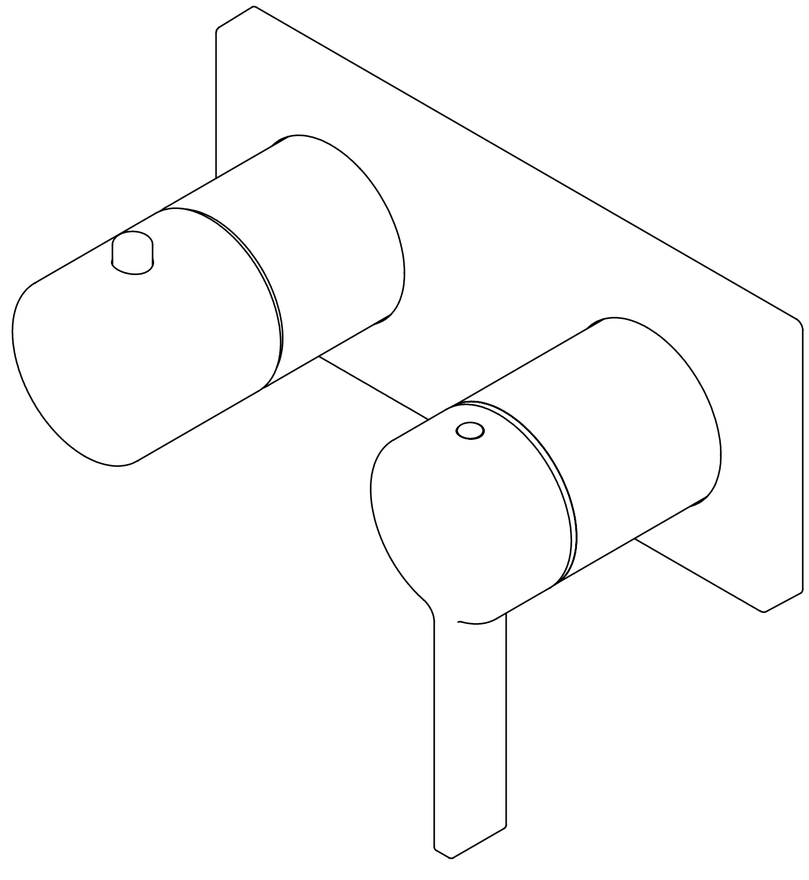

1:1