HANSADESIGNO T

Monterings- och bruksanvisning • Asennus- ja käyttöohje • Monterings- og betjeningsvejledning
Instrukcja montaużu i obsługi • Montážní návod a návod k použití • Szerelési és kezelési leírás
Οδηγίες συναρμολόγησης και λειτουργας • Руководство монатажу и зксплуатации

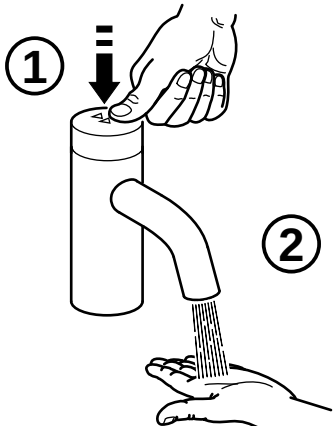

Självstängande armatur
Aikaohjattu hana
Selvlukkende armatur
Armatura samozamykająca
Samozavírací armatura
Önzáró szerelvény
Αυτόματη μπαταρία
Самозапирающаяся арматура

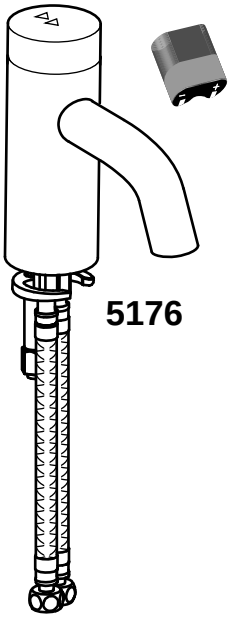

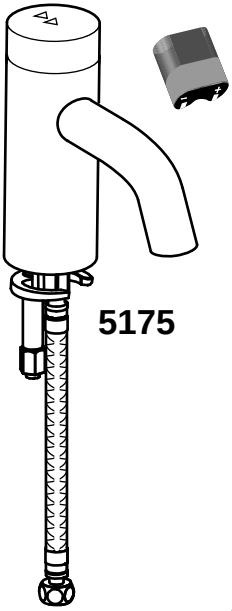

S
FIN
DK
PL
CZ
H
GR
RUS

A021390/0609

HANSA Metallwerke AG

P. O. BOX 81 02 40 • D-70519 STUTTGART
SIGMARINGER STRASSE 107 • D-70567 STUTTGART
PHONE: +49 (0) 711 1614 - 0 • TELEFAX: +49 (0) 711 1614 - 368
info@hansa.de / www.hansa.com

HANSA-produkter får uteslutande installeras av en auktoriserad VVS-installatör.
HANSA-tuotteet saa asentaa vain ammattitaitoinen LVI- tai putkiasentaja.
HANSA produkter må kun monteres af en fagmand for sanitære anlæg (VVS-mand).
Montaż produktów firmy HANSA może przeprowadzić tylko i wyłącznie wykwalifikowany i przeszkolony w branży sanitarnej instalator.
Produkty HANSA smí být montovány výhradně odbornými pracovníky v oboru sanitárních instalací.
A HANSA termékeit kizárólag szakemberek szerelhetik be.
Τα προϊόντα Hansa πρέπει να συναρμολογούνται μόνο από εξειδικευμένο υδραυλικό.
Продукция HANSA должна монтироваться исключительно сантехником-специалистом.

För att ljudvärdena enligt DIN 4109 inte ska överskridas, ska man montera en tryckreducerare i huvudledningen vid tryck över 6 bar.

Jos vedenpaine on yli 6 baria, on päävesijohtoon asennettava DIN 4109 mukaisten meluarvojen noudattamiseksi paineenalennusventtiili.

For at overholde støjværdierne iht. DIN 4109 skal der ved højere tryk end 6 bar monteres en trykreduktionsventil i hovedledningen.

Do zachowania wartości szumów według DIN 4109 należy w przypadku wyższych ciśnień niż 6 bar wbudować reduktor ciśnienia.

Aby byly dodrženy hodnoty hluku podle DIN 4109, je třeba při tlaku vyšším než 6 bar namontovat do hlavního vedení redukční ventil.

A zajértékek DIN 4109 szerinti betartásához 6 bárnál magasabb nyomások esetén nyomáscsökkentőket kell beszerelni a fővezetékbe.

Για την τήρηση των τιμών εκπομπής θορύβου σύμφωνα με DIN 4109 να τοποθετηθούν σε πίεση άνω των 6 bar μειωτήρες πίεσης στον κύριο αγωγό

Для соблюдения шумовых показателей в соответствии с DIN 4109 при давлении выше 6 бар следует установить редукционный клапан в магистральный трубопровод

Observera! Spola rörledningen noga före installationen av armaturen
Huomio! Vesijohdot on huuhdeltava huolellisesti ennen hanan asennusta.
Obs! Skyl rørledningen godt inden montering af armaturet
Uwaga! Przed zamontowaniem armatury należy dokładnie wypłukać instalację.
Pozor! Před montáží armatury potrubí dobře propláchněte
Figyelem! A szerelvény beszerelése előtt jól öblítjük a csővezetéket
Προσοχή! Πριν την τοποθέτηση της μπαταρίας να ξεπλύνετε καλά τον αγωγό
Внимание! Перед установкой арматуры хорошо промойте трубопровод

Observera! Allmänt vedertagna tekniska regler ska följas.
Huomio! Yleisesti hyväksyttyjä teknisi normeja on noudatettava.
Obs! Generelt anerkendte tekniske regler skal overholdes.
Uwaga! Należy przestrzegać uznanych reguł techniki.
Pozor! Je třeba dodržet obecně uznávaná technická pravidla.
Figyelem! A technika általánosan elismert szabályait be kell tartani.
Προσοχή! Να τηρούνται οι γενικά αναγνωρισμένοι κανόνες
Внимание! Следует соблюдать общепринятые технические правила.

Observera! Vid frostrisk ska anläggningen i huset tömmas.
Huomio! Pakkasvaurioiden estämiseksi koko järjestelmä on tyhjennettävä.
Bemærk! Ved risiko for frost skal husets anlæg tømmes.
Uwaga! Przy zagrożeniu mrozem należy opróżnić instalację domową.
Pozor! V případě nebezpečí mrazu vyprázdněte vodovodní rozvody.
Figyelem! Fagyveszély esetén víztelenítse a házi berendezést!
Προσοχή! Σε περίπτωση παγετού εκκενώστε το οικιακό σύστημα.
Внимание! Если есть вероятность замерзания труб, то необходимо удалить всю воду из системы.

5175 2211

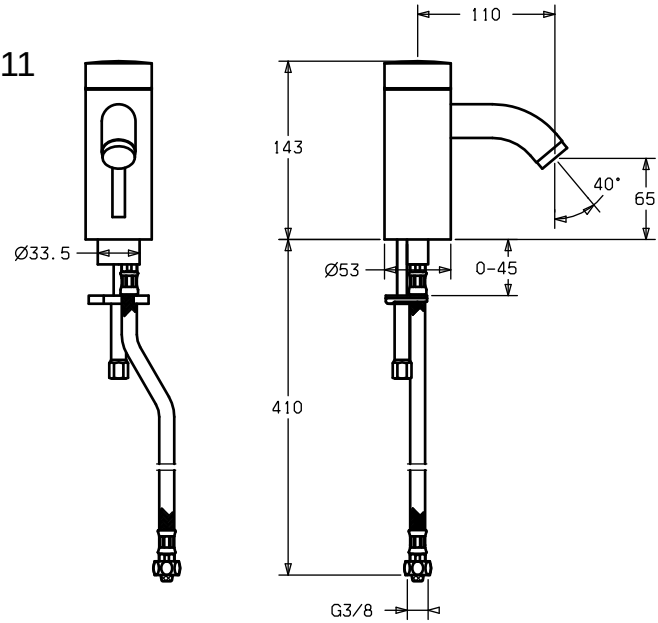

5176 2211

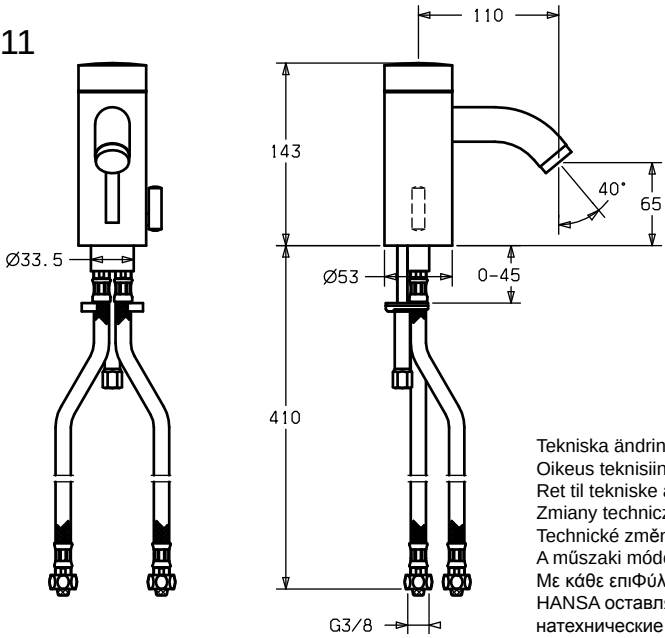

Tekniska ändringar förbehålles
Oikeus teknisiin muutoksiin pidätetään
Ret til tekniske ændringer forbeholdes
Zmiany techniczne zastrzeżone
Technické změny vyhrazeny
A műszaki módosítások joga fenntartva
Με κάθε επιΦύλαξη για τεχνικές αλλαγές
HANSA оставляет за собой право
натехнические изменения

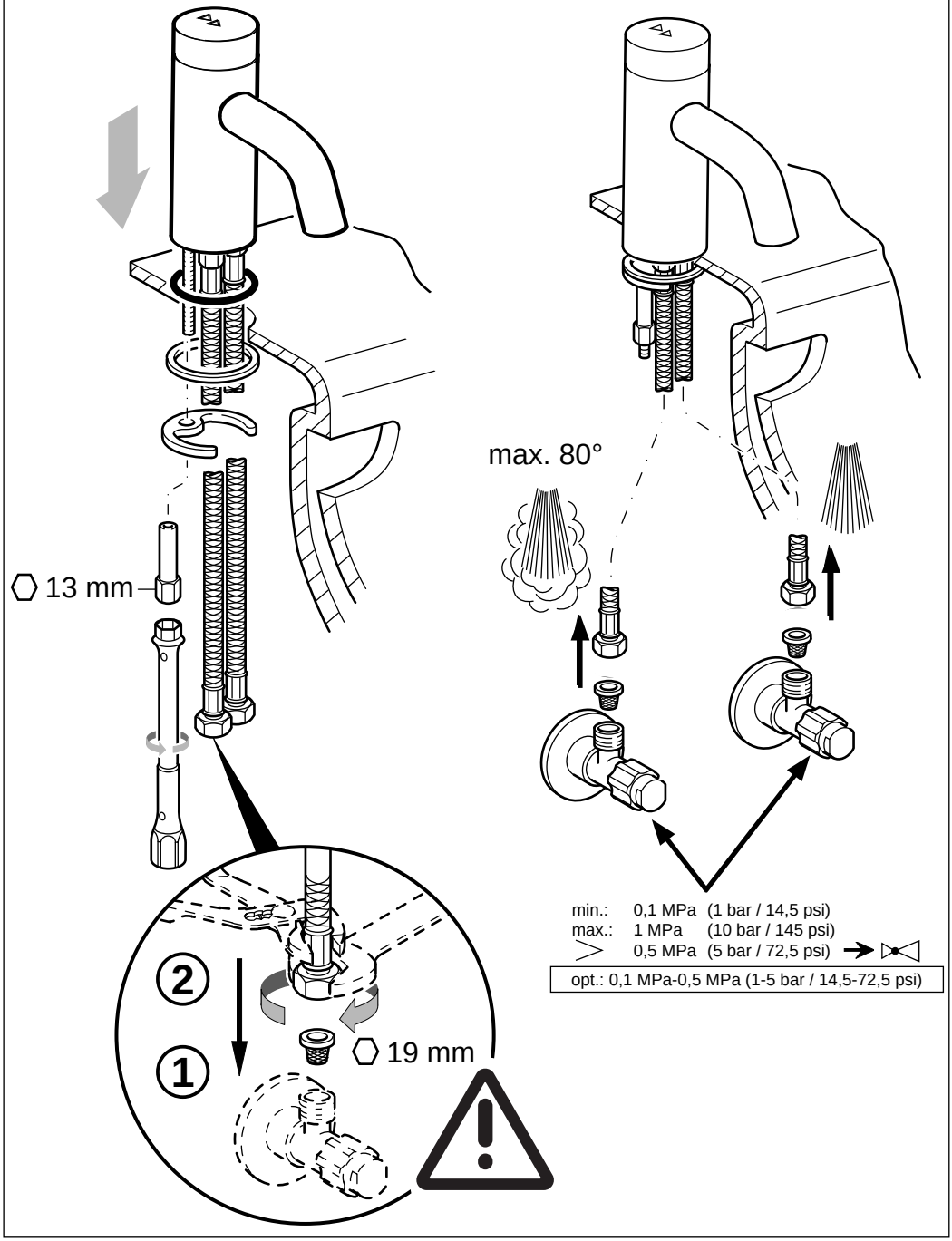
13 mm
max. 80°
2
1
19 mm
min.: 0,1 MPa (1 bar / 14,5 psi)
max.: 1 MPa (10 bar / 145 psi)
> 0,5 MPa (5 bar / 72,5 psi)
opt.: 0,1 MPa-0,5 MPa (1-5 bar / 14,5-72,5 psi)

Vattentemperatur
Kuumaveden lämpötila
Vamtvandstemperatur
Temperatura gorącej wody
Teplota horké vody
Forróvíz-hõméréklet
Θερμοκρασία ζεστού νερού
Температура горячей воды

max. 80°C

Flöde
Litrateho
Literydelse
Wydajność w litrach
Průtok
Literteljesítmény
Απόδοση σε λίτρα
Пропускная способность

0,3 MPa
(3 bar/43,5 psi)
6 l/min

Drifttryck
Käyttöpaine
Driftstryk
Ciśnienie robocze
Provozní tlak
Üzemi nyomás
Πίεση λειτουργίας
Рабочее давление

max. 1,6 MPa
(16 bar / 232 psi)

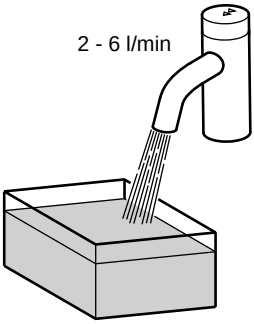

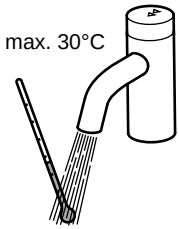

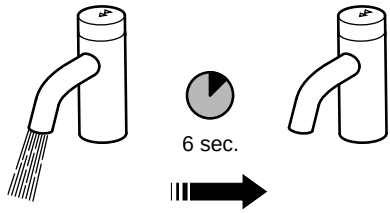

min. 2 sec - max. 3 min
Werkseinstellung: 6 sec

6 V Lithium
DL 223 A
CR-P2P

Ställ in vattenmängden!
Vesimäärä on säädettävä!
Indstil vandmængden!
Ustawić ilość wody!
Seřiďte množství vody!
Vízmennyiséget beállítani!
Ρύθμιση ποσότητας νερού!
Отрегулировать расход воды!

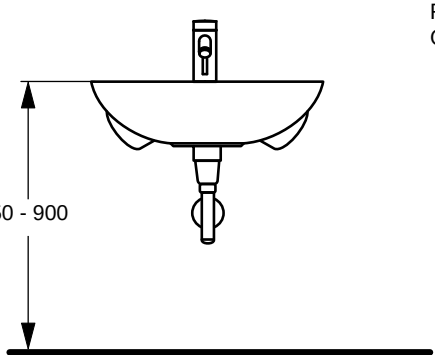

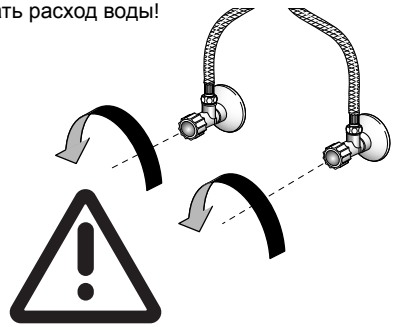

Variabel

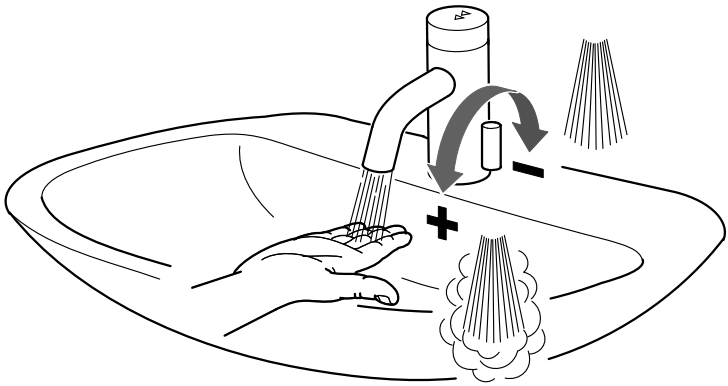

Fix

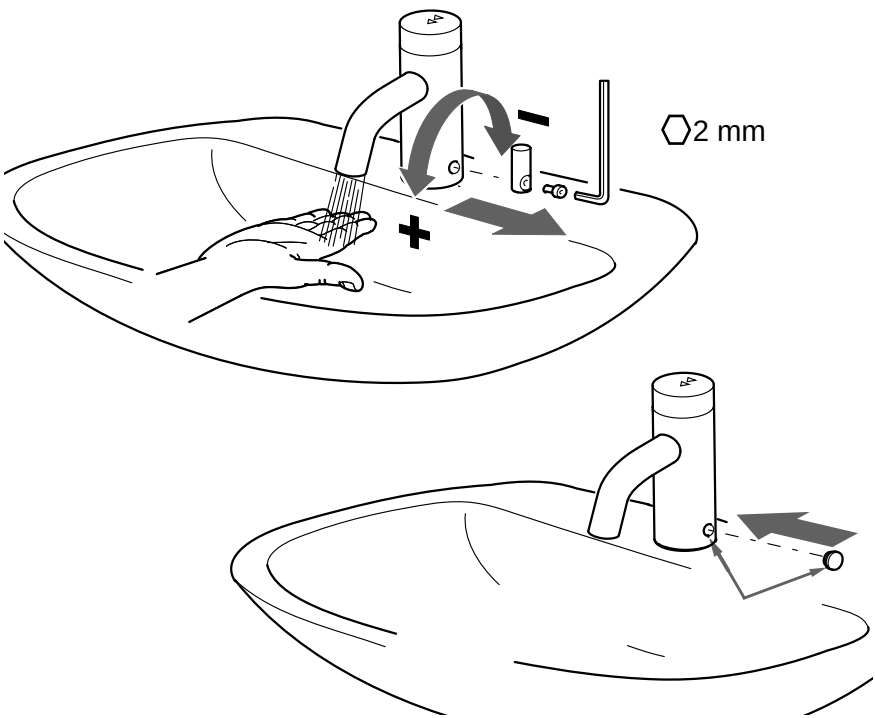

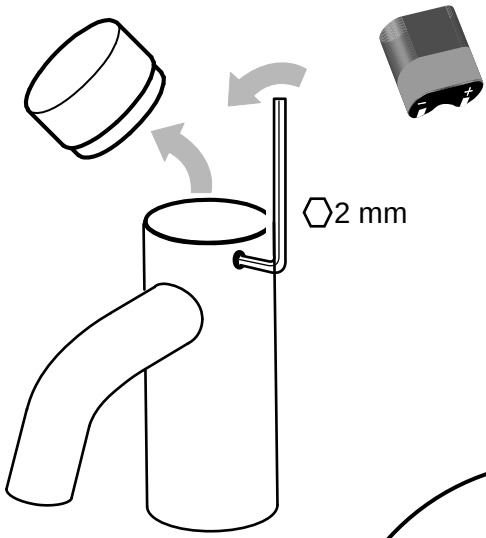

Stäng tillflödesledningarna
Sulje tuloputket
Spærring af tilførselsledinger
Odcięcie przewodu zasilającego
Uzavřít přítokové potrubí
Hozzáfolyó vezetékek elzárása
Κλείστε την τταροχή
Перекрыть иодводящие трубпроводы

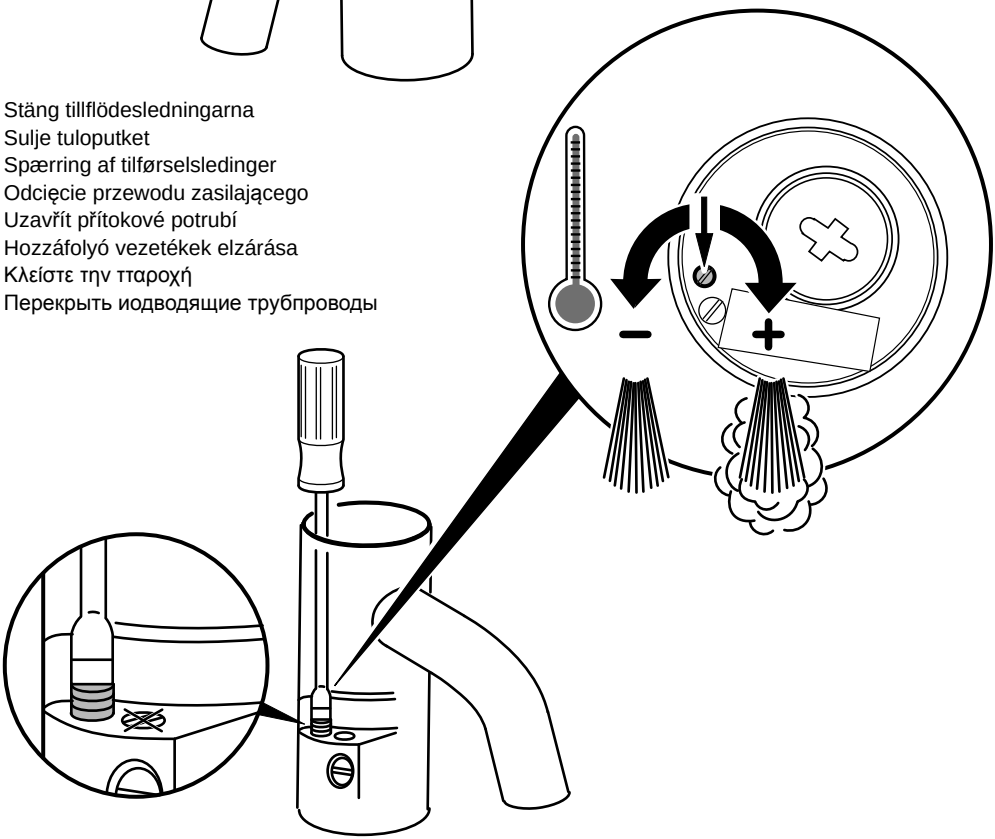

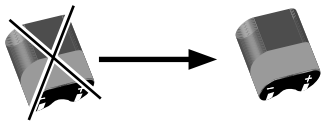

6 V Lithium DL 223 A
CR-P2P

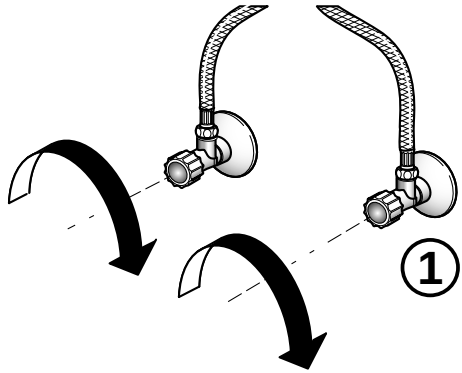

Stäng tillflödesledningarna
Sulje tuloputket
Spærring af tilførselsledinger
Odcięcie przewodu zasilającego
Uzavřít přítokové potrubí
Hozzáfolyó vezetékek elzárása
Κλείστε την παροχή
Перекрыть иодводящие трубпроводы

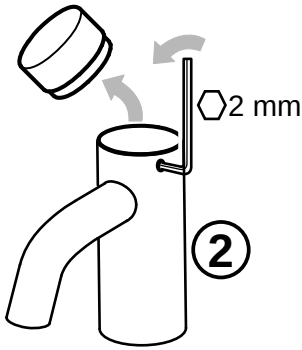

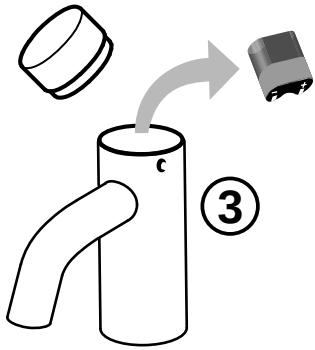

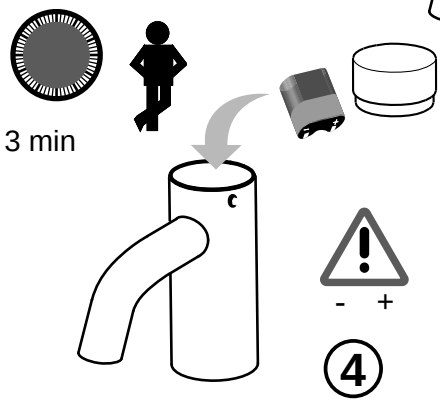

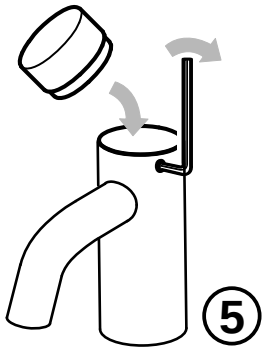

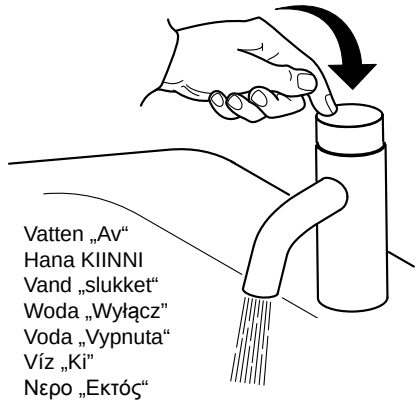

Vatten „På“
Hana AUKI
Vand „tændt“
Woda „Włącz”
Voda „Zapnuta“
Víz „Be”
Νερό „Εντός“
Вода „Вкл“

Vatten „Av“
Hana KIINNI
Vand „slukket“
Woda „Wyłącz”
Voda „Vypnuta“
Víz „Ki”
Νερο „Εκτός“
Вода „Выкл“

AUTO STOP

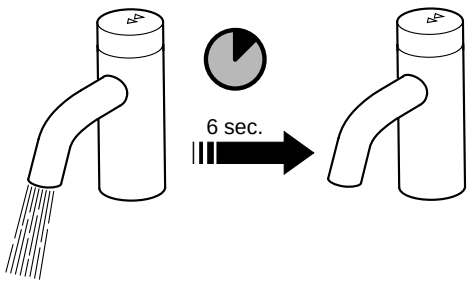

MANU STOP

Kontinuerligt På (max. 3 min.)
Jatkuvasti päällä (max. 3 min.)
Konstant-Tændt (max. 3 min.)
Włączenie na czas (max. 3 min.)

Trvale zapnuto (max. 3 min.)
Tartós bekapcsolás (max. 3 min.)
Συνεχώς Εκτός (max. 3 min.)
Длительное вкл (max. 3 min.)

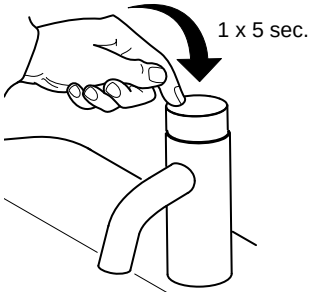

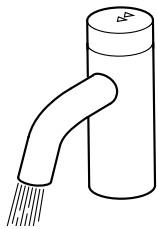

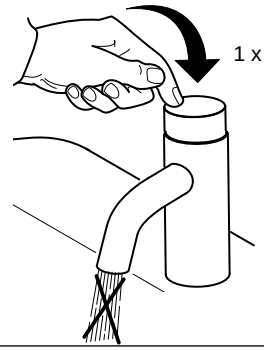

Programmera tid för vattenflöde
Fabriksinställning: 6 sekunder
Kontrollera vattenförsörjningen (**1**)
tryck 2 ggr (**2**), vänta 10 sekunder (**3**), tryck 4 ggr (**4**), vänta 1 sekund,
tryck 2 ggr (**5**) och håll (**6**) intryckt 10 sekunder vid 2:a tryckningen, vatten flyter.
håll intryckt tills önskad tid för vattenflöde (**7**) har nåtts.
Ny tid för vattenflöde: 2 sekunder till 180 sekunder (**8**).

Veden virtausajan ohjelmointi 12
Programmering af, hvor længe vandet skal løbe 13
Programowanie czasu przepływu wody 14
Programování doby průtoku vody 15
A vízfolyás idejének programozása 16
Προγραμματισμός ροής νερού 17
Запрограммировать время движения воды 18

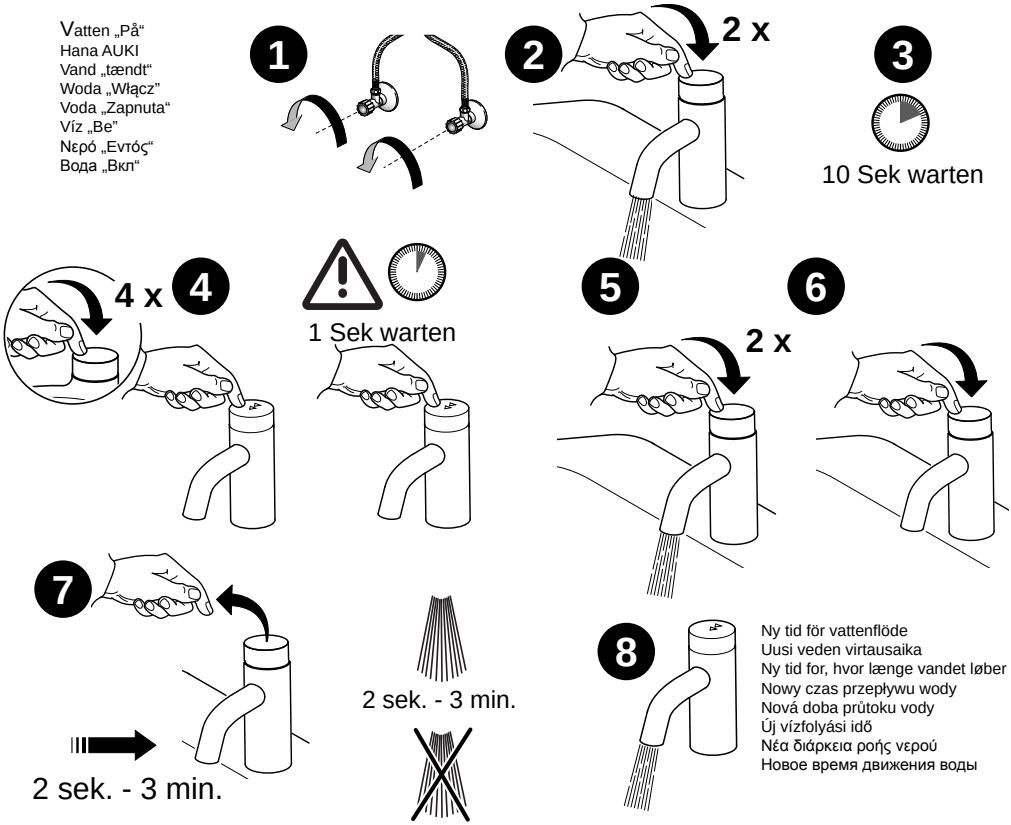

Aktivera/inaktivera 24 timmars hygienspolning
Fabriksinställning: inaktiverad
tryck 2 ggr och släpp varje gång (**1**), vänta 10 sekunder (**2**), tryck 4 ggr och släpp varje gång (**3**) håll intryck 1 gång i 24 sekunder (**4**)
Hygienspolningens status visas med automatiskt vattenflöde (**5**) : - aktiverad = 2 ggr vattenflöde - inaktiverad = 5 ggr vattenflöde

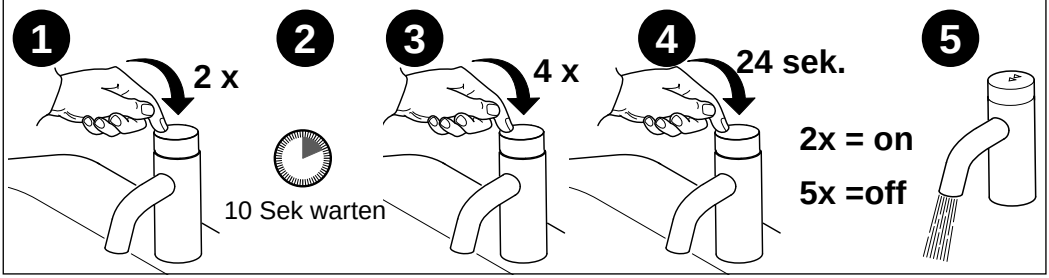

Störning / Fel	Möjlig orsak	Avhjälpning
Det rinner inte något vatten.	“Långtid-Från” aktiverad	Slå av “Långtid-Från”
	Hörnventiler stängda	Öppna hörnventilerna
	Stopp i hörnventilerna/smutssikten	Rengör hörnventilerna/smutssikten
	Slangar förvridna/böjda	Anslut slangarna korrekt
Endast vid batteridrift	Batteri tomt/defekt	Utväxla batteriet
	Batteri felaktigt insatt	Isätt batteriet korrekt
Endast vid nätdrift	Strømavbrott	Kontrollera strömförsörjningen
	Avbrott i strømförsörjningen	Kontrollera kablar/förbindelse
Det rinner ständigtvatten	Strømavbrott när vattnet rinner	Återställ strömförsörjningen
	Slangarna felaktigt monterade	Anslut slangarna korrekt
	Magnetventilerna smutsiga/defekta	Byt magnetventilerna
Vattenlöp för svagt	Ledningstryck för svagt	Kontrollera ledningen
	Hörnventiler otillräckligt öppnade	Öppna hörnventilerna mera
	Stopp i hörnventilerna/smutssikten	Rengör hörnventilerna/smutssikten
	Stopp i perlator	Rengör/utväxla perlator
	Bakslagsventiler defekt	Utväxla bakslagsventilerna
	Genomströmningsbegränsning	Avlägsna genomströmnings-begränsningen
Armaturen droppar	Magnetventilerna smutsiga/defekta	Byt magnetventilerna
Felaktig vattentemperatur	Stopp i hörnventilerna/smutssikten	Rengör ventilen och smutssikterna
	Vattenförsörjning defekt	Kontrollera vattenförsörjningen

Programmera tid för vattenflöde
Fabriksinställning: 6 sekunder
Kontrollera vattenförsörjningen (**1**)
tryck 2 ggr (**2**), vänta 10 sekunder (**3**), tryck 4 ggr (**4)**, vänta 1 sekund,
tryck 2 ggr (**5**) och håll (**6**) intryckt 10 sekunder vid 2:a tryckningen, vatten flyter.
håll intryckt tills önskad tid för vattenflöde (**7**) har nåtts.
Ny tid för vattenflöde: 2 sekunder till 180 sekunder (**8**).

Aktivera/inaktivera 24 timmars hygienspolning
Fabriksinställning: inaktiverad
tryck 2 ggr och släpp varje gång (**1**), vänta 10 sekunder (**2**), tryck 4 ggr och släpp varje gång (**3**)
håll intryck 1 gång i 24 sekunder (**4**)
Hygienspolningens status visas med automatiskt vattenflöde (**5**) :
- aktiverad = 2 ggr vattenflöde - inaktiverad = 5 ggr vattenflöde

Häiriö / Vika	Mahdolllinen syy	Korjaus
Vettä ei valu	“Pitkäaik.-pois” aktivoitu	Lopettakaa “Pitkäaik.-pois”
	Kulmaventtiili kiinn	Avatkaa kulmaventtiili
	Kulmaventtiili/likasuodatin tukossa	Puhdistakaa kulmaventtiili/likasuodatin
	Letkut kiertyneet/vääntyneet	Liittäkää letkut oikein
Ainoastaan paristokäytössä	Paristo tyhjä/viallinen	Vaihtakaa paristo
	Paristo asetettu väärin	Asettakaa paristo paikoilleen oikein
Ainoastaan verkkokäytössä	Sähkökatkos	Tarkastakaa virransyöttö
	Katkos virransyötössä	Tarkastakaa kaapeli/liitos
Vesi virtaa jatkuvasti	Sähkökatkos veden virtauksen aikana	Palauttakaa virransyöttö
	Letkut asennettu väärin	Liittäkää letkut oikein
	Magneettiventtiilit likaantuneet / vioittuneet	Vaihda magneettiventtiilit uuteen
Veden virtaus liian vähäistä	Syöttöpaine liian alhainen	Tarkastakaa syöttöletku
	Kulmaventtiili liian vähän auki	Avatkaa kulmaventtiiliä enemmän
	Kulmaventtiili/likasuodatin tukossa	Puhdistakaa kulmaventtiili/likasuodatin
	Poresuutin tukossa	Puhdistakaa/vaihtakaa poresuutin
	Takaiskuventtiilit viallisia	Vaihtakaa takaiskuventtiilit
	Läpivirtausrajoitin	Poistakaa läpivirtausrajoitin
Hana vuotaa	Magneettiventtiilit likaantuneet / vioittuneet	Vaihda magneettiventtiilit uuteen
Väärä veden lämpötila	Kulmaventtiili/likasuodatin tukossa	Puhdistakaa venttiili ja likasuodatin
	Vedensyötössä vikaa	Tarkastakaa vedensyöttö

Veden virtausajan ohjelmointi
Tehdasasetus: 6 sekuntia
Vedensyötön tarkastus (**1**)
Paina 2x (**2**), odota 10 sekuntia (**3**), paina 4x (**4**), odota 1 sekunti,
paina 2x (**5**) ja pidä 2. painalluksella 10 sekuntia alhaalla (**6**), vesi virtaa.
Pidä alaspainettuna, kunnes haluttu virtausaika (**7**) on ummessa.
Uusi veden virtausaika: 2 sekuntia - 180 sekuntia (**8**).

24-h-hygieniahuuhtelun aktivointi/deaktivointi
Tehdasasetus: ei-aktivoitu
2 x painaminen ja kulloinkin irtipäästö (**1**), 10 sekunnin jälkeen (**2**) 4 x painaminen ja kulloinkin irtipäästö (**3**).
1 x 24 sekunnin ajan painettuna pito (**4**)
Hygieniahuuhtelun tilanteen ilmoittaa automaattinen vesisuihku (**5**):
„- aktivoitu = 2 x vesisuihku - ei-aktivoitu = 5 x vesisuihku“

Forstyrrelse / fejl	Mulig årsag	Afhjælpning
Vandet løber ikke	"Langtid-Fra" aktiveret	Afslut "Langtid-Fra"
	Hjørneventiler lukket	Åbn hjørneventiler
	Hjørneventiler/smudssigte tilstoppet	Rens hjørneventiler/smudssigte
	Slange forvredet/bøjet	Tilslut slangerne korrekt
Kun ved batteridrift	Batteri tomt/defekt	Udskift batteri
	Batteri forkert isat	Isæt batteriet korrekt
Kun ved netdrift	Strømafbrydelse	Kontrollér strømforsyningen
	Strømforsyning afbrudt	Kontrollér kabel/kontakt
Vandet løber permanent	Strømafbrydelse, når vandet løber	Genopret strømforsyningen
	Slanger forkert monteret	Tilslut slangerne korrekt
	Magnetventilerne er tilsmudsede/defekte	Udskift magnetventilerne
Vandløb for ringe	Tilledningstryk for lavt	Kontrollér ledningen
	Hjørneventiler utilstrækkeligt åbnet	Åbn hjørneventilerne mere
	Hjørneventiler/smudssigte tilstoppet	Rens hjørneventiler/smudssigte
	Perlator tilstoppet	Rens/udskift perlator
	Tilbageslagsventiler defekt	Udskift tilbageslagsventiler
	Gennemløbsbegrænsning	Fjern gennemløbsbegrænsningen
Armaturet drypper	Magnetventilerne er tilsmudsede/defekte	Udskift magnetventilerne
Forkert vandtemperatur	Hjørneventiler/smudssigte tilstoppet	Rens ventil og smudssier
	Vandforsyning defekt	Kontrollér vandforsyning

Programmering af, hvor længe vandet skal løbe
Fabrikkens indstilling: 6 sek.
Kontroller vandforsyningen (**1**)
Tryk 2 x (**2**), vent 10 sekunder (**3**), tryk 4 x (**4**), vent 1 sekund,
tryk 2 x (**5**) og ved 2. tryk holdes (**6**) nede i 10 sekunder, vandet løber.
hold så længe nede, til den ønskede løbetid (**7**) er nået.
Ny tid for, hvor længe vandet løber: 2 sekunder til 180 sekunder (**8**).

Aktivering/deaktivering af 24-timers hygiejneskylning
Fabriksindstilling: deaktiveret
Tryk 2 gange og slip hver gang (**1**), efter 10 sekunder (**2**) tryk 4 gange og slip hver gang (**3**),
hold trykket ned 1 gang i 24 sekunder (**4**)
Hygiejneskylningens status indikeres med automatisk vandgennemstrømning (**5**):
- aktiveret = 2 gange vandgennemstrømning - deaktiveret = 5 gange vandgennemstrømning

Usterka/ Wada	Potencjalna przyczyna	Usuniêcie usterki
Woda nie leci	Aktywacja trybu “długa przerwa	Zakończyć tryb “długa przerwa”
	Zamknięte zawory kątowe	Otworzyć zawory kątowe
	Zapchane zawory kątowe lub sitko zbierające brud	Oczyścić zawory kątowe/sitko zbierające brud
	Skręcenie lub załamanie wężyków	Prawidłowo podłączyć wężyki
Tylko przy zasilaniu z baterii	Zużyta/uszkodzona bateria	Wymienić baterię
	Nieprawidłowo założona bateria	Prawidłowo założyć baterię
Tylko przy zasilaniu z sieci	Przerwa w zasilaniu	Sprawdzić zasilanie
	Przerwany dopływ prądu	Sprawdzić przewód/element łączący
Woda leci przez cały czas	Przerwa w zasilaniu w trakcie wypływu wody	Przywrócić zasilanie
	Nieprawidłowo zamontowane wężyki	Prawidłowo podłączyć wężyki
	Zawory magnetyczne zabrudzone/wadliwe	Wymienić zawory magnetyczne
Zbyt mały strumień wody	Zbyt niskie ciśnienie wody w przewodzie doprowadzającym	Sprawdzić przewód doprowadzający
	Zbyt małe otwarcie zaworów kątowych	Szerzej otworzyć zawory kątowe
	Zapchane zawory kątowe/sitko zbierające brud	Oczyścić zawory kątowe / sitko zbierające brud
	Zapchany sperlacz	Oczyścić/wymienić sperlacz
	Niesprawne zawory przeciwzwrotne	Wymienić zawory przeciwzwrotne
	Ogranicznik przepływu	Usunąć ogranicznik przepływu
Armatura cieknie	Zawory magnetyczne zabrudzone/wadliwe	Wymienić zawory magnetyczne
Niewłaściwa temperatura wody	Zapchane zawory kątowe/sitko zbierające brud	Oczyścić wentyl i sitko zatrzymujące zanieczyszczenia
	Uszkodzony dopływ wody	Sprawdzić dopływ wody

Programowanie czasu przepływu wody
Ustawienie fabryczne: 6 sekund
Sprawdzić dopływ wody (**1**)
nacisnąć 2 razy (**2**), zaczekać 10 sekund (**3**), nacisnąć 4 razy (**4**), zaczekać 1 sekundę,
nacisnąć 2 razy (**5**) - za drugim razem wcisnąć i przytrzymać przez 10 sekund (**6**), woda wypływa.
przytrzymać do momentu , aż zostanie ustawiony wymagany czas przepływu (**7**).
Nowy czas przepływu wody: od 2 sekund do 180 sekund (**8**).

Aktywacja/wyłączenie higienicznego przepłukiwania co 24 godziny
Ustawienie fabryczne: wyłączone
nacisnąć 2 razy i za każdym razem zwolnić przycisk (**1**), po 10 sekundach (**2**) nacisnąć 4 razy i za każdym razem zwolnić przycisk (**3**),
nacisnąć jednokrotnie i przytrzymać przez 24 sekundy (**4**)
Status higienicznego przepłukiwania pokazywany jest podczas automatycznego przepływu wody (**5**).
- uaktywnione = 2-krotny przepływ wody - wyłączone = 5-krotny przepływ wody

Porucha / Chyba	Možná příčina	Odstranění
Neteče voda	Aktivováno „Dlohodobě Vypnuto“	Ukončit „Dlouhodobě Vypnuto“
	Rohové ventily zavřeny	Otevřít rohové ventily
	Rohové ventily/Sítko nečistot ucpáno	Vyšistit rohové ventily/sítko nečistot
	Hadice překroucené/zalomené	Správně připojit hadice
Jen při provozu na baterii	Baterie prázdná/defektní	Vyměnit baterii
	Baterie nesprávně nasazená	Správně nasadit baterii
Jen při provozu na síť	Výpadek proudu	Zkontrolovat napájení proudem
	Přerušen přívod proudu	Zkontrolovat kabel/spojen
Voda teče trvale	Přerušení proudu během toku vody	Obnovit napájení proudem
	Hadice nesprávně namontovány	Správně připojit hadice
	Elmg. ventil je znečištěn/vadný	Vyměňte elmg. ventil
Průtok vody příliš malý	Tlak přívodu příliš malý	Zkontrolovat přívod
	Rohové ventily příliš málo otevřené	Více otevřít rohové ventily
	Rohové ventily/Sítko nečistot ucpáno	Vyčistit rohové ventily/sítko nečistot
	Čeřič ucpán	Vyčistit/vyměnit čeřič
	Zpětné ventily defektní	Vyměnit zpětné ventily
	Omezovač průtoku	Odstranit omezovač průtoku
Armatura kape	Elmg. ventil je znečištěn/vadný	Vyměňte elmg. ventil
Nesprávná teplota vody	Rohové ventily/Sítko nečistot ucpáno	Vyčistit rohové ventily/sítko nečistot
	Defektní zásobování vodou	Skontrolovat zásobování vodou

Programování doby průtoku vody
Nastavení ze závodu: 6 vteřin
Přezkoušení zásobování vodou (**1**)
2 x stisknout (**2**), čekat 10 vteřin (**3**), 4 x stisknout (**4**), čekat 1 vteřinu,
2 x stisknout (**5**) a při 2. stisknutí držet (**6**) stisknuté po 10 vteřin, voda teče,
držet tak dlouho stisknuté, až se dosáhne požadované doby průtoku vody (**7**).
Nová doba průtoku vody: 2 vteřiny až 180 vteřin (**8**).

Aktivace/deaktivace 24hod. hygienického oplachování
Nastavení z výroby: deaktivováno
2x stiskněte a pokaždé uvolněte(**1**), po 10 sekundách (**2**) 4x stiskněte a pokaždé uvolněte (**3**),
1 x stiskněte po dobu 24 sekund (**4**)
Stav hygienického oplachování se indikuje automatickým proudem vody (**5**) :
- aktivováno = 2x proud vody - deaktivováno = 5x proud vody

Zavar / hiba	Lehetséges ok	Elhárítás
Nem folyik víz	Aktivált “Tartós-KI”	“Tartós-KI”-t befejezni
	Zárt sarokszelepek	Sarokszelepeket kinyitni
	Eldugult sarokszelepek/szennyszurok	Megtisztítani a sarokszelepeket / szennyszuroket
	Elcsavarodott/megtört tömlok	Helyesen csatlakoztatni a tömloket
Csak településem esetén	Lemerült/meghibásodott telep	Érzékelot megtisztítani / szabaddá tenni Telepet kicserélni
	Helytelenül behelyezett telep	Telepet helyesen behelyezni
Csak hálózati üzem esetén	Áramszünet	Ellenorizni az áramellátást
	Félbeszakadt árambetáplálás	Ellenorizni a kábelt/csatlakoztatást
A víz állandóan folyik	Árammegszakítás vízfolyás közben	Áramellátást ismét helyreállítani
	Helytelenül felszerelt tömlok	Helyesen csatlakoztatni a tömloket
	A mágnesszelepek elszennyeződtek / meghibásodtak.	Cserélje ki a mágnesszelepek !
A vízfolyás túl kicsi	Túl csekély betápláló nyomás	Ellenorizni a betáplálást
	Túl kevéssé kinyitott sarokszelepek	Jobban kinyitni a sarokszelepeket
	Eldugult sarokszelepek/szennyszurok	Megtisztítani a sarokszelepeket / szennyszuroket
	Eldugult perlátor	Megtisztítani/kicserélni a perlátort
	Meghibásodott visszacsapó szelepek	Kicserélni a visszacsapó szelepeket
	Átfolyás-korlátozó	Átfolyás-korlátozót eltávolítani
Armatúra csöpög	A mágnesszelepek elszennyeződtek / meghibásodtak.	Cserélje ki a mágnesszelepek !
Helytelen vízhomér-séklet	Eldugult sarokszelepek/szennyszurok	A szelepet és a szennyszûrõt megtis-ztítani
	A vízellátás meghibásodott	A vízellátást ellenõrizni

A vízfolyás idejének programozása
Gyári beállítás: 6 másodperc
A vízellátás ellenőrzése (**1**)
2 x megnyomni (**2**), 10 másodpercet várni (**3**), 4 x megnyomni (***4***), 1 másodpercet várni,
2 x megnyomni (**5**) és a 2. megnyomáskor 10 másodpercig (**6**) lenyomva tartani, a víz folyik.
addig lenyomva tartani, ameddig eléri a kívánt folyási időt (**7**).
Új vízfolyási idő: 2 másodperc és 180 másodperc között (**8**).

A 24 óránkénti higiéniai öblítés aktiválása/deaktiválása
Gyári beállítás: inaktív
2 x nyomja meg és engedje el újra (**1**), 10 másodperc múlva (**2**) 4 x nyomja meg és engedje el újra (**3**),
1x tartsa 24 másodpercig lenyomva (**4**)
A higiéniai öblítés állapota automatikus vízfolyással kerül kijelzésre (**5**):
- aktivált = 2 x folyik a víz - inaktív = 5 x folyik a víz

Δυσλειτουργία/Λάθος λειτουργία	**Πιθανή αιτία**	**Αποκατάσταση**
Δεν τρέχει νερό	Ενεργοποίηση κατάστασης «μακροπρόθεσμα κλειστό»	Τερματίστε την κατάσταση «μακροπρόθεσμα κλειστό»
	Γωνιακοί διακόπτες κλειστοί	Ανοίξτε τους γωνιακούς διακόπτες
	Γωνιακοί διακόπτες/σίτα κατακράτησης βρωμιάς βουλομένοι/η	Καθαρίστε τους γωνιακούς διακόπτες/τη σίτα κατακράτησης βρωμιάς
	Λάστιχα γυρισμένα/διπλωμένα	Τοποθετήστε σωστά τα λάστιχα
Μόνο σε περίπτωση λειτουργίας με μπαταρίες	Μπαταρία άδεια ή χαλασμένη	Αλλάξτε τη μπαταρία
	Μπαταρία λάθος τοποθετημένη	Τοποθετήστε σωστά τη μπαταρία
Μόνο σε περίπτωση λειτουργίας με ηλεκτρικό ρεύμα	Διακοπή ρεύματος	Ελέγξτε την παρόχη ρεύματος
	Διακοπή ηλεκτροδότησης	Ελέγξτε το καλώδιο/τη σύνδεση
Το νερό τρέχει συνεχώς	Διακοπή ηλεκτροδότησης κατα την διάρκεια ροής νερού	Αποκαταστήστε την ηλεκτροδότηση
	Λάθος τοποθέτηση λάστιχων	Συνδέστε σωστά τά λάστιχα
	Μαγνητικές βαλβίδες ακάθαρτες/ ελαττωματικές	Μαγνητικές βαλβίδες αντικαταστήστε
Ελάχιστη ρόη νερού	Υπερβολικά χαμηλή πίεση του νερού	Ελέγξτε την παρόχη νερού
	Γωνιακοί διακόπτες πολύ λίγο ανοιχτοί	Ανοίξτε περισσότερο τους γωνιακούς διακόπτες
	Γωνιακοί διακόπτες/σίτα κατακράτησης βρωμιάς βουλομένοι/η	Καθαρίστε τους γωνιακούς διακόπτες/ σίτα κατακράτησης βρωμιάς
	Σίτα αφρίσματος βουλομένη	Καθαρίστε/αντικαταστήστε τη σίτα αφρίσματος
	Διακόπτες αντώθησης βουλομένοι	Αντικαταστήστε τους διακόπτες αντώθησης
	Ρυθμιστής ροής	Απομακρύνετε τον ρυθμιστή ροής
Η βρύση σταζει	Μαγνητικές βαλβίδες ακάθαρτες/ ελαττωματικές	Μαγνητικές βαλβίδες αντικαταστήστε
Λάθος θερμοκρασία νερού	Γωνιακοί διακόπτες/σίτα κατακράτησης βρωμιάς βουλομένοι/η	Καθαρίστε τον διακόπη και τις σίτες κατακράτησης βρωμιάς
	Βλάβη στη παρόχη ζεστού νερού	Ελέγξτε τη παρόχη ζεστού νερού

Προγραμματισμός ροής νερού
Ρύθμιση εργοστασίου: 6 δευτερόλεπτα
Ελέγχετε τροφοδοσία νερού (**1**)
Πατήστε 2 φορές (**2**), περιμένετε 10 δευτερόλεπτα (**3**), πατήστε 4 φορές (**4**), περιμένετε 1 δευτερόλεπτο, πατήστε 2 φορές (**5**) και κατά το 2ο πάτημα κρατήστε πατημένο 10 δευτερόλεπτα (**6**), το νερό τρέχει.
Κρατήστε πατημένο έως ότου σημειωθεί η επιθυμητή διάρκεια ροής (**7**).
Νέα διάρκεια ροής νερού: 2 δευτερόλεπτα έως 180 δευτερόλεπτα (**8**).

Ενεργοποίηση/απενεργοποίηση υγιεινής πλύσης 24 ωρών
Ρύθμιση εργοστασίου: απενεργοποιημένη
Πατήστε 2 φορές και αφήνετε κάθε φορά ελεύθερο (**1**), μετά από 10 δευτερόλεπτα (**2**) πατήστε 4 φορές και αφήνετε κάθε φορά ελεύθερο (**3**),
Διατηρήστε πατημένο 1 φορά για 24 δευτερόλεπτα (**4**)
Η κατάσταση της υγιεινής πλύσης εμφανίζεται με αυτόματη ροή νερού (**5**) :
- ενεργοποιημένη = 2 x ροή νερού - απενεργοποιημένη = 5 x ροή νερού

Неисправность	Возможная причина	Устранение
Не течет вода	„Вкл. на длительное время“ активировано	Отключить „Вкл. на длительное время“
	Закрыты угловые клапаны	Открыть угловые клапаны
	Забиты угловые клапаны/ грязеулавливающая решетка	Прочистить угловые клапаны/ грязеулавливающую решетку
	Перекручены/согнуты шланги	Правильно подсоединить шланги
Только при работе на батарейке	Батарея разряжена/неисправна	Заменить батарейку
	Батарея установлена неправильно	Правильно установить батарейку
Только при работе от сети	Нарушение электропитания	Проверить электропитание
	Прервана подача электропитания	Проверить провода/соединение
Вода течет непрерывно	Прерывание электропитания во время подачи воды	Восстановить электропитание
	Неправильно подсоединены шланги	Правильно подсоединить шланги
	Магнитный клапан загрязнен/ неисправен	Магнитный клапан Заменить батарею
Слишком малая подача воды	Слишком низкое давление подачи воды	Проверить подводящую линию
	Слишком мало открыты угловые клапаны	Больше открыть угловые клапаны
	Забиты угловые клапаны/ грязеулавливающая решетка	Прочистить угловые клапаны/ грязеулавливающую решетку
	Забит рассеиватель	Прочистить/заменить рассеиватель
	Неисправность обратных клапанов	Заменить обратные клапаны
	Ограничитель потока	Удалить ограничитель потока
Подтекает арматура	Магнитный клапан загрязнен/ неисправен	Магнитный клапан Заменить батарею
Неправильная температура горячей воды	Забиты угловые клапаны/ грязеулавливающая решетка	Прочистить клапан и защитное ситечко
	Водоснабжение повреждено	Проверить водоснабжение

Запрограммировать время движения воды
Заводская настройка: 6 секунд
Проверить подачу воды (**1**)
Нажать 2 раза (**2**), подождать 10 секунд (**3**), нажать 4 раза (**4**), подождать 1 секунду, нажать 2 раза (**5**), 2-е нажатие должно длиться 10 секунд (**6**), вода начинает течь. удерживать нажатой до тех пор, пока не будет достигнуто нужное время действия (**7**).
Новое время движения воды: от 2 до 180 секунд (**8**).

Включение/выключение 24-час. гигиенической промывки
Заводская настройка: выключена
2 раза нажать и каждый раз отпустить (**1**), спустя 10 секунд (**2**) 4 раза нажать и каждый раз отпустить (**3**),
1 раз держать нажатой 24 секунды (**4**)
Состояние гигиенической промывки отображается с автоматическим потоком воды (**5**) :
- включена = 2 раза поток воды - выключена = 5 раз поток воды

HANSA

Anvisningar för rengöring av Hansa-armaturer

S

Bästa kund,
Med den här Hansa-armaturen har Ni förvärvat en verklig kvalitetsprodukt. För att behålla den vackra ytan i hög kvalitet är det viktigt att följa dessa hänvisningar:
Krom, krom-ädelmatt och ytor med färgskikt är känsliga mot syra- och sandhaltiga rengöringsmedel samt skrapande tvättsvampar.
Observera!
Ytor med färgskikt kräver speciellt noggrann behandling vid montering och skötesel. Avvikelser i färgen på ytor med färgskikt ytor beror på tillverkningsprocessen.
Skötsel:
Rengör armaturen med tvålvatten för att avlägsna smuts och kalkavlagringar, spola med rent vatten och torka torrt.
Behandla inte ytor med färgskikt med alkoholhaltiga lösningar eller desinfektionsmedel. Skötsel enligt ovan.
Skador som uppstår genom osaklig behandling täcks inte av Hansa-garantin.

Hansa-hanojen hoito-ohje

FIN

Arvoisa asiakas,
ostamalla tämän Hansa-hanan olet ostanut laatutuotteen. Jotta korkealaatuinen pinta pysyy kauniina, ota huomioon seuraavat ohjeet:
Kromi, mattakromi ja värilliset pinnat ovat herkkiä happo- ja hiovia ainesosia sisältäville puhdistusaineille sekä naarmuttaville pesusienille.
Huomio!
Värilliset pinnat vaativat erityisen huolellista käsittelyä asennuksen ja käytön yhteydessä. Värillisten pintojen väripoikkeamat johtuvat valmistus menetelmästä.
Hoito:
Puhdista likainen tai kalkkeutunut hana saippuavedellä, huuhtele puhtaalla vedellä ja pyyhi kuivaksi.
Älä käsittele värillisiä pintoja alkoholipitoisella tai desinfiointiaineella. Hoito kuten edellä.
Epäasiallisesta käsittelystä johtuvat vahingot eivät kuulu Hansa-takuun piiriin.

Plejevejledning for Hansa-armaturer

DK

Kære kunde!
Med dette Hansa-armatur har De købt et kvalitetsprodukt. For at pæne og fine overflade ikke bliver grim, skal følgende henvisninger følges:
Chrom, mat chrom og farvebelagte overflader er følsomme over for syre- og sandholdige rengøringsmidler samt skuresvampe.
Bemærk!
Farvede overflader har brug for særdeles omhyggelig behandling under montering og brug. Farveafvigelser på farvebelagte overflader er produktionsbetinget.
Pleje:
Ved tilsmudsning eller forkalkning rengøres armaturerne med sæbevand, spules med klart vand og gnides tørre.
Farvede overflader må ikke behandles med desinfektions- eller alkoholholdige desinfektionsmidler. De skal rengøres som oppe beskrevet.
Skader, der opstår på grund af ukorrekt behandling, dækkes ikke af Hansagarantien.

Instrukcja pielęgnacji armatury Hansa

PL

Szanowny kliencie!
Nabywając armaturę Hansa wybraliście Państwo wysokogatunkowy produkt. Aby utrzymać estetyczny wygląd jakościowej powierzchni, należy przestrzegać następujących wskazówek:
Powierzchnie chromowane, chromowano-matowe i barwne są wrażliwe na środki czyszczące zawierające kwasy i piasek oraz na szorujące gąbki.
Uwaga!
Barwne powierzchnie wymagają, szczególnie starannych zabiegów podczas montażu i użytkowania. Odbarwienia powierzchni kolorowych są wynikiem procesu produkcyjnego.
Pielęgnacja:
W razie zanieczyszczenia lub osadzenia się kamienia, wyczyścić armaturę wodą z mydłem, spłukać czystą wodą i wytrzeć do sucha. Nie czyścić barwnych powierzchni środkami dezynfekującymi lub zawierającymi alkohol. Pielęgnacja według powyższego opisu.
Szkody, które powstaną w wyniku nieprzepisowej pielęgnacji, nie podlegają gwarancji producenta Hansa.

Návod k ošetřování armatur Hansa

CZ

Vážený zákazníku,
nákupem této armatury firmy Hansa jste získal kvalitní výrobek. Pro zachování pěkného kvalitního povrchu je třeba se řídit následujícími pokyny:
Chromované povrchy, chromované povrchy s jemným matem a barevné povrchové úpravy jsou citlivé vůči čisticím prostředkům obsahujícím kyselinu a písek a vůči drsným čisticím houbičkám, které mohou zapříčinit jejich poškrabání.
Pozor!
Barevné povrchy vyžadují při montáži i při používání obzvlášť pečlivé zacházení. Barevné odchylky u ploch s barevnou povrchovou úpravou jsou podmíněny danou technologií.
Ošetřování:
Znečištěné armatury či armatury s usazeninami vodního kamene očistěte mýdlovou vodou, opláchněte čistou vodou a utřete dosucha.
K ošetření barevných povrchů nepoužívejte prostředky obsahující alkohol nebo dezinfekční prostředky. Při ošetřování postupujte, jak je uvedeno výše.
Na škody vzniklé v důsledku nesprávného zacházení se záruka společnosti Hansa nevztahuje.

Ápolási leírás Hansa-szerelvényekhez

H

Tisztelt Vevőnk!
Ezzel a Hansa-szerelvénnyel minőségi terméket vásárolt. A kiváló minőségű felület szépségének megtartása érdekében kérjük következő tájékoztató figyelembevételét:
Króm, króm matt és színes felületek
érzékenyek a savat illetve homokot tartalmazó tisztítószerekre, valamint a súroló szivacsokra.
Figyelem!
A színes felületek a beszerelés és a használat során különösen gondos kezelést igényelnek. A festett felületek esetében fellépő színeltérést az eljárás indokolja.
Ápolás:
Szennyeződések illetve vízkövesedés esetén a szerelvényeket szappanos vízzel tisztítjuk, tiszta vízzel öblítjük, majd szárazra töröljük.
A színes felületek nem kezelhetők alkoholtartalmú illetve fertőtlenítő szerekkel. Ápolást lásd fent.
A szakszerűtlen kezelésből eredő károkat a Hansa-szavatosság nem fedi le.

Οδηγίες συντήρησης των μπαταριών Hansa

GR

Προς την αξιότιμη πελατεία μας.
Με τη μπαταρία αυτή της Hansa αποκτήσατε ένα προϊόν υψηλής ποιότητας. Για να διατηρηθεί η ομορφιά της εξωτερικής της επιφάνειας θα πρέπει να προσέξετε τις ακόλουθες οδηγίες:
Οι επιφάνειες χρωμίου, χρωμίου ματ και με επίστρωση βαφής είναι πολύ ευαίσθητες σε απορρυπαντικά με οξέα ή σε σκόνη όπως επίσης σε σφουγγαράκια που χαράζουν.
Προσοχή!
Επιφάνειες με επίστρωση βαφής απαιτούν ιδιαίτερη προσοχή και φροντίδα κατά την τοποθέτηση και χρήση των μπαταριών. Χρωματικές αποκλίσεις σε επιφάνειες με επίστρωση βαφής οφείλονται στη μέθοδο παραγωγής.
Συντήρηση:
Σε περίπτωση συγκέντρωσης ακαθαρσιών ή αλάτων καθαρίζετε τις μπαταρίες με νερό και σαπούνι, ξεπλένετε με καθαρό νερό και στεγνώνετε με ένα πανί.
Μην καθαρίζετε τις επιφάνειες που έχουν επίστρωση βαφής με αλκοολούχα ή απολυμαντικά μέσα. Συντήρηση όπως περιγράφηκε προηγουμένως.
Βλάβες που μπορούν να προκληθούν από κακή συντήρηση δεν αναγνωρίζονται από την εγγύηση της Hansa.

Указания по уходу за арматурой Hansa

RUS

Многоуважаемый клиент,
приобретая данную арматуру Hansa, Вы получили высококачественный продукт. Чтобы сохранить красоту высококачественной поверхности, следует соблюдать следующие указания:
Поверхности из хрома, матового хрома и с красочным покрытием чувствительны к кислотосодержащим и абразивосодержащим моющим средствам, а также к царапающим губкам.
Внимание!
Цветные поверхности требуют особо бережного обращения при монтаже и использовании. Отклонения в цвете в случае поверхностей с красочным покрытием обусловлены технологическим процессом.
Уход:
При загрязнении или образовании известкового налета очистить арматуру мыльной водой, начисто промыть чистой водой и вытереть насухо.
Не обрабатывать цветные поверхности спиртосодержащими или дезинфицирующими средствами. Уход, как описано выше.
На повреждения, возникающие вследствие ненадлежащего обращения, гарантийные обязательства фирмы Hansa не распространяются.