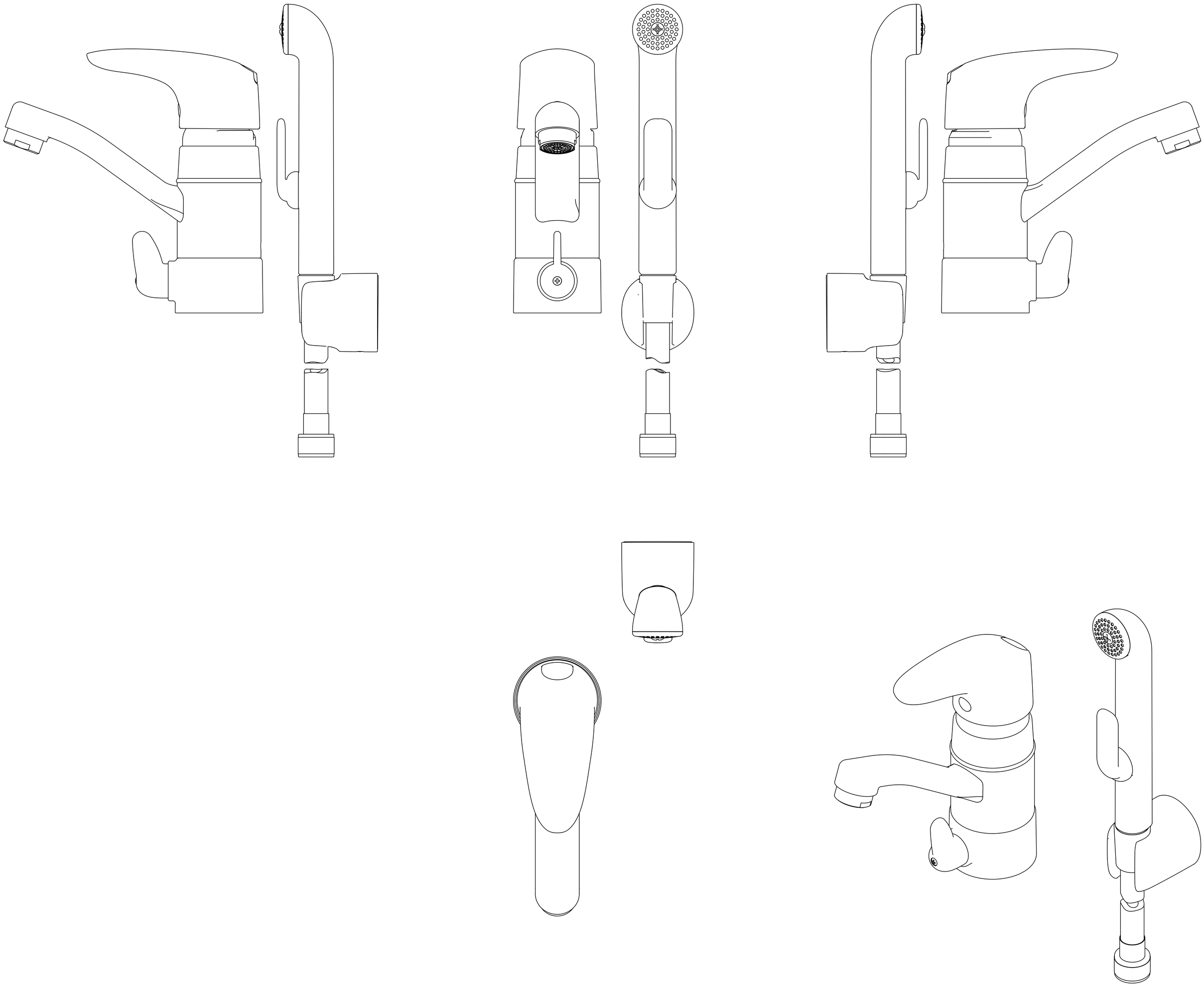

1:1