JBM

15564

(ES) SET DE REPARACIÓN HERRAMIENTA NEUMÁTICA -53726
(EN) AIR TOOL REPAIR KIT - 53726
(FR) TROUSSE DE RÉPARATION POUR OUTILS PNEUMATIQUES - 53726
(DE) REPARATURSATZ FÜR DRUCKLUFTWERKZEUGE - 53726
(IT) KIT DI RIPARAZIONE PER UTENSILI PNEUMATICI - 53726
(PT) KIT DE REPARAÇÃO DE FERRAMENTAS PNEUMÁTICAS - 53726
(RO) SET DE UNELTE PENTRU INSTRUMENT PNEUMATIC - 53726
(NL) REPARATIE-SETS VOOR PNEUMATISCH GEREEDSCHAP - 53726
(HU) PNEUMATIKUS SZERSZÁMHOZ VALÓ JAVÍTÁSI KÉSZLET - 53726
(RU) РЕМКОМПЛЕКТ ДЛЯ ПНЕВМАТИЧЕСКОГО ИНСТРУМЕНТА - 53726
(PL) ZESTAW DO NAPRAWY NARZĘDZIA PNEUMATYCZNEGI - 53726

PART LIST

Part number	Description	QTY.
4	Anvil collar/Junta yunque	1
5	O-ring 7.5x1.8/Junta tórica 7.5x108	1
10	Gasket / Junta	1
15	Cylinder gasket / Junta para cilindro	1
17	Blade / Pala	6
40	Switch pin spring / Muelle para interruptor	1

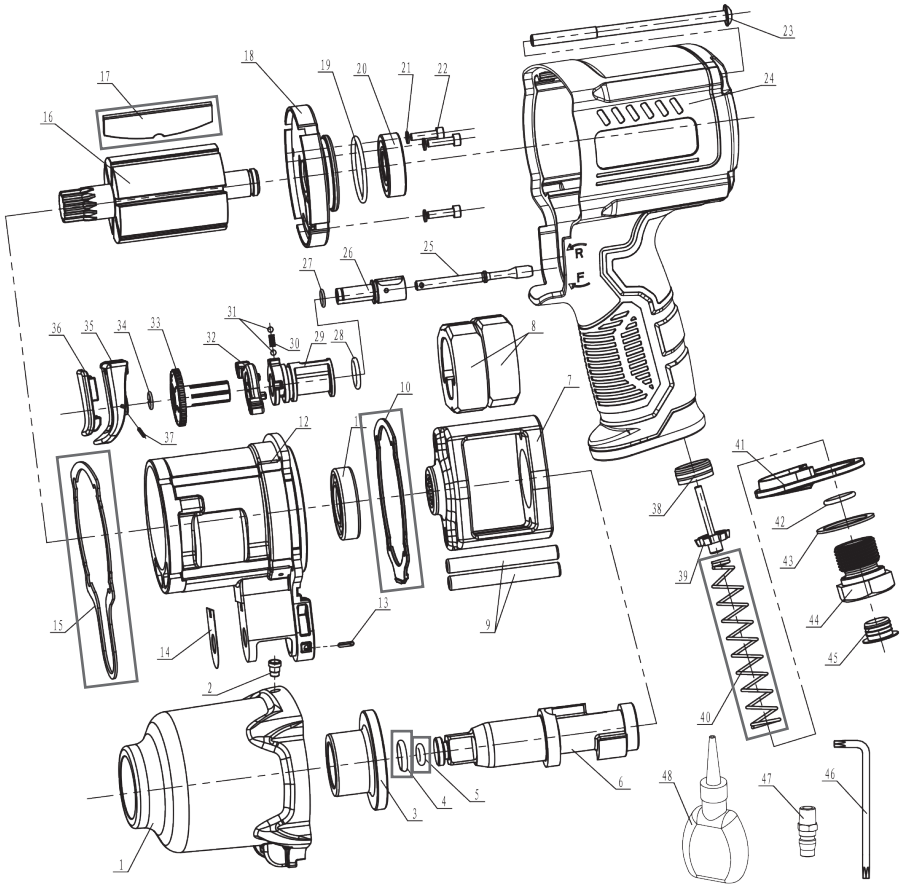

www.jbmcamp.com

JBM CAMPLLONG, S.L.U.
CIM La Selva - Ctra. Aeropuerto km. 1,6
Nave 2.2 - CP 17185 Vilobí d'Onyar - GIRONA
jbm@jbmcamp.com
Tel. +34 972 405 721
Fax. +34 972 245 437