MANUAL DE INSTRUCCIONES · INSTRUCTION MANUAL · GUIDE D'UTILISATION · BEDIENUNGSANLEITUNG · MANUALE D'USO · MANUAL DE INSTRUÇÕES · MANUAL DE INSTRUCȚIUNI · HANDLEIDING · ÜZEMELTETÉSI UTASÍTÁS · РУКОВОДСТВО ПО ЭКСПЛУАТАЦИИ · INSTRUKCJA OBSŁUGI

JBM®

55022



ES DESMONTADORA DE NEUMÁTICOS CON TORRE BASCULANTE AUTOMÁTICA 2

EN TYRE CHANGER WITH AUTOMATIC TILTING TOWER 26

FR DÉMONTE-PNEU AVEC COLONNE BASCULANTE AUTOMATIQUE 50

DE REIFENMONTIERMASCHINE MIT AUTOMATISCHEM SCHWENKTURM 74

IT SMONTAGOMME CON TORRE BASCULANTE AUTOMATICA 98

PT DESMONTADORA DE PNEUS COM TORRE BASCULANTE AUTOMÁTICA 122

RO DEMONTOR DE ANVELOPE CU COLOANĂ BASCULANTĂ AUTOMATĂ 146

NL BANDENWISSELAAR MET AUTOMATISCHE KANTELTOREN 170

HU GUMILESZERELŐ GÉP AUTOMATIKUS BILLENŐTORONNYAL 194

RU ШИНОМОНТАЖНЫЙ СТАНОК С АВТОМАТИЧЕСКОЙ НАКЛОННОЙ КОЛОННОЙ 218

PL MONTAŻOWNICA OPON Z AUTOMATYCZNĄ WIEŻĄ UCHYLNĄ 242

ES MANUAL DE INSTRUCCIONES

PRESENTACIÓN DEL PRODUCTO

Advertencia: importante leer atentamente este manual de instrucciones antes de la instalación y el uso de la máquina, ya que es esencial para el uso seguro y el mantenimiento de la misma. Guarde este manual adecuadamente para futuras tareas de mantenimiento.

Ámbito de aplicación: El cambiador de neumáticos automático está especialmente diseñado para desmontar/montar neumáticos de las llantas.

Precaución: Utilice la máquina únicamente para el propósito para el que fue diseñada; no la utilice para otros fines. El fabricante no se hace responsable por daños o lesiones causadas por el incumplimiento de estas normas.

INSTRUCCIONES DE SEGURIDAD

Normativa de seguridad:



El uso de esta máquina está reservado especialmente para personas profesionales, capacitadas y calificadas, que hayan leído cuidadosamente el manual de introducción, o que tengan experiencia en el manejo de maquinaria similar. Cualquier modificación o uso fuera del alcance previsto por el fabricante, sin su autorización o que no cumpla con el manual, puede causar fallos y daños a la máquina. En tales casos, el fabricante puede anular la garantía.

Si alguna pieza está dañada por algún motivo, debe reemplazarse según la lista de piezas de repuesto.

Atención: La garantía es válida por un año a partir de la fecha de entrega del fabricante; la garantía no cubre las piezas de desgaste fácil.

Etiquetas de advertencia de seguridad

Precaución: ¡Cuando las etiquetas de advertencia de seguridad estén dañadas o se hayan desprendido, por favor reemplácelas a tiempo!

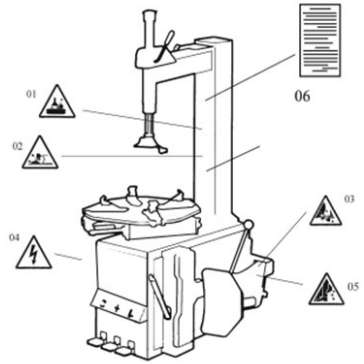

ATENCIÓN: No se permite operar la máquina si las etiquetas de advertencia de seguridad faltan o están deterioradas. No se permite colocar ningún objeto que obstruya las etiquetas de advertencia de seguridad. Los clientes pueden colocar las etiquetas de advertencia por sí mismos (como se muestra en la imagen de la derecha) en cualquier posición necesaria.

Advertencias de seguridad:

1. No colocar las manos debajo de la cabeza de montaje/desmontaje durante el funcionamiento.
2. No colocar las manos entre las garras durante el funcionamiento.
3. No colocar las manos en el talón del neumático al desmontar el neumático.
4. Asegúrese de que el sistema esté equipado con una buena conexión a tierra.
5. No colocar los pies entre la pala del destalonador y el cuerpo de la máquina durante el funcionamiento.
6. Instrucciones de advertencia.

ESPECIFICACIONES TÉCNICAS

Dimensiones de llanta con bloqueo externo	10~21"
Dimensiones de llanta con bloqueo interno	12~24"
Diámetro máximo de la rueda	1000mm (40")
Ancho máximo de la rueda	355mm (14")
Presión de trabajo	8-10bar
Alimentación eléctrica	330V 3PH
Potencia del motor (opcional)	1.1 kw
Par máximo de rotación (plataforma giratoria)	1078 N•m
Dimensiones generales	960*760*930 mm
Nivel de ruido	<75dB
Presión de trabajo	8~10 bar
Peso	80kg
Dimensiones del embalaje	1230*450*350mm
Nivel de ruido	LpA<75dB

Observación: Las dimensiones del aro definidas en la tabla anterior se basan en aros de rueda de hierro. Los aros de aluminio son más gruesos que los de hierro, por lo que las dimensiones indicadas arriba son solo de referencia.

MONTAJE
DESMONTAJE Y REVISIÓN:

Extraiga el clavo que está clavado en la placa con unas pinzas de punta; desempaque la caja de cartón y la cubierta plástica. Verifique y asegúrese de que todas las piezas que aparecen en la lista de repuestos estén incluidas. Si falta alguna pieza o está dañada, por favor no use la máquina y contacte al fabricante o distribuidor lo antes posible.

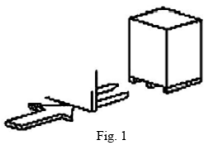

Fig. 1

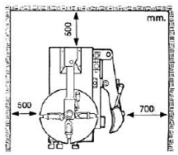

Fig. 2

REQUISITOS DEL LUGAR DE TRABAJO

Elija un lugar de trabajo que cumpla con las normativas de seguridad. Conecte la fuente de energía y la fuente de aire siguiendo las indicaciones de este manual, y el lugar debe contar con buena ventilación; para un correcto funcionamiento de la máquina, se requiere un espacio libre mínimo desde cada pared, como se muestra en la Fig. 2. Si la máquina se instala en exteriores, debe estar protegida con un techo contra la lluvia y la luz solar.

Advertencia: La máquina con motor no debe operar en atmósferas explosivas.

Posición e instalación:

Instale la columna:

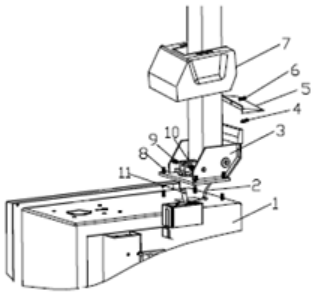

Fig. 3

1. Preparación de herramientas.

2. Coloque el asiento basculante (3, Fig. 3) sobre el cuerpo (1, Fig. 3) con 4 tornillos (M12), pase la manguera de aire (2, Fig. 3) a través del orificio de la columna. Apriete las 4 tuercas autoblocantes (8, Fig. 3).

3. Inserte el tornillo (9, Fig. 3) en los orificios tanto de la columna como del eje del cilindro basculante (11, Fig. 3), y apriételo con la tuerca autoblocante (10, Fig. 3).

4. Desatornille los dos tornillos de la cubierta izquierda y retire la cubierta; conecte la manguera de aire (2, Fig. 3) mencionada anteriormente a los orificios laterales que controlan la válvula de 5 vías para el basculante. Vuelva a fijar la cubierta izquierda.

5. Fije la cubierta plástica (7, Fig. 3) con dos tornillos (4, Fig. 3).

6. Monte la cubierta plástica trasera (5, Fig. 3) en la columna con el tornillo (6, Fig. 3).

CONEXIONES ELÉCTRICAS Y NEUMÁTICAS

Advertencia: Antes de la instalación y conexión, verifique que el suministro eléctrico corresponda con los datos técnicos de la máquina. Toda la instalación de dispositivos eléctricos y neumáticos debe ser realizada por un electricista profesional.

Conecte el conector de aire comprimido que se encuentra en el lado derecho de la máquina al sistema de aire comprimido. La red eléctrica a la que se conecta la máquina debe contar con dispositivos de protección de fusibles y una buena conexión a tierra en la carcasa exterior. Instale un interruptor automático diferencial (protección contra fugas) en la alimentación principal, con corriente diferencial configurada en 30 mA.

Precaución: La máquina no incluye enchufe de alimentación, por lo que debe conectarse a un enchufe con una capacidad mínima de 16 A y compatible con el voltaje de la máquina, o conectarse directamente a la fuente de alimentación cumpliendo los requisitos mencionados.

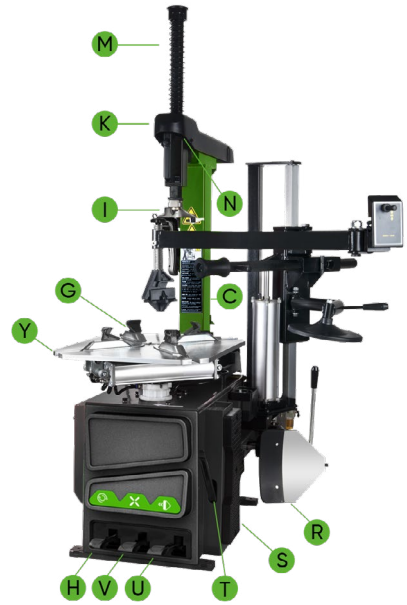

OPERACIÓN


- Pedal basculante (H)


- Pedal de apertura y cierre de las mordazas (V)


- Pedal de rotación del plato (Z)


- Pedal para romper el talón (U)

Por favor, tenga en cuenta: para la siguiente operación puede coger de referencia la Fig. 4

- Pise el pedal de rotación del plato giratorio (Z), el plato giratorio (Y) gira en sentido horario.
- Levante el pedal de rotación del plato giratorio (Z), el plato giratorio (Y) gira en sentido antihorario.
- Pise el pedal del rompemuelles (U), la pala del rompemuelles (F) comprime; al soltar el pedal (U), la pala (F) regresa a su posición original.
- Pise completamente el pedal de apertura y cierre de mordazas (V), las cuatro mordazas (G) del plato giratorio se abren; al pisar nuevamente, las cuatro mordazas (G) se cierran. Cuando el pedal está en posición media, las mordazas se detienen.
- Presione el botón de bloqueo neumático (K) para bloquear el brazo oscilante (N) y el brazo vertical (M).
- Pise el pedal del rompemuelles (H), la columna (C) baja hacia atrás; al pisar nuevamente, la columna regresa.

La operación del desmontador de neumáticos consta de tres partes:

1. Desmontar el talón del neumático
2. Desmontar el neumático
3. Montar el neumático

Precaución: Antes de realizar cualquier operación, no use ropa holgada y utilice casco protector, guantes y zapatos antideslizantes. Asegúrese de evacuar completamente el aire del neumático y retire todos los pesos de rueda del rin.

Destalonar el neumático

Asegúrese de evacuar completamente el aire del neumático, coloque el neumático contra el amortiguador de goma (S). Coloque la pala (F) contra el talón, aproximadamente a 10 mm del borde del rin, como se muestra en la Fig. 5. Pise el pedal del rompemuelles (U) para empujar la pala contra el neumático. Repita esta operación en diferentes posiciones alrededor del neumático y en ambos lados hasta que el talón del neumático esté completamente liberado (Fig. 5).

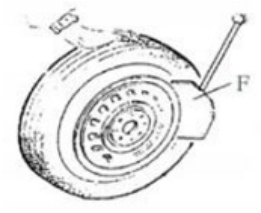

Fig. 5

Desmontaje del neumático

Asegúrese de quitar todos los contrapesos de la llanta y de desinflar completamente el neumático antes de esta operación. Aplique grasa lubricante (o un lubricante similar) alrededor del talón del neumático. No usar lubricante puede provocar un grave desgaste en el neumático.

Sujete la rueda según los métodos que se muestran a continuación, de acuerdo con las dimensiones indicadas:

a- Para sujetar la rueda desde el exterior: Presione el Pedal de apertura y cierre de las garras (V) hasta la mitad, posicionando las cuatro garras (G) según la escala de referencia en el Plato Giratorio (Y); coloque el neumático en el plato giratorio, sujete la llanta y presione el Pedal de apertura y cierre de las garras (V) hasta que la rueda quede asegurada por las garras.

b- Para sujetar la rueda desde el interior: Posicione las cuatro garras (G) y déjelas completamente cerradas. Coloque el neumático en el plato giratorio y presione el Pedal de apertura y cierre de las garras (V) para abrirlas y así bloquear la rueda en su sitio.

Precaución: Antes de continuar con el siguiente paso, verifique que la rueda esté firmemente sujeta por las cuatro garras.

Baje el Brazo Vertical (M) hasta que el Cabezal de montaje/desmontaje (I) se apoye junto al borde de la llanta, accione la Palanca de Bloqueo (K) para fijar el Brazo Vertical (M) y el brazo Horizontal en su posición, y controle que la distancia entre el Cabezal de montaje/desmontaje y el borde de la llanta sea de unos 2-3 mm. Inserte la Palanca de Desmontaje (T) entre el talón del neumático y la sección delantera del cabezal de montaje/desmontaje (I), y mueva el neumático por encima del cabezal como se muestra en la Fig. 6.

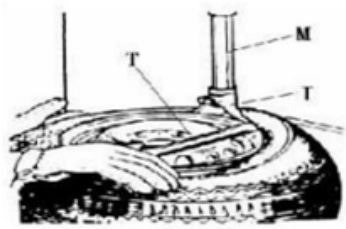

Fig. 6

Precaución: Las cadenas, pulseras, ropa holgada y cualquier otra cosa cerca de las piezas giratorias suponen un peligro para el operario.

Con la Palanca de Desmontaje sujeta en su posición, presione el Pedal de Rotación del Plato Giratorio (Z) y gire el Plato Giratorio (Y) en el sentido de las agujas del reloj hasta que el neumático se separe completamente de la llanta.

Para desmontar el otro lado del neumático, continúe usando la palanca de desmontaje para levantar el neumático y separar el otro talón de la llanta. Presione el Pedal de Inclinación (H) para que la columna se incline hacia atrás y retire el neumático.

MONTAJE DEL NEUMÁTICO

Precaución:

: Antes de montar el neumático, verifique que tanto el neumático como la llanta sean del mismo tamaño.

Para evitar cualquier daño en el neumático, lubrique el talón del neumático y la llanta con el lubricante recomendado por el fabricante. Coloque el neumático y verifique su posición.

Precaución: Al sujetar la llanta, no ponga las manos sobre ella para evitar lesiones durante esta operación.

Bloquee el Brazo de Montaje Vertical Hexagonal, coloque el neumático sobre la llanta y vuelva a colocar el Brazo Oscilante en la misma posición que para el desmontaje. Coloque el talón inferior del neumático por encima de la sección trasera del Cabezal de montaje/desmontaje, y el otro lado (talón superior) por debajo de la sección delantera del Cabezal de montaje/desmontaje. Presione el neumático con las manos o con el brazo de ayuda y luego gire el plato giratorio para montar el talón superior del neumático. (Fig. 7)

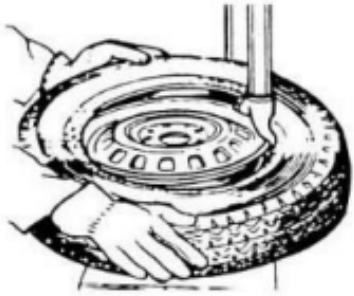

Fig. 7

Inflado del neumático:

Importante: La operación de inflado es muy peligrosa; proceda con cuidado y siga las instrucciones. Durante el inflado, la situación puede volverse extremadamente peligrosa si surgen problemas con el neumático o la llanta. La fuerza de una posible explosión del neumático se proyecta hacia arriba y hacia afuera; esta gran potencia puede causar lesiones graves o la muerte del operario o de las personas cercanas.

El neumático puede explotar debido a:

1. El aro y el neumático no son del mismo tamaño;
2. El neumático o el aro están dañados;
3. La presión de inflado excede la máxima recomendada por el fabricante;
4. El operador no cumple con las normas de seguridad.

Por favor, opere de la siguiente manera:

1. Retire la tapa de la válvula del vástago de la válvula;
2. Asegúrese de que la boquilla de aire esté completamente presionada sobre las roscas del vástago de la válvula;
3. Verifique que el neumático y el aro sean del mismo tamaño;
4. Lubrique tanto el talón del neumático como el aro, añada lubricante adicional si es necesario;
5. Infle el neumático con pausas; mientras infla, controle la presión en el manómetro y verifique que el talón esté asegurado. Repita la operación hasta que el talón esté bien fijado. Se requieren pasos especiales al inflar aros convexos o doblemente convexos;
6. Continúe inflando y controle frecuentemente la presión hasta alcanzar la presión requerida.

Nota: Nunca exceda la presión máxima de inflado indicada por el fabricante del neumático.

Mantenga las manos y el cuerpo alejados de los neumáticos durante el inflado. Solo el personal con formación específica está autorizado para realizar estas operaciones; no permita que otras personas manejen la máquina o se encuentren cerca de la desmontadora de neumáticos.

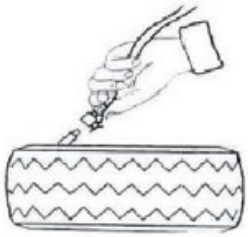

Fig. 18

Traslado de la máquina

Utilice una carretilla elevadora para mover la máquina. Desconecte la desmontadora de neumáticos de la fuente de alimentación eléctrica y de la toma de aire comprimido. Levante la base de la máquina e inserte las horquillas de la carretilla elevadora. A continuación, coloque la desmontadora en su nueva ubicación y fíjela firmemente.

Nota: El lugar elegido para instalar la desmontadora de neumáticos debe cumplir con la normativa de seguridad.

MANTENIMIENTO

Precaución: Solo personal profesional debe realizar el mantenimiento. Para prolongar la vida útil de la máquina, manténgala oportunamente según el manual. De lo contrario, se verá afectada la fiabilidad de la máquina o incluso podría causar lesiones al operador y personas cercanas.

Precaución: Solo el personal cualificado puede realizar el mantenimiento. Para prolongar la vida útil de la máquina, realice el mantenimiento puntualmente según el manual. De lo contrario, afectará a la fiabilidad de la máquina o incluso podría causar lesiones al operario y a otras personas cercanas.

Precaución: Antes de realizar cualquier tarea de mantenimiento, desconecte la desmontadora de la alimentación eléctrica y de la toma de aire comprimido, y presione el Pedal de apertura y cierre de las garras o el Pedal de rotación del plato giratorio 3 o 4 veces para evacuar todo el aire comprimido de la máquina.

Las piezas dañadas deben ser reemplazadas por personal profesional utilizando los repuestos proporcionados por el fabricante.

- Limpie la máquina una vez al día después de trabajar.
- Una vez por semana, limpie la suciedad del plato giratorio con gasóleo y lubrique las guías y las garras.

El siguiente mantenimiento debe realizarse al menos una vez al mes:

- Compruebe el nivel de aceite en el Lubricador. Si es necesario, rellene con aceite SAE30. Desenrosque con una llave hexagonal (E). Con la máquina conectada al aire comprimido, presione primero el Pedal de apertura y cierre de las garras o el Pedal de rotación del plato giratorio 5-6 veces y, a continuación, compruebe si cae una gota de aceite del Lubricador. Para un funcionamiento continuo, debe caer una gota de aceite cada dos presiones del pedal. Si no es así, ajuste el tornillo (D) que controla la entrada de aceite con un destornillador plano. (Fig. 9)
- Como se muestra en la Figura 9-1, si observa que hay agua en el vaso, empuje hacia arriba la válvula de drenaje con los dedos para purgar el agua. Al soltarla, la válvula se cerrará automáticamente por la acción del muelle.

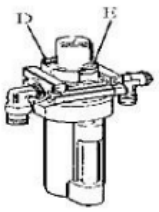

Fig. 19

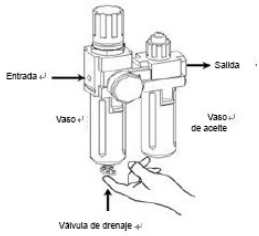

Fig. 19-1

Nota: Tras los primeros 20 días de uso, reapriete las garras con los tornillos de apriete (B) del plato giratorio (Fig. 10).

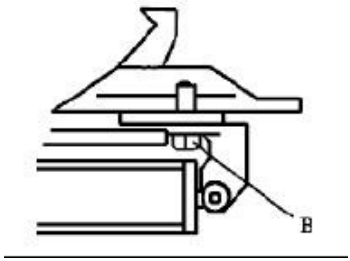

Si el plato giratorio pierde potencia, compruebe si la correa está suficientemente tensa siguiendo estos pasos: Retire la cubierta lateral izquierda desatornillando los tornillos; ajuste los dos tornillos situados en el soporte del motor, manteniendo una distancia adecuada entre el soporte y la base del motor; apriete los tornillos para tensar la correa. (Fig. 11)

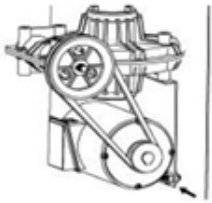

Fig. 11

Precaución: Desconecte la máquina de la alimentación eléctrica y de la toma de aire comprimido.

Nota: Si el Brazo Vertical no se bloquea o no cumple el requisito de 2-3 mm de distancia entre la parte inferior del Cabezal de montaje/desmontaje y la llanta, ajuste la Placa de Bloqueo Hexagonal (X), como se indica en la Fig. 12.

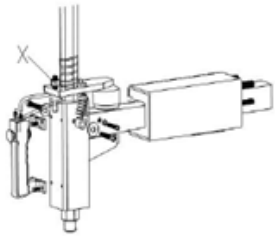

Fig. 12

Nota: Para garantizar la fiabilidad de las garras y de la pala destalonadora, proceda de la siguiente manera para mantener limpias sus válvulas:

1. Retire la cubierta lateral izquierda del cuerpo de la máquina desatornillando los dos tornillos.

2. Afloje los silenciadores de las válvulas (A) que corresponden al Pedal de apertura y cierre de las garras y al Pedal Destalonador. (Fig. 13)

3. Limpie los silenciadores con aire comprimido. Si están dañados, sustitúyalos consultando la lista de repuestos. (Fig. 13)

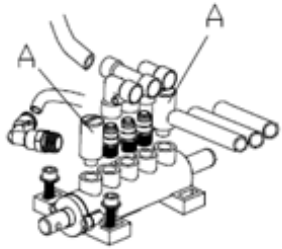

Fig. 13

MANTENIMIENTO

PROBLEMA	CAUSA	SOLUCIÓN
El plato giratorio solo gira en una dirección o no puede girar	Interruptor de reversa dañado	Reemplazar el interruptor de reversa
	Correa rota	Reemplazar la correa
	Mal funcionamiento del motor	Verifique el cable del motor o el cable del bloque de terminales; Reemplace el motor si está dañado
Al desmontar o fijar la rueda, el plato giratorio no se bloquea (gira con la rueda); Las mordazas tardan en abrirse o cerrarse; El plato giratorio bloquea el aro incorrectamente.	Fuga en la red de aire	Revise todas las partes de la red de aire
	El cilindro de sujeción no funciona	Reemplazar el pistón del cilindro
	Mordazas desgastadas	Reemplazar las mordazas
	Arandelas rotas del cilindro del chuck	Reemplázalas
La cabeza de montaje/desmontaje siempre toca el aro durante la operación	La placa de bloqueo está ajustada incorrectamente o no cumple con los requisitos	Reemplácela o ajústela
	Los tornillos del chuck están sueltos; el brazo vertical no se puede bloquear con la placa de bloqueo	Apriete los tornillos; reemplace la placa de bloqueo.
El pedal del rompe pestañas y el pedal de apertura y cierre de mordazas no pueden regresar a la posición original	Resorte del pedal roto	Reemplácelo
La pala del rompe pestañas funciona con dificultad	Silenciador atascado	Límpielo o reemplácelo
	La arandela del cilindro del rompe pestañas está rota	Reemplácela

LISTA DE REPUESTOS

Guía para pedir repuestos

1. En primer lugar, tenga a mano la pieza dañada (o una muestra) y confirme la cantidad de repuestos que necesita.

2. Confirme las especificaciones de la pieza que va a sustituir para evitar realizar un pedido incorrecto.

El método de confirmación es el siguiente:

Según la función y la ubicación de la pieza, localice su código en la sección final de despiece del manual. Por ejemplo, si necesita pedir una palanca de desmontaje, esta suele encontrarse en el manguito y su posición en el despiece se muestra a continuación:



Podemos usar el código «12» de las imágenes, y a continuación, buscar y anotar toda la información de dicho código.

11	Tornillo de puesta a tierra M6x40
12	Palanca de elevación
200-10	Muelle del brazo destalonador

La información registrada:

12	Palanca de desmontaje (2UDS.)

3. Recopile la información detallada de las piezas.entregará las piezas de acuerdo con el pedido.

4. Póngase en contacto con el fabricante para confirmar el pedido.

5. Una vez confirmado el pedido y si no hay ningún problema, el fabricante le enviará la mercancía según lo solicitado.

Aviso importante:

- El fabricante se reserva el derecho de modificar las especificaciones de las piezas sin previo aviso a los usuarios.

- El fabricante no se hace responsable de la modificación o mejora de los productos que ya han sido vendidos

CÓDIGO	NOMBRE
221-10	Amortiguador del rompe pestañas
226	Sello en V 20287.5
227	Un sello 63*2.65
200-228	Émbolo de cilindro de sujeción Ø70
232	Sello en O Ø19.6×2.62
306	Sello en O Ø16×2.65
307	Sello en O 20×2.65
200-308	Sello en O Ø170.8×5.33
311	Sello en V 185×168×10.8
200-321	Sello en O 180x5
331	Sello en O Ø19.6×2.62
200-426	Interruptor de reversa
521	Sello en O Ø30×3.55
200-532	Sello 59.9*2.62
604	Correa para desmontadora de neumáticos A-28
200-522	Resistencia del sello de aceite
801	Filtro de descompresión
804	Generador completo de niebla de aceite
A86	Válvula de drenaje

Observación: Puede utilizar a modo de orientación las piezas de la lista, son piezas que se rompen fácilmente; si es necesario pedir otras piezas, consulte el manual.

DIAGRAMA DEL CIRCUITO

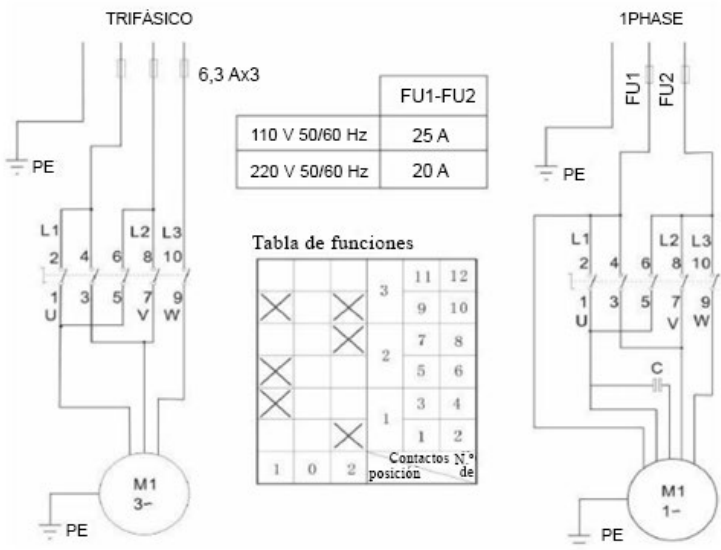

DIBUJO NEUMÁTICO

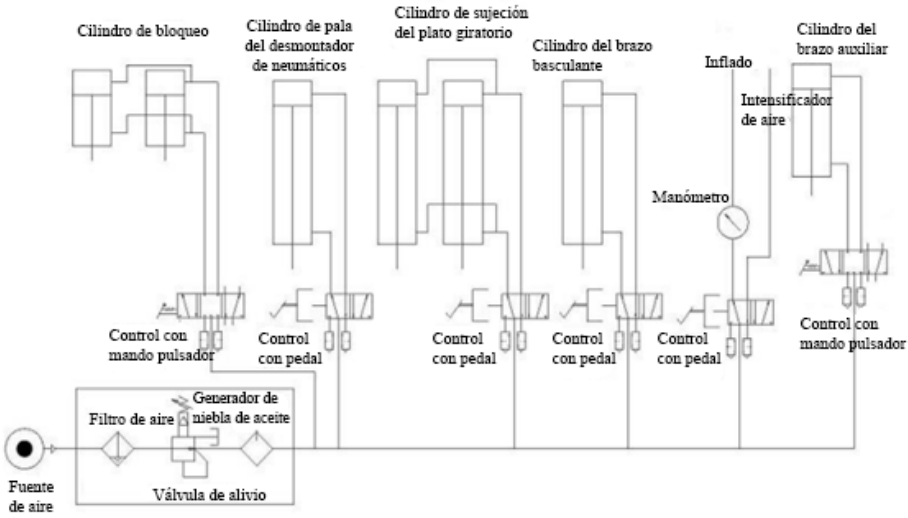

LISTA DE PIEZAS

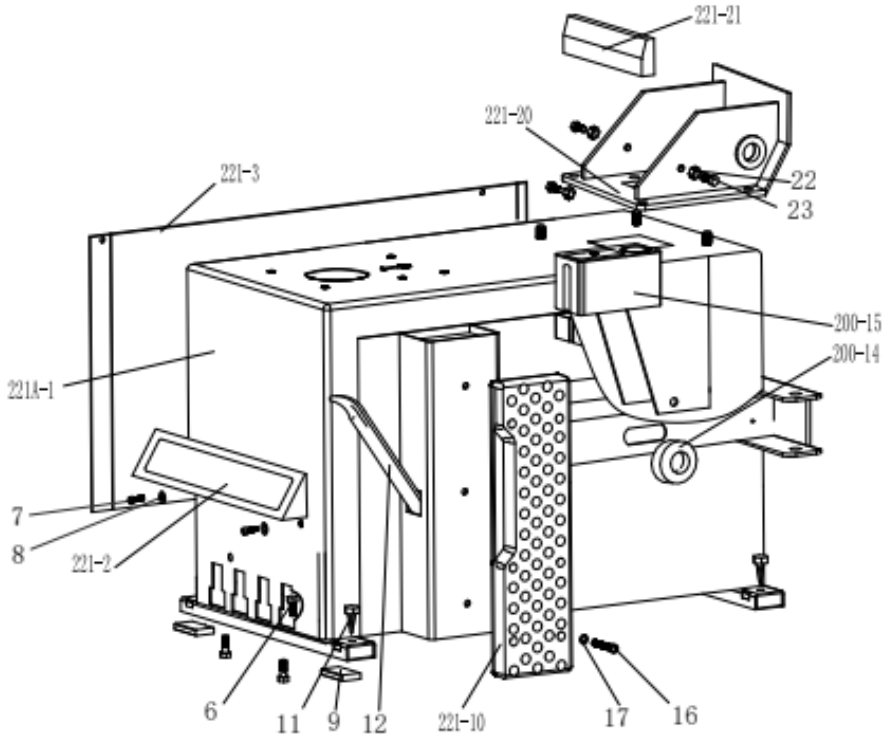

221A-1	Cuerpo de la máquina 221
221-2	Cubierta frontal del pedal
221-3	Cubierta izquierda
4	Tornillo de cabeza hexagonal interior M6x10
5	Arandela plana Ø6141.2
6	Tornillo hexagonal exterior M8x25
7	Tornillo de cabeza hexagonal interior M8×20
8	Arandela plana Ø8222
9	Amortiguador de goma para pie
11	Tornillo de puesta a tierra M6x40
12	Palanca de elevación
200-14	Goma del brazo del destalonador
200-15	Caja de aceite y agua
16	Tornillo de cabeza hexagonal interior M8x20
17	Arandela plana Ø8171.5
221-20	Asiento basculante
221-21	Cubierta protectora basculante
22	Tuerca autoblocante M10
23	Tornillo hexagonal exterior M10x25

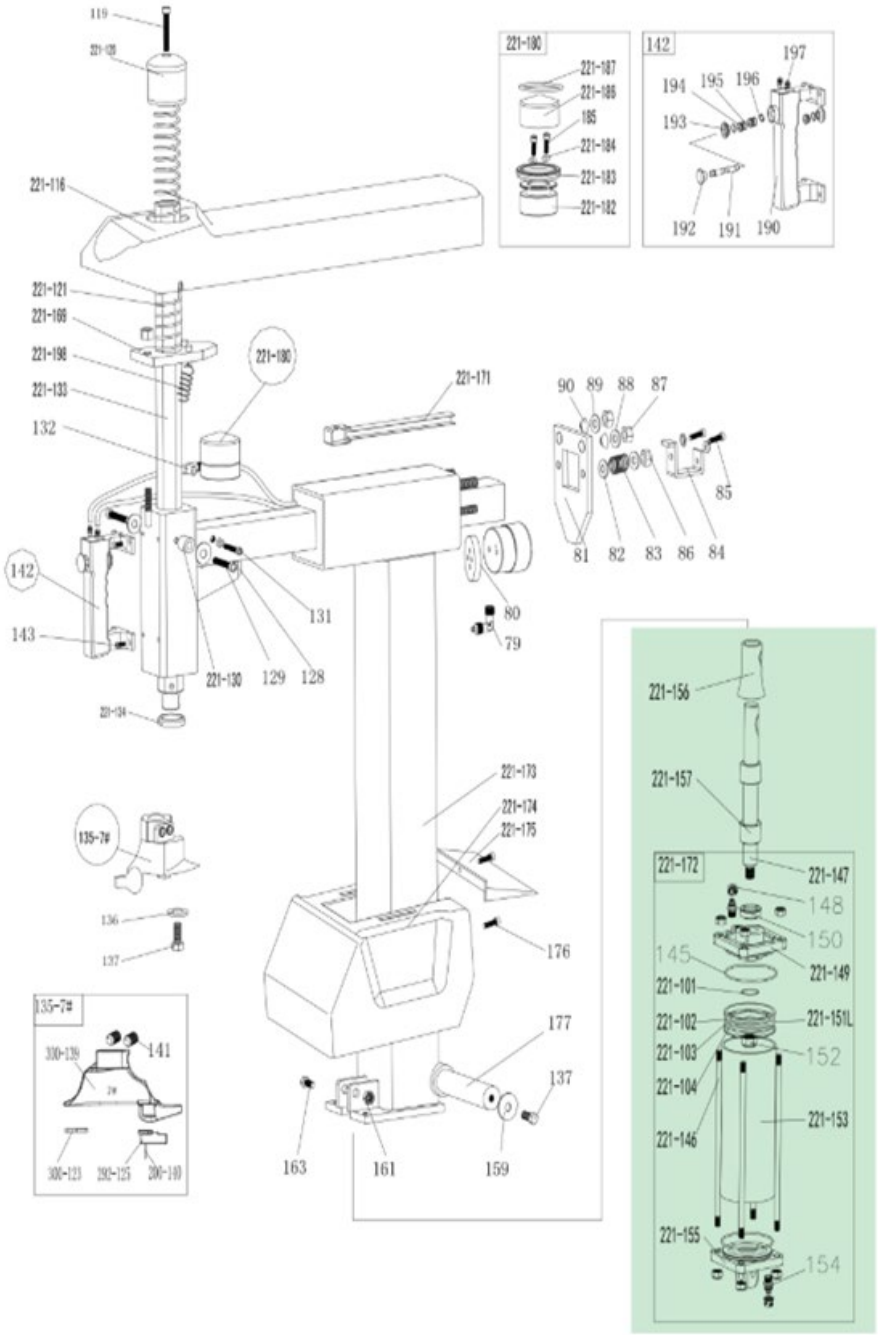
119
221-120
221-116
221-121
221-199
221-198
221-133
132
142
143
221-130
129
128
131
221-134
221-180
221-171
80
79
90
89
88
87
85
81
82
83
86
84
221-180
221-187
221-186
185
221-184
221-183
221-182
142
197
194
195
196
193
192
191
190
221-173
221-174
221-175
176
177
137
163
161
159
135-7#
136
137
135-7#
330-139
141
330-123
392-125
200-140
221-156
221-157
221-172
221-147
148
150
145
221-149
221-101
221-102
221-151L
221-103
152
221-104
221-153
221-146
221-155
154

79	Unión rápida 1/8-Ø6	221-149	Cubierta del cilindro basculante sin manija
80	Placa de bloqueo del cilindro	150	Junta en V Ø20287.5
81	Placa de bloqueo del brazo horizontal	221-151L	Pistón del cilindro basculante (aleación de aluminio) φ75
82	Arandela plana Φ8171.5	152	Tuerca (plateada) M121.57
83	Resorte de bloqueo del brazo horizontal	221-153	Barril del cilindro basculante
84	Bloque del brazo horizontal	154	Unión recta 1/8-Ø6
85	Tornillo hexagonal exterior M8*20	221-155	Cubierta del cilindro basculante con manija
86	Tuerca autoblocante M8	221-156	Cubierta del vástago del pistón del cilindro basculante
87	Tuerca autoblocante M12	221-157	Funda de goma para cilindro basculante 1
88	Arandela plana Φ12252	137	Tornillo hexagonal exterior M10×25
89	Arandela plana Φ12252	159	Arandela plana 10403
90	Espaciador de bloqueo	161	Tuerca autoblocante M12
221-116	Cubierta trasera protectora del brazo horizontal	163	Tornillo hexagonal exterior M12×65
119	Tornillo de cabeza hexagonal interior M10*50	221-169	Placa de bloqueo hexagonal 221
221-120	Tapa del brazo vertical 228	221-171	Guía para manguera
221-121	Resorte del brazo vertical	221-172	Cilindro basculante completo
127	Tornillo de cabeza hexagonal interior M12x16	221-173	Columna
128	Amortiguador	221-174	Cubierta protectora de la columna
129	Tornillo de cabeza hexagonal interior M6x35	221-175	Cubierta trasera de la columna basculante
221-130	Polea guía	176	Tornillo cruzado 5x16
131	Tornillo de cabeza hexagonal interior M6×16	177	Eje de la columna
132	Unión en T 1/8-2xØ6	221-180	Cilindro de bloqueo completo
221-133	Brazo vertical	221-182	Pistón del cilindro de bloqueo completo
221-134	Arandela del brazo vertical	221-183	Junta en V Ø60506.5

136	Cabezal desmontador/montador 7#	221-184	Junta tórica Ø4*2
137	Arandela protectora	185	Tornillo de cabeza hexagonal interior M6×55
300-123	Tornillo hexagonal exterior M10×25	221-186	Cubierta del cilindro de bloqueo Ø60
200-124	Placa protectora del cabezal desmontador/montador	221-187	Junta tórica 52x2
292-125	Pasador redondo hexagonal	190	Placa del interruptor de la manija neumática
135-7#	Protector del cabezal desmontador/montador	191	Vástago de la válvula de la manija neumática
200-139	Cabezal desmontador/montador completo 7#	192	Tapa del vástago de la válvula neumática
141	Tornillo de cabeza hexagonal M12x16	193	Cubierta de la manija neumática
142	Interruptor neumático de bloqueo completo	194	Separador de la manija neumática
143	Tornillo de cabeza hexagonal interior M6x16	195	Junta tórica 7.5*2.65
145	Junta tórica Ø68.26*3.53	196	Anillo de seguridad Ø8
221-146	Cilindro basculante roscado	197	Unión recta
221-147	Vástago del pistón del cilindro basculante	221-198	Resorte de la placa de bloqueo hexagonal
148	Tuerca autoblocante M8	199	Tornillo de cabeza hexagonal M10x12
221-101	Junta tórica Ø11*1.8	221-103	Junta tórica Ø68*3.53
221-102	Junta Y Ø65756	221-104	Junta tórica Ø65*5.3

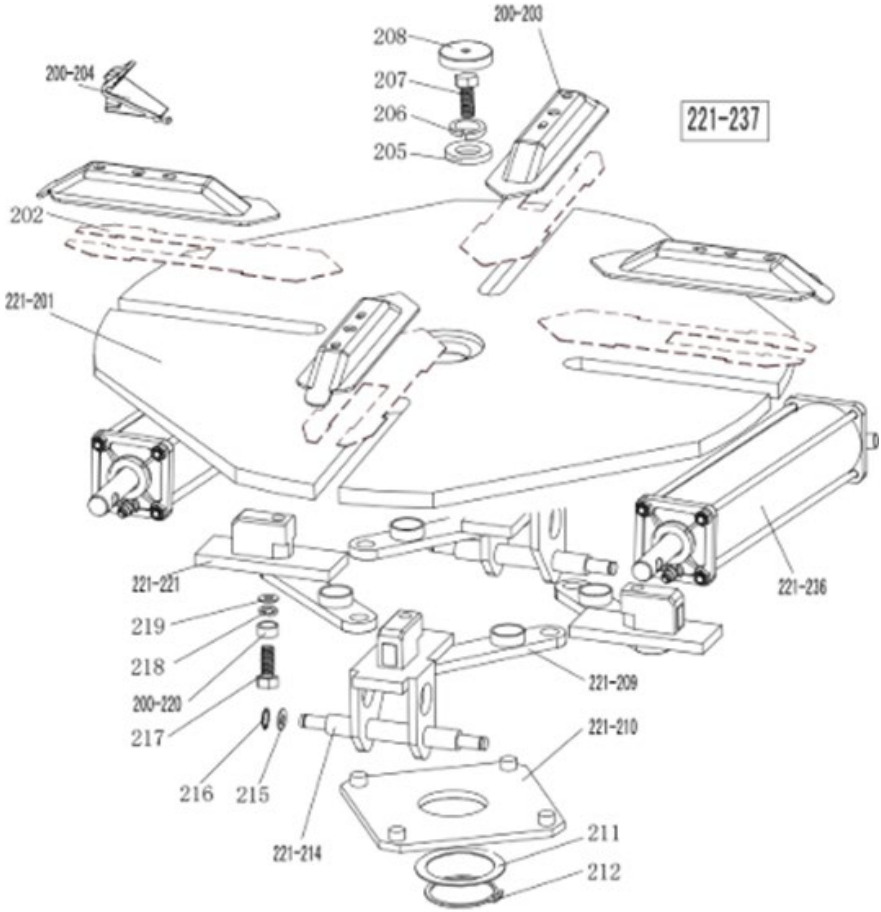
200-203
208
207
206
205
200-204
221-237
202
221-201
221-221
219
218
200-220
217
216
215
221-214
221-209
221-210
211
212
221-236

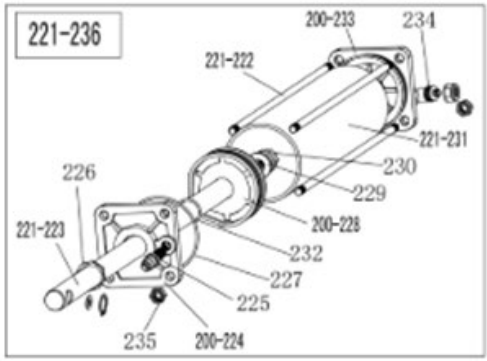
221-236
200-233
234
221-222
221-231
230
229
226
221-223
200-228
232
227
225
235
200-224

221-201	Plataforma giratoria 615
202	Placa deslizante de mandíbula (opcional)
200-203	Ensamblaje de tapa de mandíbula
200-204	Mandíbula 200
205	Arandela grande
206	Arandela de resorte Ø16
207	Tornillo hexagonal exterior M16x40
208	Tapa de la plataforma giratoria
221-209	Conjunto de barra de conexión 615
221-210	Plataforma giratoria cuadrada 615
211	Arandela para plataforma giratoria cuadrada
212	Anillo de seguridad Ø65 (eje)
221-214	Guía deslizante de mandíbula con pasador
215	Arandela plana Ø12X25X2
216	Anillo de seguridad Ø12 (eje)
217	Tornillo de cabeza hexagonal interior M12×40
218	Arandela dentada de bloqueo Ø12×1
219	Arandela plana Ø12X30X3
200-220	Tuerca para barra de conexión
221A-221	Guía deslizante de mandíbula sin pasador
221-222	Barra de conexión roscada 393
221-223	Vástago del pistón del cilindro de sujeción 400
200-224	Cubierta del cilindro de sujeción sin manija
225	Unión recta 1/8"-Ø8
226	Junta en V 20287.5
227	Junta tórica 63*2.65
200-228	Pistón del cilindro de sujeción Ø70
229	Arandela plana Ø12X25X2
230	Tuerca M12X7X1.75
221-231	Barril del cilindro de sujeción 360
232	Junta tórica Ø19.6X2.62
200-233	Cubierta del cilindro de sujeción con manija
234	Unión rápida 1/8-Ø8
235	Tuerca autoblocante M8
221-236	Cilindro de sujeción completo
221-237	Plataforma giratoria cuadrada completa 615

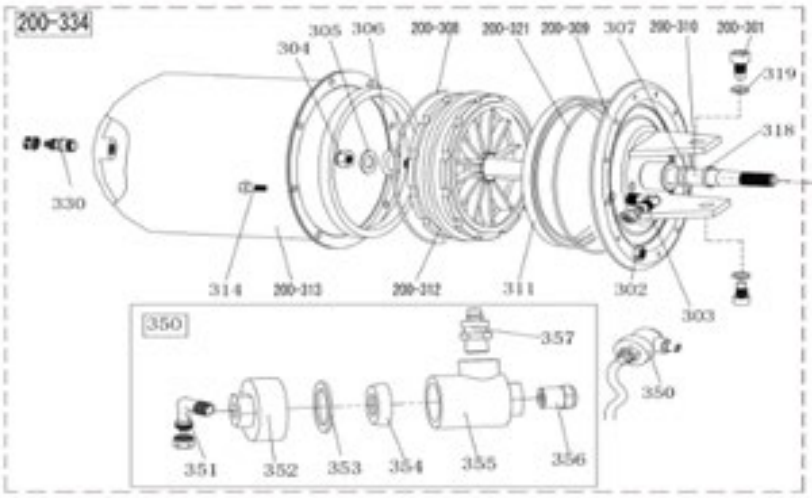
200-334
305
306
200-308
200-321
200-309
307
200-310
200-301
304
319
318
330
314
200-313
200-312
311
302
303
350
357
350
351
352
353
354
355
356

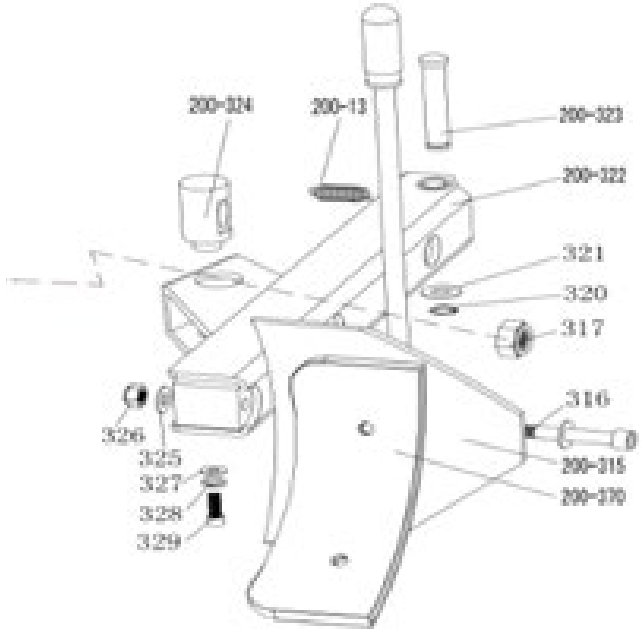
200-324
200-13
200-323
200-322
321
320
317
316
326
325
327
328
329
200-315
200-370

200-13	Resorte del brazo del destalonador	320	Anillo de seguridad Ø16
200-301	Tornillo de cabeza hexagonal interior M14×30	200-321	Junta tórica 180x5
302	Tuerca autoblocante M6	200-322	Brazo del destalonador 200
303	Unión (90°) 1/4-Ø8	200-323	Pasador del destalonador
304	Tuerca M16*1.5	200-324	Pasador giratorio del cilindro del destalonador
305	Arandela plana Ø16282	325	Arandela plana Ø12242
306	Junta tórica Ø16*2.65	326	Tuerca autoblocante M12
307	Junta tórica Ø20*2.65	327	Arandela plana Ø8303
200-308	Junta tórica Ø170.8×5.33	328	Arandela de resorte Ø8
200-309	Cubierta del cilindro del destalonador	329	Tornillo hexagonal exterior M8×20
200-310	Vástago del pistón del cilindro del destalonador	330	Unión recta 1/8-Ø8
311	Junta en V 185×168×10.8	331	Junta tórica Ø19.6*2.62
200-312	Pistón del cilindro del destalonador	200-334	Cilindro del destalonador completo
200-313	Barril del cilindro del destalonador	350	Válvula de escape del cilindro del destalonador
314	Tornillo de cabeza hexagonal interior M6×16	351	Unión (90°) 1/8-Ø8
200-315	Conjunto de pala del destalonador	352	Tapa de la válvula de escape del cilindro del destalonador
316	Tornillo de cabeza hexagonal interior M12×90	353	Arandela de sellado
317	Tuerca autoblocante M16*1.5	354	Sello bidireccional
318	Banda guía	355	Cuerpo de la válvula de escape del cilindro del destalonador
200-370	Cubierta protectora de la pala del destalonador (opcional)	356	Silenciador
319	Arandela de resorte Ø14	357	Unión recta 1/4 – Ø8

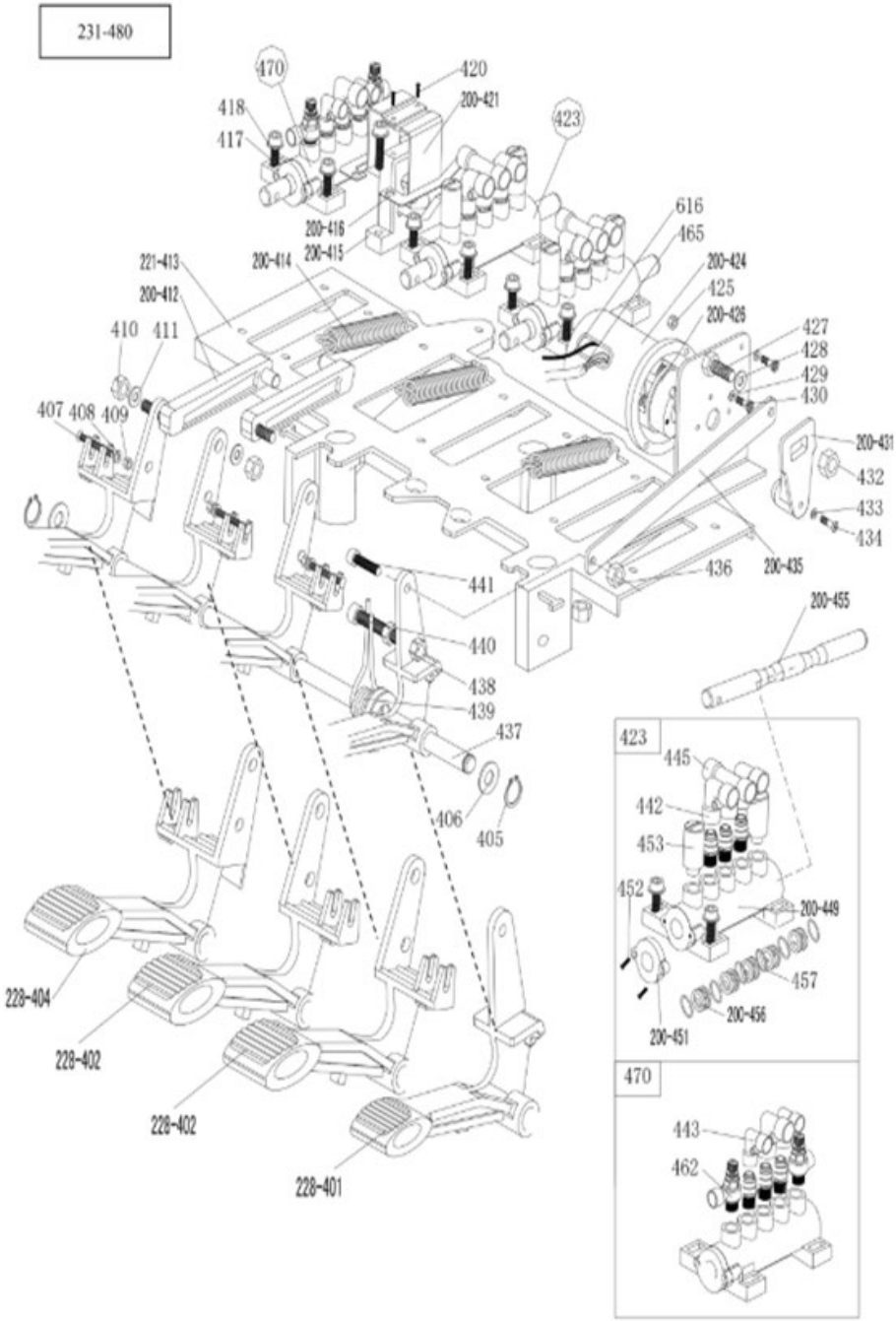
231-480
470
420
200-421
418
417
423
616
465
200-416
200-415
200-414
200-424
425
200-426
427
428
429
430
221-413
200-412
410
411
407
408
409
200-431
432
433
434
436
200-435
441
200-455
440
438
439
437
406
405
423
445
442
453
452
200-449
457
200-456
200-451
228-404
228-402
228-402
228-401
470
443
462

228-401	Pedal del interruptor de reversa	430	Tornillo de cabeza cruzada M4*16
228-402	Pedal de válvula de 5 vías (derecho)	200-431	Manija del interruptor de reversa
228-404	Pedal de válvula de 5 vías (izquierdo)	432	Tuerca autoblocante M6
405	Anillo de seguridad Ø12	433	Arandela plana Ø3
406	Arandela plana Ø12242	434	Tornillo de cabeza cruzada M3X18
407	Tornillo de cabeza cruzada M4X30	200-435	Barra de conexión del pedal
408	Arandela plana Ø4	436	Tuerca autoblocante M8
409	Tuerca autoblocante M4	437	Eje frontal del pedal
410	Tuerca autoblocante M8	438	Tuerca M8
411	Arandela plana Ø8171.5	439	Resorte de torsión del pedal
200-412	Barra de conexión del leva	440	Tornillo de cabeza hexagonal interior M8×50
221-413	Placa de soporte del pedal	441	Tornillo de cabeza hexagonal interior M8×20
200-414	Resorte del pedal	442	Unión rápida 1/8-Ø8
200-415	Leva	443	Unión rápida 1/8-Ø6
200-416	Arandela para leva	445	Unión en T rápida 1/8-2*Ø8
417	Tornillo de cabeza hexagonal interior M6×20	200-449	Cuerpo de válvula de 5 vías (derecho)
418	Arandela plana Ø6	200-451	Tapa de válvula de 5 vías
420	Tornillo autroscante de cabeza cruzada 2.9*12	452	Tornillo de cabeza cruzada ST2.9*14
200-421	Cubierta de leva	453	Silenciador 1/8"
423	Válvula de 5 vías completa para el cilindro del destalonador	200-455	Vástago de válvula de 5 vías
200-424	Cubierta del interruptor de reversa	200-456	Espaciador del vástago de válvula de 5 vías
425	Tuerca M4	457	Junta tórica 12204
200-426	Interruptor de reversa	462	Válvula reguladora (de paso o de caudal)
427	Tornillo de cabeza hexagonal interior M6×20	470	Válvula de 5 vías basculante completa
428	Arandela plana Ø6X12X1	231-480	Conjunto completo de 4 pedales 231
429	Arandela plana Ø4		

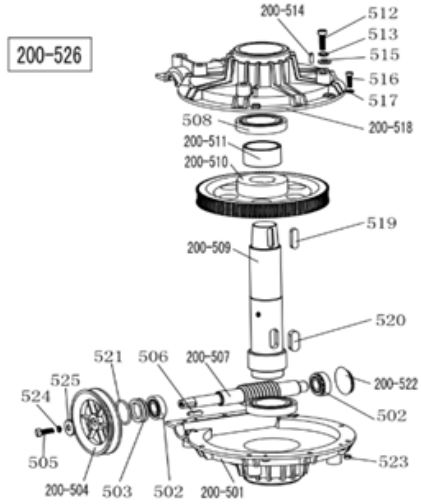

200-501	Cubierta inferior de la caja de engranajes	517	Arandela plana Ø6141.2
502	Rodamiento 30204	200-518	Cubierta superior de la caja de engranajes
503	Sello de la caja de engranajes φ20358	519	Chaveta 10×40
200-504	Polea de correa dentada	520	Chaveta 14×40
505	Tornillo hexagonal exterior M8×25	521	Junta tórica Ø30*3.55
506	Chaveta 6×20	200-522	Sello resistente al aceite
200-507	Eje del sinfín	523	Tuerca autoblocante M6
508	Rodamiento 6010	524	Arandela de resorte Ø8
200-509	Eje del engranaje sinfín	525	Arandela plana Ø8303
200-510	Engranaje sinfín	200-526	Caja de engranajes completa
200-511	Espaciador del eje del engranaje sinfín		
512	Tornillo hexagonal exterior M10×55		
513	Arandela de resorte Ø10		
200-514	Pasador 6×20		
515	Arandela plana Ø10202		
516	Tornillo de cabeza hexagonal interior M6×20		

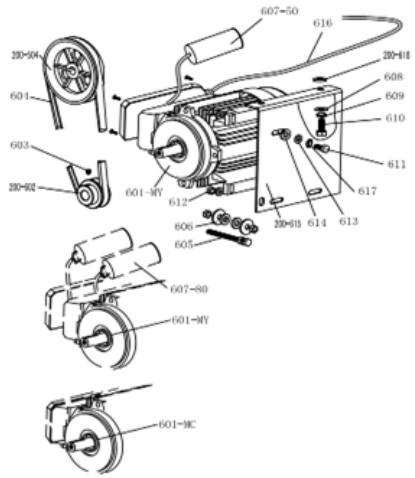

200-504	Polea de correa dentada
601-MC	Motor 220V/50Hz
601-MY	Motor 220v
200-602	Polea para correa de motor
603	Tornillo de cabeza hexagonal interior M8×12
604	Correa para desmontadora de neumáticos A-28
605	Perno de hexágono exterior M8×65
606	Arandela plana Ø8×30×3
607-80	Condensador 80μF, 110V
607-50	Condensador 50μF, 220V
609	Arandela plana Ø10×20×2
609	Arandela de resorte Ø10
610	Perno de hexágono exterior M10×25
611	Perno de hexágono exterior M8×35
614	Arandela de goma para motor
200-615	Soporte de motor
616	Cable de motor 5×1.0
617	Arandela de resorte φ8
200-618	Amortiguador de goma para motor

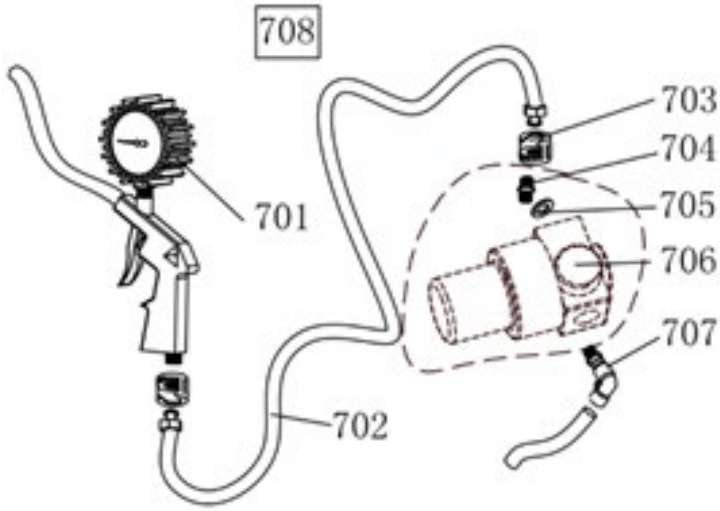

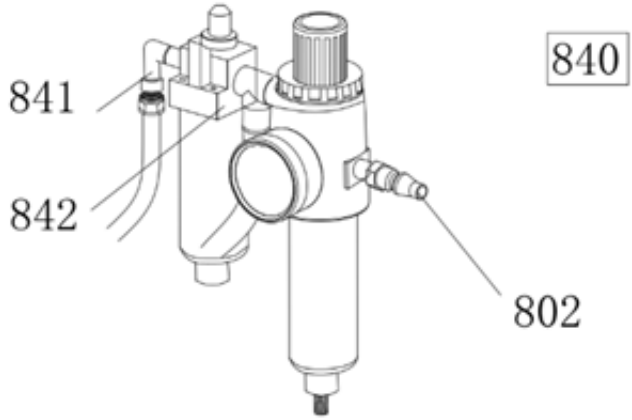

701	Indicador para pistola de inflado	802	Unión rápida
702	Manguera de conexión de goma	841	Unión bidireccional 1/4Φ8
703	Tuerca ranurada	842	Conexión del lubricador 2000
704	Unión recta 1/4-1/4	840	Lubricador completo modelo 2000
705	Arandela plana Ø13		
706	Válvula reguladora de presión (opcional)		
707	Unión rápida 1/4-Ø8		
708	Pistola de inflado completa (sin válvula de ventilación de aire)		
708W	Pistola de inflado completa (con válvula de ventilación de aire)		

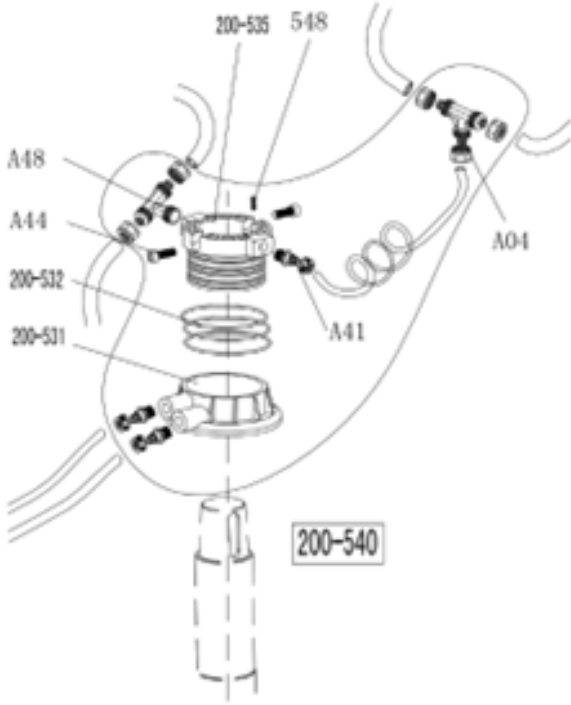

A04	Unión en T 3* Ø8
A44	Tornillo de cabeza hexagonal interior M6×16
A48	Unión rápida en T
200-531	Cuerpo de la válvula rotativa
200-532	Junta tórica 59.9×2.62
200-535	Eje (mandril) de la válvula rotativa
537	Manguera 5.5* Ø8
A41	Unión recta 1/8-Ø8
548	Tornillo de cabeza hexagonal interior M4×6
200-540	Válvula rotativa completa

EN INSTRUCTION MANUAL

PRODUCT´S PRESENTATION

Warning: This instruction manual is important for the machine, please read carefully before installation and use; it is important for safe use and machine maintenance of machine. Please keep this manual properly in order to further maintenance of the machine.

Application Range: The automatic tyre changer is especially designed for demounting/mounting tyres from wheel rims.

Caution: Please use the machine only for purpose for which it is designed, don´t use it for other purposes. Manufacturer shall not be liable for any damage or injury caused by failure to comply with these regulations.

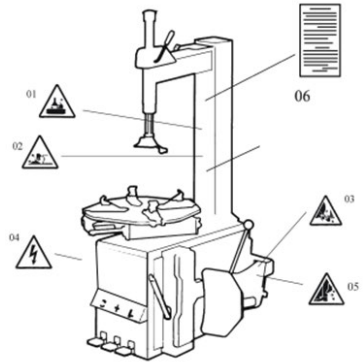

SAFETY INSTRUCTIONS

Safety regulation:



Use of this machine is especially reserved to trained and qualified professional persons, those who already read the introduction manual carefully, or someone have the experience for operating similar machinery. Any changes and beyond the scope of use on this machine without manufacturer´s permission or do not according to the manual, may cause the malfunction and damage to machine, manufacturer can cancel warranty coverage for above.

If some parts are damaged due to some reason, please replace them according to the spare parts list.

Attention: warranty is one year after manufactures´ delivery date; warranty excludes the easy-broken parts.

Security warning labels

Caution: When the security warning labels are defaced or off, please recovery them in time!

ATTENTION: Do not allow to operate when the security warning labels are missed or imperfect. Do not allow to set any objects to obscure the security warning labels. Clients can self-set the warning labels (as right picture show) at any necessary positions.

Safety warnings:

1. Don't put hands under the Mounting head/demounting head during operation;
2. Don't put hands between the jaws during operation;
3. Don't put hands in the tyre bead when demounting the tyre;
4. Make sure and to check the system is equipped with a good grounding circuit;
5. Don't put feet between the Bead Breaker shovel and the body during operation;
6. Warning instruction.

TECHNICAL SPECIFICATIONS

External locking rim dimensions	10~21"
Internal locking rim dimensions	12~24"
Max. Wheel diameter	1000mm (40")
Max. Wheel width	355mm (14")
Working Pressure	8-10bar
Power supply	330V 3PH
Optional Motor power	1.1 kw
Max. Rotating Torque (Turntable)	1078 N•m
Overall Dimension	960*760*930 mm
Noise Level	<75dB
Presión de trabajo	8~10 bar
Peso	80kg
Dimensiones del embalaje	1230*450*350mm
Nivel de ruido	LpA<75dB

Remark: Rim dimensions defined at above table are based on the iron wheel rims. Aluminum rims are thicker than the iron wheel rims, so here above rim dimensions are just for the reference.

ASSEMBLY
UNPACKING & INSPECTION:

Pull out the nail which is nailed on the plate with tip jaw; unpack the carton and plastic cover. Check and make sure all parts shown on the spare parts list are included. If any parts are missing or broken, please do not use the machine and contact the manufacturer or dealer ASAP

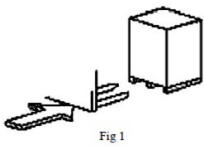

Fig 1

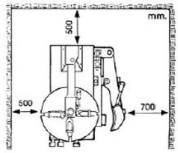

Fig 2

WORKPLACE REQUIREMENTS:

Choose workplace in compliance with safety regulations. Connect power supply and air source according to manual and workplace must have good air condition; in order to make the machine run well, its workplace requires at least clear space from each wall shown as Fig. 2. If installing it outdoor, it must be protected by roof against rain and sunshine.

Warning: the machine with motor must not be operated in explosive atmosphere.

Position and installation:

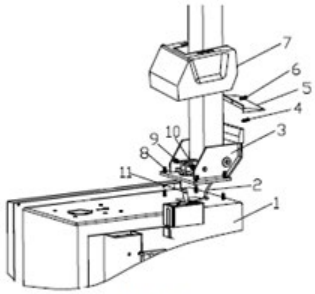

Fig 3

1. Tools preparation

2. Place the tilting sear (3, Fig. 3) on the body (1, Fig. 3) with 4 bolts (M12), push air hose (2, Fig 3) through the hole of the column. Tighten 4 self-locking nut (8, Fig 3)

3. Insert screw (9, Fig 3) into the holes of both column and tilting cylinder shaft (11, Fig 3), tighten it with self-locking nut (10, Fig 3).

4. Unscrew the two bolts on the left cover and remove the cover, connect air hose (2, Fig 3) previously mentioned to the side holes which control the tilting 5-way valve. Fix the left cover.

5. Fix the plastic cover (7, Fig 3) with two bolts (4, Fig 3).

6. Mount the plastic back cover (5, Fig 3) on the column with screw (6, Fig 3).

ELECTRICITY AND PNEUMATIC CONNECTIONS

Warning: Before installation and connection, check to be sure that the electricity power supply corresponds to the machine technical data. All the installation of electric and pneumatic devices must be operated by a professional electrician.

Connect the compressed air connector which is on the machine right side with compressed air system. The electric grid that the machine connects to must have fuses protection device and good outer cover grounding protection. Install the leakage automatic air switch on the maim power supply, leakage current is set at 30A.

Caution: No power plug for this machine, the use should self-connect one power plug no less than 16A as well as in line with the machine voltage. Or directly connect with the power supply according to the above requirements.

OPERATION:



- Titling pedal (H)



- Jaws open and close pedal (V)



- Turntable rotation pedal (Z)



- Bead Breaker pedal (U)

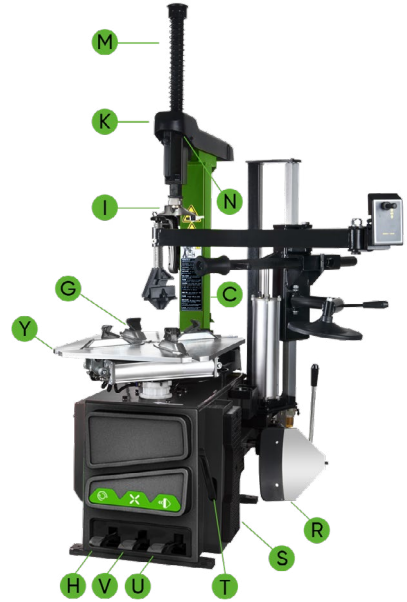

Please note: below operation refer to Fig 4•

• Tread the Turntable Rotation Pedal (Z), Turntable (Y) clockwise rotation;

• Lift up the Turntable Rotation Pedal (Z), Turntable (Y) counterclockwise rotation.

• Tread Bead Breaker Pedal (U), Bead Breaker shovel (F) compress; release Bead Breaker Pedal (U), Bead Breaker shovel (F) back to original position.

• Tread totally down Jaws open and close Pedal (V), four clamps (G) on the turntable open; Tread again, four clamps (G) close. When the pedal is in the middle position, the four clamps stop moving.

• Depress the pneumatic locking button (K) to lock the Swing arm (N) and Vertical arm (M).

• Tread the Bead Breaker pedal (H), the column (C) backwards down; depress again, the column return.

Tyre changer operation is consisted of three parts:

1. Demounting the tyre bead
2. Demounting the tyre
3. Mounting the tyre

Caution: Before any operations, don't wear loose clothing and wear protective hat, gloves, and skid-proof shoes. Ensure to exhaust the air in the tyre completely, and remove all the wheel weights from the rim.

Breaking the tyre bead:

Ensure to exhaust the air in the tyre completely, place the tyre against the rubber buffer (S). Bring the shovel (F) against the bead about 10mm from the edge of the rim shown as Fig 5. Depress Bead breaker Pedal (U) to push paddle into tyre. Repeat the above operations on different positions around the tyre and both sides of tyre until tyre bead is released completely. (Fig 5.)

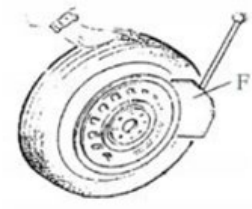

Fig 5

Demounting the tyre

Ensure to remove all the weights on the wheel rim and to exhaust the air in the tyre completely before this operation. Apply lubricating grease (or similar lubricant) around the tyre bead. Without the lubricant may lead to badly wear and tear on tyre. Clamp the wheel methods shown as below regarded to the ruled dimension:

a- to clamp the wheel from outside: Depress the Jaws open and close Pedal (V) halfway down to middle, positioning for the four clamps (G) by reference scale on the Turntable (Y); put the tyre on turntable, hold the rim, and depress the Jaws open and close Pedal (V) until the wheel is secured by the jaws.

b- to clamp the wheel from inside: Positioning for the four clamps (G) and let them all closed. Put the tyre on the turntable and depress the Jaws open and close pedal (V) to open the clamps thereby lock the wheel in place.

Caution: Check to make sure the wheel firmly secured by the four clamps before next step.

Lower the Vertical Arm (M) until the Mounting head/demounting head (I) rests

next to the edge of the rim, flip the Locking Handle (K) to lock the Vertical

Arm (M) and Horizontal arm in position, and control the distance from

Mounting head/demounting head to the edge of wheel rim about 2-3 mm. Insert

the Lifting Lever (T) between the tyre bead and the front section of the

mounting head/demounting head (I), and move the tyre above the mounting

head/demounting head as shown as Fig 6.

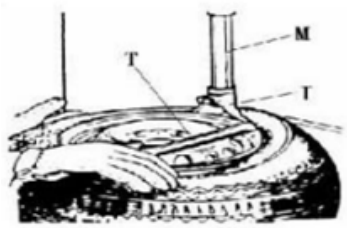

Fig 6

Caution: Chains, bracelets, loose clothes and anything else close to the rotating parts will bring danger to the operator.

With the Lifting Lever held in position, depress the Turntable Rotation Pedal (Z), rotate the Turntable (Y) in a clockwise direction until the tyre is completely separated from the wheel rim.

For the other side tyre demounting, keep using the lifting lever to lift the tyre, make the other side tyre separated from the wheel ritm. Depress the Titling pedal (H), the column backward down, take out the tyre.

MOUTING THE TYRE

Caution: Check to make sure that the tyre and the wheel tirm are of same size before mounting the tyre.

To avoid any damage on type, lubricate the tyre bead and the wheel rim with the lubrication recommended by manufacturer. Put on the tyre and check the situation.

Caution: when clamp the wheel rim, don´t put your hands on the wheel rim to avoid injury during this operation.

Lock the Hexagonal Vertical Mounting Arm, put the tyre on the rim, let the Rocker. Arm back to place as demounting the tyre. And let one side of tyre down bead

above the rear section of the Mounting head/ demounting head, the other side under

the front section of the Mounting head/demounting head. Suppress the trye with

hands or help arm, and then spin the turntable for mounting the tyre up bead. (Fig. 7)

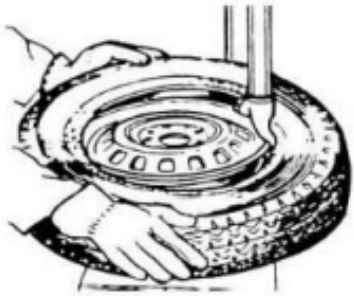

Fig 7

Inflating the tyre

Importance: It is very dangerous during inflating operation, take carefully and comply with instruction. When inflating, it will turn to be extremely dangerous if problems happen to tyre or rim. The possible burst force tire goes upward and outward, the big power may cause injury or death of the operator or the people around.

Tyre may burst caused by following:

1. The wheel rim and the tyre are not of the same size;
2. The tyre or the wheel rim is damaged;
3. The pressure of tyre inflation is over the max. pressure recommended by manufacturer;
4. The operator fail to comply with the safety regulation

Please operate as follows:

1. Remove the valve cap from the valve stem;
2. Check to make sure the air nozzle is pressed down completely over the threads of the valve stem.
3. Check to make sure that the tyre and the wheel rim are of the same size;
4. Lubricate both the tyre bead and the wheel rim, additional lubrication is required if needed;
5. Inflate the tyre with break, while inflating, check the pressure listed on the pressure gauge, also check whether the bead is fixed or not. Repeat operation above until the bead is secured; you need take special steps when inflating convex rim or double convex rim
6. Continue inflating and check the air pressure frequently until to reach the required pressure.

Note: Never exceed the max. inflation pressure given by the tyre manufacturer.

Keep hands and your body away from inflating tyres. Only specially trained persons are allowed to perform the operations, do not allow other to operate or be near the tyre changer.

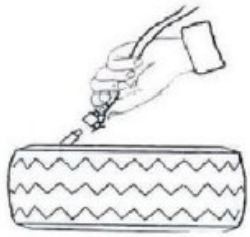

Fig 18

Moving machine

Please use forklift to move the machine. Disconnect the tyre changer from the electricity power supply and pneumatic power supply, lift the base board and insert the feet of forklift. Then mount the tyre changer machine to a new position and fix it tightly.

Note: The place chosen for fixing the tyre changer must meet the safety regulation.

MAINTENANCE

Caution: Solo personal profesional debe realizar el mantenimiento. Para prolongar la vida útil de la máquina, manténgala oportunamente según el manual. De lo contrario, se verá afectada la fiabilidad de la máquina o incluso podría causar lesiones al operador y personas cercanas.

Caution: only the professional persons can do the maintenance. To prolong the machine's life, maintain the machine timely according to the manual. Otherwise, it will impact the reliability of the machine or even cause injury to operator and others nearby. Caution: before performing any maintenance, disconnect the tyre changer from the electric power supply and pneumatic power supply, and depress the Jaws open and close Pedal or Turntable Rotation Pedal for 3~4 times to evacuate all compressed air from the machine.

Damaged parts must be replaced by professional persons with the spare parts provided by manufacturer.

- Clean the machine once every day after work.
- Clean the dirt on the turntable with diesel oil once per week and lubricate the slides and clamps.

Following maintenance must be done at least once per month:

- Check oil level in Oil Fog Maker, please be filled with SAE30# oil if need. Unscrew with hex wrench (E). Based on connection of compressed air, first to depress Jaws open and close Pedal or Turntable Rotation Pedal 5-6 times, and then check whether oil in Oil Fog Maker drops down a drip of oil. For continuous operation, depress twice every time, drop down a drip of oil, otherwise adjust the screw (D) that controlled oil enter with minus screwdriver. (Fig 9)
- As shown in Figure 9-1, when you found there are some water in the cup, push up the drain valve to drain away water with your fingers; loosen your fingers after drained water, drain valve can be automatic closed under the action of the spring.

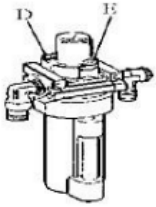

Fig 19

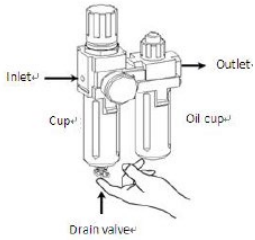

Fig 19-1

Note: After the first 20 days of use, retighten the jaws with tightening screws (B) on the turntable (Fig. 10).

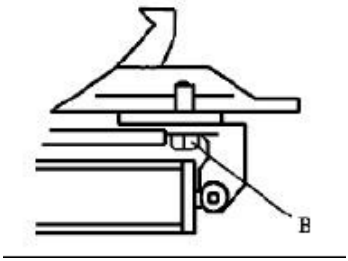

In the event of turntable lose power, check to see if the belt is tight as follow steps: Remove the left side cover by unscrewing the screws; adjust two screws located on the motor support, keep a suitable distance between motor support and motor base; tight the screws for the belt tensions. (Fig. 11)

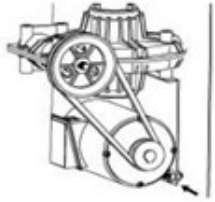

Fig 11

Caution: please disconnect the machine from electric power supply and pneumatic power supply.

Note: If Vertical Arm not be locked or not meet the requirement that 2-3mm from the bottom of Mounting head/demounting head to rim, please adjust Hexagonal Locking Plate (x), as shown in Fig. 12.

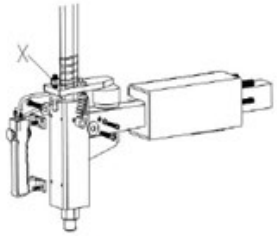

Fig 12

Note: In order to achieve the reliability of jaws and Bead Breaker shovel, operate as follows to keep their valves clean:

1. Remove the left side cover of the machine body by unscrewing the two screws;

2. Loosen the valve mufflers (A) which belong to Jaws open and close Pedal and Bead Breaker Pedal; (Fig 13)

3. Clean the mufflers with compressed air, please replace it referring to the spare parts list if it is damaged. (Fig 13)

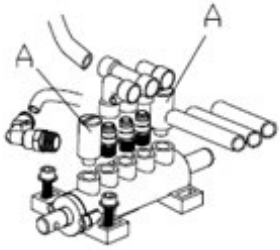

Fig 13

MANTINANCE

PROBLEM	CAUSE	SOLUTION
The turntable only rotates in one direction or does not rotate.	Reverse switch is damaged.	Reverse switch is damaged.
	Broken belt	Replace the belt
	Motor malfunction	Check the motor cable or the terminal block cable; Replace the motor if it is damaged
When dismounting or securing the wheel, the turntable does not lock (it rotates with the wheel); The jaws are slow to open or close; The turntable locks the rim incorrectly.	Air supply leak	Check all parts of the air supply system
	The clamping cylinder does not work	Replace the cylinder piston
	Worn-out jaws	Replace the jaws
	Broken chuck cylinder washers	Replace them
The mounting/demounting head always touches the rim during operation	The locking plate is improperly adjusted or does not meet the required specifications	Replace or adjust it
	The chuck screws are loose; the vertical arm cannot be locked with the locking plate.	Tighten the screws; replace the locking plate.
The bead breaker pedal and the jaw open/close pedal cannot return to their original position.	Broken pedal spring	Replace it.
The bead breaker blade operates with difficulty.	Clogged silencer	Clean it or replace it.
	The washer of the bead breaker cylinder is broken.	Replace it.

SPARE PARTS ORDER GUIDE

Guide for ordering spare parts.

1. Firstly, the damaged or ordered sample should be gained and confirmed the quantity of spare parts

2. Confirm the replaced parts specification, avoid wrong order.

The confirmed method showed as following:

According to the use range and place position of parts, find out the codes of parts in the exploded drawing (final section) from the manual. For example, if lifting level is needed to be ordered, resulting from the fact that lifting level always placed in the sleeve, and its exploded drawing position is showed as below:



We can use code "12" from the pictures, then find out all the information of code "12" and record them.

11	Grounding screw M6x40
12	Lifting lever
200-10	Bead breaker arm spring

The recorded information:

12	Elevating lever – quantity: 2

3. Gather the detail information of parts

4. Please contact the spare parts department and confirm the order.

5. After confirming the order with any problem, the spare parts department will delivery the goods for you according to the order.

Special statement:

- Manufacturer reserves the rights to change the parts specification without beforehand notice for the users.

- Manufacturer do not liable for the modification and improvement of the products which have been sale.

Wearing spare parts list.

CODE	NAME
221-10	Bead breaker buffer
226	V-seal 20x28x7.5
227	O-seal 63x2.65
200-228	Clamp cylinder piston Ø70
232	O-seal Ø19.6x2.62
306	O- seal Ø16x2.65
307	O-seal Ø20x2.65
200-308	O-seal Ø170.8x5.33
311	V-seal 185x168x10.8
200-321	O-seal 180x5
331	O-seal Ø19.6x2.62
200-426	Reverse switch
521	O- seal Ø 30*3.55
200-532	Oil seal resistance
604	O-seal 59.9x2.62
200-522	Drain valve
801	Tyre changer belt A-28
804	Decompression filter
A86	Oil fog maker

Remark: the parts in the list are easy broken parts, if other parts needed to be ordered, please check the manual.

CIRCUIT DIAGRAM

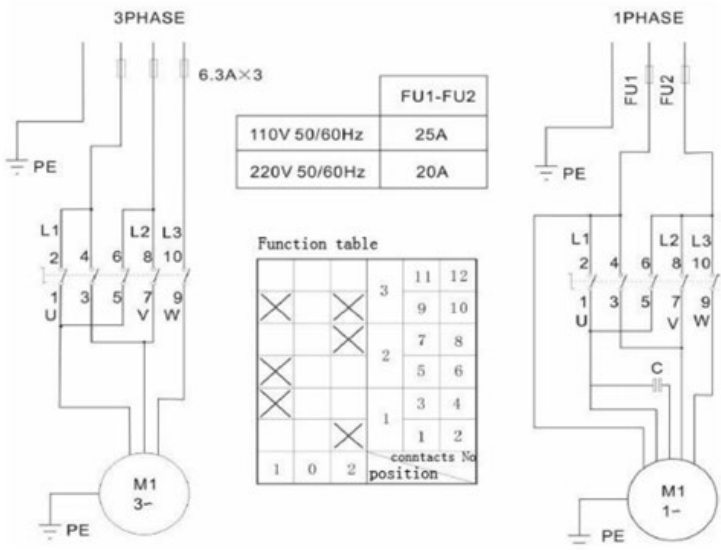

PNEUMATIC DRAWING

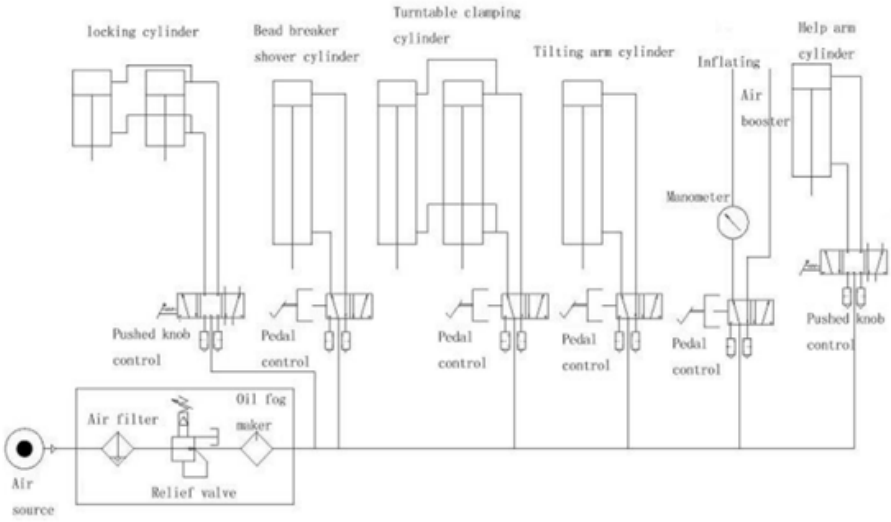

PARTS LIST

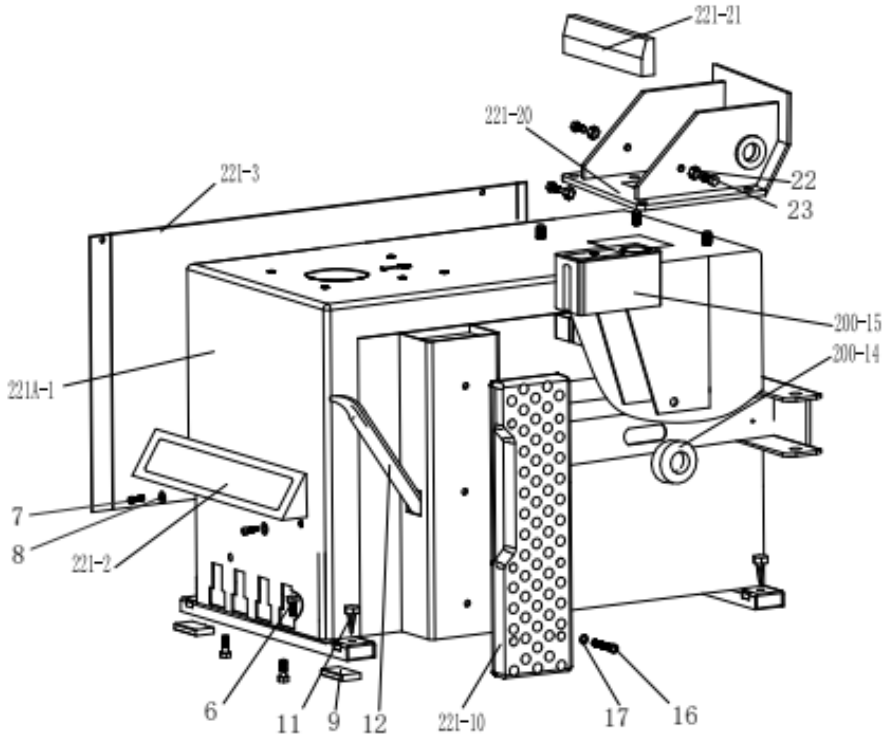

221A-1	Machine body 221
221-2	Front pedal cover
221-3	Left cover
4	Hex socket head screw M6x10
5	Flat washer Ø6 141.2
6	External hex screw M8x25
7	Hex socket head screw M8×20
8	Flat washer Ø8 222
9	Rubber damper for foot
11	Bead breaker damper

12	Lifting lever
200-14	Rubber for bead breaker arm
200-15	Oil and water tank
16	Hex socket head screw M8x20
17	Flat washer Ø8 171.5
221-20	Tilting seat
221-21	Tilting protective cover
22	Lock nut M10
23	External hex screw M10x25

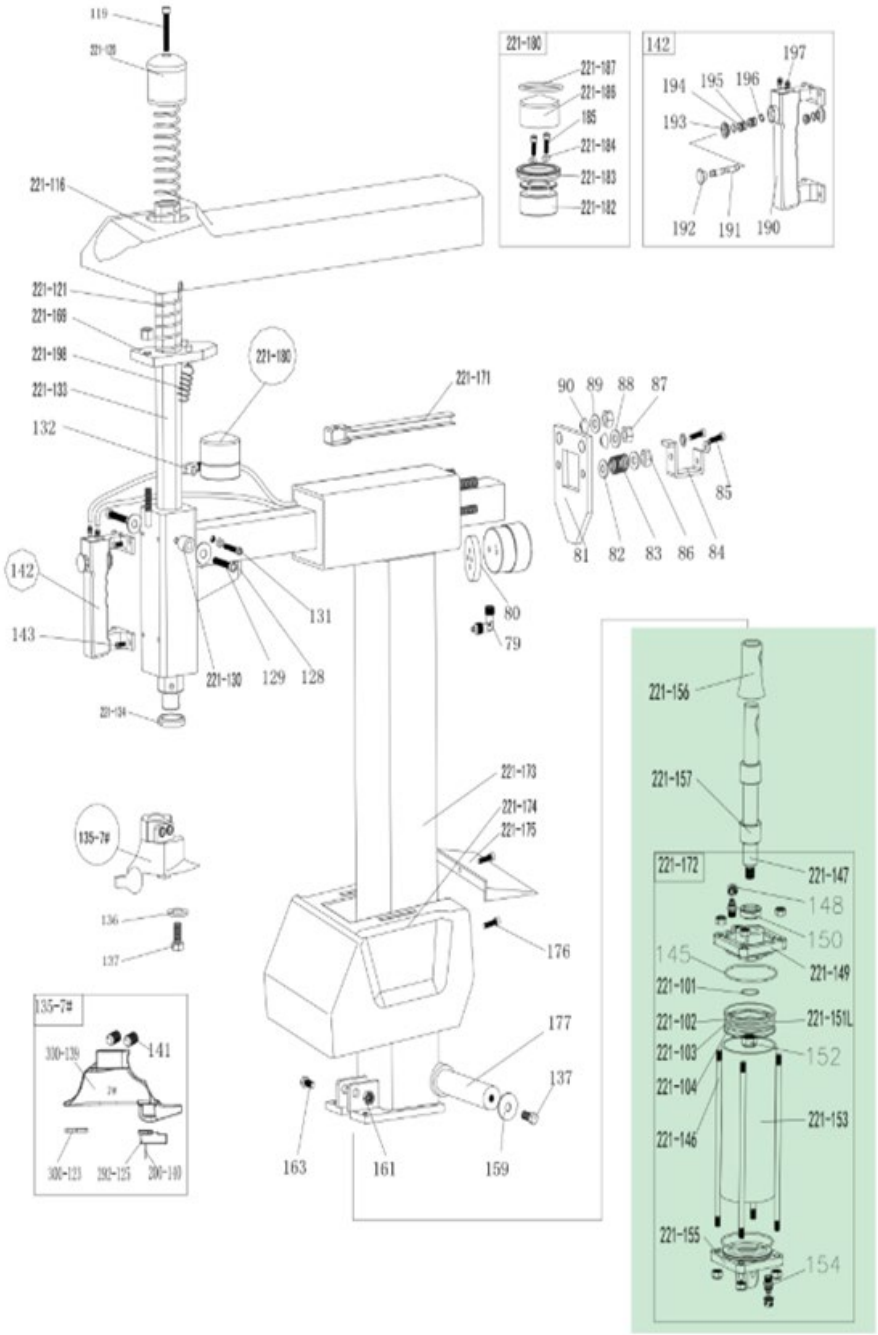
119
221-120
221-116
221-121
221-199
221-198
221-133
132
142
143
131
129
128
221-130
221-134
221-180
221-171
221-187
221-186
185
221-184
221-183
221-182
142
197
194
195
196
193
192
191
190
90
89
88
87
85
81
82
83
86
84
80
79
221-173
221-174
221-175
176
177
137
163
161
159
135-7#
136
137
141
330-139
330-123
392-125
200-140
221-156
221-157
221-172
221-147
148
150
145
221-149
221-101
221-102
221-103
221-104
221-146
221-151L
152
221-153
221-155
154

79	Quick coupling 1/8-Ø6	221-149	Tilting cylinder cover without handle
80	Cylinder lock plate	150	V-ring seal Ø20287.5
81	Horizontal arm lock plate	221-151L	Tilting cylinder piston (aluminum alloy) φ75
82	Flat washer Φ8171.5	152	Nut (silver) M12 1.57
83	Horizontal arm locking spring	221-153	Tilting cylinder barrel
84	Horizontal arm block	154	Straight coupling 1/8-Ø6
85	External hex screw M8x20	221-155	Tilting cylinder cover with handle
86	Lock nut M8	221-156	Piston rod cover of tilting cylinder
87	Lock nut M12	221-157	Rubber sleeve for tilting cylinder 1
88	Flat washer Φ12252	137	External hex screw M10×25
89	Flat washer Φ12252	159	Flat washer 10403
90	Lock spacer	161	Lock nut M12
221-116	Horizontal arm rear protective cover	163	External hex screw M12×65
119	Internal hex screw M10x50	221-169	Hexagonal lock plate 221
221-120	Vertical arm cover 228	221-171	Hose guide
221-121	Vertical arm spring	221-172	Complete tilting cylinder
127	Internal hex screw M12x16	221-173	Column
128	Damper	221-174	Column protective cover
129	Internal hex screw M6x35	221-175	Rear cover of tilting column
221-130	Guide pulley	176	Cross screw 5x16
131	Internal hex screw M6x16	177	Column shaft
132	T-joint 1/8-2xØ6	221-180	Complete locking cylinder
221-133	Vertical arm	221-182	Piston of complete locking cylinder
221-134	Vertical arm washer	221-183	V-ring seal Ø60506.5
136	Demounting/mounting head 7#	221-184	O-ring Ø4*2
137	Protective washer	185	Internal hex screw M6×55
300-123	External hex screw M10×25	221-186	Locking cylinder cover Ø60
200-124	Protective plate of the demounting/mounting head	221-187	O-ring 52x2

292-125	Hexagonal round pin	190	Pneumatic handle switch plate
137-7#	Protector of the demounting/mounting head	191	Pneumatic handle valve stem
200-139	Complete mounting/demounting head #7	192	Pneumatic valve stem cap
141	Hexagon head screw M12x16	193	Pneumatic handle cover
142	Complete pneumatic locking switch	194	Pneumatic handle separator
143	Hexagon socket head screw M6x16	195	O-ring 7.5×2.65
145	O-ring Ø68.26×3.53	196	Retaining ring Ø8
221-146	Threaded tilt cylinder	197	Straight connector
221-147	Tilt cylinder piston rod	221-198	Hexagonal lock plate spring
148	Self-locking nut M8	199	Hexagon head screw M10x12
221-101	O-ring Ø11×1.8	221-103	O-ring Ø68×3.53
221-102	Y-seal Ø65756	221-104	O-ring Ø65×5.3

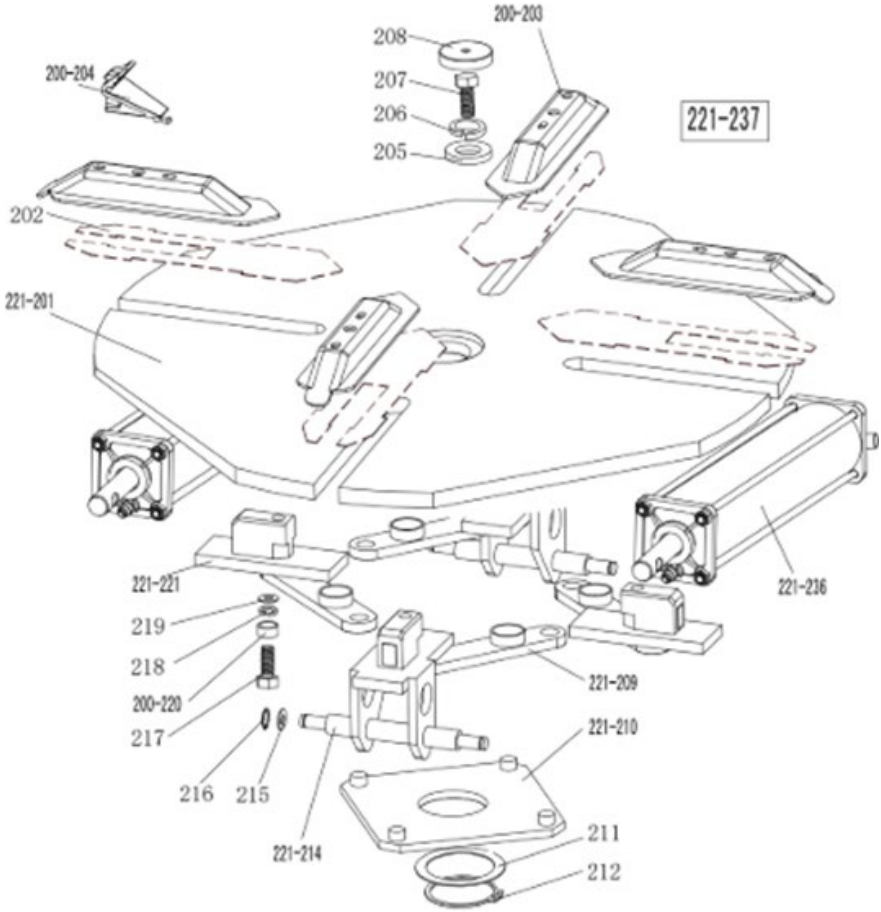
200-203
208
207
206
205
200-204
221-237
202
221-201
221-221
219
218
200-220
217
216
215
221-214
221-209
221-210
211
212
221-236

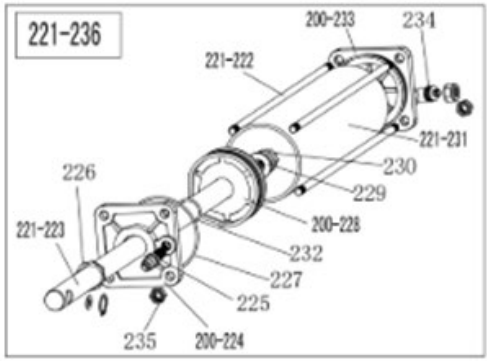
221-236
200-233
234
221-222
221-231
230
229
226
221-223
200-228
232
227
225
235
200-224

221-201	Rotary platform 615
202	Jaw sliding plate (optional)
200-203	Jaw cover assembly
200-204	Jaw 200
205	Large washer
206	Spring washer Ø16
207	Hex head bolt M16x40
208	Rotary platform cover
221-209	Connecting rod assembly 615
221-210	Square rotary platform 615
211	Washer for square rotary platform
212	Retaining ring Ø65 (shaft)
221-214	Jaw sliding guide with pin
215	Flat washer Ø12x25x2
216	Retaining ring Ø12 (shaft)
217	Hex socket head cap screw M12×40
218	Locking serrated washer Ø12×1
219	Flat washer Ø12x30x3
200-220	Nut for connecting rod
221A-221	Jaw sliding guide without pin
221-222	Threaded connecting rod 393
221-223	Piston rod of clamping cylinder 400
200-224	Clamping cylinder cover without handle
225	Straight connector 1/8"-Ø8
226	V-ring seal 20287.5
227	O-ring 63x2.65
200-228	Clamping cylinder piston Ø70
229	Flat washer Ø12x25x2
230	Nut M12x7x1.75
221-231	Clamping cylinder barrel 360
232	O-ring Ø19.6x2.62
200-233	Clamping cylinder cover with handle
234	Quick connector 1/8-Ø8
235	Lock nut M8
221-236	Complete clamping cylinder
221-237	Complete square rotary platform 615

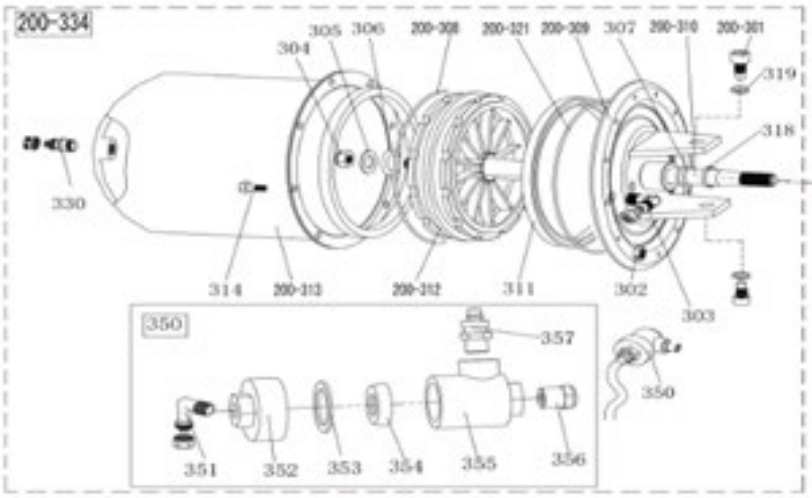
200-334
305
306
200-308
200-321
200-309
307
200-310
200-301
304
319
318
330
314
200-313
200-312
311
302
303
350
357
350
351
352
353
354
355
356

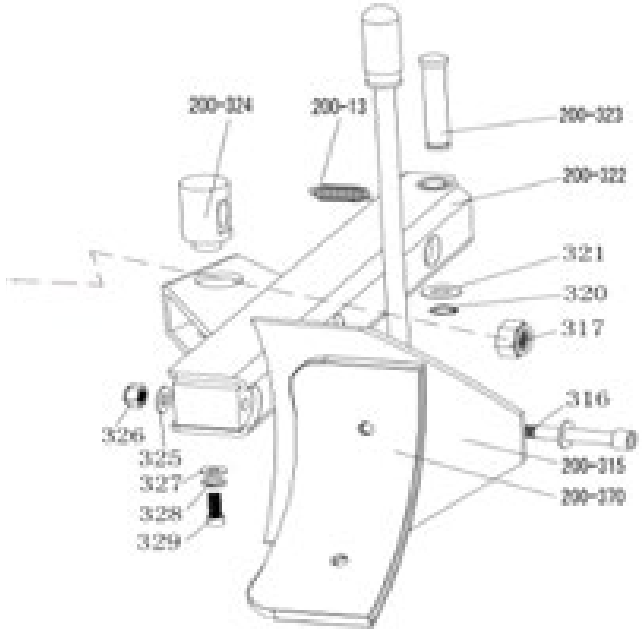
200-324
200-13
200-323
200-322
321
320
317
316
326
325
327
328
329
200-315
200-370

200-13	Bead breaker arm spring	320	Safety ring Ø16
200-301	Hex socket head screw M14×30	200-321	O-ring 180x5
302	Lock nut M6	200-322	Bead breaker arm 200
303	Elbow fitting (90°) 1/4-Ø8	200-323	Bead breaker pin
304	Nut M16×1.5	200-324	Bead breaker cylinder swivel pin
305	Flat washer Ø16282	325	Flat washer Ø12242
306	O-ring Ø16×2.65	326	Lock nut M12
307	O-ring Ø20×2.65	327	Flat washer Ø8303
200-308	O-ring Ø170.8×5.33	328	Spring washer Ø8
200-309	Bead breaker cylinder cover	329	Hex head bolt M8×20
200-310	Bead breaker cylinder piston rod	330	Straight fitting 1/8-Ø8
311	V-ring seal 185×168×10.8	331	O-ring Ø19.6×2.62
200-312	Bead breaker cylinder piston	200-334	Complete bead breaker cylinder
200-313	Bead breaker cylinder barrel	350	Exhaust valve of bead breaker cylinder
314	Hex socket head screw M6×16	351	Elbow fitting (90°) 1/8-Ø8
200-315	Bead breaker blade assembly	352	Exhaust valve cover of bead breaker cylinder
316	Hex socket head screw M12×90	353	Sealing washer
317	Lock nut M16×1.5	354	Bi-directional seal
318	Guide band	355	Body of the exhaust valve of bead breaker cylinder
200-370	Bead breaker blade protective cover (optional)	356	Silencer
319	Spring washer Ø14	357	Straight fitting 1/4 – Ø8

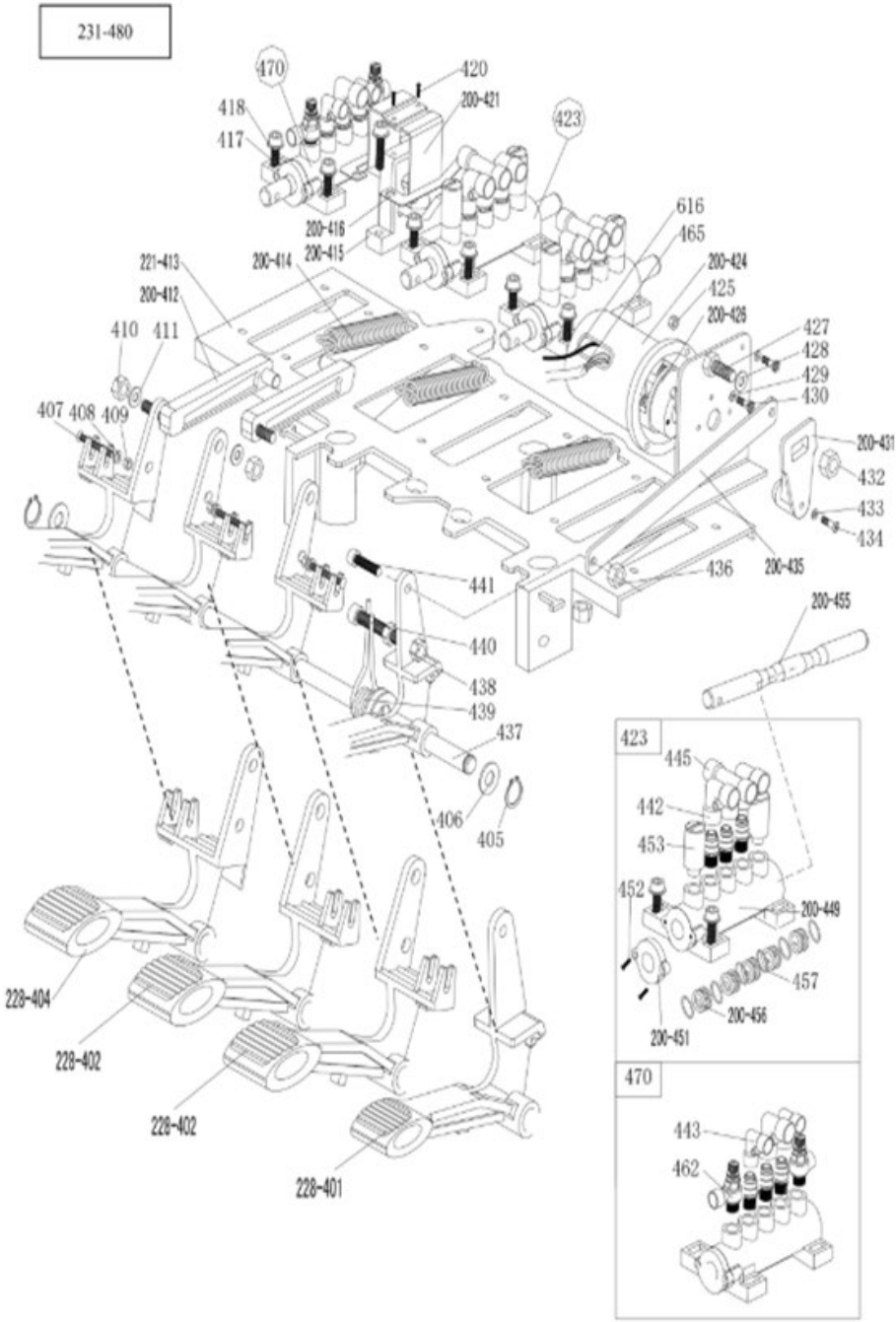
231-480
470
420
200-421
418
417
423
616
465
200-416
200-415
200-414
200-424
425
200-426
427
428
429
430
221-413
200-412
410
411
407
408
409
200-431
432
433
434
436
200-435
441
440
438
439
437
406
405
200-455
423
445
442
453
452
200-449
457
200-456
200-451
228-404
228-402
228-402
228-401
470
443
462

228-401	Reverse switch pedal	430	Cross head screw M4×16
228-402	5-way valve pedal (right)	200-431	Reverse switch handle
228-404	5-way valve pedal (left)	432	Lock nut M6
405	Safety ring Ø12	433	Flat washer Ø3
406	Flat washer Ø12242	434	Cross head screw M3×18
407	Cross head screw M4x30	200-435	Pedal connecting rod
408	Flat washer Ø4	436	Lock nut M8
409	Lock nut M4	437	Front pedal shaft
410	Lock nut M8	438	Nut M8
411	Flat washer Ø8171.5	439	Pedal torsion spring
200-412	Cam connecting rod	440	Hex head screw M8×50
221-413	Pedal support plate	441	Hex head screw M8×20
200-414	Pedal spring	442	Quick connector 1/8-Ø8
200-415	Cam	443	Quick connector 1/8-Ø6
200-416	Cam washer	445	Quick T-connector 1/8-2×Ø8
417	Hex head screw M6×20	200-449	5-way valve body (right)
418	Flat washer Ø6	200-451	5-way valve cover
420	Self-tapping cross head screw 2.9×12	452	Cross head screw ST2.9×14
200-421	Cam cover	453	Silencer 1/8”
423	Complete 5-way valve for bead breaker cylinder	200-455	5-way valve stem
200-424	Reverse switch cover	200-456	5-way valve stem spacer
425	Nut M4	457	O-ring 12204
200-426	Reverse switch	462	Regulating valve (flow or passage)
427	Hex head screw M6×20	470	Complete 5-way swing valve
428	Flat washer Ø6×12×1	231-480	Complete set of 4 pedals 231

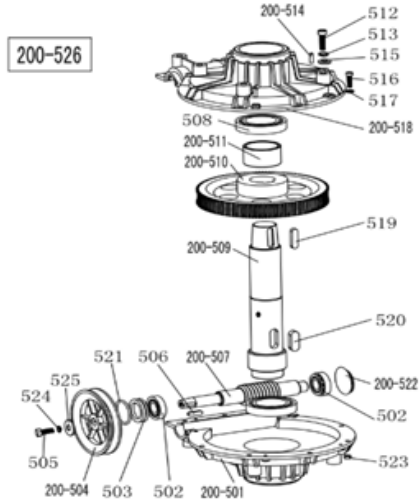

200-501	Lower cover of the gearbox	521	O-ring Ø30×3.55
502	Bearing 30204	200-522	Oil-resistant seal
503	Gearbox seal φ20358	523	Lock nut M6
200-504	Timing belt pulley	524	Spring washer Ø8
505	Hex head screw M8×25	525	Flat washer Ø8303
506	Key 6×20	200-526	Complete gearbox
200-507	Worm shaft		
508	Bearing 6010		
200-509	Worm gear shaft		
200-510	Worm gear		
200-511	Spacer for worm gear shaft		
512	Hex head screw M10×55		
513	Spring washer Ø10		
200-514	Pin 6×20		
515	Flat washer Ø10202		
516	Hex socket head screw M6×20		
517	Flat washer Ø6141.2		
200-518	Upper cover of the gearbox		
519	Key 10×40		
520	Key 14×40		

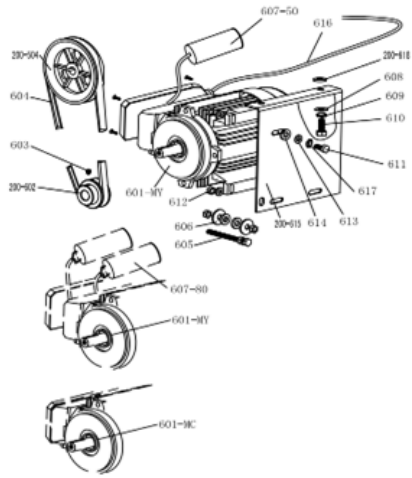

200-504	Gear Belt pulley
601-MC	Motor 220V/50HZ
601-MY	Motor 220v
200-602	Motor belt pulley
603	Hex socket head bolt M8×12
604	Tyre changer belt A-28
605	Outer hex bolt M8X65
606	Flat washer Ø8X30X3
607-80	Capacitor 80μf,110V
607-50	Capacitor 50μf,220V
608	Flat washer Ø10X20X2
609	Spring washer Ø10
610	Outer hex bolt M10X25
611	Outer hex bolt M8X35
614	Motor rubber washer
200-615	Motor support

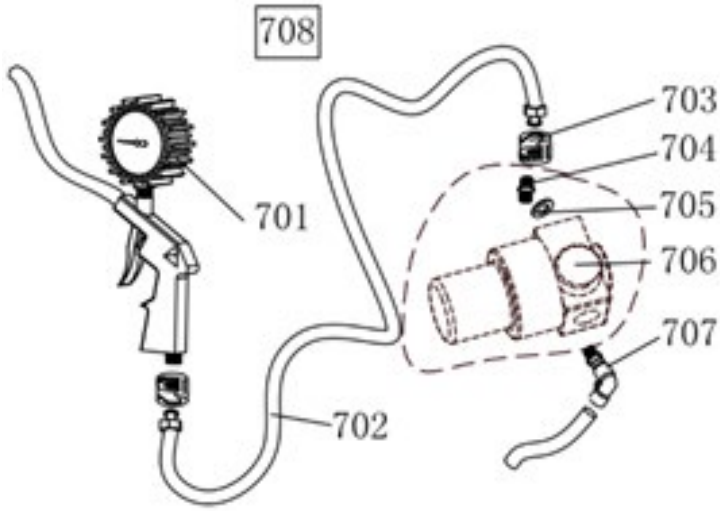

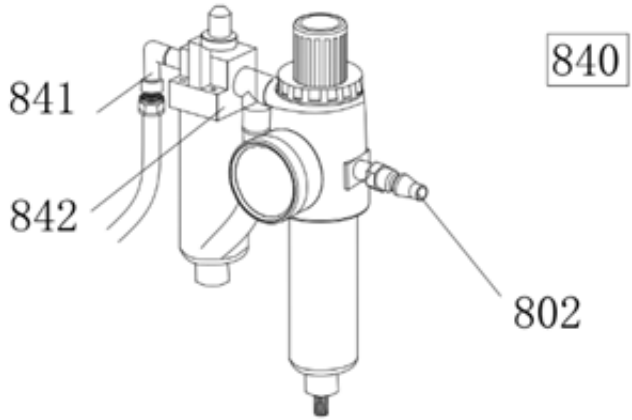

701	Inflating gun indicator
702	Rubber connection hose
703	Slotted nut
704	Straight fitting 1/4 – 1/4
705	Flat washer Ø13
706	Pressure adjustment valve (optional)
707	Quick connector 1/4-Ø8
708	Complete inflating gun
708W	Complete inflating gun (with air-vent valve)

802	Quick connector
841	Two-way connector 1/4Φ8
842	Lubricator connection 2000
840	Complete lubricator model 2000

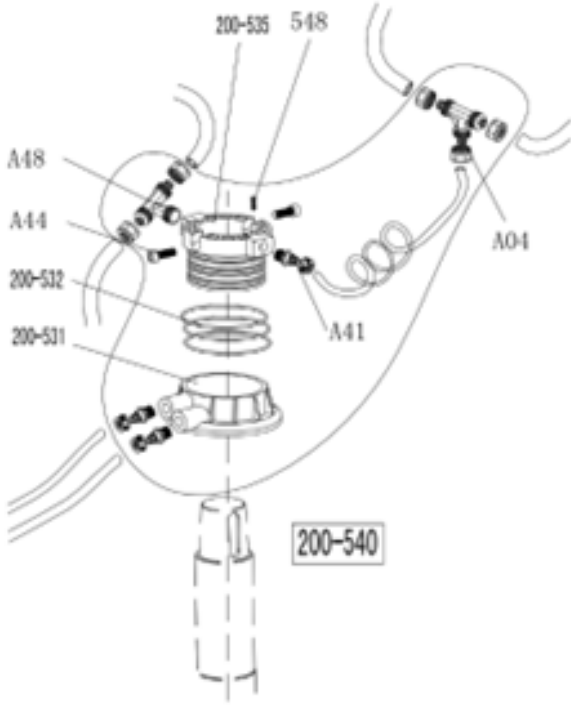

A04	T-joint 3* Ø8
A44	Hex socket head screw M6×16
A48	Quick T-joint
200-531	Rotary valve body
200-532	O-ring 59.9×2.62
200-535	Rotary valve shaft (mandrel)
537	Hose 5.5* Ø8
A41	Straight joint 1/8-Ø8
548	Hex socket head screw M4×6
200-540	Complete rotary valve

FR MANUEL D'UTILISATION

PRÉSENTATION DU PRODUIT

Avertissement : Ce manuel d'utilisation est important pour la machine, veuillez le lire attentivement avant l'installation et l'utilisation ; il est important pour une utilisation sûre et l'entretien de la machine. Veuillez conserver ce manuel dans un endroit approprié afin de faciliter l'entretien de la machine.

Domaine d'application : Le démonte-pneu automatique est spécialement conçu pour démonter/monter les pneus des jantes.

Attention : Veuillez utiliser la machine uniquement aux fins pour lesquelles elle a été conçue, ne l'utilisez pas à d'autres fins. Le fabricant ne peut être tenu responsable des dommages ou blessures causés par le non-respect de ces consignes.

CONSIGNES DE SÉCURITÉ



Règles de sécurité :

L'utilisation de cette machine est réservée aux professionnels formés et qualifiés, à ceux qui ont déjà lu attentivement le manuel d'introduction ou à ceux qui ont l'expérience de l'utilisation de machines similaires. Toute modification ou utilisation de cette machine dépassant le cadre prévu par le fabricant ou non conforme au manuel peut entraîner un dysfonctionnement et endommager la machine. Le fabricant peut alors annuler la garantie pour les éléments concernés.

Si certaines pièces sont endommagées pour une raison quelconque, veuillez les remplacer conformément à la liste des pièces détachées.

Attention : la garantie est valable un an à compter de la date de livraison du fabricant ; la garantie exclut les pièces facilement cassables.

Étiquettes d'avertissement de sécurité

Attention : Lorsque les étiquettes d'avertissement de sécurité sont endommagées ou manquantes, veuillez les remplacer dans les plus brefs délais !

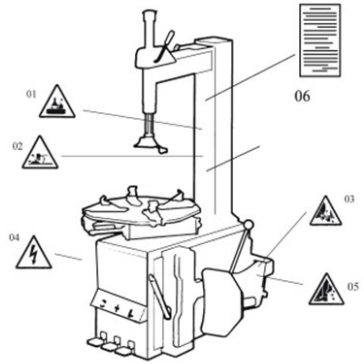

ATTENTION : Ne permettez pas l'utilisation de l'appareil lorsque les étiquettes d'avertissement de sécurité sont manquantes ou endommagées. Ne permettez à aucun objet de masquer les étiquettes d'avertissement de sécurité. Les clients peuvent apposer eux-mêmes les étiquettes d'avertissement (comme le montre l'image de droite) à tous les endroits nécessaires.

Avertissements de sécurité :

1. Ne placez pas vos mains sous la tête de montage/démontage pendant le fonctionnement ;
2. Ne placez pas vos mains entre les pinces pendant le fonctionnement ;
3. Ne placez pas vos mains dans le talon du pneu lors du démontage du pneu ;
4. Assurez-vous que le système est équipé d'un bon circuit de mise à la terre ;
5. Ne placez pas vos pieds entre la lame de la détalonneuse et le corps pendant le fonctionnement ;
6. Instructions d'avertissement.

SPÉCIFICATIONS TECHNIQUES

Dimensions de la jante à verrouillage extérieure	10~21"
Dimensions de la jante à verrouillage intérieure	12~24"
Diamètre maximal de la roue	1000 mm (40")
Largeur maximale de la roue	355 mm (14")
Pression de travail	8-10 bar
Alimentation électrique	330V 3PH
Puissance du moteur en option	1.1 Kw
Couple de rotation max. (table rotative)	1078 N•m
Dimensions globales	960*760*930 mm
Niveau sonore	<75 dB
Pression de travail	8~10 bar
Poids	80 kg
Dimensions de l'emballage	1230*450*350 mm
Niveau sonore	LpA<75dB

Remarque : Les dimensions des jantes indiquées dans le tableau ci-dessus sont basées sur les jantes en fer. Les jantes en aluminium sont plus épaisses que les jantes en fer, les dimensions indiquées ci-dessus sont donc fournies à titre indicatif uniquement.

ASSEMBLAGE
DÉBALLAGE ET INSPECTION :

Retirez le clou qui est enfoncé dans la plaque à l'aide d'une pince à bec fin ; déballez le carton et le couvercle en plastique. Vérifiez que toutes les pièces figurant sur la liste des pièces détachées sont présentes. Si des pièces manquent ou sont cassées, n'utilisez pas la machine et contactez le fabricant ou le revendeur dès que possible.

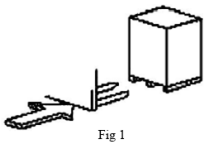

Fig 1

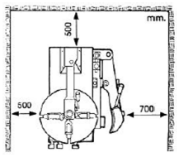

Fig 2

EXIGENCES RELATIVES AU LIEU DE TRAVAIL

Choisissez un lieu de travail conforme aux règles de sécurité. Raccordez l'alimentation électrique et la source d'air conformément au manuel. Le lieu de travail doit être bien ventilé. Afin de garantir le bon fonctionnement de la machine, le lieu de travail doit disposer d'un espace libre minimum par rapport à chaque mur, comme indiqué sur la Fig. 2. Si vous l'installez à l'extérieur, il doit être protégé par un toit contre la pluie et le soleil.

Avertissement : la machine équipée d'un moteur ne doit pas être utilisée dans une atmosphère explosive.

Position et installation :

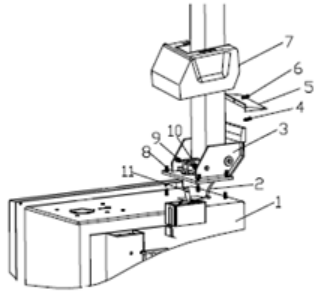

Fig 3

1. Préparation des outils

2. Placez le déclencheur basculant (3, Fig. 3) sur le corps (1, Fig. 3) à l'aide de 4 boulons (M12), puis insérez le tuyau d'air (2, Fig. 3) dans le trou de la colonne. Serrez l'écrou autobloquant 4 (8, Fig. 3).

3. Insérez la vis (9, Fig. 3) dans les trous de la colonne et de l'arbre du cylindre basculant (11, Fig. 3), puis serrez-la à l'aide de l'écrou autobloquant (10, Fig. 3).

4. Dévissez les deux boulons du couvercle gauche et retirez le couvercle, raccordez le tuyau d'air (2, Fig. 3) mentionné précédemment aux orifices latéraux qui commandent la valve à 5 voies inclinable. Fixez le couvercle gauche.

5. Fixez le couvercle en plastique (7, Fig. 3) à l'aide de deux boulons (4, Fig. 3).

6. Montez le couvercle arrière en plastique (5, Fig. 3) sur la colonne à l'aide d'une vis (6, Fig. 3).

BRANCHEMENTS ÉLECTRIQUES ET PNEUMATIQUES

Avertissement : Avant l'installation et le branchement, vérifiez que l'alimentation électrique correspond aux caractéristiques techniques de la machine. Toute l'installation des dispositifs électriques et pneumatiques doit être effectuée par un électricien professionnel.

Raccordez le connecteur d'air comprimé situé sur le côté droit de la machine au système d'air comprimé. Le réseau électrique auquel la machine est raccordée doit être équipé d'un dispositif de protection à fusibles et d'une bonne protection de mise à la terre de la couverture extérieure. Installez l'interrupteur d'air automatique de fuite sur l'alimentation principale, le courant de fuite est réglé à 30 mA.

Attention : Cette machine n'est pas équipée d'une prise d'alimentation. L'utilisateur doit brancher lui-même une prise d'alimentation d'au moins 16 A et adaptée à la tension de la machine. Ou connecter directement à l'alimentation électrique conformément aux exigences ci-dessus.

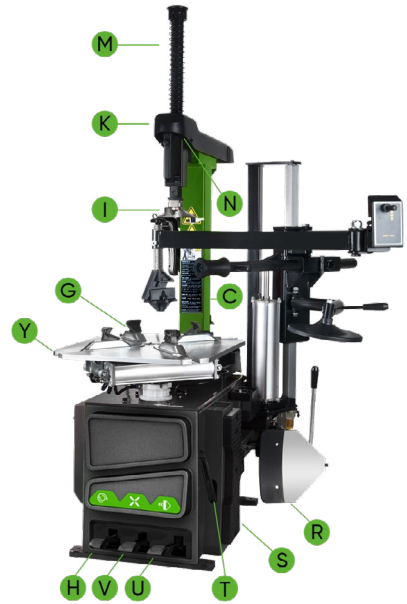

FONCTIONNEMENT :

 - Pédale basculante (H)

 - Pédale d'ouverture et de fermeture des pinces (V)

 - Pédale de rotation de la table rotative (Z)

 - Pédale de la détalonneuse (U)

Remarque : les opérations ci-dessous se réfèrent à la Fig. 4•

• Appuyez sur la pédale de rotation de la table rotative (Z) et de la table rotative (Y) dans le sens horaire ;

• Soulevez la pédale de rotation de la table rotative (Z) et de la table rotative (Y) dans le sens antihoraire.

• Appuyez sur la pédale du démonte-pneu (U) et sur la lame du démonte-pneu (F) ; relâchez la pédale du démonte-pneu (U) et la lame du démonte-pneu (F) pour les ramener à leur position initiale.

• Appuyez à fond sur la pédale (V) pour ouvrir et fermer les pinces ; les quatre pinces (G) situées sur la table rotative s'ouvrent ; appuyez à nouveau sur la pédale pour fermer les quatre pinces (G). Lorsque la pédale est en position centrale, les quatre pinces cessent de bouger.

• Appuyez sur le bouton de verrouillage pneumatique (K) pour verrouiller le bras pivotant (N) et le bras vertical (M).

• Appuyez sur la pédale de la détalonneuse (H) pour faire descendre la colonne (C) vers l'arrière ; appuyez à nouveau pour faire re-

monter la colonne.

Le fonctionnement du démonte-pneu comprend trois parties :

1. Démontage du talon du pneu
2. Démontage du pneu
3. Montage du pneu

Attention : Avant toute opération, ne portez pas de vêtements amples et portez un casque, des gants et des chaussures antidérapantes. Assurez-vous de dégonfler complètement le pneu et retirez tous les contrepoids de la jante.

Dégonflage du talon du pneu :

Assurez-vous de vider complètement l'air du pneu, placez le pneu contre le tampon en caoutchouc (S). Placez la lame (F) contre le talon à environ 10 mm du bord de la jante, comme illustré à la Fig. 5. Appuyez sur la pédale de la détalonneuse (U) pour enfoncer la palette dans le pneu. Répétez les opérations ci-dessus à différents endroits autour du pneu et des deux côtés du pneu jusqu'à ce que le talon du pneu soit complètement libéré. (Fig 5.)

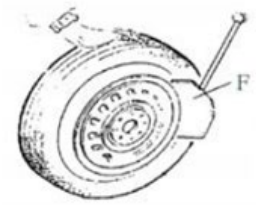

Démontage du pneu

Veillez à retirer tous les poids de la jante et à dégonfler complètement le pneu avant cette opération. Appliquez de la graisse lubrifiante (ou un lubrifiant similaire) autour du talon du pneu. L'absence de lubrifiant peut entraîner une usure prématurée du pneu. Serrez la roue comme indiqué ci-dessous en respectant les dimensions indiquées :

a- pour serrer la roue de l'extérieur : Appuyez sur la pédale d'ouverture et de fermeture des pinces (V) jusqu'à mi-course, en positionnant les quatre pinces (G) à l'aide de l'échelle de référence sur la table rotative (Y) ; placez le pneu sur la table rotative, maintenez la jante et appuyez sur la pédale d'ouverture et de fermeture des pinces (V) jusqu'à ce que la roue soit maintenue par les pinces.

a- pour serrer la roue de l'intérieur : Positionnez les quatre pinces (G) et fermez-les toutes. Placez le pneu sur la table rotative et appuyez sur la pédale d'ouverture et de fermeture des pinces (V) pour ouvrir les pinces et ainsi bloquer la roue en place.

Attention : Vérifiez que la roue est bien fixée par les quatre pinces avant de passer à l'étape suivante.

Abaissez le bras vertical (M) jusqu'à ce que la tête de montage/démontage (I) repose

contre le bord de la jante, basculez la poignée de verrouillage (K) pour verrouiller le bras

vertical (M) et le bras horizontal en position, et contrôlez la distance entre

la tête de montage/démontage et le bord de la jante, qui doit être d'environ 2 à 3 mm. Insérez

le levier de levage (T) entre le talon du pneu et la partie avant de la tête

de montage/démontage (I), puis déplacez le pneu au-dessus de la tête de montage/démontage

comme illustré à la Fig. 6.

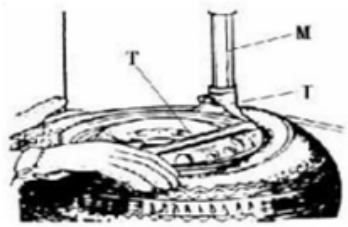

Attention : Les chaînes, bracelets, vêtements amples et tout autre objet proche des pièces rotatives peuvent présenter un danger pour l'opérateur.

Tout en maintenant le levier de levage en position, appuyez sur la pédale de rotation de la table rotative (Z) et faites tourner la table rotative (Y) dans le sens horaire jusqu'à ce que le pneu soit complètement séparé de la jante.

Pour démonter le pneu de l'autre côté, continuez à utilisez le levier de levage pour soulever le pneu, puis séparez le pneu de l'autre côté de la jante. Appuyez sur la pédale basculante (H), inclinez la colonne vers l'arrière, retirez le pneu.

MONTAGE DU PNEU

Attention : Vérifiez que le pneu et la jante sont de la même taille avant de monter le pneu.

Pour éviter tout dommage au pneu, lubrifiez le talon du pneu et la jante avec le lubrifiant recommandé par le fabricant. Mettez le pneu en place et vérifiez la situation.

Attention : Lorsque vous serrez la jante, ne posez pas vos mains sur celle-ci afin d'éviter toute blessure pendant cette opération.

Verrouillez le bras de montage vertical hexagonal, placez le pneu sur la jante, laissez le balancier. Remettez le bras en place comme pour le démontage du pneu. Laissez un côté du talon du pneu reposer au-dessus de la partie

arrière de la tête de montage/démontage, et l'autre côté

sous la partie avant de la tête de montage/démontage. Maintenez le pneu avec

vos mains ou à l'aide d'un bras, puis faites tourner la table rotative pour monter le talon du pneu. (Fig. 7)

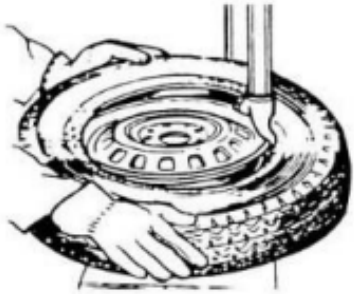

Fig 7

Gonflage du pneu

Important : Le gonflage est une opération très dangereuse. Procédez avec précaution et respectez les instructions. Lors du gonflage, cela peut s'avérer extrêmement dangereux si un problème survient au niveau du pneu ou de la jante. La force d'éclatement potentielle du pneu s'exerce vers le haut et vers l'extérieur, et cette puissance importante peut causer des blessures ou la mort de l'opérateur ou des personnes se trouvant à proximité.

Le pneu peut éclater dans les cas suivants :

1. La jante et le pneu ne sont pas de la même taille ;
2. Le pneu ou la jante est endommagé(e) ;
3. La pression de gonflage des pneus est supérieure à la pression maximale recommandée par le fabricant ;
4. L'opérateur ne respecte pas les règles de sécurité

Veuillez procéder comme suit :

1. Retirez le capuchon de la valve de la tige de valve ;
2. Vérifiez que la buse d'air est complètement enfoncée sur les filets de la tige de valve.
3. Vérifiez que le pneu et la jante sont de la même taille.
4. Lubrifiez à la fois le talon du pneu et la jante. Si nécessaire, appliquez une lubrification supplémentaire.
5. Gonflez le pneu avec le frein ; pendant le gonflage, vérifiez la pression indiquée sur le manomètre, vérifiez également si le talon est fixé ou non. Répétez l'opération ci-dessus jusqu'à ce que le talon soit bien fixé ; vous devez prendre des mesures spéciales lorsque vous gonflez une jante convexe ou une jante doublement convexe.
6. Continuez à gonfler et vérifiez fréquemment la pression d'air jusqu'à atteindre la pression requise.

Remarque : Ne dépassez jamais la pression de gonflage maximale indiquée par le fabricant du pneu.

Gardez vos mains et votre corps à distance des pneus en cours de gonflage. Seules les personnes spécialement formées sont autorisées à effectuer ces opérations. Ne laissez personne d'autre utiliser ou s'approcher du démonte-pneu.

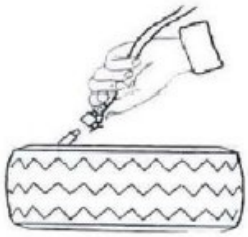

Fig 18

Déplacement de la machine

Veuillez utiliser un chariot élévateur pour déplacer la machine. Débranchez le démonte-pneu de l'alimentation électrique et pneumatique, soulevez la plaque de base et insérez les fourches du chariot élévateur. Ensuite, installez le démonte-pneu dans une nouvelle position et fixez-le solidement.

Remarque : L'emplacement choisi pour fixer le démonte-pneu doit être conforme aux normes de sécurité.

ENTRETIEN

Attention : Seul un personnel professionnel doit effectuer la maintenance. Pour prolonger la durée de vie de la machine, entretenez-la régulièrement conformément au manuel. Sinon, la fiabilité de la machine sera compromise et cela pourrait même causer des blessures à l'opérateur et aux personnes à proximité.

Attention : Seuls les professionnels peuvent effectuer l'entretien. Pour prolonger la durée de vie de la machine, effectuez sa maintenance en temps voulu conformément au manuel. Sinon, cela aura un impact sur la fiabilité de la machine ou pourra même causer des blessures à l'opérateur et aux personnes se trouvant à proximité. Attention : avant d'effectuer toute opération d'entretien, débranchez le démonte-pneu de l'alimentation électrique et pneumatique, puis appuyez 3 à 4 fois sur la pédale d'ouverture et de fermeture des pinces ou sur la pédale de rotation de la table rotative afin d'évacuer tout l'air comprimé de la machine.

Les pièces endommagées doivent être remplacées par des professionnels à l'aide des pièces de rechange fournies par le fabricant.

• Nettoyez la machine une fois par jour après le travail.

• Nettoyez les salissures sur la table rotative avec du gazole une fois par semaine et lubrifiez les glissières et les pinces.

Les opérations d'entretien suivantes doivent être effectuées au moins une fois par mois :

• Vérifiez le niveau d'huile dans le brumisateur d'huile. Si nécessaire, remplissez-le avec de l'huile SAE30#. Dévissez à l'aide d'une clé hexagonale (E). Une fois le raccordement à l'air comprimé effectué, appuyez d'abord 5 à 6 fois sur la pédale d'ouverture et de fermeture des pinces ou sur la pédale de rotation de la table rotative, puis vérifiez si une goutte d'huile s'écoule du brumisateur d'huile. Pour un fonctionnement continu, appuyez deux fois à chaque fois, versez une goutte d'huile, sinon réglez la vis (D) qui contrôle l'entrée d'huile à l'aide d'un tournevis plat. (Fig. 9)

• Comme le montre la Figure 9-1, lorsque vous constatez qu'il y a de l'eau dans la coupelle, poussez la valve de vidange vers le haut avec vos doigts pour évacuer l'eau ; relâchez vos doigts une fois l'eau évacuée, la valve de vidange se refermera automatiquement sous l'action du ressort.

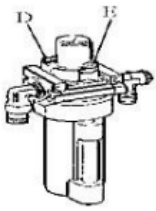

Fig 19

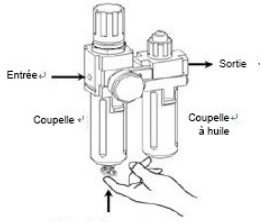

Fig 19-1

Remarque : Après les 20 premiers jours d'utilisation, resserrez les pinces à l'aide des vis de serrage (B) situées sur la table rotative (Fig. 10).

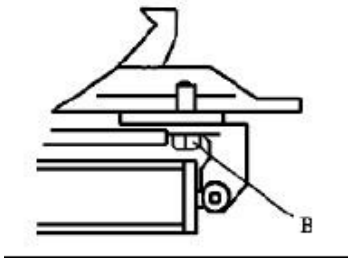

En cas de perte de puissance de la table rotative, vérifiez si la courroie est bien tendue en suivant les étapes suivantes : Retirez le couvercle gauche en dévissant les vis ; réglez les deux vis situées sur le support du moteur, maintenez une distance appropriée entre le support du moteur et la base du moteur ; serrez les vis pour tendre la courroie. (Fig. 11)

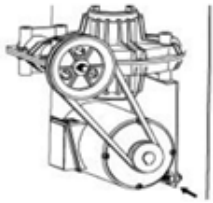

Fig 11

Attention : Veuillez débrancher la machine de l'alimentation électrique et de l'alimentation pneumatique.

Remarque : Si le bras vertical n'est pas verrouillé ou ne répond pas à l'exigence d'un écart de 2 à 3 mm entre le bas de la tête de montage/démontage et la jante, veuillez régler la plaque de verrouillage hexagonale (x), comme illustré à la Fig. 12.

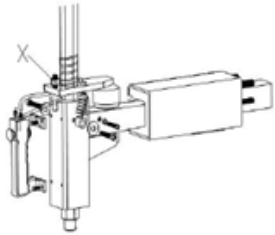

Fig 12

Remarque : Afin de garantir la fiabilité des pinces et de la lame de la détalonneuse, procédez comme suit pour maintenir leurs valves propres :

1. Retirez le couvercle gauche du corps de la machine en dévissant les deux vis ;

2. Desserrez les silencieux de valve (A) qui appartiennent à la pédale d'ouverture et de fermeture des pinces et à la pédale de la détalonneuse (Fig. 13).

3. Nettoyez les silencieux à l'air comprimé. Si ceux-ci sont endommagés, veuillez les remplacer en vous référant à la liste des pièces détachées. (Fig. 13)

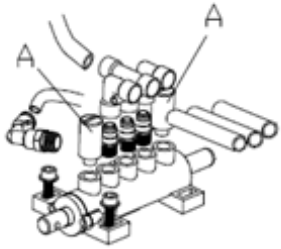

Fig 13

ENTRETIEN

PROBLÈME	CAUSE	SOLUTION
La table rotative tourne uniquement dans un sens ou ne tourne pas.	Le commutateur d'inversion est endommagé.	Le commutateur d'inversion est endommagé.
	Courroie cassée	Remplacer la courroie
	Dysfonctionnement du moteur	Vérifiez le câble du moteur ou le câble du bornier ; Remplacez le moteur s'il est endommagé
Lors du démontage ou de la fixation de la roue, la table rotative ne se verrouille pas (elle tourne avec la roue) ; Les pinces s'ouvrent ou se ferment lentement ; La table rotative ne verrouille pas correctement la jante.	Fuite d'air	Vérifiez toutes les pièces du système d'alimentation en air
	Le cylindre de serrage ne fonctionne pas	Remplacez le cylindre à piston
	Pinces usées	Remplacer les pinces
	Rondelles du cylindre du mandrin cassées	Les remplacer
La tête de montage/démontage touche toujours la jante pendant le fonctionnement	La plaque de verrouillage est mal réglée ou ne répond pas aux spécifications requises	Remplacez-la ou réglez-la
	Les vis du mandrin sont desserrées ; le bras vertical ne peut pas être verrouillé avec la plaque de verrouillage.	Serrez les vis ; remettez la plaque de verrouillage en place.
La pédale de la détalonneuse et la pédale d'ouverture/fermeture des pinces ne peuvent pas revenir à leur position initiale.	Ressort de la pédale cassé	Remplacez-le.
La lame de la détalonneuse fonctionne difficilement.	Silencieux bouché	Nettoyez-le ou remplacez-le.
	La rondelle du cylindre de la détalonneuse est cassée.	Remplacez-la.

GUIDE DE COMMANDE DE PIÈCES DÉTACHÉES

Guide pour commander des pièces détachées.

1. Tout d'abord, l'échantillon endommagé ou commandé doit être obtenu et la quantité de pièces détachées doit être confirmée.

2. Confirmez les spécifications des pièces remplacées afin d'éviter toute erreur de commande.

La méthode confirmée est la suivante :

En fonction de la plage d'utilisation et de l'emplacement des pièces, recherchez les codes des pièces dans le schéma éclaté (dernière section) du manuel. Par exemple, si le levier de levage doit être commandé, car il est toujours placé dans le manchon, sa position sur le schéma éclaté est indiquée ci-dessous :



Nous pouvons utiliser le code « 12 » des images, puis trouver toutes les informations relatives au code « 12 » et les enregistrer.

11	Vis de mise à la terre M6x40
12	Levier de levage
200 - 10	Ressort du bras de la détalonneuse

Les informations enregistrées :

12	Levier de levage – quantité : 2

3. Rassemblez les informations détaillées sur les pièces.

4. Veuillez contacter le service des pièces détachées et confirmer la commande.

5. Après confirmation de la commande, en cas de problème, le service des pièces détachées vous livrera les marchandises conformément à la commande.

Remarque spécifique :

- Le fabricant se réserve le droit de modifier les spécifications des pièces sans préavis aux utilisateurs.
- Le fabricant n'est pas responsable des modifications et améliorations apportées aux produits déjà vendus.

Liste des pièces détachées d'usure.

CODE	NOM
221-10	Amortisseur de la détalonneuse
226	Joint en V 20x28x7,5
227	Joint torique 63x2,65
200-228	Piston du cylindre de serrage Ø70
232	Joint torique Ø19,6x2,62
306	Joint torique Ø16x2,65
307	Joint torique Ø20x2,65
200-308	Joint torique Ø 170,8*5,33
311	Joint en V 185x168x10,8
200-321	Joint torique 180 × 5
331	Joint torique Ø19,6x2,62
200-426	Interrupteur de marche arrière
521	Joint torique Ø 30*3,55
200-532	Résistance des joints toriques
604	Joint torique 59,9x2,62
200-522	Valve de vidange
801	Courroie du démonte-pneus A-28
804	Filtre de décompression
A86	Brumisateur d'huile

Remarque : les pièces figurant dans la liste sont des pièces facilement cassables. Si d'autres pièces doivent être commandées, veuillez consulter le manuel.

SCHÉMA DU CIRCUIT

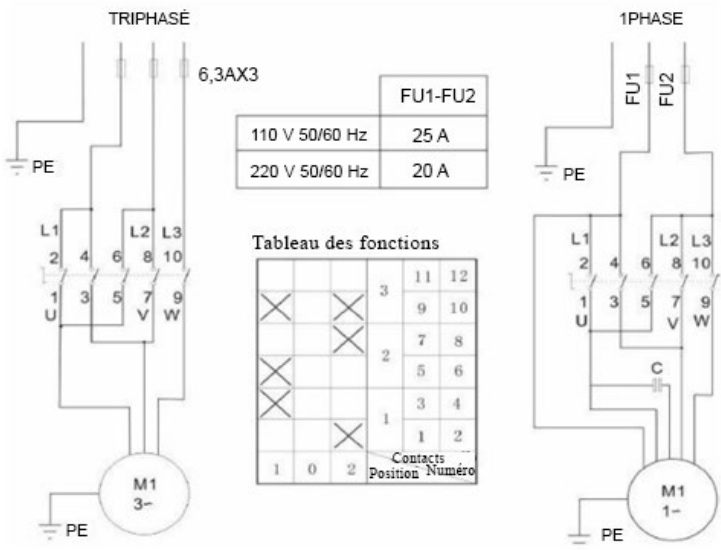

DESSIN PNEUMATIQUE

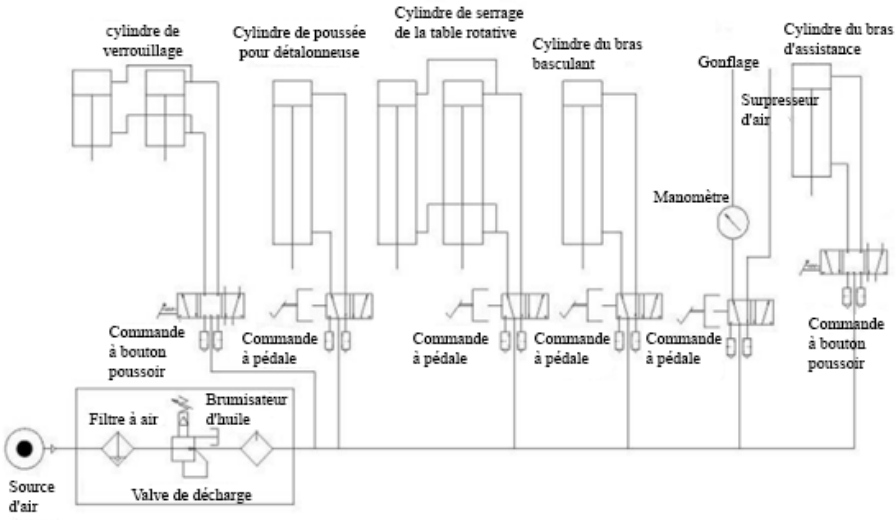

LISTE DES PIÈCES

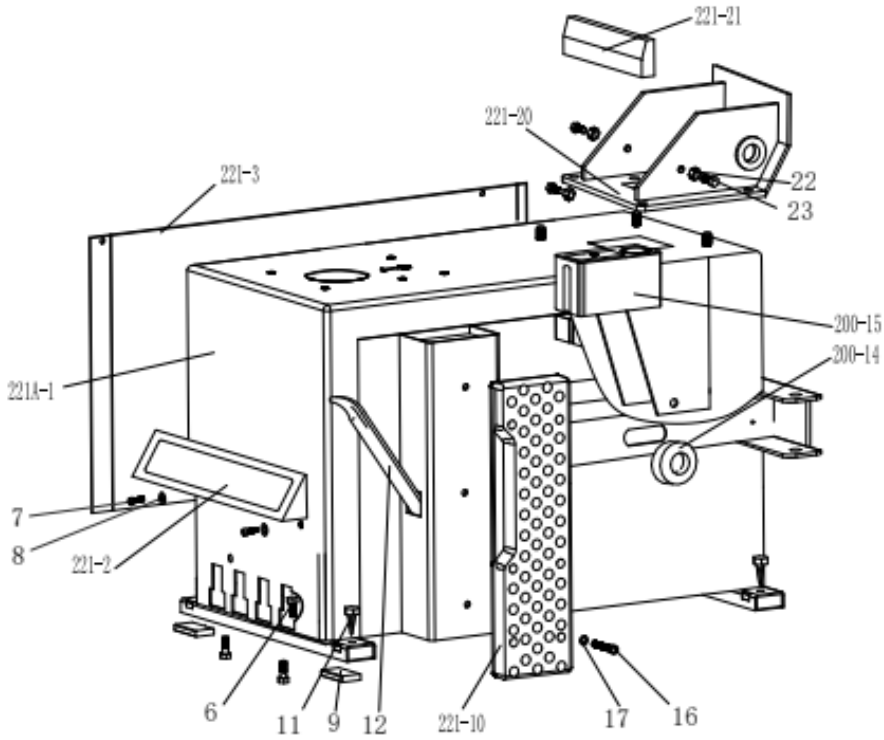

221A-1	Corps de la machine 221
221-2	Couvercle de pédale avant
221-3	Couvercle gauche
4	Vis à tête creuse hexagonale M6x10
5	Rondelle plate Ø6 141,2
6	Vis à tête hexagonale extérieure M8x25
7	Vis à tête hexagonale M8x20
8	Rondelle plate Ø8 222
9	Amortisseur en caoutchouc pour pied
11	Amortisseur de détalonneuse
12	Levier de levage

200 - 14	Caoutchouc pour bras de détalonneuse
200-15	Réservoir d'huile et d'eau
16	Vis à tête creuse hexagonale M8x20
17	Rondelle plate Ø8 171,5
221-20	Siège basculant
221-21	Couvercle de protection basculant
22	Contre-écrou M10
23	Vis à tête hexagonale extérieure M10x25

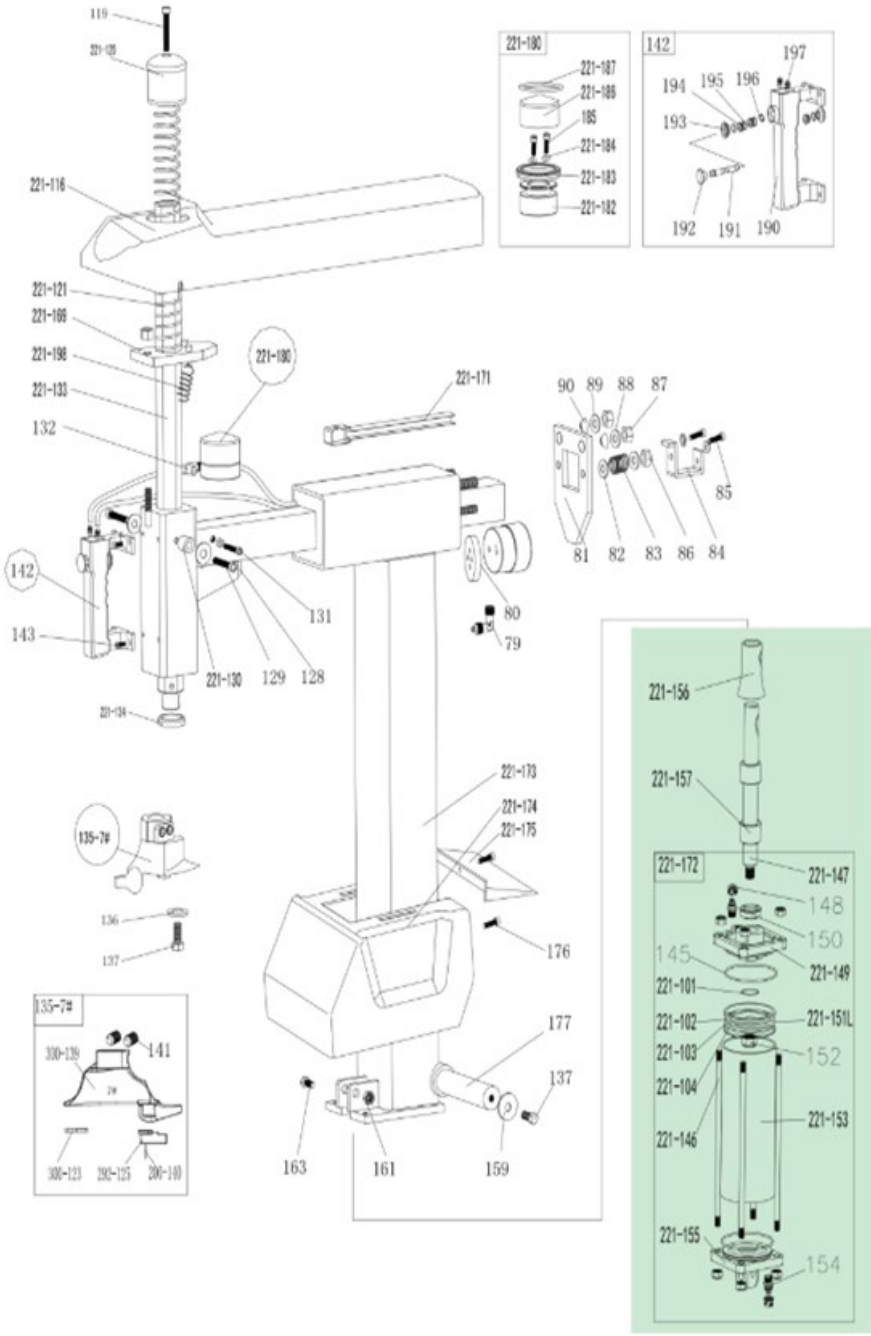
119
221-120
221-116
221-121
221-199
221-198
221-133
132
142
143
221-130
129
128
131
221-134
221-180
221-171
80
79
90
89
88
87
85
81
82
83
86
84
221-180
221-187
221-186
185
221-184
221-183
221-182
142
197
194
195
196
193
192
191
190
221-173
221-174
221-175
176
177
137
163
161
159
135-7#
136
137
135-7#
330-139
141
330-123
392-125
200-140
221-156
221-157
221-172
221-147
148
150
145
221-149
221-101
221-102
221-151L
221-103
152
221-104
221-153
221-146
221-155
154

79	Raccord rapide 1/8-Ø6	221-149	Couvercle du cylindre basculant sans poignée
80	Plaque de verrouillage à cylindre	150	Joint en V Ø20287,5
81	Plaque de verrouillage à bras horizontal	221-151L	Piston de cylindre basculant (alliage d'aluminium) φ75
82	Rondelle plate Φ8171,5	152	Écrou (argent) M12 1,57
83	Ressort de verrouillage à bras horizontal	221-153	Barillet de cylindre basculant
84	Blocage horizontal du bras	154	Raccord droit 1/8-Ø6
85	Vis à tête hexagonale extérieure M8x20	221-155	Couvercle du cylindre basculant avec poignée
86	Contre-écrou M8	221-156	Couvercle de tige de piston pour cylindre basculant
87	Contre-écrou M12	221-157	Manchon en caoutchouc pour cylindre basculant 1
88	Rondelle plate Φ12252	137	Vis à tête hexagonale extérieure M10×25
89	Rondelle plate Φ12252	159	Rondelle plate 10403
90	Entretoise de verrouillage	161	Contre-écrou M12
221-116	Couvercle de protection arrière du bras horizontal	163	Vis à tête hexagonale extérieure M12×65
119	Vis à tête hexagonale intérieure M10x50	221-169	Plaque de verrouillage hexagonale 221
221-120	Couvercle du bras vertical 228	221-171	Guide-tuyau
221-121	Ressort du bras vertical	221-172	Cylindre basculant complet
127	Vis à tête hexagonale intérieure M12x16	221-173	Colonne
128	Amortisseur	221-174	Couvercle de protection pour colonne
129	Vis à tête hexagonale intérieure M6x35	221-175	Couvercle arrière de colonne basculante
221-130	Poulie de guidage	176	Vis cruciforme 5x16
131	Vis à tête hexagonale intérieure M6x16	177	Arbre de colonne
132	Joint en T 1/8-2xØ6	221-180	Cylindre de verrouillage complet
221-133	Bras vertical	221-182	Piston de cylindre de verrouillage complet
221-134	Rondelle pour bras vertical	221-183	Joint en V Ø60506,5

136	Tête de démontage/montage 7#	221-184	Joint torique Ø4*2
137	Rondelle de protection	185	Vis à tête hexagonale intérieure M6×55
300-123	Vis à tête hexagonale extérieure M10×25	221-186	Couvercle de cylindre de verrouillage Ø60
200-124	Plaque de protection de la tête de démontage/montage	221-187	Joint torique 52x2
292-125	Broche ronde hexagonale	190	Plaque de commutation à poignée pneumatique
137-7#	Protecteur de la tête de démontage/montage	191	Tige de valve à poignée pneumatique
200-139	Tête de montage/démontage complète #7	192	Capuchon de tige de valve pneumatique
141	Vis à tête hexagonale M12x16	193	Couvercle de poignée pneumatique
142	Interrupteur à verrouillage pneumatique complet	194	Séparateur de poignée pneumatique
143	Vis à tête creuse hexagonale M6x16	195	Joint torique 7,5×2,65
145	Joint torique Ø68,26×3,53	196	Anneau de retenue Ø8
221-146	Cylindre basculant fileté	197	Connecteur droit
221-147	Tige de piston de cylindre basculant	221-198	Ressort pour plaque de verrouillage hexagonale
148	Écrou autobloquant M8	199	Vis à tête hexagonale M10x12
221-101	Joint torique Ø11×1,8	221-103	Joint torique Ø68×3,53
221-102	Joint en Y Ø65756	221-104	Joint torique Ø65×5,3

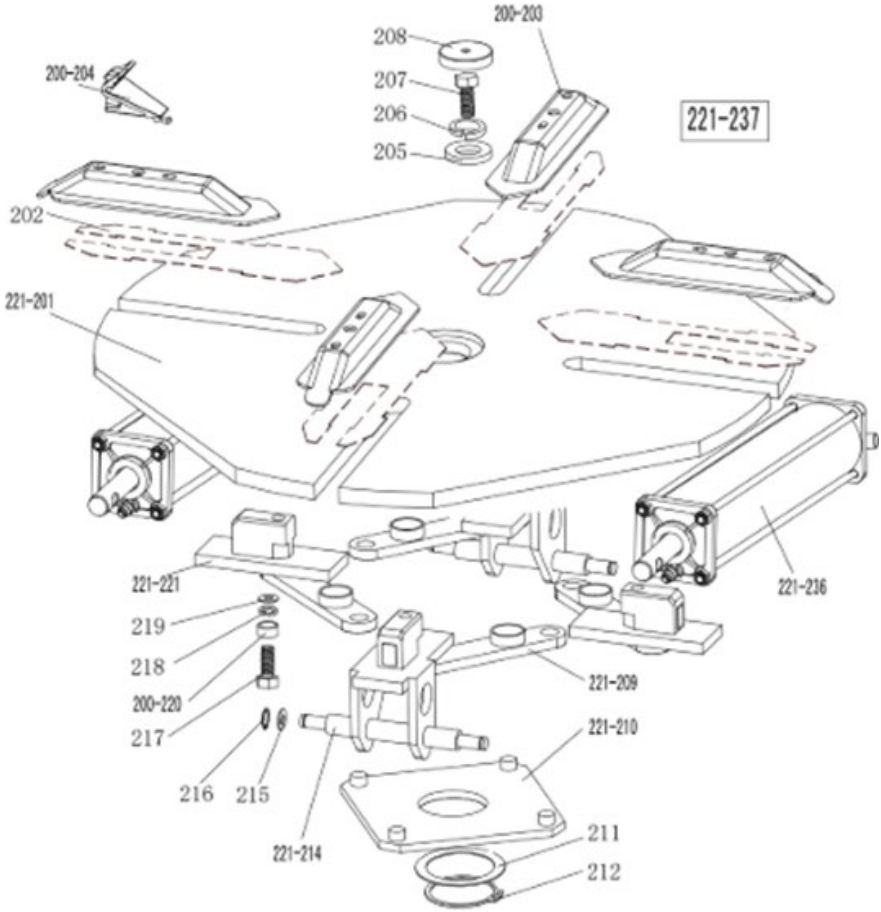
200-203
208
207
206
205
200-204
221-237
202
221-201
221-221
219
218
200-220
217
216
215
221-214
221-209
221-210
211
212
221-236

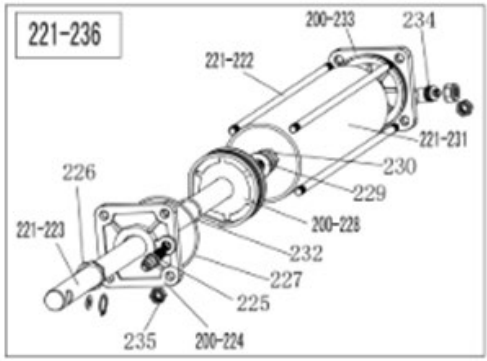
221-236
200-233
234
221-222
221-231
230
229
226
221-223
200-228
232
227
225
235
200-224

221-201	Plateforme rotative 615
202	Plaque coulissante de pince (en option)
200-203	Ensemble de couvercle de pince
200-204	Pince 200
205	Grande rondelle
206	Rondelle de ressort Ø16
207	Boulon à tête hexagonale M16x40
208	Couvercle pour plateforme rotative
221-209	Ensemble de bielle de raccordement 615
221-210	Plateforme rotative carrée 615
211	Rondelle pour plateforme rotative carrée
212	Bague de retenue Ø65 (arbre)
221-214	Guide coulissant à pince avec broche
215	Rondelle plate Ø12x25x2
216	Bague de retenue Ø12 (arbre)
217	Vis à tête creuse hexagonale M12×40
218	Rondelle dentelée de verrouillage Ø12×1
219	Rondelle plate Ø12x30x3
200-220	Écrou pour bielle de raccordement
221A-221	Guide coulissant à pince sans broche
221-222	Bielle de raccordement filetée 393
221-223	Tige de piston du cylindre de serrage 400
200-224	Couvercle de cylindre de serrage sans poignée
225	Connecteur droit 1/8"-Ø8
226	Joint en V 20287.5
227	Joint torique 63x2,65
200-228	Piston de cylindre de serrage Ø70
229	Rondelle plate Ø12x25x2
230	Écrou M12x7x1,75
221-231	Barillet de serrage du cylindre 360
232	Joint torique Ø19,6x2,62
200-233	Couvercle de cylindre de serrage avec poignée
234	Connecteur rapide 1/8-Ø8
235	Contre-écrou M8
221-236	Cylindre de serrage complet
221-237	Plateforme rotative carrée complète 615

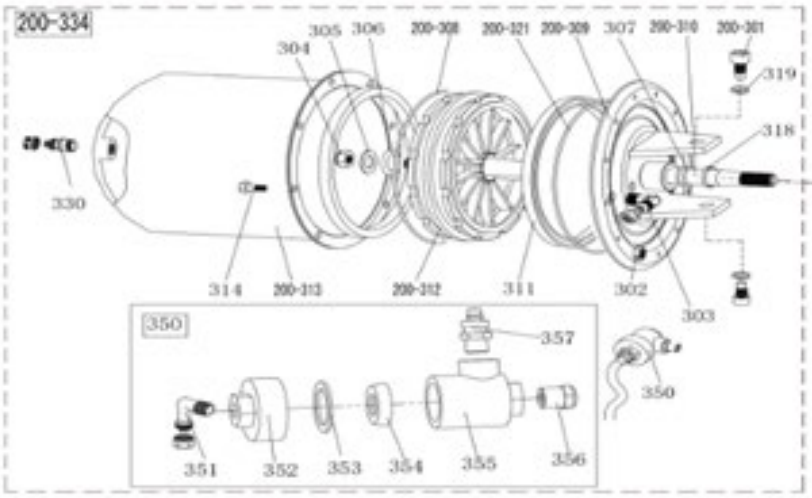
200-334
305
306
200-308
200-321
200-309
307
200-310
200-301
304
319
318
330
314
200-313
200-312
311
302
303
350
357
350
351
352
353
354
355
356

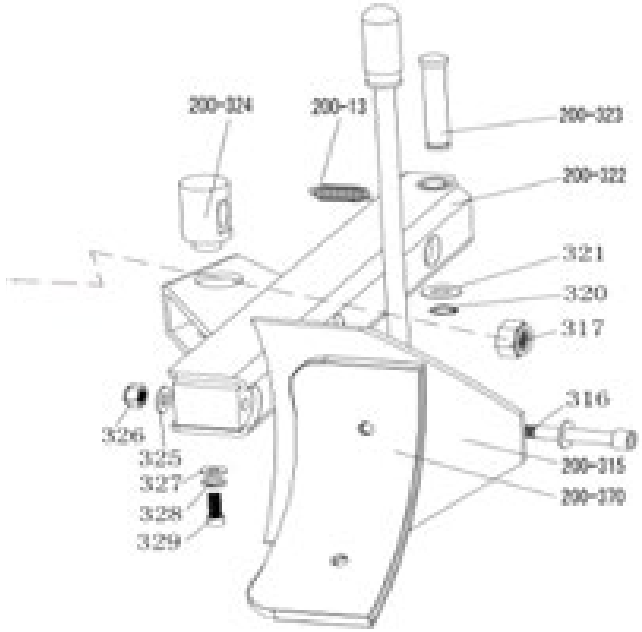
200-324
200-13
200-323
200-322
321
320
317
316
326
325
327
328
329
200-315
200-370

200-13	Ressort du bras de la détalonneuse	320	Anneau de sécurité Ø16
200-301	Vis à tête creuse hexagonale M14×30	200-321	Joint torique 180x5
302	Contre-écrou M6	200-322	Bras de la détalonneuse 200
303	Raccord coudé (90°) 1/4-Ø8	200-323	Broche de la détalonneuse
304	Écrou M16x1,5	200-324	Broche pivotante pour cylindre de détalonneuse
305	Rondelle plate Ø16282	325	Rondelle plate Ø12242
306	Joint torique Ø16x2,65	326	Contre-écrou M12
307	Joint torique Ø20x2,65	327	Rondelle plate Ø8303
200-308	Joint torique Ø170,8x5,33	328	Rondelle de ressort Ø8
200 - 309	Couvercle du cylindre de la détalonneuse	329	Boulon à tête hexagonale M8x20
200-310	Tige de piston du cylindre de la détalonneuse	330	Raccord droit 1/8-Ø8
311	Joint en V 185×168×10.8	331	Joint torique Ø19,6×2,62
200-312	Piston du cylindre de la détalonneuse	200-334	Cylindre de la détalonneuse complet
200-313	Barillet de cylindre de détalonneuse	350	Valve d'échappement du cylindre de la détalonneuse
314	Vis à tête creuse hexagonale M6x16	351	Raccord coudé (90°) 1/8-Ø8
200-315	Assemblage de la lame de la détalonneuse	352	Couvercle de la valve d'échappement du cylindre de la détalonneuse
316	Vis à tête creuse hexagonale M12×90	353	Rondelle d'étanchéité
317	Contre-écrou M16x1,5	354	Joint bidirectionnel
318	Bande de guidage	355	Corps de la valve d'échappement du cylindre de la détalonneuse
200-370	Couvercle de protection pour lame de la détalonneuse (en option)	356	Silencieux
319	Rondelle de ressort Ø14	357	Raccord droit 1/4 – Ø8

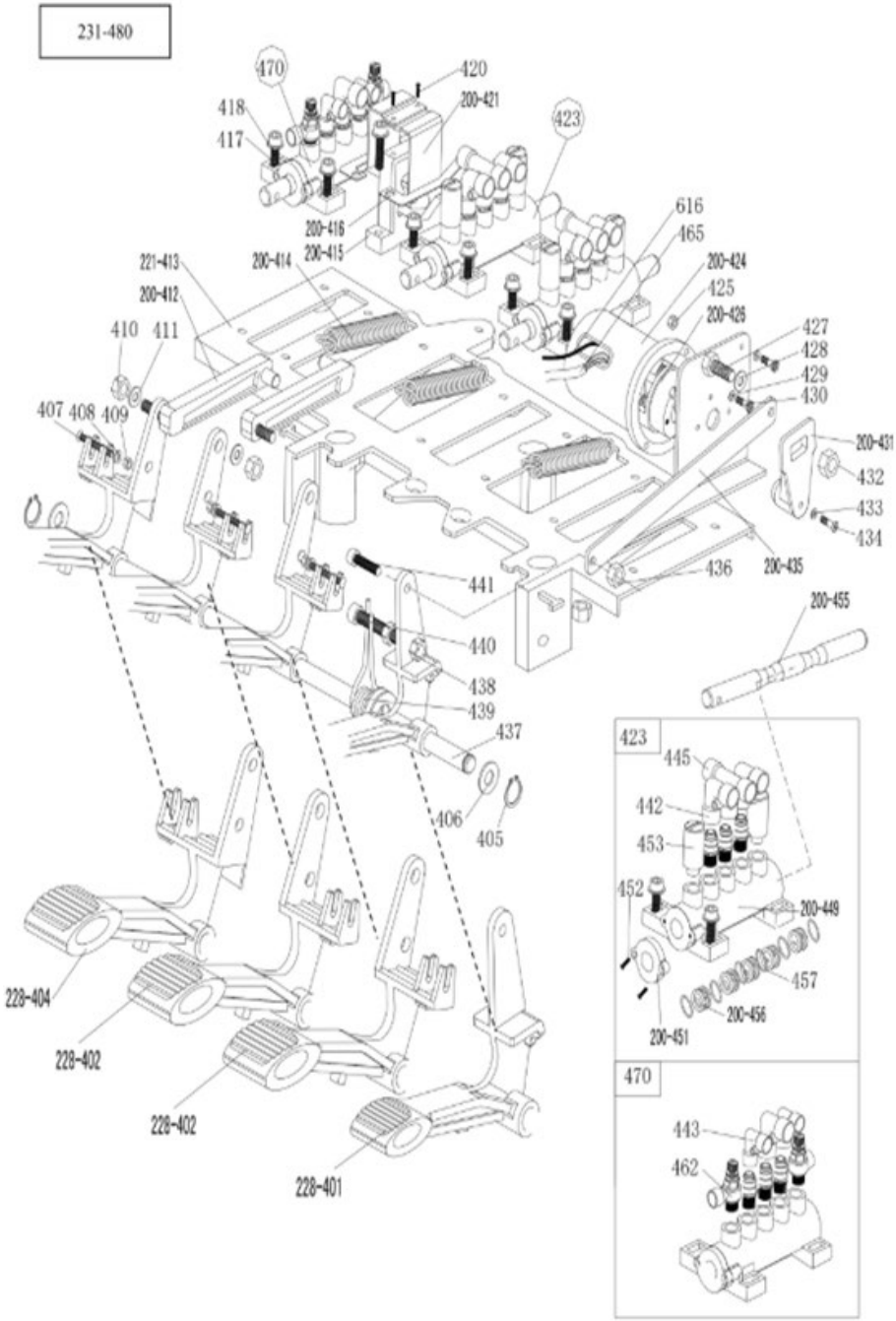
231-480
470
420
200-421
418
417
423
616
465
200-416
200-415
200-414
221-413
200-412
200-424
425
200-426
427
428
429
430
410
411
407
408
409
200-431
432
433
434
436
200-435
441
200-455
440
438
439
437
406
405
423
445
442
453
452
200-449
457
200-456
200-451
228-404
228-402
228-402
228-401
470
443
462

228-401	Pédale de la marche arrière	430	Vis à tête cruciforme M4×16
228-402	Pédale de la valve à 5 voies (droite)	200-431	Poignée de l'interrupteur de marche arrière
228-404	Pédale de la valve à 5 voies (gauche)	432	Contre-écrou M6
405	Anneau de sécurité Ø12	433	Rondelle plate Ø3
406	Rondelle plate Ø12242	434	Vis à tête cruciforme M3×18
407	Vis à tête cruciforme M4x30	200-435	Bielle de raccordement à pédale
408	Rondelle plate Ø4	436	Contre-écrou M8
409	Contre-écrou M4	437	Arbre de pédale avant
410	Contre-écrou M8	438	Écrou M8
411	Rondelle plate Ø8171,5	439	Ressort de torsion à pédale
200-412	Bielle de raccordement à came	440	Vis à tête hexagonale M8x50
221-413	Plaque de support de pédale	441	Vis à tête hexagonale M8x20
200-414	Ressort de la pédale	442	Connecteur rapide 1/8-Ø8
200-415	Came	443	Connecteur rapide 1/8-Ø6
200-416	Rondelle à came	445	Connecteur rapide en T 1/8-2 × Ø8
417	Vis à tête hexagonale M6x20	200-449	Corps de valve à 5 voies (à droite)
418	Rondelle plate Ø6	200-451	Couvercle de la valve à 5 voies
420	Vis autotaraudeuse à tête cruciforme 2,9×12	452	Vis à tête cruciforme ST2,9×14
200-421	Cache-came	453	Silencieux 1/8"
423	Valve à 5 voies complète pour le cylindre de la détalonneuse	200 - 455	Tige de valve à 5 voies
200-424	Couvercle de l'interrupteur de marche arrière	200 - 456	Entretoise pour tige de valve à 5 voies
425	Écrou M4	457	Joint torique 12204
200-426	Interrupteur de marche arrière	462	Valve de régulation (débit ou passage)
427	Vis à tête hexagonale M6x20	470	Valve pivotante complète à 5 voies
428	Rondelle plate Ø6×12×1	231-480	Jeu complet de 4 pédales 231

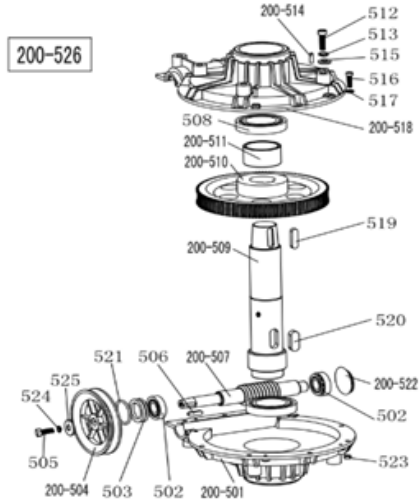

200-501	Couvercle inférieur de la boîte de vitesses
502	Roulement 30204
503	Joint de boîte de vitesses φ20358
200-504	Poulie de courroie de distribution
505	Vis à tête hexagonale M8×25
506	Clé 6×20
200-507	Arbre à vis
508	Roulement 6010
200 - 509	Arbre de la vis sans fin
200 - 510	Engrenage à vis sans fin
200 - 511	Entretoise pour arbre à vis sans fin
512	Vis à tête hexagonale M10×55
513	Rondelle de ressort Ø10
200 - 514	Broche 6×20
515	Rondelle plate Ø10202
516	Vis à tête creuse hexagonale M6x20
517	Rondelle plate Ø6141,2
200-518	Couvercle supérieur de la boîte de vitesses
519	Clé 10×40
520	Clé 14×40
521	Joint torique Ø30×3,55
200-522	Joint d'étanchéité résistant à l'huile
523	Contre-écrou M6
524	Rondelle de ressort Ø8
525	Rondelle plate Ø8303
200-526	Boîte de vitesses complète

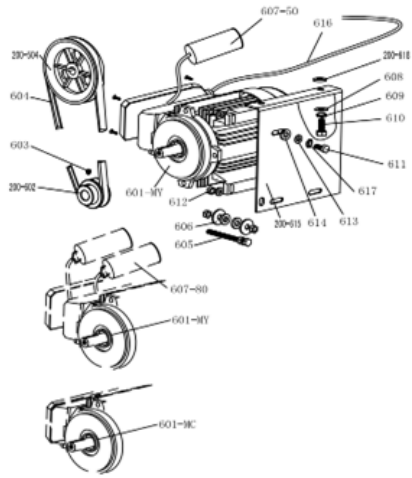

200-504	Poulie de la courroie de la boîte de vitesses
601-MC	Moteur 220 V/50 HZ
601-MY	Moteur 220 V
200 - 602	Moteur de la poulie de la courroie
603	Boulon à tête creuse hexagonale M8×12
604	Courroie du démonte-pneus A-28
605	Boulon hexagonal extérieur M8x65
606	Rondelle plate Ø8X30X3
607-80	Condensateur 80 µf,110 V
607-50	Condensateur 50 µf,220 V
608	Rondelle plate Ø10X20X2
609	Rondelle de ressort Ø10
610	Boulon hexagonal extérieur M10x25
611	Boulon hexagonal extérieur M8x35
614	Rondelle en caoutchouc du moteur
200 - 615	Support moteur

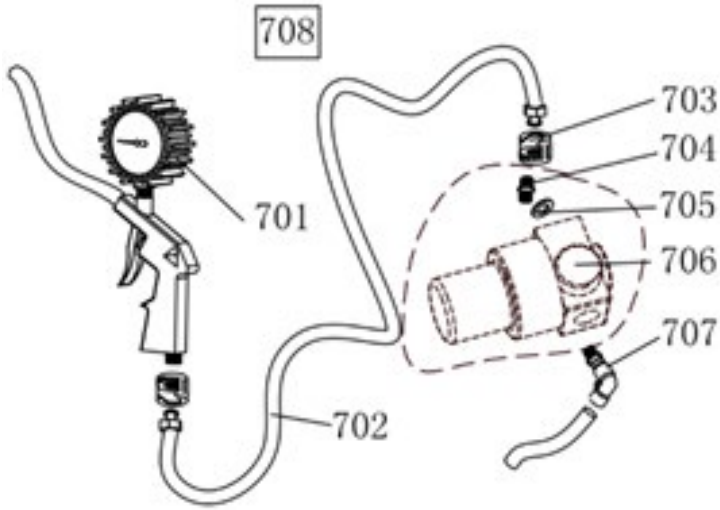

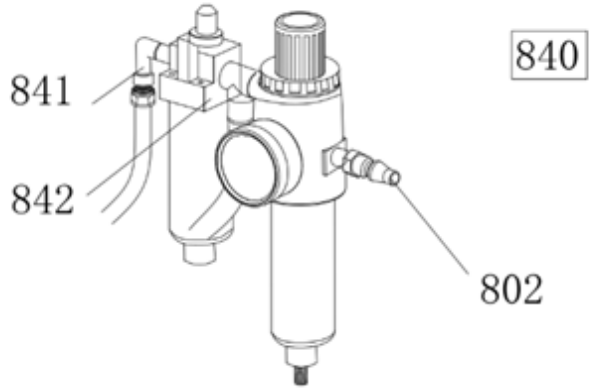

701	Indicateur du pistolet de gonflage
702	Tuyau de raccordement en caoutchouc
703	Écrou à fente
704	Raccord droit 1/4 – 1/4
705	Rondelle plate Ø13
706	Valve de réglage de pression (en option)
707	Connecteur rapide 1/4-Ø8
708	Pistolet de gonflage complet
708 W	Pistolet de gonflage complet (avec valve de ventilation)

802	Raccord rapide
841	Connecteur bidirectionnel 1/4Φ8
842	Raccordement du lubrificateur 2000
840	Lubrificateur complet modèle 2000

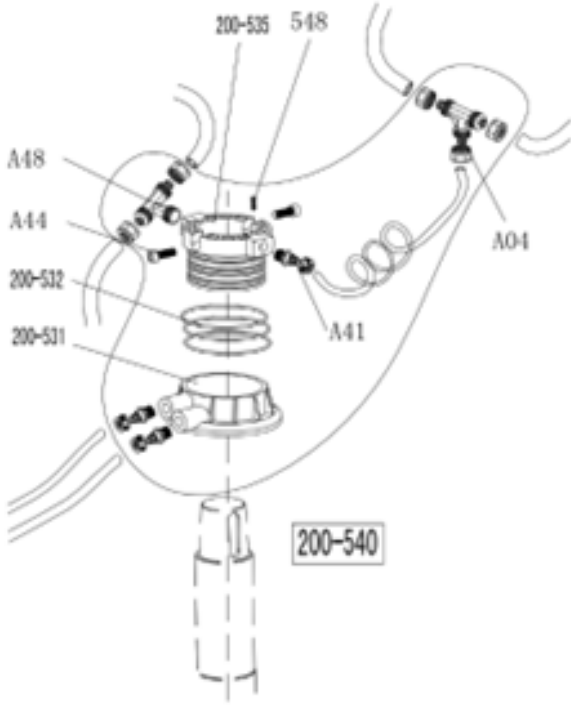

A04	Joint en T 3* Ø8
A44	Vis à tête creuse hexagonale M6x16
A48	Joint en T rapide
200-531	Corps de valve rotative
200-532	Joint torique 59,9×2,62
200-535	Arbre de valve rotative (mandrin)
537	Tuyau 5,5* Ø8
A41	Raccord droit 1/8-Ø8
548	Vis à tête creuse hexagonale M4×6
200-540	Valve rotative complète

DE BEDIENUNGSANLEITUNG

PRODUKTPRÄSENTATION

Warnung: Diese Bedienungsanleitung ist für die Maschine wichtig. Bitte lesen Sie sie vor der Installation und dem Gebrauch sorgfältig durch; sie ist wichtig für den sicheren Gebrauch und die Wartung der Maschine. Bewahren Sie dieses Handbuch bitte sorgfältig auf, um die Wartung des Geräts zu erleichtern.

Anwendungsbereich: Die automatische Reifenmontiermaschine ist speziell für die Demontage/Montage von Reifen auf Felgen konzipiert.

Achtung! Verwenden Sie bitte das Gerät nur für den Zweck, für den es bestimmt ist, verwenden Sie es nicht für andere Zwecke. Der Hersteller haftet nicht für Schäden oder Verletzungen, die durch die Nichtbeachtung dieser Vorschriften entstehen.



SICHERHEITSHINWEISE

Sicherheitsvorschriften:

Die Nutzung dieser Maschine ist insbesondere geschulten und qualifizierten Fachleuten vorbehalten, die das Einführungshandbuch bereits sorgfältig gelesen haben oder über Erfahrung in der Bedienung ähnlicher Maschinen verfügen. Alle Änderungen an diesem Gerät, die über den Anwendungsbereich hinausgehen und nicht vom Hersteller genehmigt wurden oder nicht der Bedienungsanleitung entsprechen, können zu Fehlfunktionen und Schäden am Gerät führen, wofür der Hersteller die Garantie aufheben kann.

Wenn einige Teile aus irgendeinem Grund beschädigt sind, ersetzen Sie sie bitte gemäß der Ersatzteilliste.

Achtung: Die Garantie gilt für ein Jahr ab dem Lieferdatum des Herstellers; die Garantie schließt die leicht zerbrechlichen Teile aus.

Sicherheitswarnschilder

Achtung! Wenn die Sicherheitswarnschilder beschädigt oder entfernt wurden, stellen Sie sie bitte rechtzeitig wieder her!

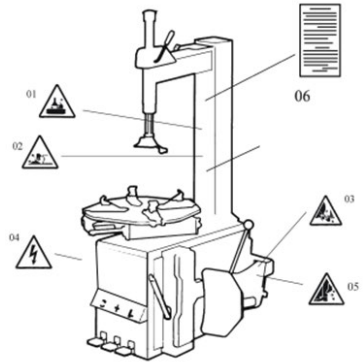

ACHTUNG: Nehmen Sie das Gerät nicht in Betrieb, wenn die Sicherheitswarnschilder fehlen oder unvollständig sind.Lassen Sie keine Objekte zu, die die Sicherheitswarnschilder verdecken. Kunden können die Warnschilder (wie auf dem rechten Bild zu sehen) an jeder beliebigen Stelle selbst anbringen.

Sicherheitswarnungen:

1. Legen Sie während des Betriebs nicht die Hände unter den Montagekopf/Demontagekopf;
2. Stecken Sie während des Betriebs nicht die Hände zwischen die Backen;
3. Stecken Sie beim Abmontieren des Reifens nicht die Hände in den Reifenwulst;
4. Stellen Sie sicher, dass das System mit einem guten Erdungskreislauf ausgestattet ist und überprüfen Sie dies;
5. Halten Sie während des Betriebs keine Füße zwischen die Schaufel des Wulstbrechers und das Gehäuse;
6. Warnhinweis.

TECHNISCHE DATEN

Äußere Abmessungen des Verriegelungsrands	10~21 Zoll
Interne Abmessungen des Verriegelungsrands	12~24 Zoll
Maximaler Reifendurchmesser	1000 mm (40 Zoll)
Maximale Reifenbreite	355 mm (14 Zoll)
Arbeitsdruck	8-10 bar
Stromversorgung	330V 3PH
Optionale Motorleistung	1.1 kw
Max. Drehmoment (Drehtisch)	1078 N•m
Gesamtabmessung	960*760*930 mm
Geräuschpegel	<75dB
Arbeitsdruck	8~10 bar
Gewicht	80 kg
Verpackungabmessungen	1230*450*350 mm
Geräuschpegel	LpA<75 dB

Bemerkung: Die in der obigen Tabelle definierten Felgenmaße basieren auf den Eisenfelgen. Aluminiumfelgen sind dicker als Eisenfelgen, daher dienen die obigen Felgenmaße nur als Referenz.

ZUSAMMENBAU
AUSPACKEN UND KONTROLLE:

Ziehen Sie den Nagel heraus, der auf der Platte mit der Kippbacke festgenagelt ist; entpacken Sie den Karton und die Plastikhülle. Prüfen Sie, ob alle in der Ersatzteilliste aufgeführten Teile enthalten sind. Sollten Teile fehlen oder kaputt sein, verwenden Sie das Gerät nicht und wenden Sie sich so schnell wie möglich an den Hersteller oder Händler.

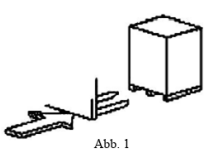

Abb. 1

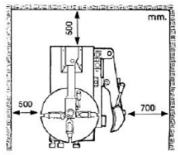

Abb. 2

ARBEITSPLATZANFORDERUNGEN:

Wählen Sie einen Arbeitsplatz, der den Sicherheitsvorschriften entspricht. Verbinden Sie die Stromversorgung und die Luftzufuhr gemäß der Anleitung und der Arbeitsplatz muss gut belüftet sein. Damit die Maschine gut läuft, benötigt der Arbeitsplatz mindestens einen freien Abstand zu jeder Wand (siehe Abb. 2). Wenn Sie ihn im Freien aufstellen, muss er durch ein Dach vor Regen und Sonne geschützt werden.

Warnung: die Maschine mit Motor darf nicht in explosiver Atmosphäre betrieben werden.

Position und Installation:

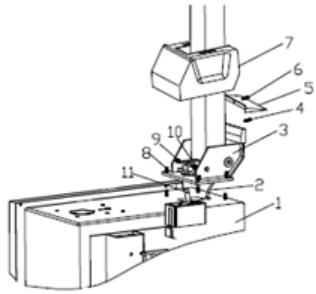

Abb. 3

1. Vorbereitung der Werkzeuge

2. Setzen Sie die Kippsäule (3, Abb. 3) mit 4 Schrauben (M12) auf das Gehäuse (1, Abb. 3), stecken Sie den Luftschlauch (2, Abb. 3) durch das Loch der Säule. Ziehen Sie die 4 selbstsichernden Muttern (8, Abb. 3) fest.

3. Stecken Sie die Schraube (9, Abb. 3) in die Löcher der Säule und der Kippzylinderwelle (11, Abb. 3) und ziehen Sie sie mit der selbstsichernden Mutter (10, Abb. 3) fest.

4. Lösen Sie die beiden Schrauben an der linken Abdeckung und nehmen Sie die Abdeckung ab. Verbinden Sie den bereits erwähnten Luftschlauch (2, Abb. 3) mit den seitlichen Öffnungen, die das kippbare 5-Wege-Ventil steuern. Befestigen Sie die linke Abdeckung.

5. Befestigen Sie die Kunststoffabdeckung (7, Abb. 3) mit zwei Schrauben (4, Abb. 3).

6. Bringen Sie die hintere Kunststoffabdeckung (5, Abb. 3) mit der Schraube (6, Abb. 3) an der Säule an.

ELEKTRISCHE UND PNEUMATISCHE VERBINDUNGEN

Warnung: Überprüfen Sie vor der Installation und dem Anschluss, ob die Stromversorgung mit den technischen Daten der Maschine übereinstimmt. Alle Installationen von elektrischen und pneumatischen Geräten müssen von einem professionellen Elektriker durchgeführt werden.

Verbinden Sie den Druckluftanschluss, der sich rechts an der Maschine befindet, mit dem Druckluftsystem. Das elektrische Netz, an das die Maschine angeschlossen ist, muss über eine Schutzvorrichtung für Sicherungen und einen guten Erdungsschutz der Außenhülle verfügen. Installieren Sie den automatischen Leckluftschalter an der Hauptstromversorgung, der Leckstrom ist auf 30 mA eingestellt.

Achtung! Für diese Maschine gibt es keinen Netzstecker. Schließen Sie selbst einen Netzstecker an, der nicht weniger als 16A hat und der Spannung der Maschine entspricht. Oder verbinden Sie sich direkt mit der Stromversorgung gemäß den oben genannten Anforderungen.

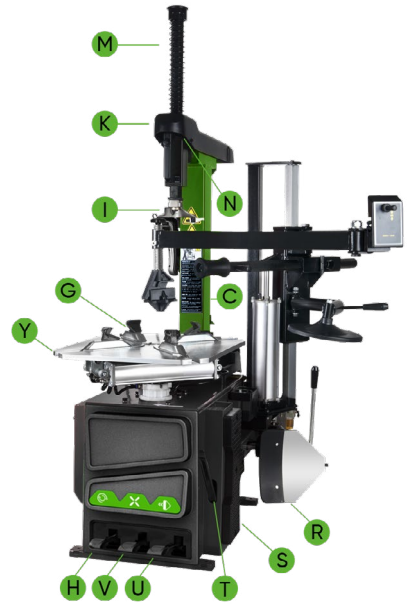

BETRIEB:

 - Kipppedal (H)

 - Pedal zum Öffnen und Schließen der Backen (V)

 - Pedal für die Drehung des Drehtellers (Z)

 - Abdrücker-Pedal (U)

Bitte beachten Sie: Die folgende Bedienung bezieht sich auf Abb. 4•

• Betätigen Sie das Drehtisch-Drehpedal (Z), Drehtisch (Y) im Uhrzeigersinn drehen;

• Heben Sie das Drehtisch-Drehpedal (Z) an, drehen Sie den Drehtisch (Y) gegen den Uhrzeigersinn.

• Treten Sie das Abdrücker-Pedal (U), drücken Sie die Abdrückerschaufel (F) zusammen; lösen Sie das Abdrücker-Pedal (U), drücken Sie die Abdrückerschaufel (F) zurück in die Ausgangsposition.

• Ganz nach unten treten Backen öffnen und schließen Pedal (V), vier Klemmen (G) auf dem Drehteller öffnen; wieder treten, vier Klemmen (G) schließen. Wenn sich das Pedal in der mittleren Position befindet, bewegen sich die vier Klemmen nicht mehr.

• Drücken Sie den pneumatischen Verriegelungsknopf (K), um den Schwenkarm (N) und den vertikalen Arm (M) zu verriegeln.

• Treten Sie das Abdrücker-Pedal (H), die Säule (C) rückwärts nach unten; drücken Sie erneut, die Säule geht zurück.

Der Betrieb des Reifenwechslers setzt sich aus drei Teilen zusammen:

1. Abmontieren des Reifenwulstes
2. Demontieren des Reifens
3. Montieren des Reifens

Achtung! Tragen Sie vor der Arbeit keine lockere Kleidung, einen Schutzhut, Handschuhe und rutschfeste Schuhe. Stellen Sie sicher, dass die Luft aus dem Reifen vollständig entweicht, und entfernen Sie alle Radgewichte von der Felge.

Brechen des Reifenwulstes:

Stellen Sie sicher, dass die Luft im Reifen vollständig entweicht, und legen Sie den Reifen gegen den Gummipuffer (S). Setzen Sie die Schaufel (F) etwa 10 mm vom Rand der Felge entfernt an, wie in Abb. 5 gezeigt. Drücken Sie das Abdrück-Pedal (U), um die Schaufel in den Reifen zu drücken. Wiederholen Sie die obigen Schritte an verschiedenen Stellen rund um den Reifen und auf beiden Seiten des Reifens, bis der Reifenwulst vollständig gelöst ist. (Abb. 5.)

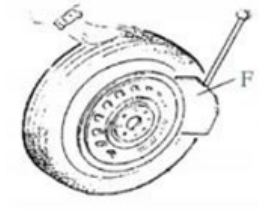

Demontieren des Reifens

Stellen Sie sicher, dass alle Gewichte auf der Felge entfernt werden und die Luft im Reifen vollständig abgelassen wird, bevor Sie diesen Vorgang durchführen. Tragen Sie Schmierfett (oder ein ähnliches Schmiermittel) um den Reifenwulst herum auf. Ohne Schmiermittel kann der Reifen stark abgenutzt werden. Klemmen Sie das Rad auf die unten gezeigte Art und Weise auf das vorgegebene Maß:

a- um das Rad von außen einzuspannen: Drücken Sie das Pedal (V) zum Öffnen und Schließen der Backen halb bis zur Mitte durch und positionieren Sie die vier Klemmen (G) gemäß der Referenzskala auf dem Drehteller (Y). Legen Sie den Reifen auf den Drehteller, halten Sie die Felge fest und drücken Sie das Pedal (V) zum Öffnen und Schließen der Backen, bis das Rad von den Backen gehalten wird.

b- um das Rad von innen zu klemmen: Bringen Sie die vier Klemmen (G) in Position und lassen Sie sie alle geschlossen. Stellen Sie den Reifen auf den Drehtisch und drücken Sie das Pedal zum Öffnen und Schließen der Backen (V), um die Klemmen zu öffnen und das Rad zu fixieren.

Achtung! Stellen Sie vor dem nächsten Schritt sicher, dass das Rad fest mit den vier Klammern gesichert ist.

Senken Sie den vertikalen Arm (M) ab, bis der Montage-/Demontagekopf (I)

neben dem Felgenrand aufliegt. Klappen Sie den Verriegelungsgriff (K) um, um den vertikalen Arm (M)

und den horizontalen Arm zu arretieren, und kontrollieren Sie den Abstand zwischen

Montage-/Demontagekopf und Felgenrand um etwa 2-3 mm.

Führen Sie den Hebehebel (T) zwischen dem Reifenwulst und dem vorderen Teil

des Montagekopfes/Montagekopfes (I) ein und bewegen Sie den Reifen über den

Montagekopf/Montagekopf, wie in Abb. 6 gezeigt.

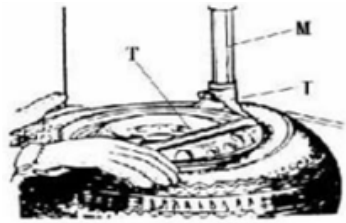

Achtung! Ketten, Armbänder, lose Kleidung und alles andere, was sich in der Nähe der rotierenden Teile befindet, stellt eine Gefahr für den Bediener dar.

Halten Sie den Hebehebel in Position, drücken Sie das Pedal für die Drehung des Drehtellers (Z) und drehen Sie den Drehteller (Y) im Uhrzeigersinn, bis der Reifen vollständig von der Felge getrennt ist.

Um den Reifen auf der anderen Seite zu demontieren, heben Sie den Reifen weiterhin mit dem Hebehebel an, so dass sich der Reifen auf der anderen Seite von der Felge löst. Drücken Sie das Kipp-Pedal (H), die Säule rückwärts nach unten, nehmen Sie den Reifen heraus.

DEN REIFEN AUSHÖHLEN

Achtung! Vergewissern Sie sich, dass der Reifen und die Felge die gleiche Größe haben, bevor Sie den Reifen montieren.

Um Schäden am Typ zu vermeiden, schmieren Sie den Reifenwulst und die Felge mit dem vom Hersteller empfohlenen Schmiermittel. Ziehen Sie den Reifen auf und überprüfen Sie die Situation.

Achtung! wenn Sie die Felge einspannen, legen Sie Ihre Hände nicht auf die Felge, um Verletzungen während dieses Vorgangs zu vermeiden.

Verriegeln Sie den sechseckigen vertikalen Montagearm, legen Sie den Reifen auf die Felge und lassen Sie die Wippe los. Bringen Sie den Arm wieder in Position, wenn Sie den Reifen abmontieren. Und lassen Sie eine Seite des Reifens über dem

hinteren Teil des Montagekopfes/Montagekopfes herunterwachsen,

die andere Seite unter dem vorderen Teil des Montagekopfes/Montagekopfes. Unterstützen Sie den Reifen mit den

Händen oder einem Hilfsarm, und drehen Sie dann den Drehteller, um den Reifenwulst zu montieren. (Abb. 7)

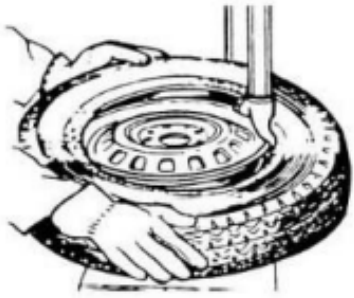

Abb. 7

Aufpumpen des Reifens

Wichtigkeit: Es ist sehr gefährlich während des Aufpumpens, seien Sie vorsichtig und befolgen Sie die Anweisungen. Beim Aufpumpen wird es extrem gefährlich, wenn Probleme mit dem Reifen oder der Felge auftreten. Der möglicherweise berstende Reifen schnellt nach oben und nach außen, die große Kraft kann zu Verletzungen oder zum Tod des Bedieners oder der umstehenden Personen führen.

Der Reifen kann aus folgenden Gründen platzen:

1. Die Felge und der Reifen haben nicht die gleiche Größe;
2. Der Reifen oder die Felge ist beschädigt;
3. Der Reifendruck liegt über dem vom Hersteller empfohlenen Maximaldruck;
4. Der Betreiber hält die Sicherheitsvorschriften nicht ein

Gehen Sie bitte wie folgt vor:

1. Entfernen Sie die Ventilkappe vom Ventilschaft;
2. Stellen Sie sicher, dass die Luftdüse vollständig auf das Gewinde des Ventilschafts gedrückt wird.
3. Stellen Sie sicher, dass der Reifen und die Felge die gleiche Größe haben;
4. Schmieren Sie sowohl den Reifenwulst als auch die Felge. Bei Bedarf ist eine zusätzliche Schmierung erforderlich;
5. Pumpen Sie den Reifen mit dem Schnabel auf. Prüfen Sie während des Aufpumpens den Druck auf dem Manometer und ob der Wulst fest sitzt. Wiederholen Sie den obigen Vorgang, bis der Wulst fest sitzt. Sie müssen besondere Maßnahmen ergreifen, wenn Sie eine gewölbte Felge oder eine doppelt gewölbte Felge aufpumpen.
6. Pumpen Sie weiter auf und überprüfen Sie den Luftdruck regelmäßig, bis der erforderliche Druck erreicht ist.

Hinweis: Überschreiten Sie niemals den vom Reifenhersteller angegebenen maximalen Luftdruck.

Halten Sie Ihre Hände und Ihren Körper von dem aufpumpenden Reifen fern. Nur besonders geschulte Personen dürfen die Arbeiten durchführen. Erlauben Sie anderen nicht, die Reifenmontiermaschine zu bedienen oder sich in deren Nähe aufzuhalten.

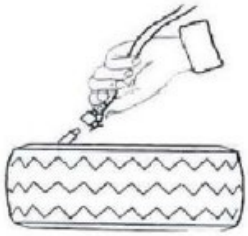

Abb. 18

Maschine bewegen

Bitte benutzen Sie einen Gabelstapler, um die Maschine zu bewegen. Trennen Sie die Reifenmontiermaschine von der Strom- und Druckluftversorgung, heben Sie die Grundplatte an und setzen Sie die Füße des Gabelstaplers ein. Montieren Sie dann die Reifenmontiermaschine an einer neuen Position und befestigen Sie sie fest.

Hinweis: Der für die Montage der Reifenmontiermaschine gewählte Ort muss den Sicherheitsvorschriften entsprechen.

WARTUNG

Achtung! Solo personal profesional debe realizar el mantenimiento. Para prolongar la vida útil de la máquina, manténgala oportunamente según el manual. De lo contrario, se verá afectada la fiabilidad de la máquina o incluso podría causar lesiones al operador y personas cercanas.

Achtung! nur professionelle Personen können die Wartung durchführen. Um die Lebensdauer des Geräts zu verlängern, warten Sie es rechtzeitig gemäß der Bedienungsanleitung. Andernfalls kann die Zuverlässigkeit des Geräts beeinträchtigt werden oder es kann sogar zu Verletzungen des Bedieners und anderer Personen in der Nähe kommen. Achtung: Trennen Sie die Reifenmontiermaschine vor der Durchführung von Wartungsarbeiten von der elektrischen und pneumatischen Stromversorgung und betätigen Sie das Pedal für das Öffnen und Schließen der Backen oder das Pedal für die Drehung des Drehtisches 3 bis 4 Mal, um die gesamte Druckluft aus der Maschine abzulassen.

Beschädigte Teile müssen von Fachleuten durch die vom Hersteller gelieferten Ersatzteile ersetzt werden.

- Reinigen Sie die Maschine einmal pro Tag nach der Arbeit.
- Reinigen Sie den Schmutz auf dem Drehtisch einmal pro Woche mit Dieselöl und schmieren Sie die Schienen und Klemmen.

Die folgenden Wartungsarbeiten müssen mindestens einmal pro Monat durchgeführt werden:

- Prüfen Sie den Ölstand in der Nebelmaschine, und füllen Sie bei Bedarf SAE30# Öl ein. Lösen Sie sie mit dem Sechskantschlüssel (E). Drücken Sie bei angeschlossener Druckluft zunächst 5-6 Mal auf das Pedal zum Öffnen und Schließen der Backen oder auf das Pedal zum Drehen des Drehtisches und prüfen Sie dann, ob das Öl in der Ölnebelmaschine einen Tropfen abgibt. Für einen kontinuierlichen Betrieb drücken Sie zweimal auf die Taste und lassen einen Tropfen Öl heruntertropfen. Andernfalls stellen Sie die Schraube (D), die den Öleintritt kontrolliert, mit einem Minuschraubendreher ein. (Abb. 9)
- Wie in Abbildung 9-1 dargestellt, drücken Sie das Ablassventil nach oben, um das Wasser mit den Fingern abzulassen, wenn Sie festgestellt haben, dass sich etwas Wasser in der Tasse befindet; lassen Sie die Finger los, nachdem das Wasser abgelassen wurde, das Ablassventil kann durch die Wirkung der Feder automatisch geschlossen werden.

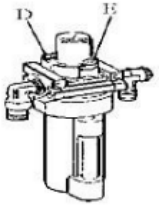

Abb. 19

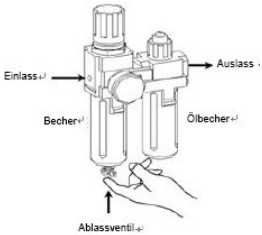

Abb. 19-1

Hinweis: Ziehen Sie nach den ersten 20 Tagen

des Gebrauchs die Backen mit den Feststellschrauben (B) am Drehteller nach (Abb. 10).

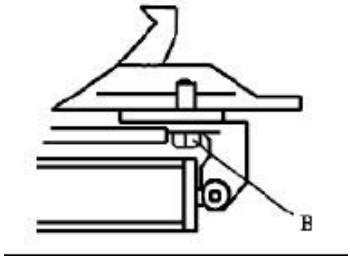

Falls der Drehtisch nicht mehr funktioniert, überprüfen Sie, ob der Riemen fest sitzt, wie in den folgenden Schritten beschrieben: Entfernen Sie die linke Seitenabdeckung, indem Sie die Schrauben lösen; stellen Sie zwei Schrauben am Motorträger ein, wobei Sie einen angemessenen Abstand zwischen Motorträger und Motorsockel einhalten; ziehen Sie die Schrauben für die Riemenspannung fest. (Abb. 11)

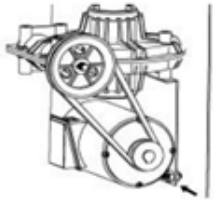

Abb.11

Achtung! trennen Sie bitte die Maschine von der elektrischen und pneumatischen Stromversorgung.

Hinweis: Wenn der vertikale Arm nicht verriegelt werden kann oder nicht den Anforderungen von 2-3 mm von der Unterseite des Montagekopfes/Demontagekopfes bis zum Rand entspricht, passen Sie bitte die Sechskant-Verriegelungsplatte (x) an, wie in Abb. 12 gezeigt.

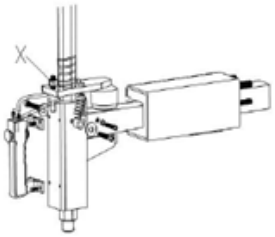

Abb. 12

Hinweis: Um die Zuverlässigkeit der Backen und der Schaufel des Abdrückers zu gewährleisten, halten Sie die Ventile wie folgt sauber:

1. Entfernen Sie die linke Seitenabdeckung des Maschinengehäuses, indem Sie die beiden Schrauben lösen;

2. Lösen Sie die Ventilschalldämpfer (A), die zu Backen öffnen und schließen Pedal und Abdrücker-Pedal gehören; (Abb. 13)

3. Reinigen Sie die Schalldämpfer mit Druckluft, und ersetzen Sie sie gemäß der Ersatzteilliste, wenn sie beschädigt sind. (Abb. 13)

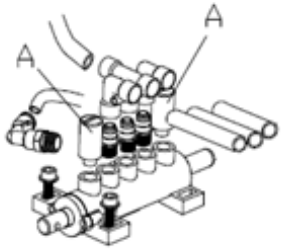

Abb. 13

WARTUNG

PROBLEM	URSACHE	LÖSUNG
Der Drehtisch dreht sich nur in eine Richtung oder er dreht sich nicht.	Der Umkehrschalter ist beschädigt.	Der Umkehrschalter ist beschädigt.
	Kaputter Gürtel	Ersetzen Sie den Riemen
	Motorstörung	Überprüfen Sie das Motorkabel oder das Kabel der Klemmleiste; Ersetzen Sie den Motor, wenn er beschädigt ist
Wenn Sie das Rad demontieren oder befestigen, wird der Drehtisch nicht blockiert (er dreht sich mit dem Rad); Die Backen lassen sich nur langsam öffnen oder schließen; Der Drehtisch verriegelt die Felge falsch.	Leck bei der Luftzufuhr	Überprüfen Sie alle Teile des Luftzufuhrsystems
	Der Spannzylinder funktioniert nicht	Ersetzen Sie den Zylinderkolben
	Abgenutzte Backen	Ersetzen Sie die Backen
	Gebrochene Unterlegscheiben des Futterzylinders	Ersetzen Sie sie
Der Montage-/Demontagekopf berührt während des Betriebs immer die Felge	Die Verriegelungsplatte ist falsch eingestellt oder entspricht nicht den erforderlichen Spezifikationen	Ersetzen Sie sie oder stellen Sie sie ein
	Die Schrauben der Spannvorrichtung sind locker; der vertikale Arm kann nicht mit der Verriegelungsplatte verriegelt werden.	Ziehen Sie die Schrauben fest; bringen Sie die Verriegelungsplatte wieder an.
Das Abdrückpedal und das Pedal zum Öffnen/Schließen der Backen können nicht in ihre ursprüngliche Position zurückkehren.	Gebrochene Pedalfeder	Ersetzen Sie sie.
Die Klinge des Abdrückers funktioniert nur schwer.	Verstopfter Schalldämpfer	Reinigen oder ersetzen Sie sie.
	Die Unterlegscheibe des Abdrückzylinders ist gebrochen.	Ersetzen Sie sie.

ERSATZTEILBESTELLANLEITUNG

Anleitung zum Bestellen von Ersatzteilen.

1. Zunächst sollte das beschädigte oder bestellte Muster gewonnen und die Menge der Ersatzteile bestätigt werden.

2. Bestätigen Sie die Spezifikation der ausgetauschten Teile, um eine falsche Bestellung zu vermeiden.

Die bestätigte Methode sieht wie folgt aus:

Entsprechend dem Einsatzbereich und der Position der Teile finden Sie die Codes der Teile in der Explosionszeichnung (letzter Abschnitt) im Handbuch. Wenn beispielsweise eine Hebebühne bestellt werden muss, ergibt sich aus der Tatsache, dass die Hebebühne immer in der Hülse platziert wird, und ihre Position in der Explosionszeichnung ist wie unten dargestellt:



Wir können den Code „12" aus den Bildern verwenden, dann alle Informationen des Codes „12" herausfinden und sie aufzeichnen.

11	Erdungsschraube M6x40
12	Hebel zum Anheben
200-10	Feder für den Abdrückerarm

Die aufgezeichneten Informationen:

12	Hubhebel – Anzahl: 2

3. Sammeln Sie die Detailinformationen der Teile

4. Kontaktieren Sie bitte die Ersatzteilabteilung und bestätigen Sie die Bestellung.

5. Nachdem Sie die Bestellung bestätigt haben, wird die Ersatzteilabteilung die Ware entsprechend der Bestellung für Sie ausliefern.

Besondere Erklärung:

- Der Hersteller behält sich das Recht vor, die Spezifikationen der Teile zu ändern, ohne die Benutzer vorher darüber zu informieren.

- Der Hersteller haftet nicht für die Veränderung und Verbesserung der verkauften Produkte.

Liste der Ersatzteile für Verschleißteile.

CODE	NAME
221-10	Puffer für Abdrücker
226	V-Dichtung 20x28x7,5
227	O-Dichtung 63x2,65
200-228	Klemmzylinder Kolben Ø70
232	O-Dichtung Ø19,6x2,62
306	O-Dichtung Ø16x2,65
307	O-Dichtung Ø20x2,65
200-308	O-Dichtung Ø170.8x5,33
311	V-Dichtung 185x168x10,8
200-321	O-Dichtung 180x5
331	O-Dichtung Ø19,6x2,62
200-426	Umkehrschalter
521	O-Dichtung Ø 30*3,55
200-532	Widerstand der Öldichtung
604	O-Dichtung 59,9x2,62
200-522	Ablassventil
801	Riemen für Reifenwechsler A-28
804	Dekompressionsfilter
A86	Ölnebelmaschine

Anmerkung: die Teile in der Liste sind leicht zerbrechliche Teile. Wenn Sie andere Teile bestellen müssen, sehen Sie bitte im Handbuch nach.

SCHALTPLAN

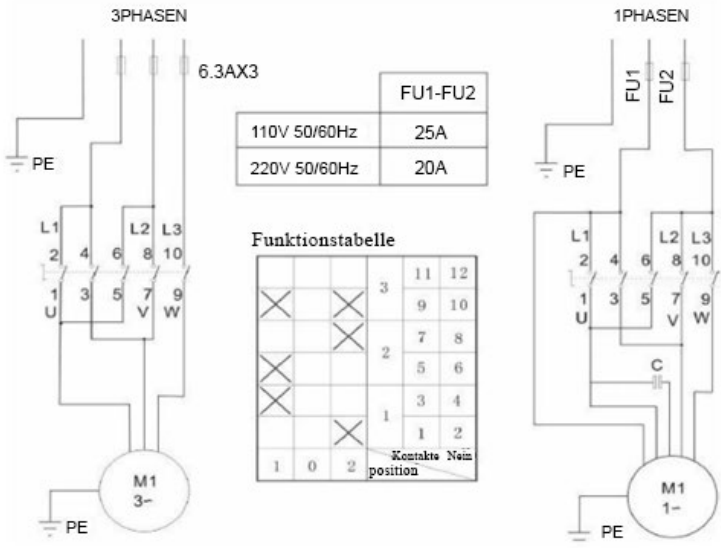

PNEUMATISCHE ZEICHNUNG

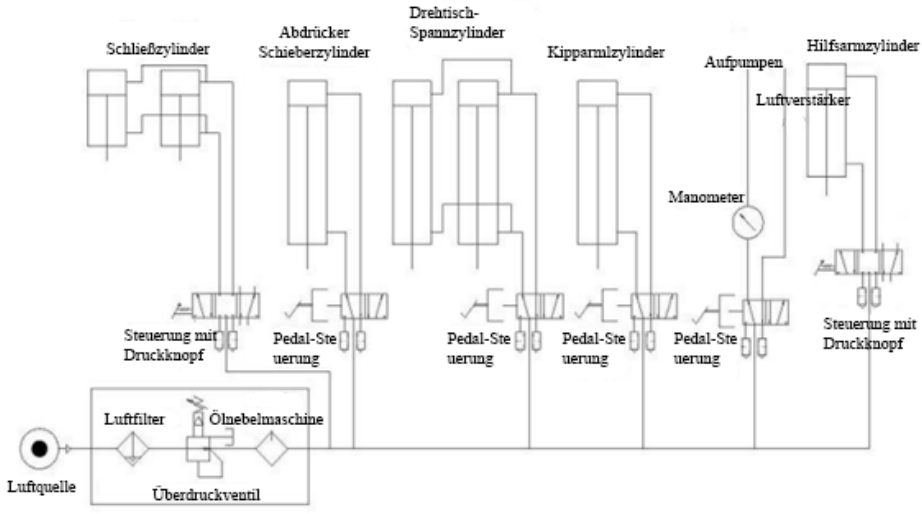

TEILELISTE

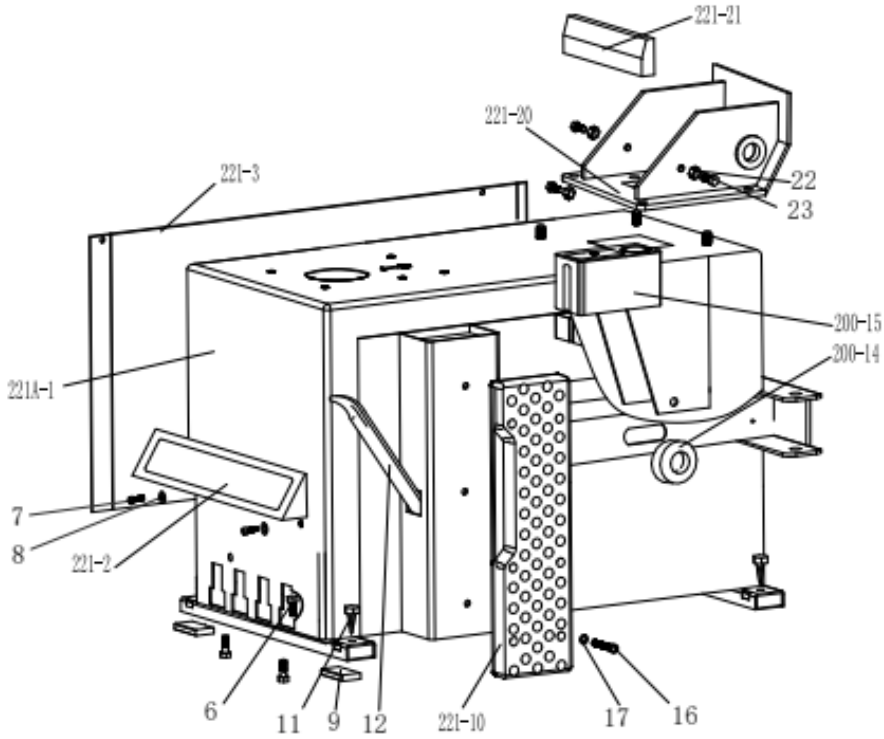

221A-1	Maschinengehäuse 221
221-2	Abdeckung des vorderen Pedals
221-3	Linke Abdeckung
4	Innensechskantschraube M6x10
5	Flache Unterlegscheibe Ø6 141,2
6	Externe Sechskantschraube M8x25
7	Innensechskantschraube M8×20
8	Flache Unterlegscheibe Ø8 222
9	Gummidämpfer für den Fuß
11	Abdrücker-Dämpfer
12	Hebel zum Anheben
200-14	Gummi für Abdrückerarm
200-15	Öl- und Wassertank
16	Innensechskantschraube M8x20
17	Flache Unterlegscheibe Ø8 171,5
221-20	Kippbarer Sitz
221-21	Kippbare Schutzabdeckung
22	Sicherungsmutter M10
23	Externe Sechskantschraube M10x25

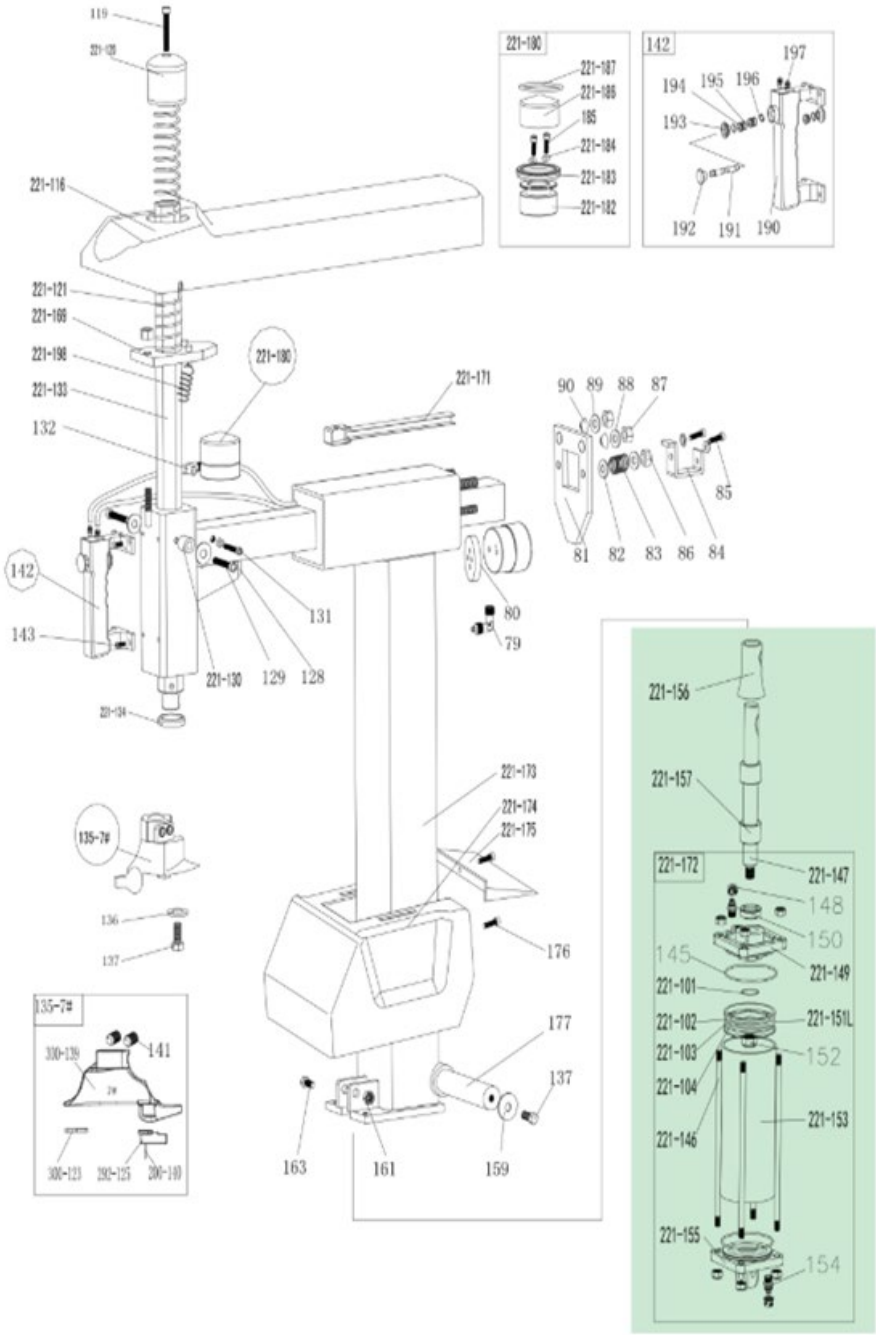
119
221-120
221-116
221-121
221-199
221-198
221-133
132
142
143
221-130
129
128
221-134
131
221-180
221-171
80
79
90
89
88
87
85
81
82
83
86
84
221-173
221-174
221-175
176
177
137
163
161
159
135-7#
136
137
330-139
141
330-123
392-125
200-140
221-180
221-187
221-186
185
221-184
221-183
221-182
142
197
194
195
196
193
192
191
190
221-156
221-157
221-172
221-147
148
150
145
221-149
221-101
221-102
221-151L
221-103
152
221-104
221-153
221-146
221-155
154

79	Schnellkupplung 1/8-Ø6	221-149	Kippzylinderdeckel ohne Griff
80	Zylinderschlossplatte	150	V-Ring Dichtung Ø20287.5
81	Verriegelungsplatte für horizontalen Arm	221-151L	Kippzylinderkolben (Aluminiumlegierung) φ75
82	Flache Unterlegscheibe Φ8171,5	152	Mutter (silber) M12 1.57
83	Horizontale Armverriegelungsfeder	221-153	Kippbares Zylinderrohr
84	Horizontaler Armblock	154	Gerade Kupplung 1/8-Ø6
85	Externe Sechskantschraube M8x20	221-155	Kippbare Zylinderabdeckung mit Griff
86	Sicherungsmutter M8	221-156	Abdeckung der Kolbenstange des Kippzylinders
87	Sicherungsmutter M12	221-157	Gummimanschette für Kippzylinder 1
88	Flache Unterlegscheibe Φ12252	137	Externe Sechskantschraube M10x25
89	Flache Unterlegscheibe Φ12252	159	Unterlegscheibe 10403
90	Sperre Abstandshalter	161	Sicherungsmutter M12
221-116	Hintere Schutzabdeckung für den horizontalen Arm	163	Externe Sechskantschraube M12x65
119	Externe Sechskantschraube M10x50	221-169	Sechskantverriegelungsplatte 221
221-120	Abdeckung des vertikalen Arms 228	221-171	Schlauchführung
221-121	Vertikale Armfeder	221-172	Kompletter Kippzylinder
127	Interne Sechskantschraube M12x16	221-173	Säule
128	Dämpfer	221-174	Schutzhülle für die Säule
129	Interne Sechskantschraube M6x35	221-175	Hintere Abdeckung der Kippsäule
221-130	Umlenkrolle	176	Kreuzschraube 5x16
131	Interne Sechskantschraube M6x16	177	Säulenwelle
132	T-Verbindung 1/8-2xØ6	221-180	Kompletter Schließzylinder
221-133	Vertikaler Arm	221-182	Kolben eines kompletten Schließzylinders
221-134	Unterlegscheibe für vertikalen Arm	221-183	V-Ring-Dichtung Ø60506,5
136	Demontage-/Montagekopf 7#	221-184	O-Ring Ø4*2
137	Schutzscheibe	185	Interne Sechskantschraube M6x55
300-123	Externe Sechskantschraube M10x25	221-186	Abdeckung für den Schließzylinder Ø60

200-124	Schutzplatte des Demontage-/Montagekopfes	221-187	O-Ring 52x2
292-125	Sechskantiger runder Stift	190	Schalterplatte für pneumatischen Griff
137-7#	Schutz für den Demontage-/Montagekopf	191	Ventilschaft für pneumatischen Griff
200-139	Kompletter Montage-/Demontagekopf #7	192	Pneumatische Ventilschaftkappe
141	Sechskantschraube M12x16	193	Abdeckung des pneumatischen Griffs
142	Kompletter pneumatischer Verriegelungsschalter	194	Pneumatischer Grifftrenner
143	Innensechskantschraube M6x16	195	O-Ring 7,5×2,65
145	O-Ring Ø68,26×3,53	196	Haltering Ø8
221-146	Kippzylinder mit Gewinde	197	Gerader Anschluss
221-147	Kolbenstange des Kippzylinders	221-198	Sechseckige Feder der Verschlussplatte
148	Selbstsichernde Mutter M8	199	Sechskantschraube M10x12
221-101	O-Ring Ø11 × 1,8	221-103	O-Ring Ø68×3,53
221-102	Y-Dichtung Ø65756	221-104	O-Ring Ø65×5,3

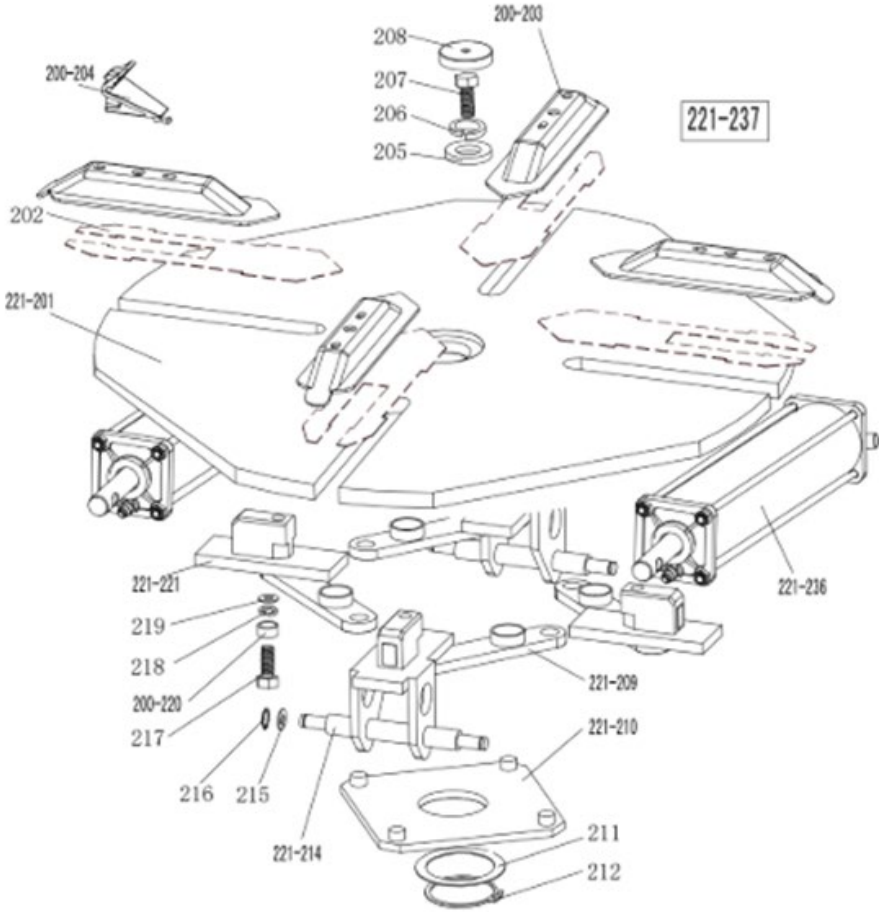
200-203
208
207
206
205
200-204
221-237
202
221-201
221-221
219
218
200-220
217
216
215
221-214
221-209
221-210
211
212
221-236

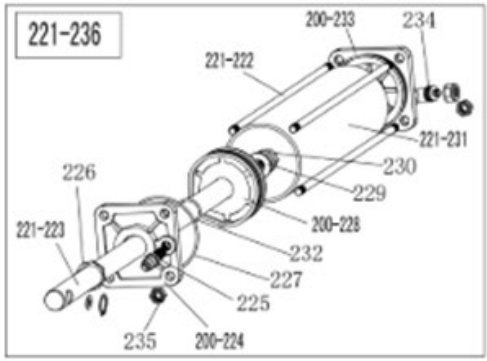
221-236
200-233
234
221-222
221-231
230
229
226
221-223
200-228
232
227
225
235
200-224

221-201	Drehbare Plattform 615
202	Backen-Gleitplatte (optional)
200-203	Baugruppe der Backenabdeckung
200-204	Backe 200
205	Große Unterlegscheibe
206	Federscheibe Ø16
207	Sechskantkopfschraube M16x40
208	Abdeckung der Drehplattform
221-209	Baugruppe der Verbindungsstange 615
221-210	Quadratische Drehplattform 615
211	Unterlegscheibe für quadratische Drehplattform
212	Sicherungsring Ø65 (Welle)
221-214	Backengleitführung mit Stift
215	Flache Unterlegscheibe Ø12x25x2
216	Haltering Ø12 (Welle)
217	Zylinderkopfschraube mit Innensechskant M12×40
218	Sicherungsfächerscheibe Ø12×1
219	Flache Unterlegscheibe Ø12x30x3
200-220	Mutter für Verbindungsstange
221A-221	Backengleitführung ohne Stift
221-222	Verbindungsstange mit Gewinde 393
221-223	Kolbenstange des Spannzylinders 400
200-224	Spannzylinderabdeckung ohne Griff
225	Gerader Anschluss 1/8"-Ø8
226	V-Ring-Dichtung 20287.5
227	O-Ring 63x2,65
200-228	Kolben des Spannzylinders Ø70
229	Flache Unterlegscheibe Ø12x25x2
230	Mutter M12x7x1,75
221-231	Spannzylinder-Lauf 360
232	O-Ring Ø19,6x2,62
200-233	Spannzylinderdeckel mit Griff
234	Schnellanschluss 1/8-Ø8
235	Sicherungsmutter M8
221-236	Kompletter Spannzylinder
221-237	Komplette quadratische Drehplattform 615

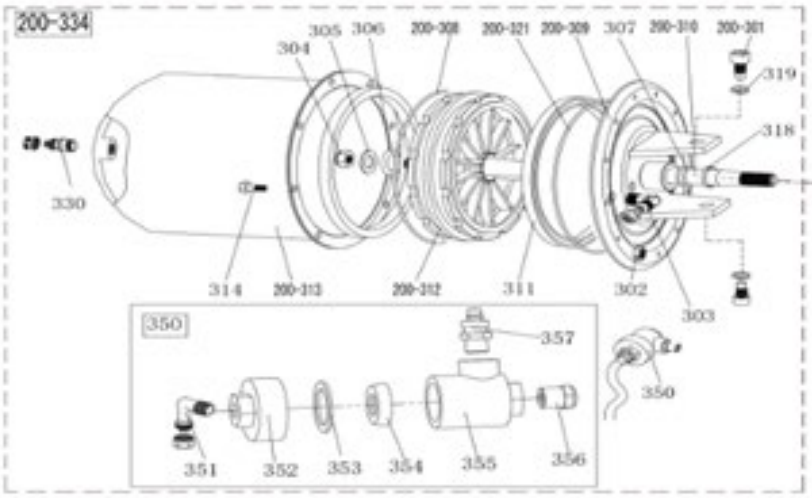
200-334
305
306
200-308
200-321
200-309
307
200-310
200-301
304
319
318
330
314
200-313
200-312
311
302
303
350
357
350
351
352
353
354
355
356

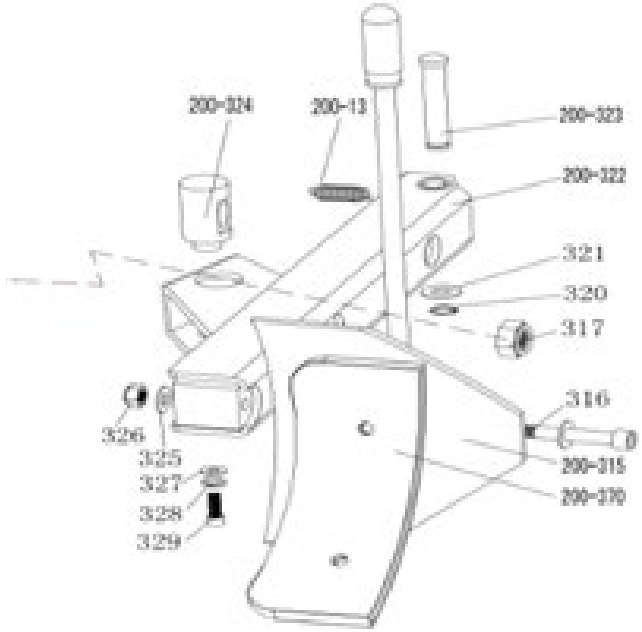
200-324
200-13
200-323
200-322
321
320
317
316
326
325
327
328
329
200-315
200-370

200-13	Feder für den Abdrückerarm	320	Sicherheitsring Ø16
200-301	Innensechskantschraube M14×30	200-321	O-Ring 180x5
302	Sicherungsmutter M6	200-322	Abdrückerarm 200
303	Winkelstück (90°) 1/4-Ø8	200-323	Abdrückstift
304	Mutter M16×1,5	200-324	Drehzapfen für Abdrücker-zylinder
305	Flache Unterlegscheibe Ø16282	325	Flache Unterlegscheibe Ø12242
306	O-Ring Ø16×2,65	326	Sicherungsmutter M12
307	O-Ring Ø20×2.65	327	Flache Unterlegscheibe Ø8303
200-308	O-Ring Ø170,8×5,33	328	Federscheibe Ø8
200-309	Abdeckung des Abdrückzylinders	329	Sechskantschraube M8×20
200-310	Kolbenstange für Abdrückerzylinder	330	Gerade Verschraubung 1/8-Ø8
311	V-Ring-Dichtung 185×168×10,8	331	O-Ring Ø19,6×2,62
200-312	Kolben für Abdrückerzylinder	200-334	Kompletter Abdrückerzylinder
200-313	Zylinderlauf des Abdrückers	350	Auslassventil des Abdrück-kzylinders
314	Innensechskantschraube M6×16	351	Winkelstück (90°) 1/8-Ø8
200-315	Baugruppe Abdrückermesser	352	Auslassventildeckel des Ab-drückzylinders
316	Innensechskantschraube M12×90	353	Dichtungsscheibe
317	Sicherungsmutter M16×1,5	354	Bi-direktionale Dichtung
318	Führungsband	355	Körper des Auslassventils des Abdrückzylinders
200-370	Schutzabdeckung für die Klinge des Abdrückers (optional)	356	Schalldämpfer
319	Federscheibe Ø14	357	Gerade Verschraubung 1/4 – Ø8

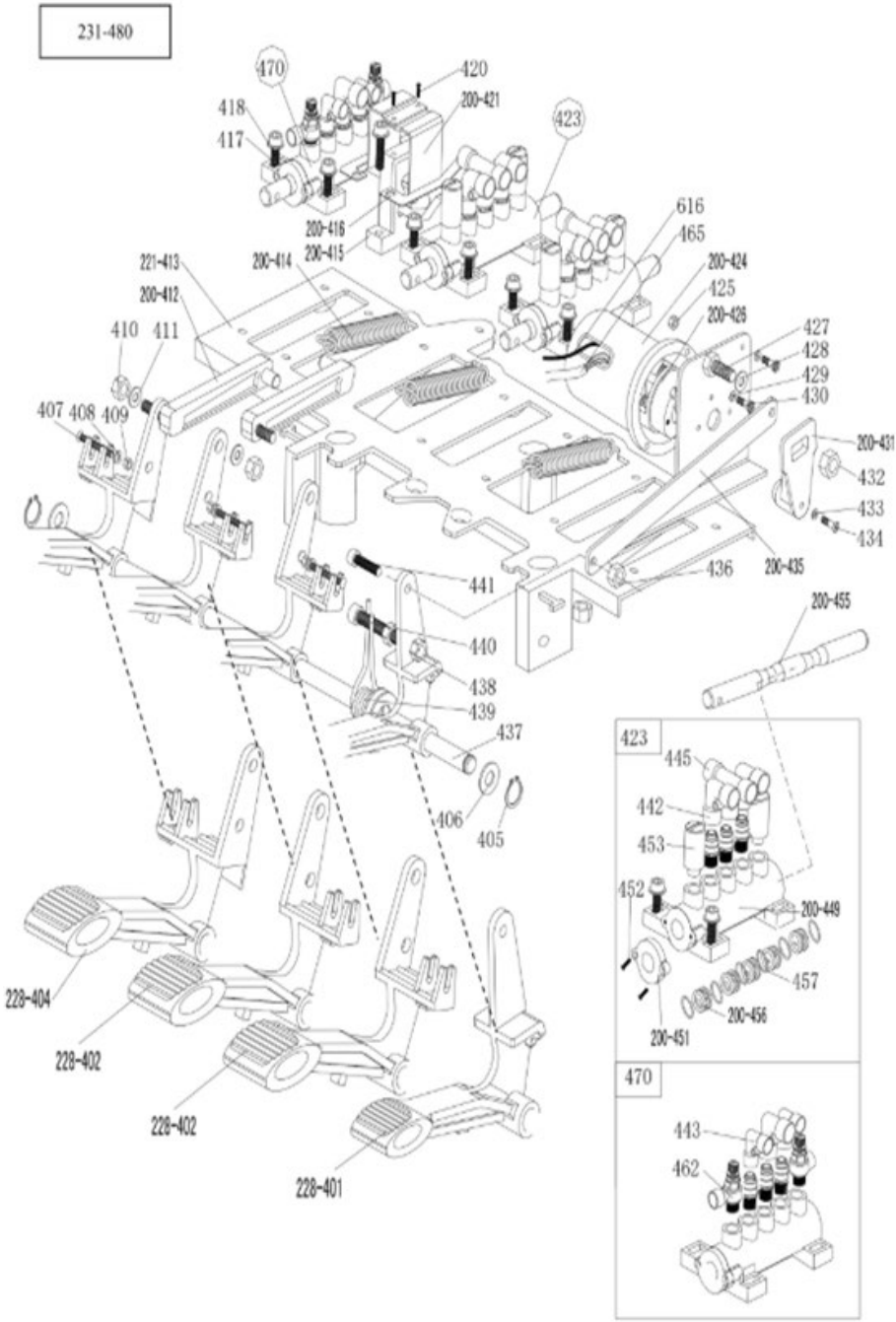
231-480
470
420
200-421
418
417
423
616
465
200-416
200-415
200-414
200-424
425
200-426
427
428
429
430
221-413
200-412
410
411
407
408
409
200-431
432
433
434
436
200-435
441
200-455
440
438
439
437
406
405
423
445
442
453
452
200-449
457
200-456
200-451
228-404
228-402
228-402
228-401
470
443
462

228-401	Pedal für den Umkehrschalter	430	Kreuzschlitzschraube M4×16
228-402	5-Wege-Ventil-Pedal (rechts)	200-431	Griff des Umkehrschalters
228-404	5-Wege-Ventil-Pedal (links)	432	Sicherungsmutter M6
405	Sicherheitsring Ø12	433	Unterlegscheibe Ø3
406	Flache Unterlegscheibe Ø12242	434	Kreuzschlitzschraube M3×18
407	Kreuzschlitzschraube M4x30	200-435	Pedal-Verbindungsstange
408	Flache Unterlegscheibe Ø4	436	Sicherungsmutter M8
409	Sicherungsmutter M4	437	Vordere Pedalwelle
410	Sicherungsmutter M8	438	Mutter M8
411	Flache Unterlegscheibe Ø8171,5	439	Pedal-Torsionsfeder
200-412	Nockenverbindungsstange	440	Sechskantschraube M8×50
221-413	Pedal-Trägerplatte	441	Sechskantschraube M8×20
200-414	Pedalfeder	442	Schnellanschluss 1/8-Ø8
200-415	Cam	443	Schnellanschluss 1/8-Ø6
200-416	Nockenscheibe	445	Schnell-T-Anschlussstück 1/8-2×Ø8
417	Sechskantschraube M6×20	200-449	5-Wege-Ventilgehäuse (rechts)
418	Flache Unterlegscheibe Ø6	200-451	5-Wege-Ventilabdeckung
420	Selbstschneidende Kreuzschlitzschraube 2,9×12	452	Kreuzschlitzschraube ST2,9*14
200-421	Nockenabdeckung	453	Schalldämpfer 1/8"
423	Komplettes 5-Wege-Ventil für Abdrückerzylinder	200-455	5-Wege-Ventilschaft
200-424	Abdeckung des Umkehrschalters	200-456	5-Wege-Ventilschaft-Abstandhalter
425	Mutter M4	457	O-Ring 12204
200-426	Umkehrschalter	462	Regulierventil (Durchfluss oder Durchgang)
427	Sechskantschraube M6×20	470	Komplettes 5-Wege-Wechselventil
428	Flache Unterlegscheibe Ø6×12×1	231-480	Kompletter Satz mit 4 Pedalen 231

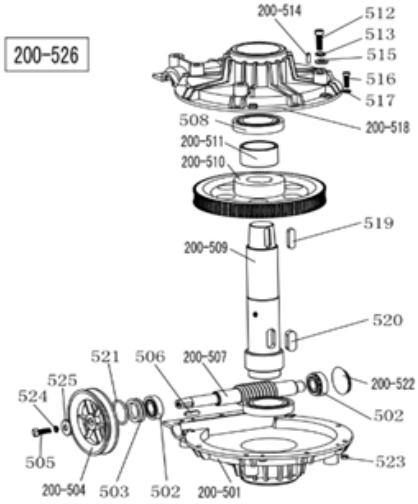

200-501	Untere Abdeckung des Getriebes
502	Kugellager 30204
503	Getriebedichtung φ20358
200-504	Zahnriemenscheibe
505	Sechskantschraube M8×25
506	Schlüssel 6×20
200-507	Schneckenwelle
508	Kugellager 6010
200-509	Schneckenradwelle
200-510	Schneckengetriebe
200-511	Abstandshalter für Schneckenradwelle
512	Sechskantschraube M10×55
513	Federscheibe Ø10
200-514	Stift 6×20
515	Flache Unterlegscheibe Ø10202
516	Innensechskantschraube M6×20
517	Flache Unterlegscheibe Ø6141,2
200-518	Obere Abdeckung des Getriebes
519	Schlüssel 10×40
520	Schlüssel 14×40
521	O-Ring Ø30×3,55
200-522	Ölbeständige Dichtung
523	Sicherungsmutter M6
524	Federscheibe Ø8
525	Flache Unterlegscheibe Ø8303
200-526	Komplettes Getriebe

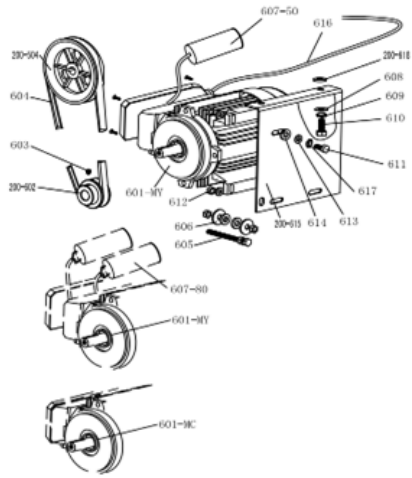

200-504	Zahnrad-Riemenscheibe
601-MC	Motor 220V/50HZ
601-MY	Motor 220v
200-602	Motorriemenscheibe
603	Innensechskantschraube M8×12
604	Riemen für Reifenwechsler A-28
605	Äußere Sechskantschraube M8X65
606	Unterlegscheibe Ø8X30X3
607-80	Kondensator 80µf,110V
607-50	Kondensator 50µf,220V
608	Unterlegscheibe Ø10X20X2
609	Federscheibe Ø10
610	Äußere Sechskantschraube M10X25
611	Äußere Sechskantschraube M8X35
614	Motor-Gummischeibe
200-615	Motorunterstützung

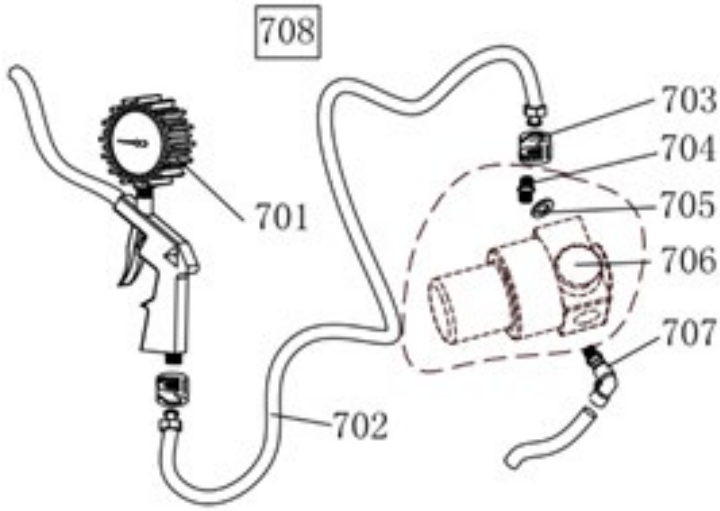

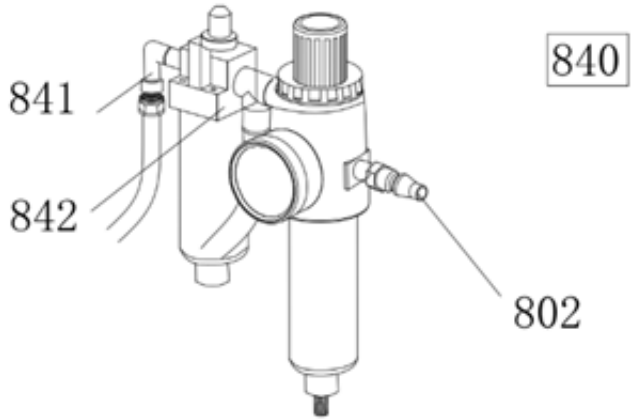

701	Indikator für die Luftpistole
702	Gummi-Anschlussschlauch
703	Schlitzmutter
704	Gerade Verschraubung 1/4 – 1/4
705	Unterlegscheibe Ø13
706	Druckausgleichsventil (optional)
707	Schnellanschluss 1/4-Ø8
708	Komplette Luftpistole
708 W	Komplette Luftpistole (mit Entlüftungsventil)

802	Schnellanschluss
841	Zwei-Wege-Verbindung 1/4Φ8
842	Anschluss des Schmiersystems 2000
840	Komplettes Schmiersystem Modell 2000

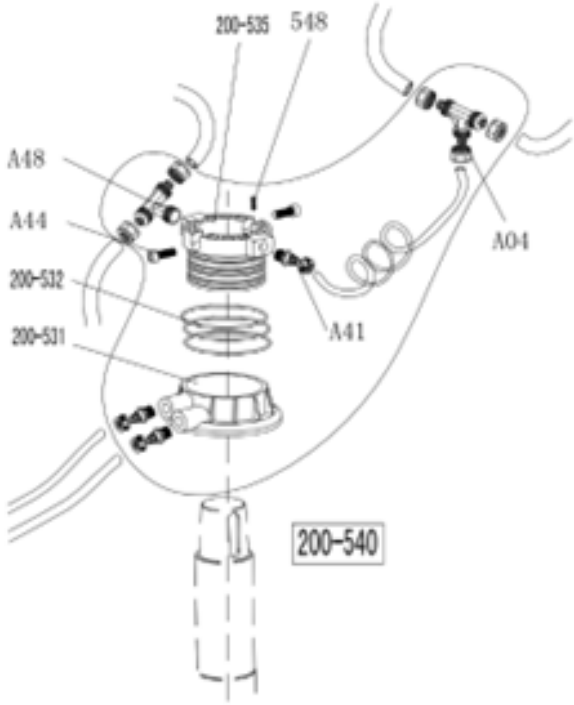

A04	T-Verbindung 3* Ø8
A44	Innensechskantschraube M6×16
A48	Schnell-T-Verbindung
200-531	Drehbares Ventilgehäuse
200-532	O-Ring 59,9×2,62
200-535	Drehbarer Ventilschaft (Dorn)
537	Schlauch 5,5* Ø8
A41	Gerade Verbindung 1/8-Ø8
548	Innensechskantschraube M4×6
200-540	Komplettes Drehventil

IT MANUALE DI ISTRUZIONI

PRESENTAZIONE DEL PRODOTTO

Attenzione: Questo manuale di istruzioni è importante per la macchina, si prega di leggerlo attentamente prima dell'installazione e dell'uso; ciò è importante per un uso sicuro e per la manutenzione della macchina. Si prega di conservare questo manuale per poter effettuare la manutenzione della macchina.

Campo di applicazione: Lo smontagomme automatico è stato progettato appositamente per smontare/rimontare i pneumatici dai cerchioni.

Attenzione: Utilizzare la macchina solo per lo scopo per cui è stata progettata, non utilizzarla per altri scopi. Il produttore non è responsabile di eventuali danni o lesioni causati dalla mancata osservanza di queste normative.

ISTRUZIONI DI SICUREZZA



Normativa sulla sicurezza:

L'uso di questa macchina è riservato esclusivamente a personale qualificato e formato, a coloro che hanno già letto attentamente il manuale introduttivo o a chiunque abbia esperienza nell'uso di macchinari simili. Eventuali modifiche e modifiche al di fuori dell'ambito di utilizzo di questa macchina senza l'autorizzazione del produttore o non conformi al manuale, possono causare il malfunzionamento e il danneggiamento della macchina; e il produttore può annullare la copertura della garanzia per quanto sopra.

Se le parti sono danneggiate per qualsiasi motivo, si prega di sostituirle in base all'elenco delle parti di ricambio.

Attenzione: la garanzia è di un anno dalla data di consegna da parte del produttore ed esclude le parti che soggette a facile rottura.

Etichette di sicurezza

Attenzione: Se le etichette di avvertenza di sicurezza risultano rovinate o staccate, si prega di recuperarle in tempo!

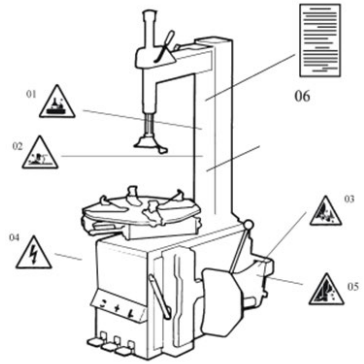

ATTENZIONE: Non consentire il funzionamento se le etichette di sicurezza sono mancanti o imperfette. Non consentire l'installazione di oggetti che possano nascondere le etichette di avviso di sicurezza. I clienti possono posizionare autonomamente le etichette di avvertenza (come mostra l'immagine a destra) in qualsiasi posizione necessaria.

Avvertenze di sicurezza:

1. Non mettere le mani sotto la testa di montaggio/smontaggio durante il funzionamento;
2. Non mettere le mani tra le ganasce durante il funzionamento;
3. Non mettere le mani nel tallone del pneumatico quando lo si smonta;
4. Assicurarsi e verificare che il sistema sia dotato di un buon circuito di messa a terra;
5. Non mettere i piedi tra la pala stallonatrice e il corpo durante il funzionamento;
6. Istruzioni di avvertimento.

SPECIFICHE TECNICHE

Dimensioni del cerchio di bloccaggio esterno	10~21"
Dimensioni del cerchio di chiusura interno	12~24"
Diametro massimo della ruota	1000mm (40")
Larghezza massima della ruota	355mm (14")
Pressione di lavoro	8-10bar
Alimentazione	330V 3PH
Potenza motore opzionale	1.1 kw
Coppia massima di rotazione (Piattaforma girevole)	1078 N•m
Dimensioni complessive	960*760*930mm
Livello di rumorosità	<75dB
Pressione di lavoro	8~10 bar
Peso	80 kg
Dimensioni dell'imballaggio	1230*450*350mm
Livello di rumorosità	LpA<75dB

Osservazioni: Le dimensioni dei cerchi definite nella tabella precedente si basano sui cerchi delle ruote in ferro. I cerchi in alluminio sono più spessi di quelli in ferro, quindi le dimensioni dei cerchi sono solo un riferimento.

MONTAGGIO
DISIMBALLAGGIO E ISPEZIONE:

Estrarre il chiodo sulla piastra con la ganascia; disimballare la scatola e la copertura di plastica. Controllare e assicurarsi che siano presenti tutti i pezzi indicati nell'elenco dei pezzi di ricambio. Se qualche componente risulta mancante o rotto, non utilizzare la macchina e contattare il produttore o il rivenditore il prima possibile.

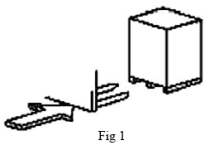

Fig 1

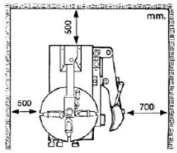

Fig 2

REQUISITI DEL LUOGO DI LAVORO:

Scegliere un luogo di lavoro conforme alle norme di sicurezza. Collegare l'alimentazione e la fonte d'aria secondo il manuale e il luogo di lavoro deve avere buone condizioni d'aria; per far funzionare bene la macchina, la sua collocazione di lavoro richiede almeno uno spazio libero da ogni parete, come illustrato nella Fig. 2. Se viene installato all'esterno, deve essere protetto da un tetto contro la pioggia e il sole.

Attenzione: la macchina con motore non deve essere utilizzata in atmosfera esplosiva.

Posizione e installazione:

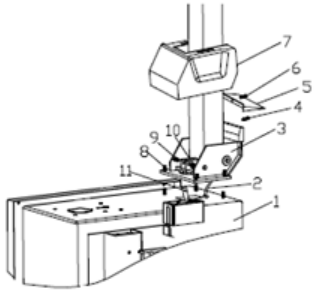

Fig 3

1. Preparazione degli strumenti

2. Posizionare la leva di inclinazione (3, Fig. 3) sul corpo (1, Fig. 3) con 4 bulloni (M12), spingere il tubo dell'aria (2, Fig. 3) attraverso il foro della colonna. Serrare i 4 dadi autobloccanti (8, fig. 3)

3. Inserire la vite (9, Fig. 3) nei fori di entrambe le colonne e dell'albero del cilindro di inclinazione (11, Fig. 3), e serrarla con il dado autobloccante (10, Fig. 3).

4. Svitare i due bulloni sul coperchio sinistro e rimuovere il coperchio, collegare il tubo dell'aria (2, fig. 3) precedentemente menzionato ai fori laterali che controllano la valvola a 5 vie inclinabile. Fissare il coperchio sinistro.

5. Fissare il coperchio di plastica (7, Fig. 3) con due bulloni (4, Fig. 3).

6. Montare il coperchio posteriore in plastica (5, Fig. 3) sulla colonna con la vite (6, Fig. 3).

COLLEGAMENTI ELETTRICI E PNEUMATICI

Attenzione: Prima dell'installazione e del collegamento, verificare che l'alimentazione elettrica corrisponda ai dati tecnici della macchina. Tutte le operazioni elettriche e pneumatiche devono essere eseguite da un elettricista professionista.

Collegare il connettore dell'aria compressa, situato sul lato destro della macchina, al sistema di aria compressa. La rete elettrica a cui si collega la macchina deve essere dotata di un dispositivo di protezione con fusibili e di una buona protezione a terra della copertura esterna. Installare l'interruttore automatico di dispersione dell'aria sull'alimentazione principale, la corrente di dispersione è impostata a 30 mA.

Attenzione: Questa macchina non dispone di una spina di alimentazione, l'utente deve collegare autonomamente una spina di alimentazione non inferiore a 16A, nonché in linea con la tensione della macchina. Oppure collegarsi direttamente all'alimentazione in base ai requisiti di cui sopra.

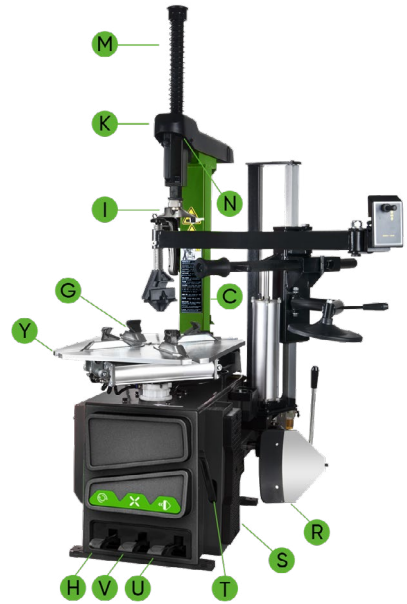

FUNZIONAMENTO:

 - Pedale di inclinazione (H)

 - Pedale di apertura e chiusura delle ganasce (V)

 - Pedale di rotazione del piatto (Z)

 - Pedale stallonatore (U)

Nota bene: il funzionamento di seguito riportato si riferisce alla Fig. 4•

• Premere il pedale di rotazione del piatto (Z), rotazione del piatto (Y) in senso orario;

• Sollevare il pedale di rotazione del piatto (Z), rotazione del piatto (Y) in senso antiorario.

• Pedale dello stallonatore (U), pala dello stallonatore (F) comprimere; rilasciare il pedale dello stallonatore (U), pala dello stallonatore (F) in posizione originale.

• Premere completamente verso il basso. Le ganasce si aprono e si chiudono. Pedale (V), quattro morsetti (G) sul piatto si aprono; Premere di nuovo, quattro morsetti (G) si chiudono. Quando il pedale è in posizione centrale, i quattro morsetti smettono di muoversi.

• Premere il pulsante di bloccaggio pneumatico (K) per bloccare il braccio oscillante (N) e il braccio verticale (M).

• Premendo il pedale dello stallonatore (H), la colonna (C) arretra; premendo nuovamente, la colonna ritorna indietro.

Il funzionamento dello smontagomme si compone di tre parti:

1. Smontaggio del tallone del pneumatico
2. Smontaggio del pneumatico
3. Montaggio del pneumatico

Attenzione: Prima di qualsiasi operazione, non indossare abiti larghi e indossare un caschetto protettivo, guanti e scarpe antiscivolo. Assicurarsi di scaricare completamente l'aria nel pneumatico e rimuovere tutti i pesi dal cerchio.

Stallonatura del pneumatico:

Assicurarsi di far fuoriuscire completamente l'aria dal pneumatico, posizionando il pneumatico contro il tampone di gomma (S). Avvicinare la pala (F) al tallone a circa 10 mm dal bordo del cerchione, come mostrato nella Fig. 5. Premere il pedale stallonatore (U) per spingere la pala nel pneumatico. Ripetere le operazioni di cui sopra in diverse posizioni intorno al pneumatico e su entrambi i lati del pneumatico fino al completo rilascio del tallone. (Fig 5.)

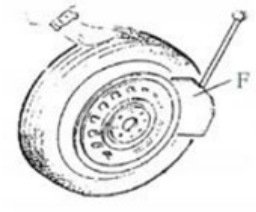

Fig 5

Smontaggio del pneumatico

Prima di questa operazione, assicurarsi di rimuovere tutti i pesi dal cerchione e di scaricare completamente l'aria nel pneumatico. Applicare del grasso lubrificante (o un lubrificante simile) intorno al tallone del pneumatico. L'assenza di lubrificante può causare una forte usura del pneumatico. Fissare la ruota con i metodi indicati di seguito, rispettando la dimensione regolata:

a- Per fissare la ruota dall'esterno: Premere le ganasce per aprire e chiudere il pedale (V) a metà, posizionando i quattro morsetti (G) in base alla scala di riferimento sulla piattaforma girevole (Y); mettere il pneumatico sulla piattaforma girevole, tenere il cerchio e premere le ganasce per aprire e chiudere il pedale (V) fino a quando la ruota non viene fissata dalle ganasce.

b- Per fissare la ruota dall'interno: Posizionare i quattro morsetti (G) e lasciarli tutti chiusi. Mettere il pneumatico sul piatto girevole e premere il pedale di apertura e chiusura delle ganasce (V) per aprire i morsetti e bloccare la ruota in posizione.

Attenzione: Verificare che la ruota sia saldamente fissata dai quattro morsetti prima della fase successiva.

Abbassare il braccio verticale (M) fino a quando la testa di montaggio/smontaggio (I) non si appoggia

accanto al bordo del cerchio, girare l'impugnatura di bloccaggio (K) per bloccare il

Braccio verticale (M) e il Braccio orizzontale in posizione, e controllare che la distanza tra

la testa di montaggio/smontaggio fino al bordo del cerchione della ruota sia di circa 2-3 mm. Inserire

la leva di sollevamento (T) tra il tallone del pneumatico e la sezione anteriore della

testa di montaggio/smontaggio (I) e spostare il pneumatico sopra la testa di

montaggio/smontaggio come mostrato nella Fig. 6.

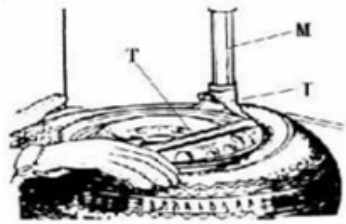

Fig 6

Attenzione: Catene, braccialetti, abiti larghi e qualsiasi altro oggetto nelle vicinanze delle parti rotanti possono rappresentare un pericolo per l'operatore.

Con la leva di sollevamento in posizione, premere il pedale di rotazione del piatto girevole (Z), ruotare il piatto girevole (Y) in senso orario fino a separare completamente il pneumatico dal cerchione.

Per lo smontaggio del pneumatico dell'altro lato, continuare a sollevare il pneumatico con la leva di sollevamento, in modo da separare il pneumatico dell'altro lato dalla ruota. Premere il pedale di ribaltamento (H), la colonna arretra, estrarre il pneumatico.

MONTAGGIO DEL PNEUMATICO

Attenzione: Prima di montare il pneumatico, verificare che il cerchio e il pneumatico siano della stessa dimensione.

Per evitare danni al tipo, lubrificare il tallone del pneumatico e il cerchio della ruota con il lubrificante raccomandato dal produttore. Montare il pneumatico e controllare la situazione.

Attenzione: Quando si blocca il cerchione, non mettere le mani sul cerchione per evitare lesioni durante questa operazione.

Bloccare il braccio di montaggio verticale esagonale, posizionare lo pneumatico sul cerchio e lasciare che il bilanciere. Il braccio torna in posizione quando si smonta il pneumatico. Lasciare che un lato del tallone del pneumatico si trovi

sopra la sezione posteriore della testa di montaggio/ smontaggio, l'altro lato sotto

la sezione anteriore della testa di montaggio/ smontaggio. Premere il pneumatico con

con le mani o con un braccio, quindi ruotare il piatto girevole per montare il pneumatico sul tallone. (Fig. 7)

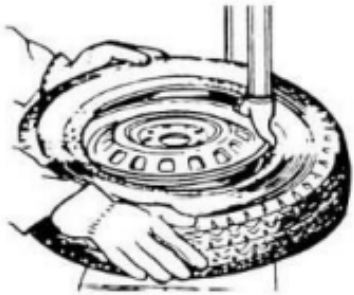

Fig 7

Gonfiaggio del pneumatico

Importante: L'operazione di gonfiaggio è molto pericolosa, quindi è necessario prestare attenzione e attenersi alle istruzioni. Durante il gonfiaggio, potrebbe rivelarsi estremamente pericoloso se si verificassero problemi allo pneumatico o al cerchio. La possibile forza di scoppio del pneumatico va verso l'alto e verso l'esterno, la grande potenza può causare lesioni o la morte dell'operatore o delle persone nelle vicinanze.

Lo scoppio del pneumatico può essere causato dalle seguenti cause:

1. Il cerchio e il pneumatico non hanno le stesse dimensioni;
2. Il pneumatico o il cerchio sono danneggiati;
3. La pressione di gonfiaggio degli pneumatici è superiore alla pressione massima raccomandata dal produttore;
4. L'operatore non rispetta le norme di sicurezza;

Si prega di procedere come segue:

1. Rimuovere il cappuccio della valvola dalla punta della valvola;
2. Verificare che l'ugello dell'aria sia premuto completamente sulla filettatura dello stelo della valvola.
3. Controllare che il pneumatico e il cerchio siano della stessa dimensione;
4. Lubrificare sia il tallone del pneumatico che il cerchione della ruota; se necessario, è necessaria una lubrificazione supplementare;
5. Gonfiare il pneumatico con una pausa; durante il gonfiaggio, controllare la pressione indicata sul manometro e verificare se il tallone è fissato o meno. Ripetere l'operazione sopra descritta fino a fissare il tallone; è necessario adottare misure speciali quando si gonfia un cerchio convesso o un cerchio doppio convesso
6. Continuare a gonfiare e controllare frequentemente la pressione dell'aria fino a raggiungere la pressione richiesta.

Nota: Non superare mai la pressione massima di gonfiaggio indicata dal produttore del pneumatico.

Tenere le mani e il corpo lontani dai pneumatici gonfiati. Le operazioni devono essere eseguite solo da personale appositamente formato, non permettere ad altri di operare o di trovarsi nelle vicinanze dello smontagomme.

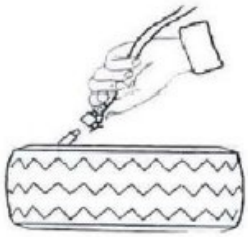

Fig 18

Macchina in movimento

Utilizzare un carrello elevatore per spostare la macchina. Scollegare lo smontagomme dall'alimentazione elettrica e pneumatica, sollevare il pannello di base e inserire i piedi del carrello elevatore. Quindi montare la macchina smontagomme in una nuova posizione e fissarla saldamente.

Nota: Il luogo scelto per il fissaggio dello smontagomme deve essere conforme alle norme di sicurezza.

MANUTENZIONE

Attenzione: La manutenzione deve essere effettuata solo da personale specializzato. Per prolungare la vita utile della macchina, eseguire la manutenzione in modo opportuno secondo il manuale. Al contrario, si rischia di compromettere la funzionalità della macchina o di provocare lesioni all'operatore e alle persone vicine.

Attenzione: Solo i professionisti possono eseguire la manutenzione. Per prolungare la durata della macchina, sottoporla a manutenzione regolarmente, come indicato nel manuale. In caso contrario, l'affidabilità della macchina potrebbe essere compromessa o addirittura potrebbero verificarsi lesioni all'operatore e alle persone nelle vicinanze. Attenzione: prima di effettuare qualsiasi intervento di manutenzione, scollegare lo smontagomme dall'alimentazione elettrica e pneumatica e premere il pedale di apertura e chiusura delle ganasce o il pedale di rotazione del piatto girevole per 3-4 volte per evacuare tutta l'aria compressa dalla macchina.

Le parti danneggiate devono essere sostituite da personale specializzato con le parti di ricambio fornite dal produttore.

• Pulire la macchina una volta al giorno dopo il lavoro.

• Pulire lo sporco della piattaforma girevole con il diesel una volta alla settimana e lubrificare le guide e i morsetti.

La seguente manutenzione deve essere eseguita almeno una volta al mese:

• Controllare il livello dell'olio nel nebulizzatore dell'olio, se necessario riempirlo con olio SAE30#. Svitare con la chiave esagonale (E). In base al collegamento dell'aria compressa, premere prima il pedale di apertura e chiusura delle ganasce o il pedale di rotazione del piatto girevole per 5-6 volte, quindi controllare se l'olio nel nebulizzatore scende una goccia. Per il funzionamento continuo, premere due volte ogni volta, facendo cadere una goccia d'olio, altrimenti regolare la vite (D) che controlla l'ingresso dell'olio con un cacciavite a testa piatta. (Fig 9)

• Come mostrato nella Figura 9-1, quando si scopre che c'è dell'acqua nella coppa, spingere la valvola di scarico verso l'alto per scaricare l'acqua con le dita; allentare le dita dopo aver scaricato l'acqua, la valvola di scarico può essere chiusa automaticamente sotto l'azione della molla.

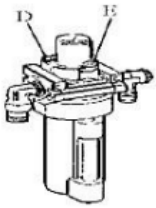

Fig 19

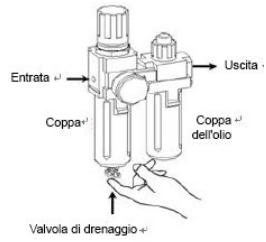

Fig 19-1

Nota: Dopo i primi 20 giorni di utilizzo, serrare nuovamente le ganasce con le viti di serraggio (B) sul piatto girevole (Fig. 10).

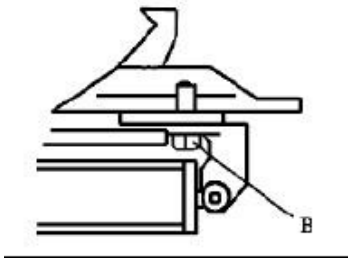

In caso di perdita di potenza del piatto girevole, verificare che la cinghia sia ben tesa come indicato di seguito: Rimuovere il coperchio laterale sinistro svitando le viti; regolare due viti situate sul supporto del motore, mantenendo una distanza adeguata tra il supporto del motore e la base del motore; serrare le viti per la tensione della cinghia. (Fig. 11)

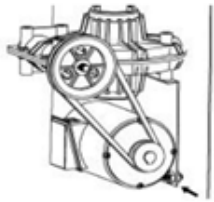

Fig 11

Attenzione: Scollegare la macchina dall'alimentazione elettrica e dall'alimentazione pneumatica.

Nota: Se il braccio verticale non si blocca o non soddisfa il requisito di 2-3 mm dalla parte inferiore della testa di montaggio/smontaggio al cerchio, regolare la piastra di bloccaggio esagonale (x), come mostrato nella Fig. 12.

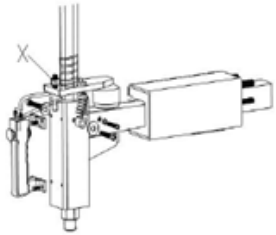

Fig 12

Nota: Per garantire l'affidabilità delle ganasce e della paletta stallonatrice, procedere come segue per mantenere pulite le valvole:

1. Rimuovere il coperchio laterale sinistro del corpo macchina svitando le due viti;

2. Allentare i silenziatori delle valvole (A) che appartengono al pedale di apertura e chiusura delle ganasce e al pedale dello stallonatore (Fig. 13)

3. Pulire i silenziatori con aria compressa; se sono danneggiati, sostituirli facendo riferimento all'elenco delle parti di ricambio. (Fig 13)

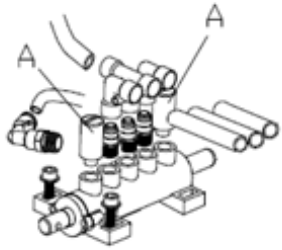

Fig 13

MANUTENZIONE

PROBLEMA	CAUSA	SOLUZIONE
Il piatto girevole ruota solo in una direzione o non ruota.	L'interruttore di inversione è danneggiato.	L'interruttore di inversione è danneggiato.
	Cinghia rotta	Sostituire la cinghia
	Malfunzionamento del motore	Controllare il cavo del motore o il cavo del blocco terminale; Sostituire il motore se è danneggiato
Quando si smonta o si fissa la ruota, il piatto girevole non si blocca (ruota con la ruota); Le ganasce si aprono e si chiudono lentamente; Il piatto rotante blocca il cerchio in modo errato.	Perdita di alimentazione dell'aria	Controllare tutte le parti del sistema di alimentazione dell'aria
	Il cilindro di bloccaggio non funziona	Sostituire il pistone del cilindro
	Ganasce usurate	Sostituire le ganasce
	Rondelle del cilindro del mandrino rotte	Sostituirle
La testa di montaggio/montaggio tocca sempre il cerchio durante il funzionamento	La piastra di bloccaggio non è regolata correttamente o non soddisfa le specifiche richieste	Sostituirla o regolarla
	Le viti del mandrino sono allentate; il braccio verticale non può essere bloccato con la piastra di bloccaggio.	Serrare le viti; sostituire la piastra di bloccaggio.
Il pedale stallonatore e il pedale di apertura/chiusura della ganascia non possono tornare alla loro posizione originale.	Molla del pedale rotta	Sostituire.
La lama stallonatrice funziona con difficoltà.	Silenziatore intasato	Pulire o sostituire.
	La rondella del cilindro stallonatore è rotta.	Sostituire.

GUIDA ALL'ORDINE DEI RICAMBI

Guida all'ordinazione dei ricambi.

1. In primo luogo, il campione danneggiato o ordinato deve essere acquisito e la quantità di pezzi di ricambio deve essere confermata.

2. Confermare le specifiche delle parti da sostituire, per evitare un ordine errato.

Il metodo confermato è il seguente:

In base al campo di utilizzo e alla posizione dei componenti, individuare i codici dei componenti nel disegno esploso (sezione finale) del manuale. Ad esempio, se è necessario ordinare un piano di sollevamento, il piano di sollevamento è sempre posizionato nel manicotto e la sua posizione nel disegno esploso è mostrata di seguito:



Possiamo usare il codice "12" dalle immagini, quindi identificare tutte le informazioni del codice "12" e registrarle.

11	Vite di messa a terra M6x40
12	Leva di sollevamento
200-10	Molla del braccio stallonatore

Le informazioni registrate:

12	Leva di sollevamento - quantità: 2

3. Raccogliere le informazioni dettagliate sulle parti.

4. Contattare il reparto ricambi e confermare l'ordine.

5. Dopo aver confermato l'ordine, il reparto ricambi consegnerà la merce in base all'ordine.

Dichiarazione speciale:

- Il produttore si riserva il diritto di modificare le specifiche dei componenti senza preavviso per gli utenti.

- Il produttore non è responsabile della modifica e del miglioramento dei prodotti venduti.

Elenco delle parti di ricambio soggette a usura.

CODICE	NOME
221-10	Ammortizzatore stallonatore
226	Guarnizione a V 20x28x7.5
227	Guarnizione a O 63x2.65
200-228	Pistone cilindro pinza Ø70
232	Guarnizione a O Ø19.6x2.62
306	Guarnizione a O Ø16x2.65
307	Guarnizione a O Ø20x2.65
200-308	Guarnizione a O Ø170,8x5,33
311	Guarnizione a V 185x168x10.8
200-321	Guarnizione a O 180x5
331	Guarnizione a O Ø19.6x2.62
200-426	Interruttore di inversione
521	Guarnizione a 30*3,55
200-532	Resistenza del paraolio
604	Guarnizione a O 59.9x2.62
200-522	Valvola di drenaggio
801	Cinghia smontagomme A-28
804	Filtro di decompressione
A86	Generatore di nebbia d'olio

Osservazione: le parti nell'elenco sono parti che si rompono con facilità, se è necessario ordinare altre parti, si prega di controllare il manuale.

SCHEMA DEL CIRCUITO

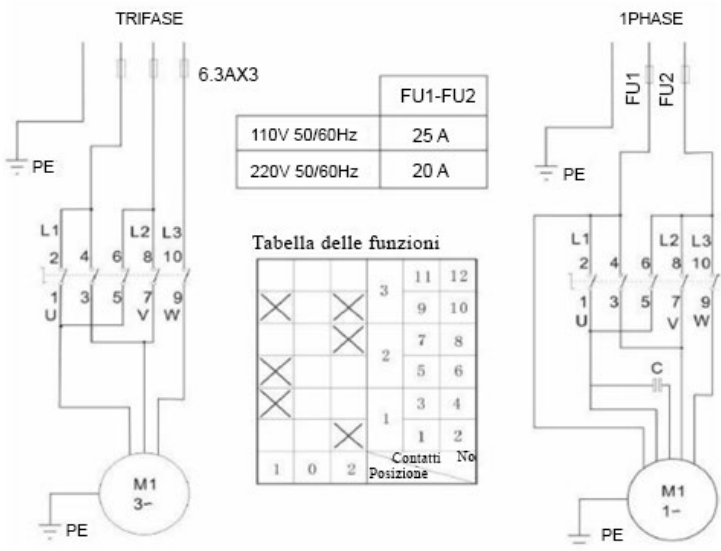

DISEGNO PNEUMATICO

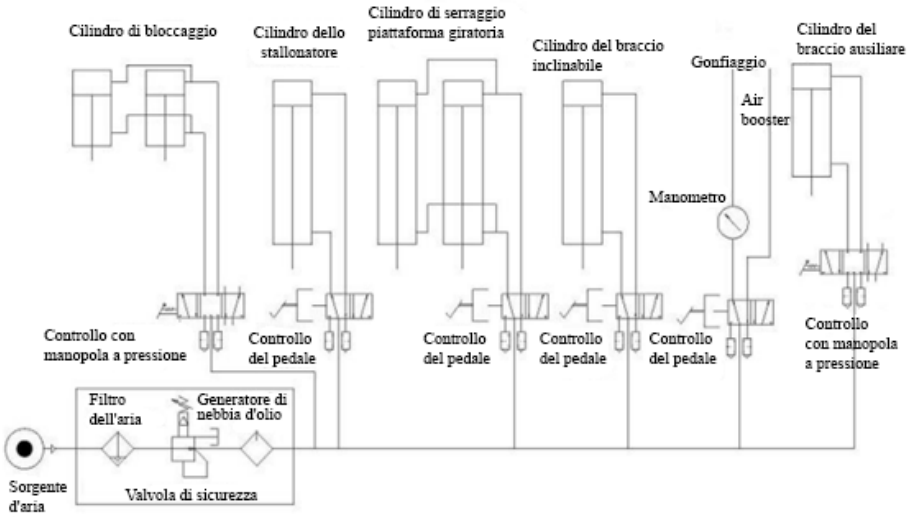

ELENCO DEI COMPONENTI

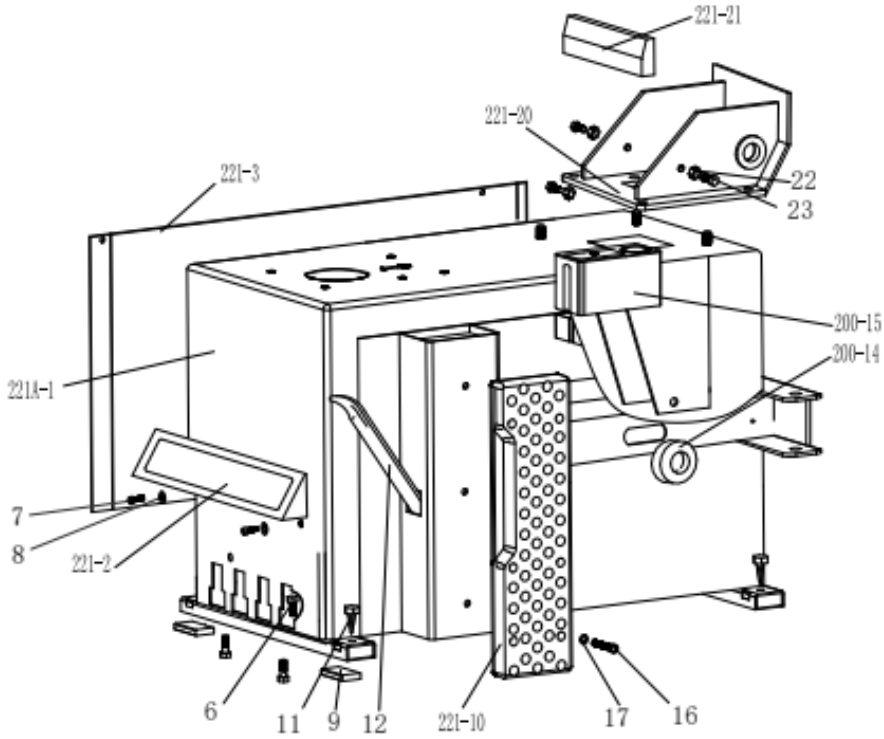

221A-1	Corpo macchina 221
221-2	Coperchio del pedale anteriore
221-3	Coperchio sinistro
4	Vite a testa cava esagonale M6x10
5	Rondella piatta Ø6 141.2
6	Vite esagonale esterna M8x25
7	Vite a testa cava esagonale M8×20
8	Rondella piatta Ø8 222
9	Ammortizzatore in gomma per il piede
11	Ammortizzatore stallonatore
12	Leva di sollevamento
200-14	Gomma per braccio stallonatore
200-15	Serbatoio dell'olio e dell'acqua
16	Vite a testa cava esagonale M8x20
17	Rondella piatta Ø8 171,5
221-20	Base inclinabile
221-21	Copertura protettiva inclinabile
22	Dado bloccante M10
23	Vite esagonale esterna M10x25

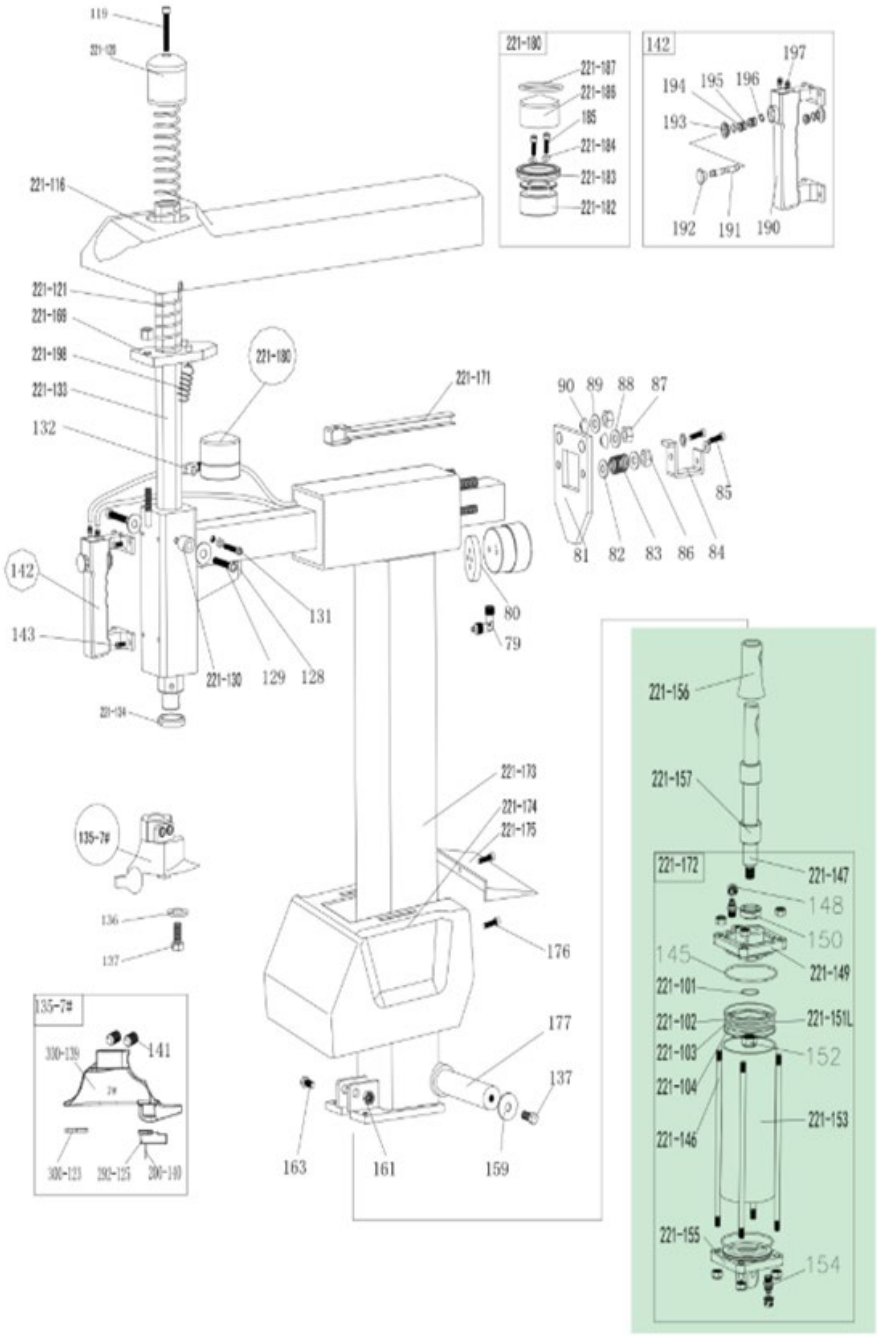
119
221-120
221-116
221-121
221-199
221-198
221-133
132
142
143
131
129
128
221-130
221-134
221-180
221-171
221-187
221-186
185
221-184
221-183
221-182
142
197
194
195
196
193
192
191
190
90
89
88
87
85
81
82
83
86
84
80
79
221-173
221-174
221-175
176
177
137
163
161
159
135-7#
136
137
141
330-139
330-123
392-125
200-140
221-156
221-157
221-172
221-147
148
150
145
221-149
221-101
221-102
221-103
221-104
221-146
221-151L
152
221-153
221-155
154

79	Attacco rapido 1/8-Ø6	221-149	Coperchio del cilindro inclinabile senza maniglia
80	Piastra di bloccaggio del cilindro	150	Guarnizione a V Ø20287.5
81	Piastra di bloccaggio del braccio orizzontale	221-151L	Pistone del cilindro inclinabile (lega di alluminio) φ75
82	Rondella piatta Φ8171.5	152	Dado (argento) M12 1.57
83	Molla di bloccaggio del braccio orizzontale	221-153	Tubo del cilindro di inclinazione
84	Blocco del braccio orizzontale	154	Giunto dritto 1/8-Ø6
85	Vite esagonale esterna M8x20	221-155	Coperchio del cilindro inclinabile con maniglia
86	Dado bloccante M8	221-156	Coperchio dello stelo del cilindro di inclinazione
87	Dado bloccante M12	221-157	Manicotto in gomma per cilindro di inclinazione 1
88	Rondella piatta Φ12252	137	Vite esagonale esterna M10×25
89	Rondella piatta Φ12252	159	Rondella piatta 10403
90	Distanziatore di bloccaggio	161	Dado bloccante M12
221-116	Coperchio di protezione posteriore del braccio orizzontale	163	Vite esagonale esterna M12×65
119	Vite esagonale esterna M10x50	221-169	Piastra di bloccaggio esagonale 221
221-120	Copertura braccio verticale 228	221-171	Guida del tubo flessibile
221-121	Molla del braccio verticale	221-172	Cilindro di inclinazione completo
127	Vite esagonale esterna M12x16	221-173	Colonna
128	Ammortizzatore	221-174	Copertura protettiva della colonna
129	Vite esagonale esterna M6x35	221-175	Coperchio posteriore della colonna inclinabile
221-130	Puleggia della guida	176	Vite a croce 5x16
131	Vite esagonale esterna M6x16	177	Albero della colonna
132	Giunto a T 1/8-2xØ6	221-180	Cilindro di bloccaggio completo
221-133	Braccio verticale	221-182	Pistone del cilindro di bloccaggio completo
221-134	Rondella del braccio verticale	221-183	Guarnizione a V Ø60506.5
136	Testa di montaggio/smontaggio 7#	221-184	O-ring Ø4*2

137	Rondella di protezione	185	Vite esagonale interna M6×55
300-123	Vite esagonale esterna M10×25	221-186	Coperchio del cilindro di bloccaggio Ø60
200-124	Piastra di protezione della testa di smontaggio/montaggio	221-187	O-ring 52x2
292-125	Perno rotondo esagonale	190	Piastra di commutazione della maniglia pneumatica
137-7#	Protettore della testa di smontaggio/montaggio	191	Stelo della valvola con maniglia pneumatica
200-139	Testa di montaggio/smontaggio completa n. 7	192	Tappo dello stelo della valvola pneumatica
141	Vite a testa esagonale M12x16	193	Coperchio della maniglia pneumatica
142	Interruttore di bloccaggio pneumatico completo	194	Separatore pneumatico a maniglia
143	Vite a testa cava esagonale M6x16	195	O-ring 7.5×2.65
145	O-ring Ø68.26×3.53	196	Anello di ritenzione Ø8
221-146	Cilindro di inclinazione filettato	197	Connettore diritto
221-147	Barra del cilindro del pistone del cilindro di inclinazione	221-198	Molla della piastra di bloccaggio esagonale
148	Dado autobloccante M8	199	Vite a testa esagonale M10x12
221-101	O-ring Ø11×1.8	221-103	O-ring Ø68×3.53
221-102	Guarnizione a Y Ø65756	221-104	O-ring Ø65×5.3

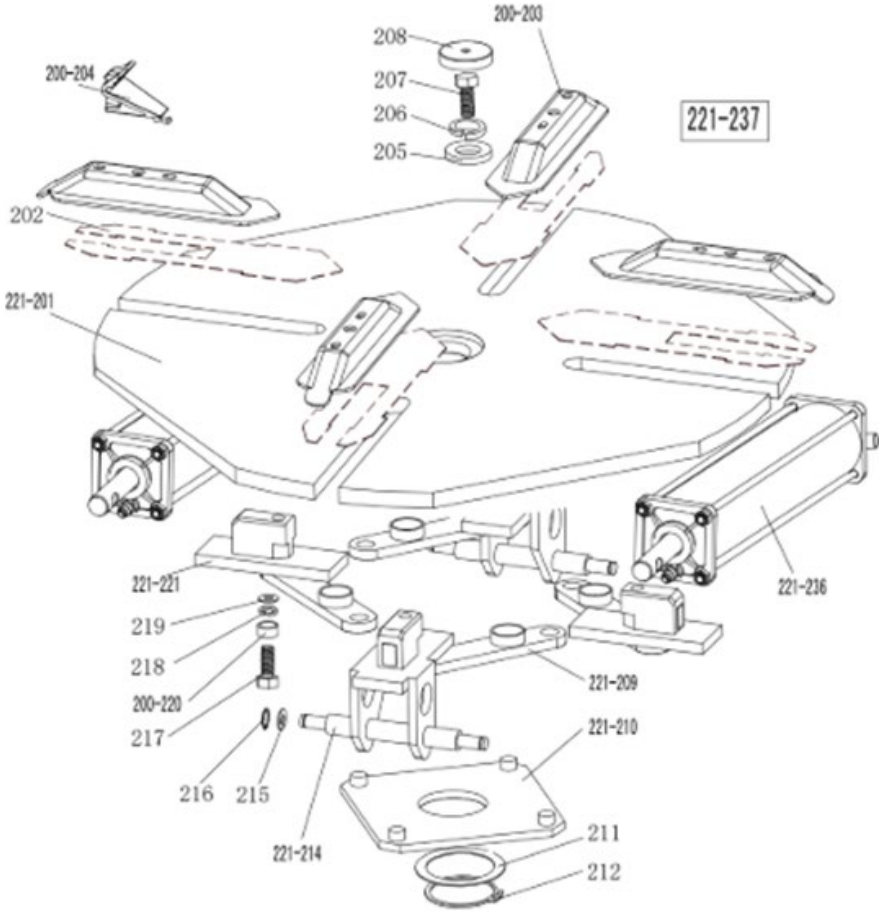
200-203
208
207
206
205
200-204
221-237
202
221-201
221-221
219
218
200-220
217
216
215
221-214
221-209
221-210
211
212
221-236

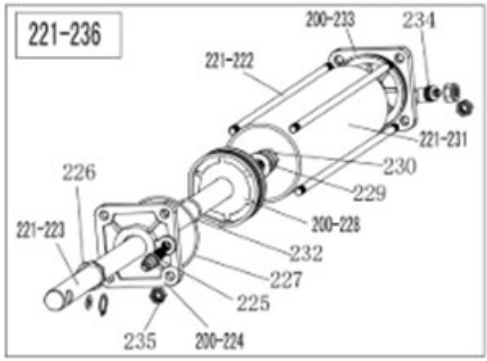
221-236
200-233
234
221-222
221-231
230
229
226
221-223
200-228
232
227
225
235
200-224

221-201	Piatto rotante 615
202	Piastra di scorrimento delle ganasce (opzionale)
200-203	Gruppo coperchio ganasce
200-204	Ganascia 200
205	Rondella grande
206	Rondella elastica Ø16
207	Bullone a testa esagonale M16x40
208	Coperchio del piatto rotante
221-209	Gruppo barra di collegamento 615
221-210	Piattaforma rotante quadrata 615
211	Rondella per piattaforma rotante quadrata
212	Anello di ritenzione Ø65 (albero)
221-214	Guida di scorrimento della ganascia con perno
215	Rondella piatta Ø12x25x2
216	Anello di ritenzione Ø12 (albero)
217	Vite a testa cava cilindrica esagonale M12×40
218	Rondella dentata di bloccaggio Ø12×1
219	Rondella piatta Ø12x30x3
200-220	Dado per barra di collegamento
221A-221	Guida di scorrimento della ganascia senza perno
221-222	Barra di collegamento filettata 393
221-223	Stelo del cilindro di bloccaggio 400
200-224	Coperchio del cilindro di bloccaggio senza maniglia
225	Connettore dritto 1/8"-Ø8
226	Guarnizione a V 20287.5
227	O-ring 63x2.65
200-228	Pistone del cilindro di serraggio Ø70
229	Rondella piatta Ø12x25x2
230	Dado M12x7x1.75
221-231	Tubo del cilindro di serraggio 360
232	O-ring Ø19.6x2.62
200-233	Coperchio del cilindro di bloccaggio con maniglia
234	Connettore rapido 1/8-Ø8
235	Dado bloccante M8
221-236	Cilindro di serraggio completo
221-237	Piattaforma rotante quadrata completa 615

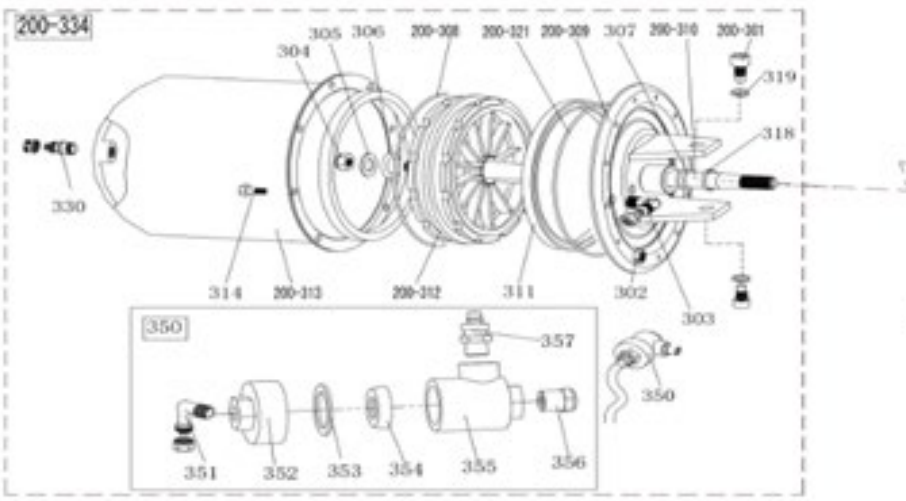
200-334
305
306
200-308
200-321
200-309
307
200-310
200-301
304
319
318
330
314
200-313
200-312
311
302
303
350
357
350
351
352
353
354
355
356

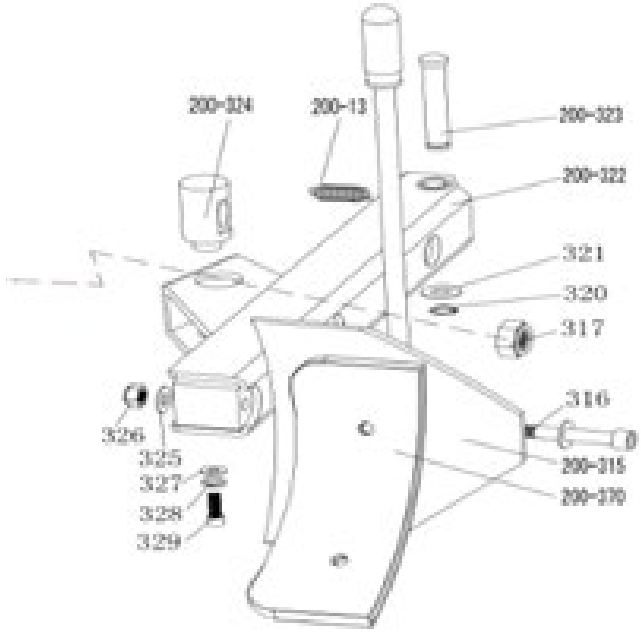
200-324
200-13
200-323
200-322
321
320
317
316
326
325
327
328
329
200-315
200-370

200-13	Molla del braccio stallonatore	320	Anello di sicurezza Ø16
200-301	Vite a testa cava esagonale M14×30	200-321	O-ring 180x5
302	Dado bloccante M6	200-322	Braccio stallonatore 200
303	Raccordo a gomito (90°) 1/4-Ø8	200-323	Perno stallonatore
304	Dado M16×1.5	200-324	Perno girevole del cilindro stallonatore
305	Rondella piatta Ø16282	325	Rondella piatta Ø12242
306	O-ring Ø16×2.65	326	Dado bloccante M12
307	O-ring Ø20×2.65	327	Rondella piatta Ø8303
200-308	O-ring Ø170.8×5.33	328	Rondella elastica Ø8
200-309	Coperchio del cilindro stallonatore	329	Bullone a testa esagonale M8×20
200-310	Barra del pistone del cilindro dello stallonatore	330	Raccordo diritto 1/8-Ø8
311	Guarnizione a V 185×168×10.8	331	O-ring Ø19.6×2.62
200-312	Pistone del cilindro dello tallonatore	200-334	Cilindro stallonatore completo
200-313	Tubo del cilindro dello stallonatore	350	Valvola di scarico del cilindro stallonatore
314	Vite a testa cava esagonale M6×16	351	Raccordo a gomito (90°) 1/8-Ø8
200-315	Gruppo lama stallonatrice	352	Coperchio della valvola di scarico del cilindro stallonatore
316	Vite a testa cava esagonale M12×90	353	Rondella di giunzione
317	Dado autobloccante M16×1.5	354	Guarnizione bidirezionale
318	Fascia guida	355	Corpo della valvola di scarico del cilindro stallonatore
200-370	Copertura protettiva della lama stallonatrice (opzionale)	356	Silenziatore
319	Rondella elastica Ø14	357	Raccordo diritto 1/4 – Ø8

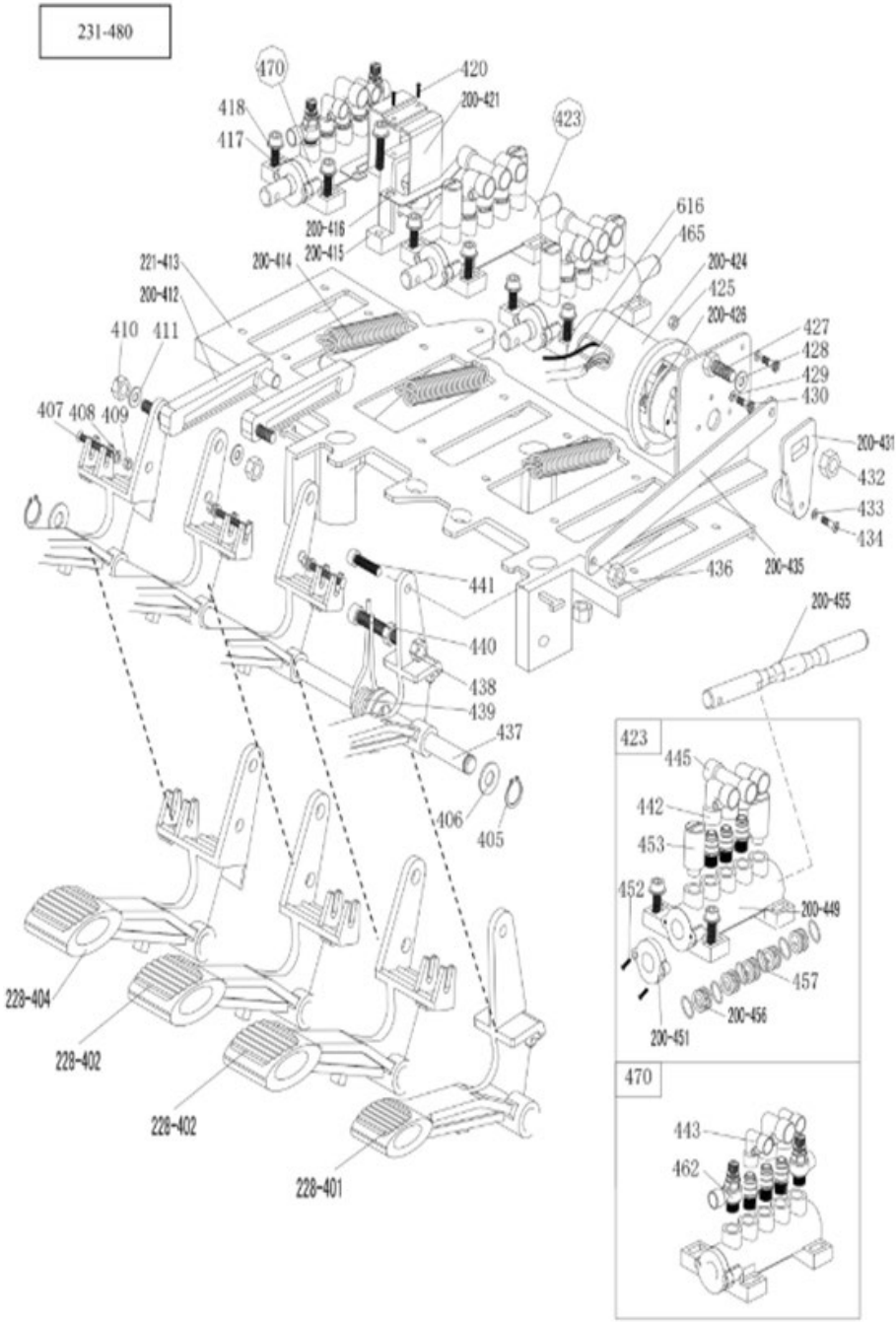
231-480
470
420
200-421
418
417
423
616
465
200-416
200-415
200-414
200-424
425
200-426
427
428
429
430
221-413
200-412
410
411
407
408
409
200-431
432
433
434
436
200-435
441
200-455
440
438
439
437
406
405
423
445
442
453
452
200-449
457
200-456
200-451
228-404
228-402
228-402
228-401
470
443
462

228-401	Pedale dell'interruttore di inversione	430	Vite a croce M4×16
228-402	Pedale della valvola a 5 vie (destra)	200-431	Maniglia dell'interruttore di inversione
228-404	Pedale della valvola a 5 vie (sinistra)	432	Dado bloccante M6
405	Anello di sicurezza Ø12	433	Rondella piatta Ø3
406	Rondella piatta Ø12242	434	Vite a croce M3×18
407	Vite a croce M4x30	200-435	Barra di collegamento pedale
408	Rondella piatta Ø4	436	Dado bloccante M8
409	Dado bloccante M4	437	Albero del pedale anteriore
410	Dado bloccante M8	438	Dado M8
411	Rondella piatta Ø8171.5	439	Molla di torsione del pedale
200-412	Barra di collegamento della camma	440	Vite a testa esagonale M8×50
221-413	Piastra di supporto del pedale	441	Vite a testa esagonale M8×20
200-414	Molla del pedale	442	Connettore rapido 1/8-Ø8
200-415	Camma	443	Connettore rapido 1/8-Ø6
200-416	Rondella a camma	445	Connettore rapido a T 1/8- 2× Ø8
417	Vite a testa esagonale M6×20	200-449	Corpo valvola a 5 vie (destra)
418	Rondella piatta Ø6	200-451	Coperchio valvola a 5 vie
420	Vite a croce autofilettante 2.9×12	452	Vite a croce ST2.9×14
200-421	Coperchio della camma	453	Silenziatore 1/8"
423	Valvola a 5 vie completa per cilindro stallonatore	200-455	Stelo della valvola a 5 vie
200-424	Coperchio dell'interruttore di inversione	200-456	Distanziale per barra valvola a 5 vie
425	Dado M4	457	O-ring 12204
200-426	Interruttore di inversione	462	Valvola di regolazione (flusso o passaggio)
427	Vite a testa esagonale M6×20	470	Valvola a 5 vie completa
428	Rondella piatta Ø6*12×1	231-480	Set completo di 4 pedali 231

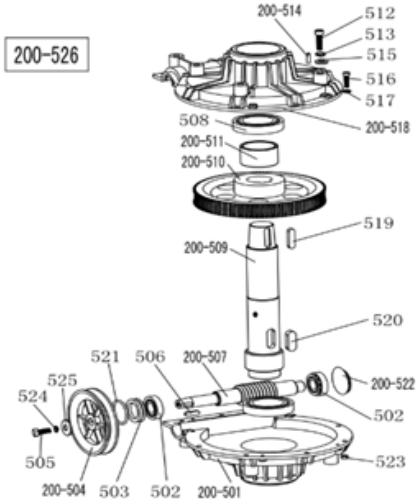

200-501	Coperchio inferiore del cambio
502	Cuscinetto 30204
503	Guarnizione del cambio φ20358
200-504	Puleggia della cinghia di distribuzione
505	Vite a testa esagonale M8×25
506	Chiave 6×20
200-507	Albero a vite senza fine
508	Cuscinetto 6010
200-509	Albero ingranaggio vite senza fine
200-510	Ingranaggio a vite senza fine
200-511	Distanziatore per albero della vite senza fine
512	Vite a testa esagonale M10×55
513	Rondella elastica Ø10
200-514	Perno 6×20
515	Rondella piatta Ø10202
516	Vite a testa cava esagonale M6×20
517	Rondella piatta Ø6141.2
200-518	Coperchio superiore del cambio
519	Chiave 10×40
520	Chiave 14×40
521	O-ring Ø30×3.55
200-522	Guarnizione resistente all'olio
523	Dado bloccante M6
524	Rondella elastica Ø8
525	Rondella piatta Ø8303
200-526	Cambio completo

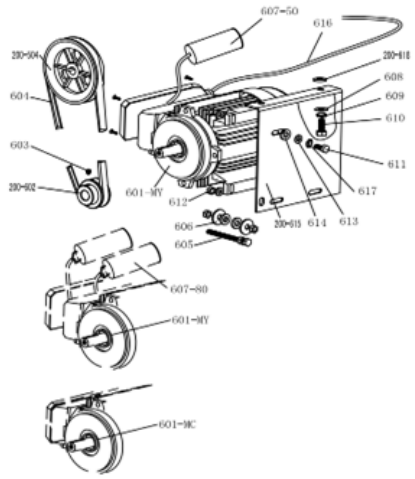

200-504	Puleggia della cinghia dentata
601-MC	Motore 220V/50HZ
601-MY	Motore 220v
200-602	Puleggia della cinghia del motore
603	Bullone a testa cava esagonale M8×12
604	Cinghia smontagomme A-28
605	Bullone esagonale esterno M8X65
606	Rondella piatta Ø8X30X3
607-80	Condensatore 80µf, 110V
607-50	Condensatore 50µf, 220V
608	Rondella piatta Ø10X20X2
609	Rondella elastica Ø10
610	Bullone esagonale esterno M10X25
611	Bullone esagonale esterno M8X35
614	Rondella in gomma del motore
200-615	Supporto del motore

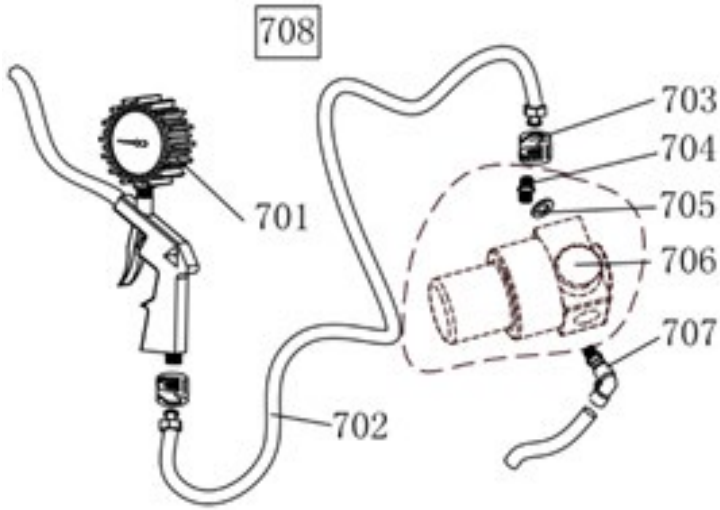

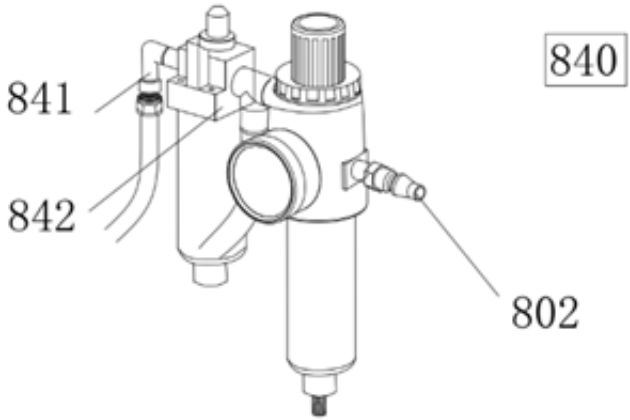

701	Indicatore pistola di gonfiaggio
702	Tubo di collegamento in gomma
703	Dado scanalato
704	Raccordo diritto 1/4 – 1/4
705	Rondella piatta Ø13
706	Valvola di regolazione della pressione (opzionale)
707	Connettore rapido 1/4-Ø8
708	Pistola di gonfiaggio completa
708 W	Pistola di gonfiaggio completa (con valvola di sfiato)

802	Connettore rapido
841	Connettore bidirezionale 1/4Φ8
842	Collegamento del lubrificatore 2000
840	Lubrificatore completo modello 2000

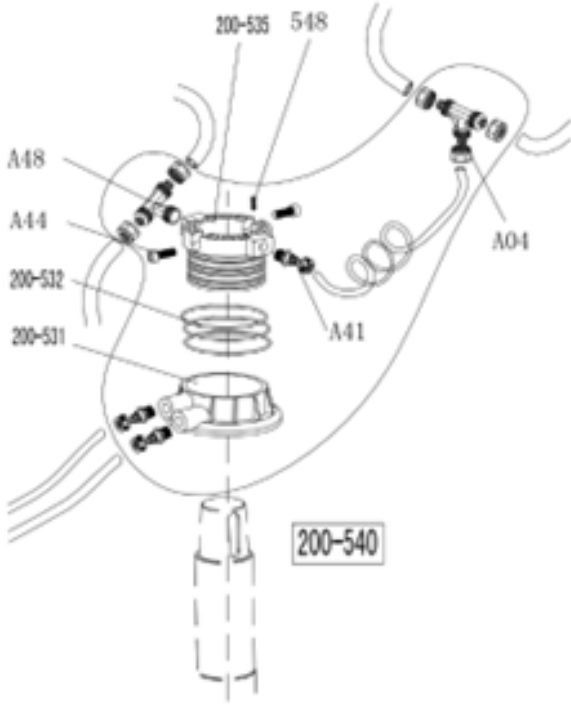

A04	Giunto a T 3* Ø8
A44	Vite a testa cava esagonale M6×16
A48	Giunto a T rapido
200-531	Corpo valvola rotante
200-532	O-ring 59.9×2.62
200-535	Albero della valvola rotante (mandrino)
537	Tubo flessibile 5.5* Ø8
A41	Giunto diritto 1/8-Ø8
548	Vite a testa cava esagonale M4×6
200-540	Valvola rotante completa

PT MANUAL DE INSTRUÇÕES

APRESENTAÇÃO DO PRODUTO

Aviso: Este manual de instruções é importante para a máquina, leia-o cuidadosamente antes da instalação e utilização. É importante para uma utilização segura e para a manutenção da máquina. Guarde este manual corretamente para a manutenção posterior da máquina.

Gama de aplicações: O sistema automático de mudança de pneus foi especialmente concebido para desmontar/montar os pneus das jantes.

Atenção: Utilize a máquina apenas para os fins para que foi concebida. Não a utilize para outros fins. O fabricante não se responsabiliza por quaisquer danos ou ferimentos causados pelo incumprimento destes regulamentos.



INSTRUÇÕES DE SEGURANÇA

Regulamento de segurança:

A utilização desta máquina está especialmente reservada a profissionais formados e qualificados, a pessoas que já tenham lido atentamente o manual de instruções ou que tenham experiência na utilização de máquinas semelhantes. Quaisquer alterações para além do âmbito de utilização desta máquina sem a autorização do fabricante, ou que não estejam de acordo com o manual, podem causar o mau funcionamento e danos na máquina, podendo o fabricante cancelar a cobertura da garantia para o acima referido.

Se algumas peças estiverem danificadas por algum motivo, substitua-as de acordo com a lista de peças sobresselentes.

Atenção: a garantia é de um ano após a data de entrega do fabricante; a garantia exclui as peças que se partem facilmente.

Etiquetas de aviso de segurança

Atenção: Se as etiquetas de aviso de segurança estiverem danificadas ou apagadas, recupere-as a tempo!

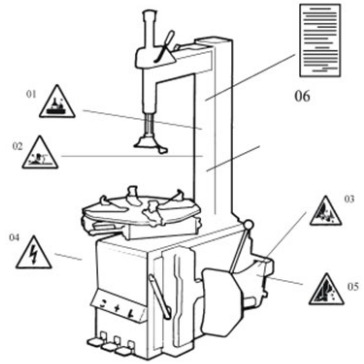

ATENÇÃO: Não permita o funcionamento quando as etiquetas de aviso de segurança não estiverem visíveis ou estiverem imperfeitas. Não permita a colocação de quaisquer objetos que possam ocultar as etiquetas de aviso de segurança. Os clientes podem colocar as etiquetas de aviso (como mostra a imagem à direita) em qualquer posição necessária.

Avisos de segurança:

1. Não ponha as mãos debaixo da cabeça de montagem/desmontagem durante o funcionamento;
2. Não coloque as mãos entre os mordentes durante o funcionamento;
3. Não ponha as mãos no talão do pneu ao desmontá-lo;
4. Certifique-se de que o sistema está equipado com um bom circuito de ligação à terra;
5. Não coloque os pés entre a pá do separador de talão e o corpo durante o funcionamento;
6. Instruções de aviso.

ESPECIFICAÇÕES TÉCNICAS

Dimensões exteriores do aro de bloqueio	10~21"
Dimensões interiores do aro de bloqueio	12~24"
Diâmetro máx. da roda	1000mm (40")
Largura máx. da roda	355mm (14")
Pressão de trabalho	8-10bar
Fonte de alimentação	330V 3PH
Potência do motor opcional	1.1 Kw
Máx. binário de rotação (mesa giratória)	1078 N•m
Dimensões gerais	960*760*930 mm
Nível de ruído	<75dB
Pressão de trabalho	8~10 bar
Peso	80 kg
Dimensões da embalagem	1230*450*350 mm
Nível de ruído	LpA<75dB

Observação: As dimensões das jantes definidas no quadro acima baseiam-se nas jantes de ferro. As jantes de alumínio são mais grossas do que as jantes de ferro, pelo que as dimensões das jantes acima referidas são apenas para referência.

MONTAGEM
DESEMBALAGEM E INSPEÇÃO:

Puxe o prego que está colocado na placa com o mordente pontiagudo; desembale a caixa de cartão e a cobertura de plástico. Verifique e certifique-se de que todas as peças indicadas na lista de peças sobresselentes estão incluídas. Se alguma peça estiver em falta ou avariada, não utilize a máquina e contacte o fabricante ou o revendedor o mais rapidamente possível

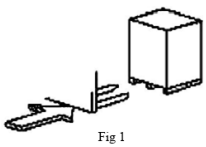

Fig 1

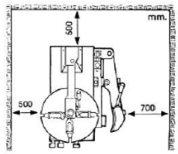

Fig 2

REQUISITOS DO LOCAL DE TRABALHO:

Escolha o local de trabalho em conformidade com as normas de segurança. Ligue a fonte de alimentação e a fonte de ar de acordo com o manual. O local de trabalho deve ter boas condições de ar; para que a máquina funcione bem, o seu local de trabalho requer pelo menos um espaço livre de cada parede, como mostra a Fig. 2. Se o instalar no exterior, deve estar protegido por um teto contra a chuva e o sol.

Aviso: a máquina com motor não deve ser utilizada em atmosferas explosivas.

Posição e instalação:

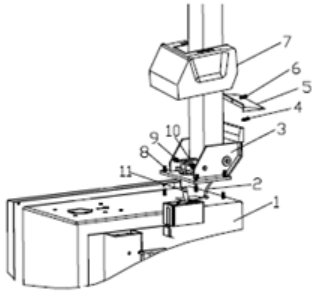

Fig 3

1. Preparação de ferramentas

2. Coloque a coluna basculante (3, Fig. 3) no corpo (1, Fig. 3) com 4 parafusos (M12) e empurre a mangueira de ar (2, Fig. 3) através do orifício da coluna. Aperte as 4 porcas de bloqueio automático (8, Fig. 3)

3. Introduza o parafuso (9, Fig. 3) nos orifícios da coluna e do veio do cilindro basculante (11, Fig. 3) e aperte-o com a porca de bloqueio automático (10, Fig. 3).

4. Desaperte os dois parafusos da tampa esquerda e retire a tampa, ligue a mangueira de ar (2, Fig. 3) anteriormente mencionada aos orifícios laterais que controlam a válvula basculante de 5 vias. Fixe a tampa esquerda.

5. Fixe a cobertura de plástico (7, Fig. 3) com dois parafusos (4, Fig. 3).

6. Monte a tampa traseira de plástico (5, Fig. 3) na coluna com o parafuso (6, Fig. 3).

LIGAÇÕES ELÉTRICAS E PNEUMÁTICAS

Aviso: Antes da instalação e da ligação, certifique-se de que a alimentação elétrica corresponde aos dados técnicos da máquina. Todas as instalações de dispositivos elétricos e pneumáticos devem ser efetuadas por um eletricista profissional.

Ligue o conetor de ar comprimido que se encontra no lado direito da máquina ao sistema de ar comprimido. A rede elétrica à qual a máquina se liga deve ter um dispositivo de proteção de fusíveis e uma boa proteção de ligação à terra da cobertura exterior. Instale o interrutor de ar automático de fuga na fonte de alimentação principal, a corrente de fuga está definida para 30 mA.

Atenção: Não há ficha de alimentação para esta máquina, pelo que deve ligar uma ficha de alimentação não inferior a 16A, em conformidade com a tensão da máquina. Ou ligue diretamente à fonte de alimentação de acordo com os requisitos acima referidos.

FUNCIONAMENTO:



- Pedal de inclinação (H)



- Pedal de abertura e fecho dos mordentes (V)



- Pedal de rotação da plataforma giratória (Z)



- Pedal separador de talão (U)

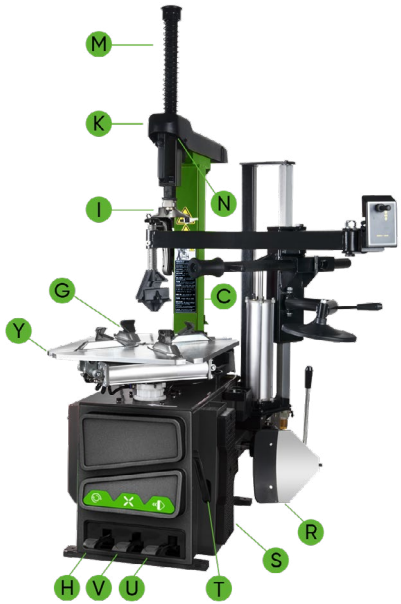

Nota: para o funcionamento seguinte, consulte a Fig. 4

- Pise o pedal de rotação da plataforma giratória (Z), a plataforma giratória (Y) gira no sentido dos ponteiros do relógio;
- Levante o pedal de rotação da plataforma giratória (Z), a plataforma giratória (Y) gira no sentido contrário ao dos ponteiros do relógio.
- Comprima o pedal (U) e a pá (F) do separador de talão; liberte o pedal (U) e a pá (F) do separador de talão para a posição original.
- Pise totalmente para baixo; os mordentes abrem e fecham. Use o pedal (V), quatro grampos (G) na mesa giratória abrem; Pise novamente, quatro grampos (G) fecham. Quando o pedal está na posição intermédia, as quatro pinças deixam de se mover.
- Carregue no botão de bloqueio pneumático (K) para bloquear o braço oscilante (N) e o braço vertical (M).
- Pise o pedal (H) do separador de talão, a coluna (C) recua para baixo; prima novamente, a coluna regressa.

O funcionamento do sistema de troca de

pneus é composto por três partes:

1. Desmontagem do talão do pneu
2. Desmontagem do pneu
3. Montar o pneu

Atenção: Antes de qualquer operação, não use roupas largas e use chapéu de proteção, luvas e sapatos antiderrapantes. Certifique-se de que esgota completamente o ar do pneu e retira todos os pesos da jante.

Quebrar o talão do pneu:

Para esgotar completamente o ar do pneu, coloque o pneu contra o amortecedor de borracha (S). Coloque a pá (F) contra o talão a cerca de 10 mm do rebordo da jante, como mostra a Fig. 5. Reduza a pressão no pedal do separador de talão (U) para empurrar a pá para dentro do pneu. Repita as operações acima em diferentes posições à volta do pneu e em ambos os lados do pneu até que o talão do pneu esteja completamente solto. (Fig 5.)

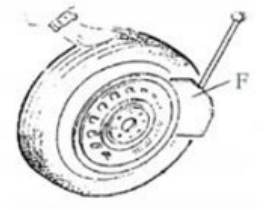

Fig 5

Desmontagem do pneu

Certifique-se de que retira todos os pesos da jante e que esgota completamente o ar do pneu antes desta operação. Aplique massa lubrificante (ou um lubrificante semelhante) à volta do talão do pneu. Sem o lubrificante, pode provocar um grande desgaste do pneu. Fixe os métodos de fixação da roda indicados abaixo, tendo em conta a dimensão regulamentada:

a- para fixar a roda pelo exterior: Pressione o pedal de abertura e fecho dos mordentes (V) até meio, posicionando os quatro grampos (G) de acordo com a escala de referência no prato giratório (Y). Coloque o pneu no prato giratório, segure a jante e pressione o pedal de abertura e fecho dos mordentes (V) até a roda ficar presa pelos mordentes.

b- para fixar a roda pelo interior: Posicione os quatro grampos (G) e deixe-os todos fechados. Coloque o pneu na mesa giratória e carregue no pedal de abertura e fecho dos mordentes (V) para abrir os grampos e bloquear a roda.

Atenção: Verifique se a roda está bem presa pelos quatro grampos antes do passo seguinte.

Baixe o braço vertical (M) até que a cabeça de montagem/desmontagem (I) assente

junto ao rebordo da jante, rode o manípulo de bloqueio (K) para bloquear o braço vertical

(M) e o braço horizontal em posição e controle a distância a partir da

cabeça de montagem/desmontagem no rebordo da jante cerca de 2-3 mm. Introduza

a alavanca de elevação (T) entre o talão do pneu e a secção dianteira da

cabeça de montagem/desmontagem (I) e desloque o pneu por cima da cabeça de montagem/

desmontagem, conforme ilustrado na Fig. 6.

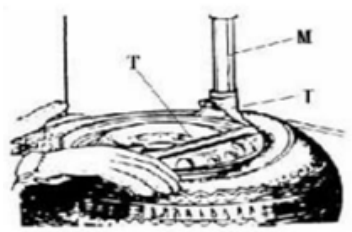

Fig 6

Atenção: Correntes, pulseiras, roupas largas e qualquer outra coisa que se aproxime das peças rotativas representam um perigo para o operador.

Com a alavanca de elevação em posição, prima o pedal de rotação da mesa giratória (Z), rode a mesa giratória (Y) no sentido dos ponteiros do relógio até o pneu estar completamente separado da jante.

Para desmontar o pneu do outro lado, continue a utilizar a alavanca de elevação para levantar o pneu e separe o pneu do outro lado da roda. Carregue no pedal de titulação (H), mova a coluna para trás e retire o pneu.

MONTAR O PNEU

Atenção: Antes de montar o pneu, certifique-se de que o pneu e o pneu da roda são do mesmo tamanho.

Para evitar qualquer dano de tipo, lubrifique o talão do pneu e a jante com a lubrificação recomendada pelo fabricante. Coloque o pneu e verifique a situação.

Atenção: quando prender a jante, não ponha as mãos na jante para evitar ferimentos durante esta operação.

Bloqueie o braço de montagem vertical hexagonal, coloque o pneu na jante e deixe o balancim rodar. Volte a colocar o braço no lugar ao desmontar o pneu. Deixe que um lado do pneu desça o talão

acima da secção traseira da cabeça de montagem/desmontagem, o outro lado sob

a secção frontal da cabeça de montagem/desmontagem. Suprima o pneu com

as mãos ou braço de ajuda e, em seguida, gire a mesa giratória para montar o talão do pneu. (Fig. 7)

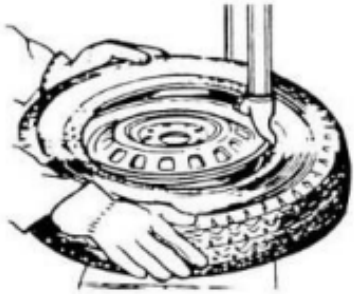

Fig 7

Encher o pneu

Importância: A operação de enchimento é muito perigosa. Tenha cuidado e cumpra as instruções. Ao encher, pode tornar-se extremamente perigoso se houver problemas com o pneu ou a jante. A possível força de rebentamento do pneu vai para cima e para fora. A grande potência pode causar ferimentos ou a morte do operador ou das pessoas em redor.

O pneu pode rebentar devido ao seguinte:

1. A jante e o pneu não são do mesmo tamanho;

2. O pneu ou a jante estão danificados;

3. A pressão de enchimento dos pneus é superior à pressão máxima recomendada pelo fabricante;

4. O operador não cumpre a regulamentação de segurança

Proceda da seguinte forma:

1. Retire a tampa da válvula da haste da válvula;

2. Verifique se o bocal de ar está completamente pressionado sobre as roscas da haste da válvula.

3. Verifique se o pneu e a jante têm a mesma dimensão;

4. Lubrifique o talão do pneu e a jante. Se necessário, pode ser necessária uma lubrificação adicional;

5. Encha o pneu com o travão. Durante o enchimento, verifique a pressão indicada no manómetro e verifique também se o talão está fixo ou não. Repita a operação acima até o talão estar fixo; tem de tomar medidas especiais quando insuflar uma jante convexa ou uma jante dupla convexa

6. Continue a insuflar e verifique frequentemente a pressão de ar até atingir a pressão necessária.

Nota: Nunca ultrapasse a pressão de enchimento máxima indicada pelo fabricante do pneu.

Mantenha as mãos e o corpo afastados do enchimento dos pneus. Só pessoas com formação específica estão autorizadas a efetuar as operações. Não permita que outras pessoas operem ou se aproximem da máquina de mudar pneus.

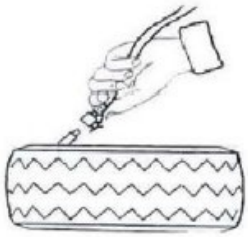

Fig 18

Mover a máquina

Utilize um empilhador para deslocar a máquina. Desligue o trocador de pneus da alimentação elétrica e da alimentação pneumática, levante a placa de base e introduza os pés do empilhador. Em seguida, coloque a máquina de mudar pneus numa nova posição e fixe-a firmemente.

Nota: O local escolhido para a fixação do dispositivo de mudança de pneus deve respeitar as normas de segurança.

MANUTENÇÃO

Atenção: A manutenção deve ser efetuada por um profissional. Para prolongar a vida útil da máquina, mantenha-a ligada oportunamente de acordo com o manual. Caso contrário, verá afetada a funcionalidade da máquina ou poderá mesmo causar lesões ao operador e a pessoas próximas.

Atenção: apenas os profissionais podem efetuar a manutenção. Para prolongar a vida útil da máquina, faça a manutenção atempada da máquina de acordo com o manual. Caso contrário, poderá afetar a fiabilidade da máquina ou mesmo causar ferimentos ao operador e a outras pessoas nas proximidades. Atenção: antes de efetuar qualquer manutenção, desligue o trocador de pneus da fonte de alimentação elétrica e da fonte de alimentação pneumática e prima o pedal de abertura e fecho dos mordentes ou o pedal de rotação da mesa giratória durante 3 a 4 vezes para evacuar todo o ar comprimido da máquina.

As peças danificadas devem ser substituídas por profissionais com as peças sobresselentes fornecidas pelo fabricante.

• Limpe a máquina uma vez por dia depois do trabalho.

• Limpe a sujidade da mesa giratória com gasóleo uma vez por semana e lubrifique as corrediças e os grampos.

A manutenção seguinte deve ser efetuada pelo menos uma vez por mês:

• Verifique o nível de óleo no nebulizador de óleo e, se necessário, encha com óleo SAE30#. Desaperte com a chave hexagonal (E). Com base na ligação do ar comprimido, prima primeiro o pedal de abertura e fecho dos mordentes ou o pedal de rotação do prato 5 a 6 vezes e, em seguida, verifique se o óleo no dispositivo de nebulização de óleo deixa cair uma gota de óleo. Para um funcionamento contínuo, prima duas vezes de cada vez, deixando cair uma gota de óleo; caso contrário, ajuste o parafuso (D) que controla a entrada de óleo com uma chave de fendas. (Fig 9)

• Como mostra a Figura 9-1, quando verificar que existe alguma água no copo, empurre a válvula de drenagem para cima para drenar a água com os dedos; solte os dedos depois de drenar a água, a válvula de drenagem pode ser fechada automaticamente sob a ação da mola.

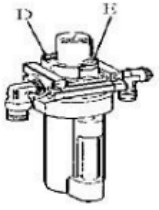

Fig 19

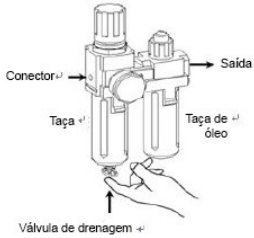

Fig 19-1

Nota: Após os primeiros 20 dias de utilização, volte a apertar os mordentes com os parafusos de aperto (B) no prato giratório (Fig. 10).

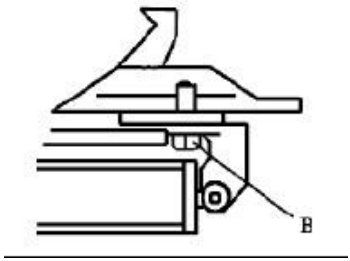

No caso de a plataforma giratória perder potência, verifique se a correia está apertada seguindo os passos seguintes: Retire a tampa do lado esquerdo desaparafusando os parafusos; ajuste dois parafusos localizados no suporte do motor, mantenha uma distância adequada entre o suporte do motor e a base do motor; aperte os parafusos para as tensões da correia. (Fig. 11)

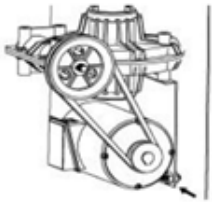

Fig 11

Atenção: desligue a máquina da alimentação elétrica e da alimentação pneumática.

Nota: Se o braço vertical não estiver bloqueado ou não cumprir o requisito de 2-3 mm a partir da parte inferior da cabeça de montagem/cabeça de desmontagem até ao rebordo, ajuste a placa de bloqueio hexagonal (x), como mostra a Fig. 12.

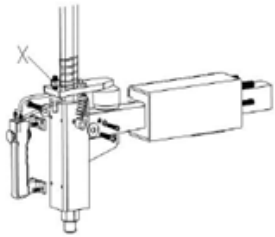

Fig 12

Nota: A fim de obter a fiabilidade dos mordentes e da pá do separador de talão, proceda da seguinte forma para manter as suas válvulas limpas:

1. Retire a tampa lateral esquerda do corpo da máquina, desapertando os dois parafusos;

2. Desaperte os silenciadores das válvulas (A) que pertencem ao pedal de abertura e fecho dos mordentes e ao pedal do separador de talão; (Fig. 13)

3. Limpe os silenciadores com ar comprimido e, se estiverem danificados, substitua-os consultando a lista de peças sobresselentes. (Fig 13)

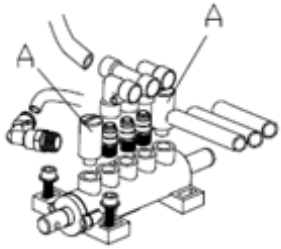

Fig 13

MANUTENÇÃO

PROBLEMA	CAUSA	SOLUÇÃO
O prato giratório só roda numa direção ou não roda.	O interrutor de marcha-atrás está danificado.	O interrutor de marcha-atrás está danificado.
	Correia partida	Substitua a correia
	Mau funcionamento do motor	Verifique o cabo do motor ou o cabo do bloco de terminais; Substitua o motor se estiver danificado
Ao desmontar ou fixar a roda, a mesa giratória não bloqueia (roda com a roda); Os mordentes são lentos a abrir ou a fechar; O prato giratório bloqueia incorretamente o aro.	Fuga de ar	Verifique todas as peças do sistema de alimentação de ar
	O cilindro de aperto não funciona	Substitua o pistão do cilindro
	Mordentes desgastados	Substitua os mordentes
	Anilhas do cilindro de mandril partidas	Substitua-as
A cabeça de montagem/desmontagem toca sempre na jante durante o funcionamento	A placa de bloqueio não está corretamente ajustada ou não cumpre as especificações exigidas	Substitua ou ajuste
	Os parafusos do mandril estão soltos; o braço vertical não pode ser bloqueado com a placa de bloqueio.	Aperte os parafusos; substitua a placa de bloqueio.
O pedal do separador de talão e o pedal de abertura/fecho do mordente não podem voltar à sua posição original.	Mola do pedal partida	Substitua.
A lâmina do separador de talão funciona com dificuldade.	Silenciador obstruído	Limpe ou substitua.
	A anilha do cilindro do separador de talão está partida.	Substitua.

GUIA DE ENCOMENDA DE PEÇAS SOBRESSELENTES

Guia para encomendar peças sobresselentes.

1. Em primeiro lugar, deve obter a amostra danificada ou encomendada e confirmar a quantidade de peças sobresselentes

2. Confirme a especificação das peças substituídas, para evitar uma encomenda incorreta.

O método confirmado foi o seguinte:

De acordo com a gama de utilização e a posição das peças, poderá obter os códigos das peças no desenho ampliado (secção final) do manual. Por exemplo, pode ser necessário encomendar um nível de elevação, o que resulta do facto de o nível de elevação ser sempre colocado na manga. A sua posição no desenho ampliado é mostrada abaixo:



Podemos utilizar o código "12" das imagens e, em seguida, descobrir todas as informações do código "12" e registá-las.

11	Parafuso de ligação à terra M6x40
12	Alavanca de elevação
200-10	Mola do braço do separador de talão

As informações registadas:

12	Alavanca de elevação - quantidade: 2

3. Recolha as informações pormenorizadas das peças

4. Contacte o departamento de peças sobresselentes e confirme a encomenda.

5. Depois de confirmar a encomenda sem qualquer problema, o departamento de peças sobresselentes entregar-lhe-á a mercadoria de acordo com a encomenda.

Declaração especial:

- O fabricante reserva-se o direito de alterar as especificações das peças sem aviso prévio aos utilizadores.

- O fabricante não se responsabiliza pela modificação e melhoria dos produtos que foram vendidos.

Lista de peças sobresselentes de desgaste.

CÓDIGO	NOME
221-10	Tampão separador de talão
226	Vedante em V 20x28x7,5
227	Anel de vedação em O 63x2,65
200-228	Pistão do cilindro de fixação Ø70
232	Anel de vedação em O Ø19,6x2,62
306	Anel de vedação em O Ø16x2,65
307	Anel de vedação em O Ø20x2,65
200-308	Anel de vedação em O Ø170,8x5,33
311	Vedante em V 185X168X10,8
200-321	Anel de vedação em O 180x5
331	Anel de vedação em O Ø19,6x2,62
200-426	Interruptor de marcha-atrás
521	Anel de vedação em O Ø 30*3,55
200-532	Resistência do vedante de óleo
604	Anel de vedação em O 59,9X2,62
200-522	Válvula de drenagem
801	Correia do mudador de pneus A-28
804	Filtro de descompressão
A86	Nebulizador de óleo

Observações: as peças da lista são peças fáceis de partir, se for necessário encomendar outras peças, consulte o manual.

DIAGRAMA DO CIRCUITO

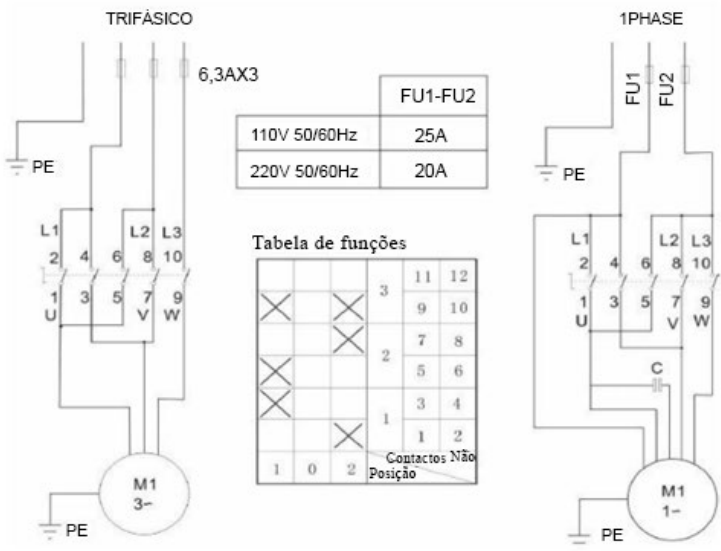

DESENHO PNEUMÁTICO

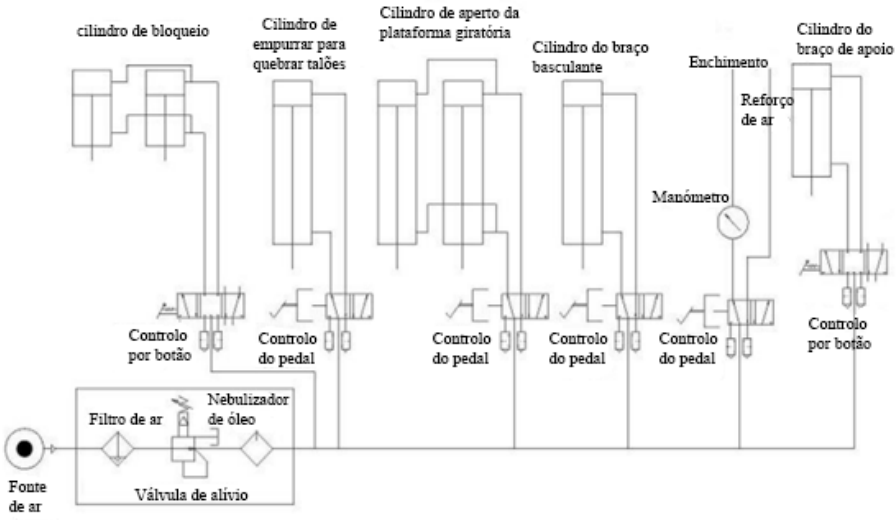

LISTA DE PEÇAS

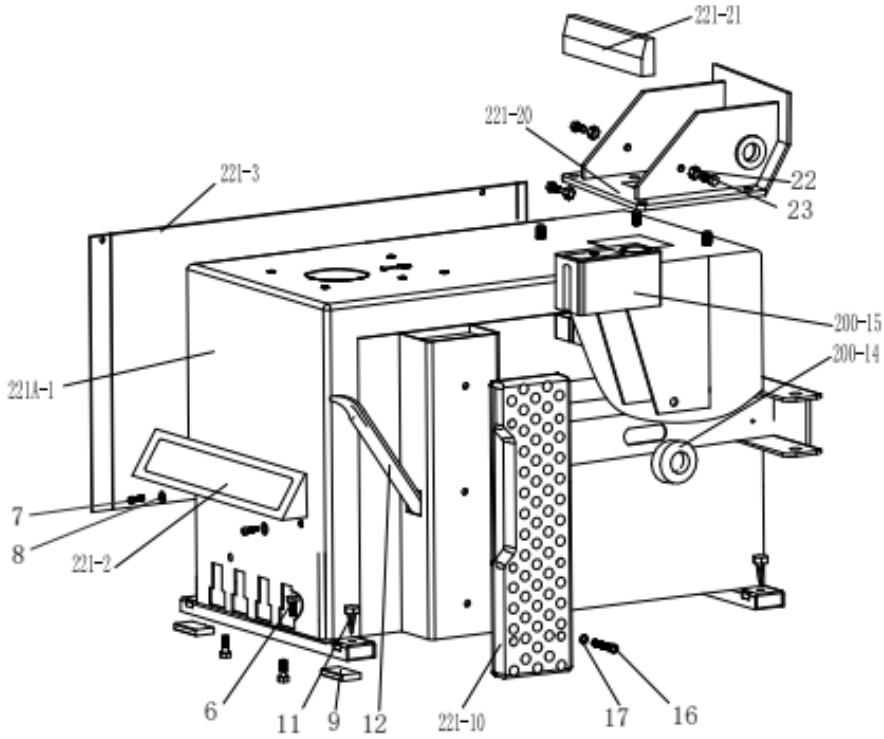

221A-1	Corpo da máquina 221
221-2	Tampa do pedal frontal
221-3	Tampa esquerda
4	Parafuso de cabeça sextavada M6x10
5	Anilha plana Ø6 141,2
6	Parafuso hexagonal externo M8x25
7	Parafuso de cabeça sextavada M8×20
8	Anilha plana Ø8 222

9	Amortecedor de borracha para o pé
11	Amortecedor do separador de talão
12	Alavanca de elevação
200-14	Borracha para o braço do martelo demolidor
200-15	Depósito de óleo e água
16	Parafuso de cabeça sextavada M8x20
17	Anilha plana Ø8 171,5
221-20	Assento basculante
221-21	Tampa de proteção basculante
22	Porca de bloqueio M10
23	Parafuso hexagonal externo M10x25

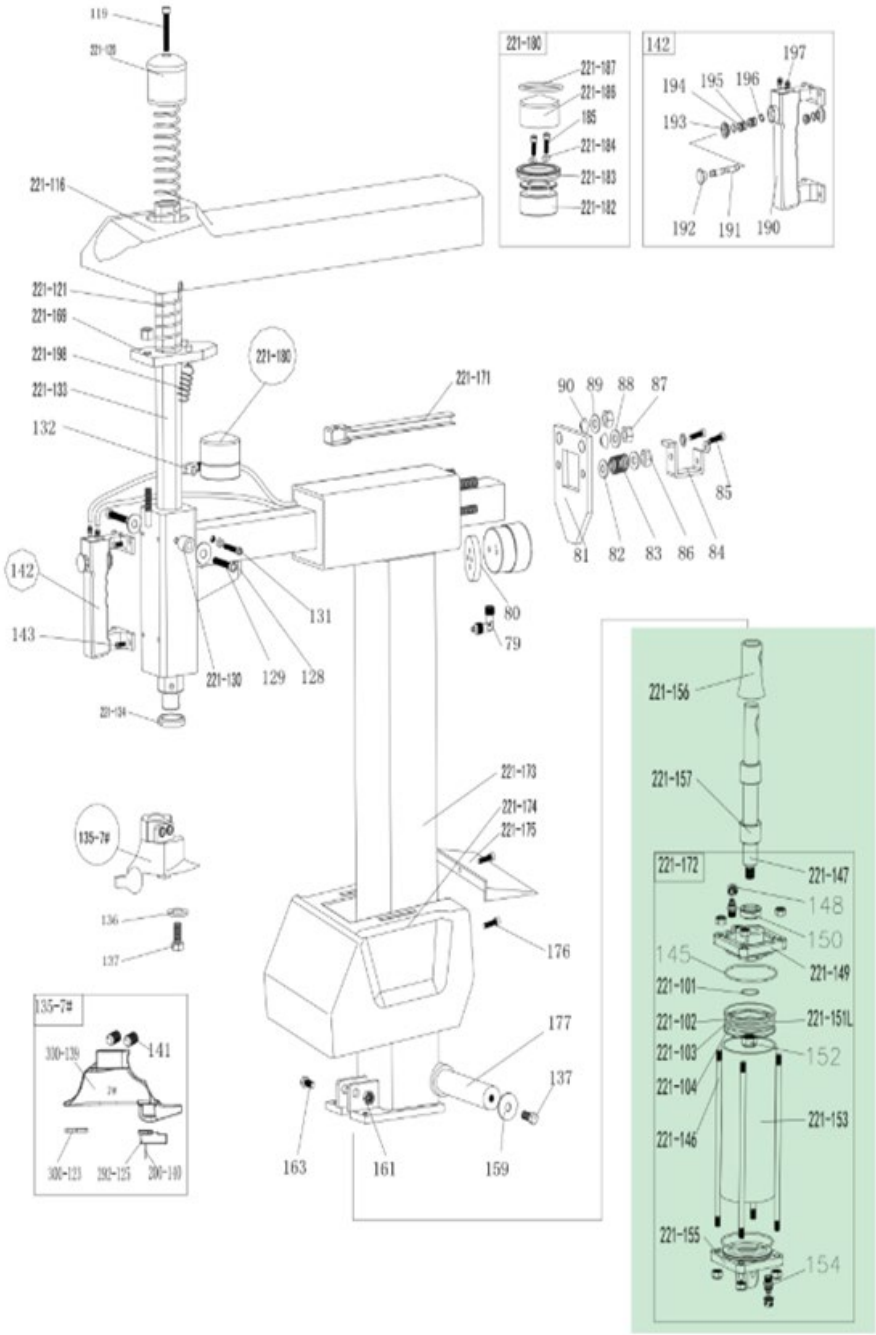
119
221-120
221-116
221-121
221-199
221-198
221-133
132
142
143
221-130
129
128
221-134
131
221-180
221-171
80
79
90
89
88
87
85
81
82
83
86
84
221-173
221-174
221-175
176
177
137
163
161
159
135-7#
136
137
330-139
141
330-123
392-125
200-140
221-180
221-187
221-186
185
221-184
221-183
221-182
142
197
194
195
196
193
192
191
190
221-156
221-157
221-172
221-147
148
150
145
221-149
221-101
221-102
221-151L
221-103
152
221-104
221-153
221-146
221-155
154

79	Acoplamento rápido 1/8-Ø6	221-149	Tampa basculante do cilindro sem manípulo
80	Placa de bloqueio do cilindro	150	Anel de vedação em V Ø20287,5
81	Placa de bloqueio do braço horizontal	221-151L	Pistão do cilindro basculante (liga de alumínio) φ75
82	Anilha plana Φ8171,5	152	Porca (prateada) M12 1,57
83	Mola de bloqueio do braço horizontal	221-153	Cilindro basculante
84	Bloco de braço horizontal	154	Acoplamento reto 1/8-Ø6
85	Parafuso hexagonal externo M8x20	221-155	Tampa basculante do cilindro com manípulo
86	Porca de bloqueio M8	221-156	Tampa da haste do pistão do cilindro basculante
87	Porca de bloqueio M12	221-157	Manga de borracha para cilindro basculante 1
88	Anilha plana Φ12252	137	Parafuso hexagonal externo M10×25
89	Anilha plana Φ12252	159	Anilha plana 10403
90	Espaçador de bloqueio	161	Porca de bloqueio M12
221-116	Cobertura de proteção traseira do braço horizontal	163	Parafuso hexagonal externo M12×65
119	Parafuso hexagonal interno M10x50	221-169	Placa de bloqueio hexagonal 221
221-120	Cobertura do braço vertical 228	221-171	Guia da mangueira
221-121	Mola do braço vertical	221-172	Cilindro basculante completo
127	Parafuso hexagonal interno M12x16	221-173	Coluna
128	Amortecedor	221-174	Cobertura de proteção da coluna
129	Parafuso hexagonal interno M6x35	221-175	Tampa traseira da coluna basculante
221-130	Polia de orientação	176	Parafuso cruzado 5x16
131	Parafuso hexagonal interno M6x16	177	Eixo da coluna
132	Junta em T 1/8-2xØ6	221-180	Cilindro de bloqueio completo
221-133	Braço vertical	221-182	Pistão do cilindro de bloqueio completo
221-134	Anilha do braço vertical	221-183	Anel de vedação em V Ø60506,5
136	Cabeça de desmontagem/montagem 7#	221-184	O-ring Ø4*2
137	Anilha de proteção	185	Parafuso hexagonal interno M6×55

300-123	Parafuso hexagonal externo M10×25	221-186	Tampa do cilindro de bloqueio Ø60
200-124	Placa de proteção da cabeça de desmontagem/montagem	221-187	O-ring 52x2
292-125	Pino redondo hexagonal	190	Placa de interrutor do punho pneumático
137-7#	Protetor da cabeça de desmontagem/montagem	191	Haste da válvula de punho pneumático
200-139	Cabeça de montagem/desmontagem completa #7	192	Tampa da haste da válvula pneumática
141	Parafuso hexagonal M12x16	193	Tampa do punho pneumático
142	Interruptor de bloqueio pneumático completo	194	Separador pneumático de pegas
143	Parafuso de cabeça sextavada M6x16	195	O-ring 7,5×2,65
145	O-ring Ø68,26×3,53	196	Anel de retenção Ø8
221-146	Cilindro de inclinação roscado	197	Conector reto
221-147	Haste do pistão do cilindro de inclinação	221-198	Mola da placa de bloqueio hexagonal
148	Porca de bloqueio automático M8	199	Parafuso hexagonal M10x12
221-101	O-ring Ø11×1,8	221-103	O-ring Ø68×3,53
221-102	Vedante em Y Ø65756	221-104	O-ring Ø65×5,3

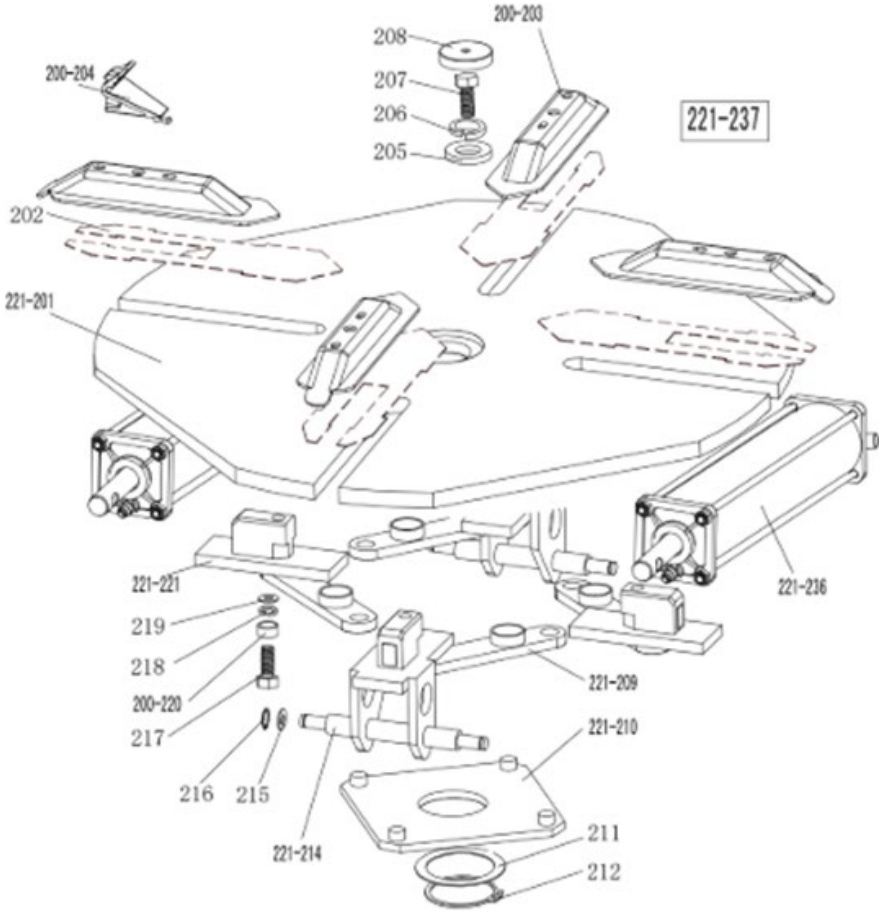
200-203
208
207
206
205
200-204
221-237
202
221-201
221-221
219
218
200-220
217
216
215
221-214
221-209
221-210
211
212
221-236

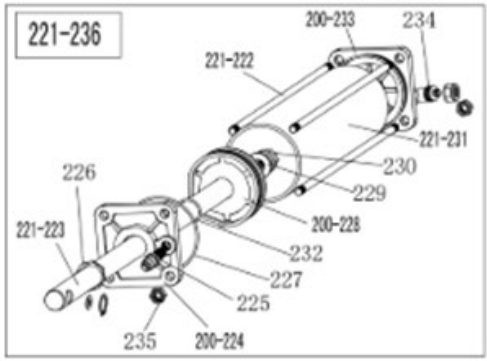
221-236
200-233
234
221-222
221-231
230
229
226
221-223
200-228
232
227
225
235
200-224

221-201	Plataforma rotativa 615
202	Placa de deslizamento do mordente (opcional)
200-203	Conjunto da tampa do mordente
200-204	Mordente 200
205	Anilha grande
206	Anilha de pressão Ø16
207	Parafuso de cabeça sextavada M16x40
208	Cobertura da plataforma rotativa
221-209	Conjunto da barra de ligação 615
221-210	Plataforma rotativa quadrada 615
211	Anilha para plataforma rotativa quadrada
212	Anel de retenção Ø65 (veio)
221-214	Guia de deslizamento do mordente com pino
215	Anilha plana Ø12x25x2
216	Anel de retenção Ø12 (veio)
217	Parafuso de cabeça sextavada M12×40
218	Anilha serrilhada de bloqueio Ø12×1
219	Anilha plana Ø12x30x3
200-220	Porca para biela
221A-221	Guia de deslizamento do mordente sem pino
221-222	Biela roscada 393
221-223	Haste de pistão do cilindro de aperto 400
200-224	Tampa do cilindro de aperto sem manípulo
225	Conector reto 1/8"-Ø8
226	Anel de vedação em V 20287,5
227	O-ring 63x2,65
200-228	Pistão do cilindro de aperto Ø70
229	Anilha plana Ø12x25x2
230	Porca M12X7X1,75
221-231	Tambor do cilindro de aperto 360
232	O-ring Ø19,6x2,62
200-233	Tampa do cilindro de aperto sem manípulo
234	Conector rápido 1/8-Ø8
235	Porca de bloqueio M8
221-236	Cilindro de aperto completo
221-237	Plataforma rotativa quadrada completa 615

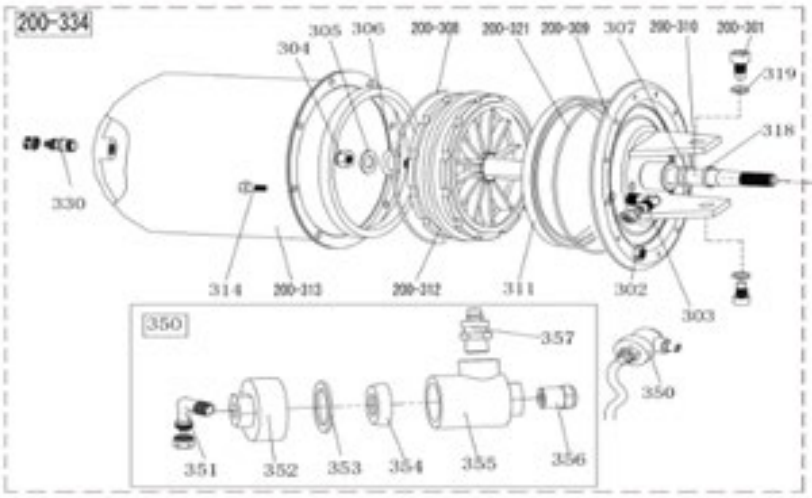
200-334
305
306
304
200-308
200-321
200-309
307
200-310
200-301
319
318
330
314
200-313
200-312
311
302
303
350
357
350
351
352
353
354
355
356

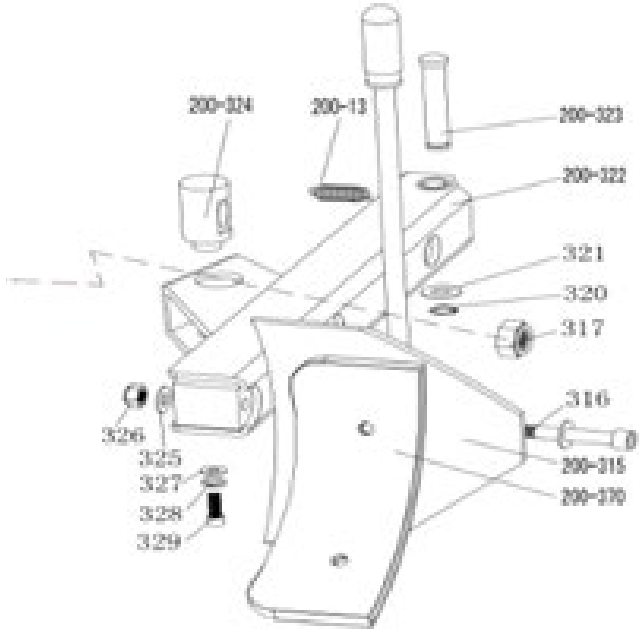
200-324
200-13
200-323
200-322
321
320
317
316
326
325
327
328
329
200-315
200-370

200-13	Mola do braço do separador de talão	320	Anel de segurança Ø16
200-301	Parafuso de cabeça sextavada M14×30	200-321	O-ring 180x5
302	Porca de bloqueio M6	200-322	Braço separador de talão 200
303	Encaixe em cotovelo (90°) 1/4-Ø8	200-323	Pino separador de talão
304	Porca M16x1,5	200-324	Pino giratório do cilindro do separador de talão
305	Anilha plana Ø16282	325	Anilha plana Ø12242
306	O-ring Ø16×2,65	326	Porca de bloqueio M12
307	O-ring Ø20×2,65	327	Anilha plana Ø8303
200-308	O-ring Ø170,8×5,33	328	Anilha de pressão Ø8
200-309	Tampa do cilindro do separador de talão	329	Parafuso de cabeça sextavada M8×20
200-310	Haste do pistão do cilindro do separador de talão	330	Ligação reta 1/8-Ø8
311	Anel de vedação em V 185×168×10,8	331	O-ring Ø19,6×2,62
200-312	Pistão do cilindro separador de talão	200-334	Cilindro completo do separador de talão
200-313	Tambor do cilindro separador de talão	350	Válvula de escape do cilindro do separador de talão
314	Parafuso de cabeça sextavada M6×16	351	Encaixe em cotovelo (90°) 1/8-Ø8
200-315	Conjunto de lâminas do separador de talão	352	Tampa da válvula de escape do cilindro do separador de talão
316	Parafuso de cabeça sextavada M12×90	353	Anilha de vedação
317	Porca de bloqueio M16×1,5	354	Vedação bidirecional
318	Banda guia	355	Corpo da válvula de escape do cilindro do separador de talão
200-370	Cobertura de proteção da lâmina do separador de talão (opcional)	356	Silenciador
319	Anilha de pressão Ø14	357	Ligação reta 1/4 - Ø8

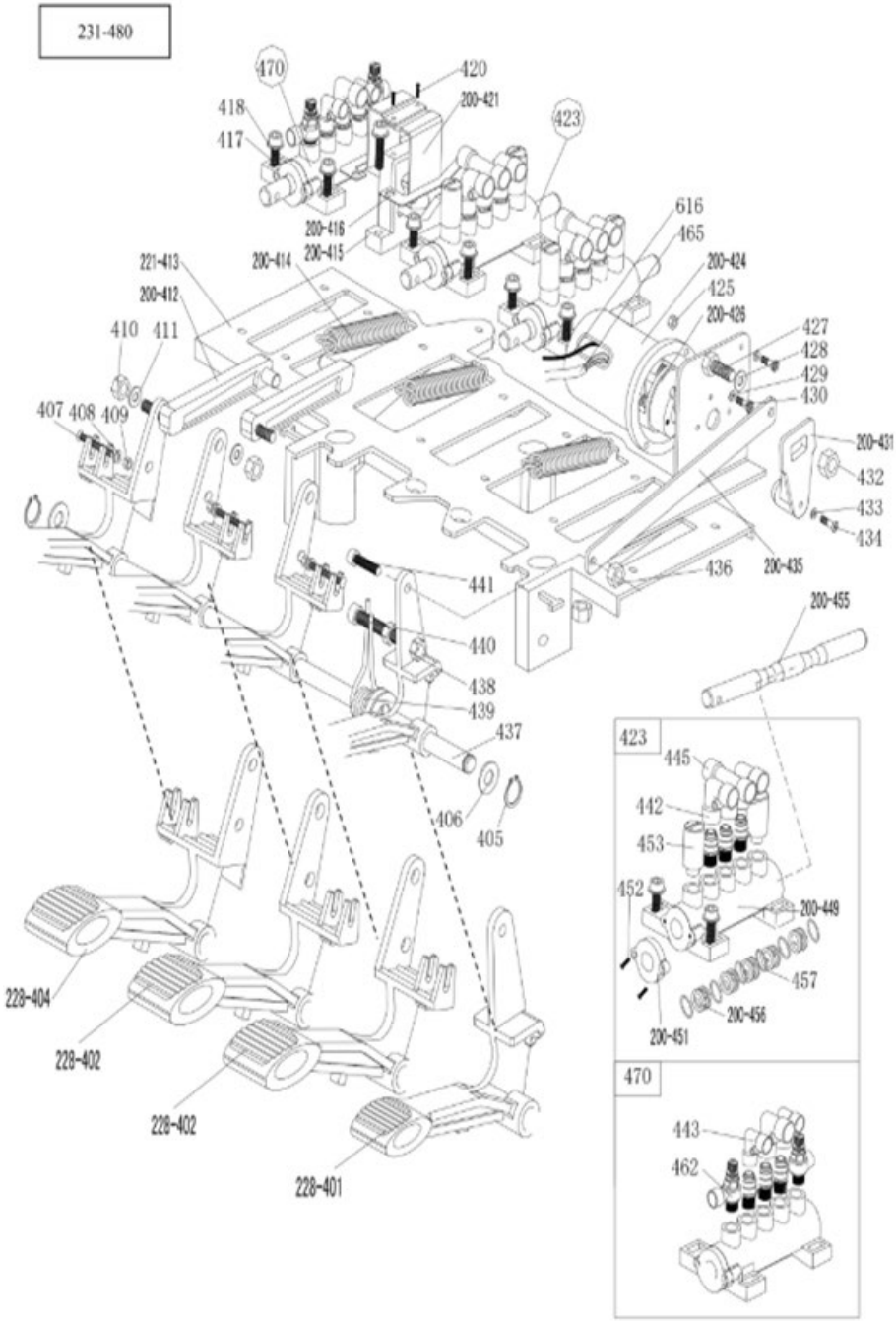
231-480
470
420
200-421
418
417
423
616
465
200-416
200-415
200-414
200-424
425
200-426
427
428
429
430
221-413
200-412
410
411
407
408
409
200-431
432
433
434
436
200-435
441
200-455
440
438
439
437
406
405
423
445
442
453
452
200-449
457
200-456
200-451
228-404
228-402
228-402
228-401
470
443
462

228-401	Pedal do interruptor de marcha-atrás	430	Parafuso de cabeça cruzada M4x16
228-402	Pedal da válvula de 5 vias (direito)	200-431	Manípulo do interruptor de marcha-atrás
228-404	Pedal da válvula de 5 vias (esquerda)	432	Porca de bloqueio M6
405	Anel de segurança Ø12	433	Anilha plana Ø3
406	Anilha plana Ø12242	434	Parafuso de cabeça cruzada M3X18
407	Parafuso de cabeça cruzada M4X30	200-435	Haste de ligação do pedal
408	Anilha plana Ø4	436	Porca de bloqueio M8
409	Porca de bloqueio M4	437	Eixo do pedal dianteiro
410	Porca de bloqueio M8	438	Porca M8
411	Anilha plana Ø8171,5	439	Mola de torção do pedal
200-412	Haste de ligação do excêntrico	440	Parafuso de cabeça sextavada M8×50
221-413	Placa de suporte do pedal	441	Parafuso de cabeça sextavada M8×20
200-414	Mola do pedal	442	Conector rápido 1/8-Ø8
200-415	Came	443	Conector rápido 1/8-Ø6
200-416	Anilha do excêntrico	445	Ligação rápida em T 1/8-2×Ø8
417	Parafuso de cabeça sextavada M6×20	200-449	Corpo da válvula de 5 vias (direita)
418	Anilha plana Ø6	200-451	Tampa da válvula de 5 vias
420	Parafuso de cabeça cruzada autorroscante 2,9×12	452	Parafuso Philips ST2.9*14
200-421	Tampa do excêntrico	453	Silenciador 1/8"
423	Válvula de 5 vias completa para cilindro do separador de talão	200-455	Haste da válvula de 5 vias
200-424	Tampa do interruptor de marcha-atrás	200-456	Espaçador da haste da válvula de 5 vias
425	Porca M4	457	O-ring 12204
200-426	Interruptor de marcha-atrás	462	Válvula de regulação (fluxo ou passagem)
427	Parafuso de cabeça sextavada M6×20	470	Válvula de balanço de 5 vias completa
428	Anilha plana Ø6×12×1	231-480	Conjunto completo de 4 pedais 231

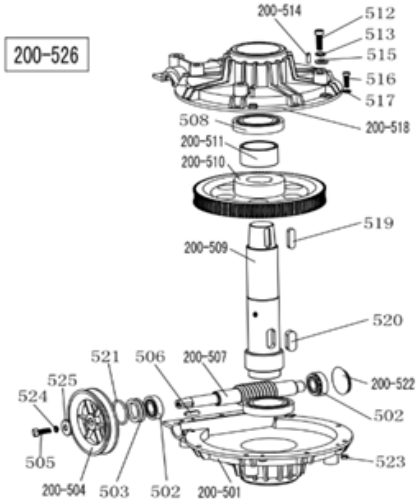

200-501	Tampa inferior da caixa de velocidades
502	Rolamento 30204
503	Vedação da caixa de velocidades φ20358
200-504	Polia da correia de distribuição
505	Parafuso de cabeça sextavada M8×25
506	Chave 6×20
200-507	Veio do sem-fim
508	Rolamento 6010
200-509	Eixo da engrenagem com parafuso sem fim
200-510	Engrenagem com parafuso sem fim
200-511	Espaçador para o eixo do parafuso sem-fim
512	Parafuso de cabeça sextavada M10×55
513	Anilha de mola Ø10
200-514	Pino 6x20
515	Anilha plana Ø10202
516	Parafuso de cabeça sextavada M6×20
517	Anilha plana Ø6141,2
200-518	Tampa superior da caixa de velocidades
519	Chave 10×40
520	Chave 14×40
521	O-ring Ø30×3,55
200-522	Vedação resistente ao óleo
523	Porca de bloqueio M6
524	Anilha de pressão Ø8
525	Anilha plana Ø8303
200-526	Caixa de velocidades completa

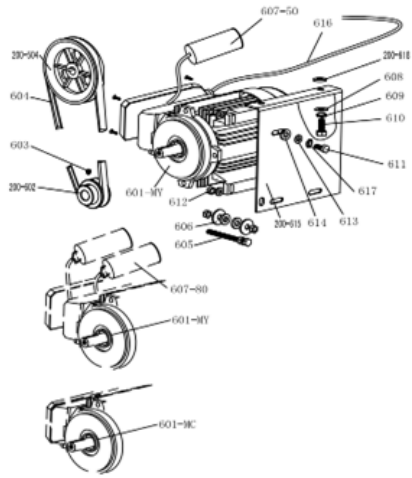

200-504	Polia da correia de engrenagem
601-MC	Motor 220V/50HZ
601-MY	Motor 220v
200-602	Polia da correia do motor
603	Parafuso de cabeça sextavada M8×12
604	Correia do mudador de pneus A-28
605	Parafuso hexagonal exterior M8X65
606	Anilha plana Ø8X30X3
607-80	Condensador 80μf,110V
607-50	Condensador 50μf,220V
608	Anilha plana Ø10X20X2
609	Anilha de mola Ø10
610	Parafuso hexagonal exterior M10X25
611	Parafuso hexagonal exterior M8X35
614	Anilha de borracha do motor
200-615	Suporte do motor

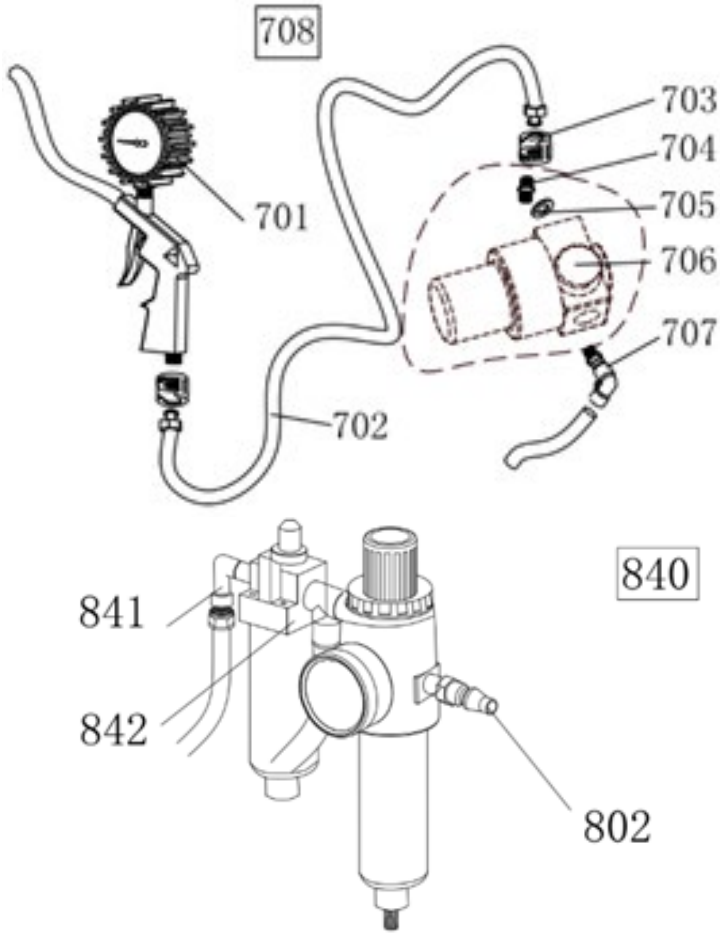

701	Indicador da pistola de enchimento
702	Mangueira de ligação de borracha
703	Porca com fenda
704	Ligação reta 1/4 - 1/4
705	Anilha plana Ø13
706	Válvula de regulação da pressão (opcional)
707	Conector rápido 1/4-Ø8
708	Pistola de insuflação completa
708 W	Pistola de insuflação completa (com válvula de purga de ar)

802	Conector rápido
841	Conector de duas vias 1/4Φ8
842	Ligação do lubrificador 2000
840	Lubrificador completo modelo 2000

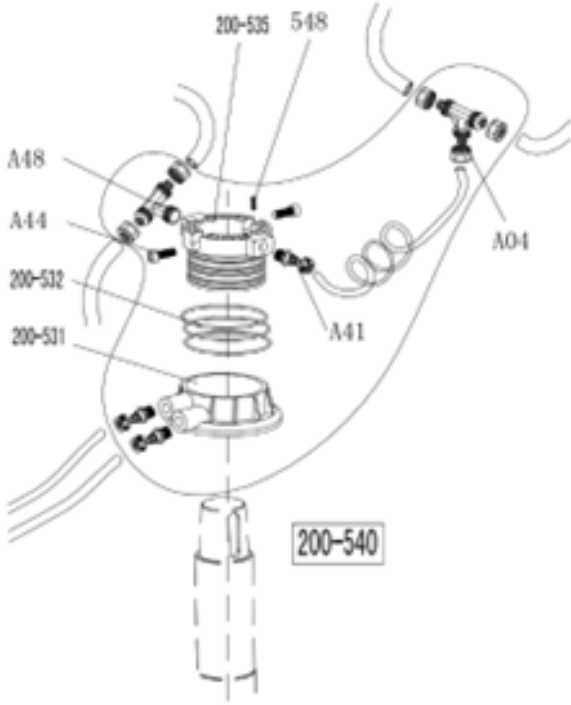

A04	Junta em T 3* Ø8
A44	Parafuso de cabeça sextavada M6×16
A48	Junta rápida em T
200-531	Corpo da válvula rotativa
200-532	O-ring 59,9×2,62
200-535	Veio da válvula rotativa (mandril)
537	Mangueira 5,5* Ø8
A41	Junta reta 1/8-Ø8
548	Parafuso de cabeça sextavada M4×6
200-540	Válvula rotativa completa

RO MANUAL DE INSTRUCȚIUNI

PREZENTAREA PRODUSULUI

Avertisment: Acest manual de instrucțiuni este important pentru echipament, vă rugăm să-l citiți cu atenție înainte de instalare și utilizare; este important pentru utilizarea în siguranță și întreținerea corespunzătoare a echipamentului. Vă rugăm să păstrați acest manual într-un loc sigur pentru a putea efectua ulterior întreținerea echipamentului.

Domeniu de aplicare: Echipamentul automat de dejantat este proiectat în special pentru demontarea/montarea anvelopelor de pe jante.

Atenționare: Vă rugăm să utilizați echipamentul numai în scopul pentru care a fost proiectat; nu-l folosiți în alte scopuri. Producătorul nu este responsabil pentru daunele sau vătămările cauzate de nerespectarea acestor norme.



INSTRUCȚIUNI DE SIGURANȚĂ

Norme de siguranță:

Utilizarea acestui echipament este rezervată în mod special persoanelor instruite și calificate profesional, care au citit cu atenție manualul de introducere sau care au experiență în operarea unor echipamente similare. Orice modificare sau utilizare în afara scopului prevăzut de producător, fără autorizarea acestuia sau care nu respectă manualul, poate provoca defecțiuni și deteriorări ale echipamentului; în aceste cazuri, producătorul își rezervă dreptul de a anula garanția.

Dacă unele piese sunt deteriorate din diverse motive, înlocuiți-le în conformitate cu lista de piese de schimb.

Atenție: garanția este de un an de la data livrării de către producător; garanția nu include piesele cu uzură rapidă.

Etichete de avertizare de siguranță

Atenționare: Când etichetele de avertizare de siguranță sunt deteriorate sau lipsesc, vă rugăm să le înlocuiți la timp!

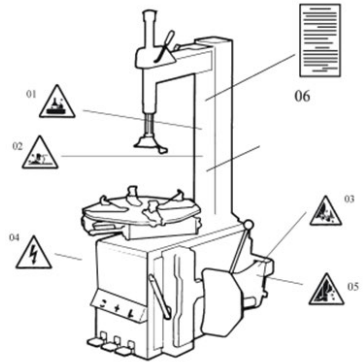

ATENȚIONARE: Nu permiteți utilizarea echipamentului atunci când etichetele de avertizare de siguranță lipsesc sau sunt deteriorate. Nu permiteți plasarea de obiecte care să acopere etichetele de avertizare de siguranță. Clienții pot monta singuri etichetele de avertizare (așa cum se arată în imaginea alăturată) în orice poziții necesare.

Avertismente privind siguranța:

1. Nu introduceți mâinile sub capul de jantare/capul de dejantare pe durata funcționării;
2. Nu introduceți mâinile între fălci pe durata funcționării;
3. Nu introduceți mâinile în zona talonului anvelopei în timpul demontării acesteia.
4. Asigurați-vă și verificați că sistemul este prevăzut cu un circuit de împământare bun;
5. Nu puneți picioarele între lopata separatorului de talon și carcasă pe durata funcționării;
6. Instrucțiuni de avertizare.

SPECIFICAȚII TEHNICE

Dimensiuni de blocare externă a jantelor	254~533,4 mm
Dimensiuni de blocare internă a jantelor	304,8~609,6 mm
Diametru maxim al roții	1000mm
Lățimea maximă a roții	355mm
Presiunea de lucru	8-10bar
Sursa de alimentare	380V (3 fază)
Putere motor opțional	1,1 kw
Cuplu maxim de rotație (platou rotativ)	1078 N•m
Dimensiune gabaritică	960*760*930 mm
Nivelul de zgomot	<75dB
Presiunea de lucru	8~10 bar
Greutate	80 kg
Dimensiuni ambalaj	1230*450*350 mm
Nivelul de zgomot	LpA<75dB

Observație: Dimensiunile jantelor definite în tabelul de mai sus se referă la jantele de oțel. Jantele din aluminiu sunt mai groase decât jantele din oțel, astfel că dimensiunile jantelor de mai sus sunt doar orientative.

ASAMBLARE
DESPACHETARE ȘI REVIZIE:

Scoateți cu grijă cuiul fixat pe platou cu ajutorul fălcii cu vârf; despachetați cartonul și învelișul de plastic. Verificați și asigurați-vă că sunt incluse toate piesele care apar în lista de piese de schimb. Dacă lipsesc piese sau dacă acestea sunt defecte, nu utilizați echipamentul și contactați producătorul sau distribuitorul cât mai curând posibil.

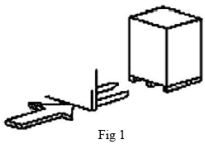

Fig 1

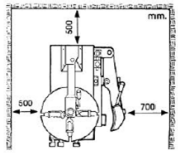

Fig 2

CERINȚE PENTRU SPAȚIUL DE LUCRU:

Alegeți un spațiu de lucru în conformitate cu normele de siguranță. Conectați sursa de alimentare și sursa de aer conform manualului, iar spațiul de lucru trebuie să fie bine ventilat; pentru o funcționare corespunzătoare a echipamentului, spațiul de lucru trebuie să fie amplasat la o distanță minimă de pereți, conform Fig. 2. Dacă îl instalați în exterior, acesta trebuie protejat de ploaie și razele soarelui printr-un acoperiș.

Avertisment: echipamentul echipat cu motor nu trebuie utilizat în medii cu risc de explozie.

Poziționare și instalare:

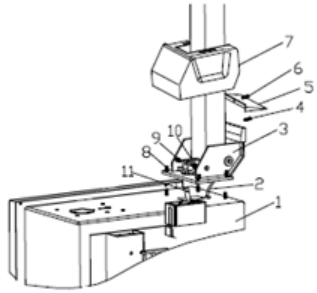

Fig 3

1. Pregătirea uneltelor

2. Așezați scaunul basculant (3, Fig. 3) pe carcasă (1, Fig. 3) cu 4 șuruburi (M12), introduceți furtunul de aer (2, Fig. 3) prin orificiul coloanei. Strângeți cele 4 piulițe autoblocante (8, Fig. 3)

3. Introduceți șurubul (9, Fig. 3) în orificiile coloanei și ale arborelui cilindrului basculant (11, Fig. 3) și strângeți-l cu piulița autoblocantă (10, Fig. 3).

4. Deșurubați cele două șuruburi de pe capacul stâng și scoateți capacul, conectați furtunul de aer (2, Fig. 3) menționat anterior la orificiile laterale care controlează supapa basculantă cu 5 căi. Montați la loc capacul stâng.

5. Montați capacul de plastic (7, Fig. 3) cu două șuruburi (4, Fig. 3).

6. Montați capacul din spate din plastic (5, Fig. 3) pe coloană cu șurubul (6, Fig. 3).

CONEXIUNI ELECTRICE ȘI PNEUMATICE

Avertisment: Înainte de instalare și conectarea la rețea, verificați dacă sursa de alimentare corespunde datelor tehnice ale echipamentului. Toate operațiunile de instalare a dispozitivelor electrice și pneumatice trebuie efectuate de un electrician calificat.

Conectați conectorul pentru aer comprimat aflat pe partea dreaptă a echipamentului la sistemul de aer comprimat. Rețeaua electrică la care este conectat echipamentul trebuie să fie protejată prin siguranțe și să aibă împământare corespunzătoare și o carcasă exterioară sigură. Instalați întrerupătorul automat diferențial de protecție la scurgeri pe sursa de alimentare principală, curentul de scurgere este setat la 30 mA.

Atenționare: Nu există o fișă de alimentare pentru acest echipament, utilizatorul trebuie să conecteze singur o fișă de alimentare cu o putere nu mai mică de 16A, precum și în conformitate cu tensiunea echipamentului. Alternativ, conectați direct la sursa de alimentare conform cerințelor menționate mai sus.

OPERARE:

 - Pedală de basculare (H)

 - Pedală de deschidere și închidere fălci (V)

 - Pedala de rotație a platoului rotativ (Z)

 - Pedală separator talon (U)

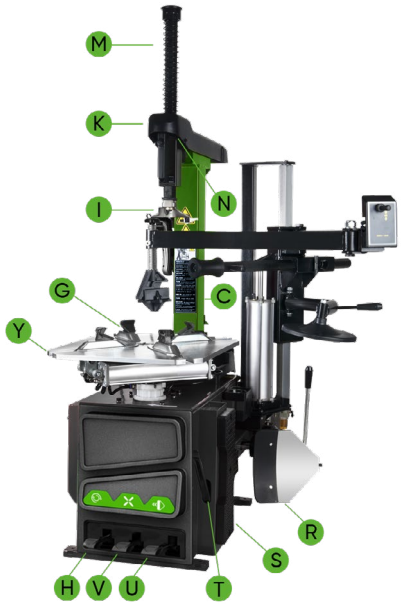

Notă: Operațiunile de mai jos se referă la Fig. 4

- Apăsați pedala de rotație a platoului rotativ (Z) – platoul rotativ (Y) se rotește în sensul acelor de ceasornic;
- Ridicați pedala de rotație a platoului rotativ (Z) – platoul rotativ (Y) se rotește în sens invers acelor de ceasornic.
- Apăsați pedala separatorului de talon (U) – lopata separatorului de talon (F) se comprimă; la eliberarea pedalei separatorului de talon (U), lopata separatorului de talon (F) revine în poziția inițială.
- Apăsați complet pedala de deschidere și închidere a fălcilor (V), cele patru cleme (G) de pe platoul rotativ se deschid; apăsați din nou, cele patru cleme (G) se închid. Când pedala se află în poziția de mijloc, cele patru cleme se opresc.
- Apăsați butonul de blocare pneumatică (K) pentru a bloca brațul oscilant (N) și brațul vertical (M).
- Apăsați pedala separatorului de talon (H), coloana (C) se înclină spre spate; apăsați din nou, coloana revine.

Operațiunea de schimbare a anvelopelor constă din trei părți:

1. Demontarea talonului anvelopei
2. Demontarea anvelopei
3. Montarea anvelopei

Atenționare: Înainte de orice operațiune, nu purtați haine largi și purtați cască de protecție, mănuși și încălțăminte antiderapantă. Asigurați-vă că ați evacuat complet tot aerul din anvelopă și ați îndepărtat toate contragreutățile de pe jantă.

Dezlipirea talonului anvelopei:

Asigurați-vă că ați evacuat complet tot aerul din anvelopă; așezați anvelopa sprijinită de tamponul de cauciuc (S). Aduceți lopata (F) în contact cu talonul, la aproximativ 10 mm de marginea jantei ca în Fig. 5. Apăsați pedala separatorului de talon al anvelopei (U) pentru a împinge paleta în anvelopă. Repetați operațiile de mai sus în diferite poziții în jurul anvelopei și pe ambele părți ale acesteia până când talonul anvelopei este complet desprins. (Fig 5.)

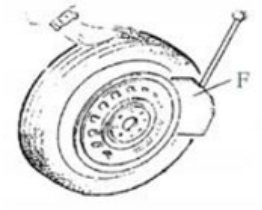

Fig 5

Demontarea anvelopei

Îndepărtați toate contragreutățile de pe jantă și evacuați complet aerul din anvelopă înainte de această operațiune. Aplicați unsoare lubrifiantă (sau un lubrifiant similar) pe tot talonul anvelopei. Lipsa lubrifiantului poate duce la uzura și deteriorarea severă a anvelopei. Metodele de prindere a roții sunt prezentate mai jos, în funcție de dimensiunile indicate:

a- pentru a fixa roata din exterior: Apăsați pedala de deschidere și închidere a fălcilor (V) până la jumătate, astfel încât cele patru cleme (G) să se poziționeze conform scalei de referință de pe platoul rotativ (Y); așezați anvelopa pe platoul rotativ, țineți janta și apăsați pedala de deschidere și închidere a fălcilor (V) până când roata este fixată de fălci.

b- pentru a fixa roata din interior: Poziționați cele patru cleme (G) și lăsați-le închise pe toate. Așezați anvelopa pe platoul rotativ și apăsați pedala de deschidere și închidere a fălcilor (V) pentru a deschide clemele, astfel fixând roata în poziție.

Atenționare: Verificați ca roata să fie bine fixată de cele patru cleme înainte de a trece la pasul următor.

Coborâți brațul vertical (M) până când capul de jantare/capul de dejantare (I) se află

lângă marginea jantei. Acționați maneta de blocare (K) pentru a fixa

brațul vertical (M) și brațul orizontal în poziție și reglați distanța dintre

capul de jantare/capul de dejantare și marginea jantei la aproximativ 2–3 mm. Introduceți

levierul de ridicare (T) între talonul anvelopei și secțiunea frontală a

capului de jantare/capului de dejantare (I) și deplasați anvelopa peste capul

de jantare/capul de dejantare, așa cum se arată în figura 6.

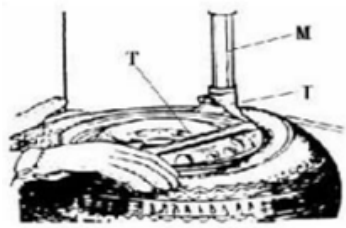

Fig 6

Atenționare: Lanțurile, brățările, hainele largi și orice alte obiecte aflate în apropierea pieselor rotative pot pune în pericol operatorul.

Țineți levierul de ridicare în poziție. Apăsați pedala de rotație a platoului rotativ (Z), rotiți platoul rotativ (Y) în sensul acelor de ceasornic până când anvelopa este complet separată de jantă.

Pentru a demonta cealaltă parte a anvelopei, continuați să folosiți levierul de ridicare pentru a ridica anvelopa și pentru a desprinde cealaltă parte a anvelopei de pe jantă. Apăsați pedala de basculare (H) pentru a înclina coloana spre spate și scoateți anvelopa.

MONTAREA ANVELOPEI

Atenționare: Verificați ca anvelopa și janta să fie de aceeași dimensiune înainte de montarea anvelopei.

Pentru a evita deteriorarea anvelopei, lubrifiați talonul anvelopei și janta cu lubrifiantul recomandat de producător. Așezați anvelopa și verificați poziționarea.

Atenționare: La prinderea jantei, nu puneți mâinile pe jantă pentru a evita rănirea în timpul acestei operațiuni.

Blocați brațul vertical hexagonal de montare, așezați anvelopa pe jantă și readuceți brațul oscilant în poziția inițială, ca la demontarea anvelopei. Și așezați o parte al talonului inferior al anvelopei

peste secțiunea din spate a capului de jantare/capului de dejantare, iar cealaltă parte sub

secțiunea din față a capului de jantare/capului de dejantare. Apăsați anvelopa cu

mâinile sau folosiți brațul de ajutor, apoi rotiți platoul rotativ pentru a monta talonul superior al anvelopei. (Fig. 7)

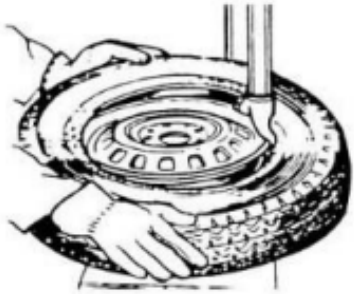

Fig 7

Umflarea anvelopei

Important: Operațiunea de umflare a anvelopei este extrem de periculoasă. Respectați cu strictețe instrucțiunile. În timpul umflării, situația poate deveni extrem de periculoasă dacă apar probleme cu anvelopa sau cu janta. Forța unei eventuale explozii a anvelopei este orientată în sus și spre exterior, ceea ce poate provoca vătămări grave sau deces operatorului sau persoanelor din jur.

Anvelopa poate exploda din următoarele cauze:

1. Janta și anvelopa nu au aceeași dimensiune;
2. Anvelopa sau janta este deteriorată;
3. Presiunea de umflare a anvelopei depășește presiunea maximă recomandată de producător;
4. Operatorul nu respectă normele de siguranță

Vă rugăm să operați după cum urmează:

1. Scoateți capacul supapei de pe tija supapei;
2. Asigurați-vă că duza de aer este complet apăsată pe filetul tijei supapei.
3. Verificați ca anvelopa și janta să aibă aceeași dimensiune;
4. Lubrifiați atât talonul anvelopei, cât și janta; dacă este nevoie, aplicați lubrifiant suplimentar.
5. Umflați anvelopa cu pauze; în timpul umflării, verificați presiunea pe manometru și asigurați-vă că talonul este fixat. Repetați operațiunea până când talonul este bine fixat. Trebuie să luați măsuri speciale de siguranță în timpul umflării jantelor convexe sau a jantelor dublu convexe
6. Continuați umflarea și verificați frecvent presiunea aerului până când ajunge la presiunea necesară.

Notă: Nu depășiți niciodată presiunea maximă de umflare recomandată de producătorul anvelopei.

Țineți mâinile și corpul la distanță de anvelopă în timpul umflării. Doar persoanele special instruite au voie să efectueze aceste operațiuni; nu permiteți altor persoane să folosească echipamentul sau să stea în apropierea echipamentului de dejantat.

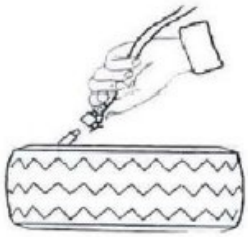

Fig 18

Mutarea echipamentului

Vă rugăm să folosiți un motostivuitor pentru a deplasa echipamentul. Deconectați echipamentul de dejantat de la sursa de alimentare electrică și de la sursa de aer comprimat, ridicați placa de bază și introduceți furcile motostivuitorului. Apoi așezați echipamentul de dejantat într-o nouă poziție și fixați-l bine.

Notă: Locul ales pentru amplasarea echipamentului de dejantat trebuie să respecte normele de siguranță.

ÎNTREȚINERE

Atenționare: Doar personalul calificat poate efectua întreținerea. Pentru a prelungi durata de viață a echipamentului, efectuați întreținerea la timp în conformitate cu manualul. Nerespectarea acestei condiții va afecta fiabilitatea echipamentului, iar acest lucru poate provoca accidente operatorului sau persoanelor aflate în apropiere.

Atenționare: Doar personalul calificat poate efectua întreținerea. Pentru a prelungi durata de viață a echipamentului, efectuați întreținerea la timp în conformitate cu manualul. Nerespectarea acestei condiții va afecta fiabilitatea echipamentului, iar acest lucru poate provoca accidente operatorului sau persoanelor aflate în apropiere. Atenționare: Înainte de a efectua orice operațiune de întreținere, deconectați echipamentul de dejantat de la sursa de alimentare electrică și de la sursa de alimentare pneumatică și apăsați pedala de deschidere și închidere a fălcilor sau pedala de rotație a platoului rotativ de 3~4 ori pentru a evacua tot aerul comprimat din echipament.

Piesele defecte trebuie înlocuite de către personalul calificat cu piese de schimb furnizate de producător.

• O dată pe zi curățați echipamentul după operare.

• O dată pe săptămână curățați murdăria de pe platoul rotativ cu motorină și ungeți glisierele și clemele.

Următoarele operațiuni de întreținere trebuie efectuate cel puțin o dată pe lună:

• Verificați nivelul uleiului din generatorul de ceață de ulei (Oil Fog Maker). Dacă este necesar, completați cu ulei SAE30#. Deșurubați cu o cheie hexagonală (E). Cu echipamentul conectat la sursa de aer comprimat, apăsați mai întâi pedala de deschidere și închidere a fălcilor sau pedala de rotație a platoului rotativ de 5-6 ori, și apoi verificați dacă din generatorul de ceață de ulei picură o picătură de ulei. Pentru funcționare continuă trebuie să cadă o picătură de ulei de fiecare dată când apăsați de două ori pedala; în caz contrar, reglați șurubul (D) care controlează intrarea uleiului, cu o șurubelniță plată. (Fig 9)

• După cum se arată în Figura 9-1, dacă observați apă în borcan, ridicați supapa de scurgere cu degetele pentru a evacua apa; după ce ați evacuat apa, eliberați degetele, iar supapa de scurgere se va închide automat sub acțiunea arcului.

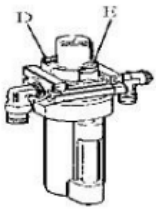

Fig 19

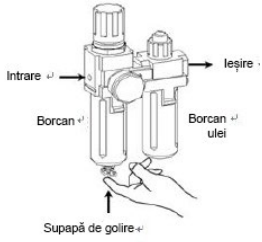

Fig 19-1

Notă: După primele 20 de zile de utilizare, strângeți din nou fălcile cu șuruburile de strângere (B) de pe platoul rotativ (Fig. 10).

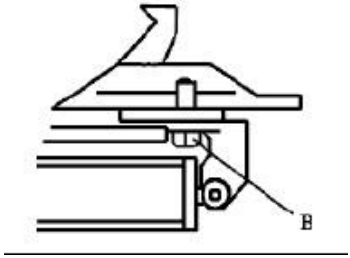

În caz de pierdere a puterii platoului rotativ, verificați dacă cureaua este tensionată conform pașilor următori: Scoateți capacul lateral stâng prin deșurubarea șuruburilor; reglați cele două șuruburi aflate pe suportul motorului, păstrând o distanță corespunzătoare între suportul motorului și baza motorului; strângeți șuruburile pentru a regla tensiunea curelei. (Fig. 11)

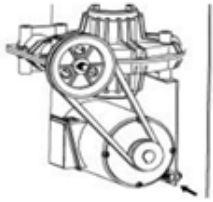

Fig 11

Atenționare: Deconectați întotdeauna echipamentul de la sursa de alimentare electrică și de la sursa de aer comprimat.

Notă: Dacă brațul vertical nu se blochează sau nu respectă distanța de 2-3 mm dintre capul de jantare/dejantare și jantă, reglați placa hexagonală de blocare (x), conform Fig. 12.

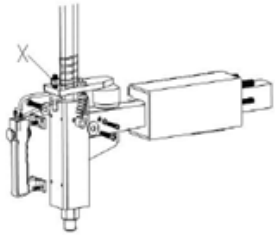

Fig 12

Notă: Pentru a asigura fiabilitatea fălcilor și a lopeții separatorului de talon, procedați astfel pentru a menține curate supapele:

1. Îndepărtați capacul lateral stâng al carcasei echipamentului, deșurubând cele două șuruburi;

2. Slăbiți amortizoarele de zgomot (A) ale supapelor care aparțin pedalei de deschidere și închidere a fălcilor și pedalei separatorului de talon; (Fig. 13)

3. Curățați amortizoarele cu aer comprimat; dacă sunt deteriorate, înlocuiți-le conform listei de piese de schimb. (Fig 13)

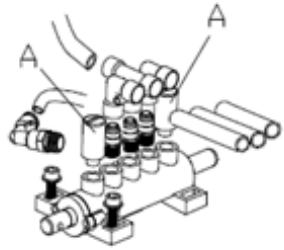

Fig 13

ÎNTREȚINERE

PROBLEMĂ	CAUZA	SOLUȚIE
Platoul se rotește doar într-o singură direcție sau nu se rotește deloc.	Comutatorul de inversare a sensului este defect.	Comutatorul de inversare a sensului este defect.
	Curea ruptă	Înlocuiți cureaua
	Defecțiune motor	Verificați cablul motorului sau cablul de pe blocul terminal; Înlocuiți motorul dacă este deteriorat
În timpul demontării sau fixării roții, platoul rotativ nu se blochează (se rotește odată cu roata); Fălcile se deschid sau închid lent; Platoul rotativ blochează incorect janta	Scurgere în instalația de aer comprimat	Verificați toate piesele instalației de aer comprimat
	Cilindrul de prindere nu funcționează	Înlocuiți pistonul cilindrului
	Fălci uzate	Înlocuiți fălcile
	Șaibele cilindrului mandrinei sunt deteriorate	Înlocuiți-le
Capul de jantare/dejantare atinge întotdeauna janta în timpul funcționării	Placa de blocare este reglată incorect sau nu respectă specificațiile prevăzute	Înlocuiți-o sau reglați-o
	Șuruburile mandrinei sunt slăbite; brațul vertical nu poate fi blocat cu placa de blocare.	Strângeți șuruburile; Înlocuiți placa de blocare.
Pedala separatorului de talon și pedala de deschidere/închidere a fălcilor nu revin în poziția inițială.	Arc pedală rupt	Înlocuiți.
Lopata separatorului de talon funcționează cu dificultate.	Amortizor de zgomot înfundat	Curățați sau înlocuiți.
	Șaiba de pe cilindrul separatorului de talon este ruptă.	Înlocuiți.

GHID DE COMANDĂ PIESE DE SCHIMB

Ghid pentru comandarea pieselor de schimb.

1. În primul rând, trebuie identificat și verificat eșantionul deteriorat sau cel comandat, precum și cantitatea de piese de schimb.

2. Confirmați specificațiile piesei care urmează să fie înlocuită, pentru a evita comenzi greșite.

Metoda de confirmare este prezentată mai jos:

În funcție de domeniul de utilizare și poziția piesei, identificați codul piesei în desenul descompus (secțiunea finală) al manualului. De exemplu, dacă este nevoie să comandați levierul de ridicare, având în vedere că levierul de ridicare este amplasat în manșon, poziția sa în desenul descompus este indicată astfel:



Putem folosi codul „12" din imagine, apoi putem găsi toate informațiile referitoare la codul „12" și putem nota aceste informații.

11	Șurub de împământare M6x40
12	Levier de ridicare
200-10	Arcul brațului separatorului de talon

Informațiile înregistrate:

12	Levier de ridicare – cantitate: 2

3. Colectați informațiile detaliate despre piese.

4. Contactați departamentul de piese de schimb și confirmați comanda.

5. Odată ce comanda este confirmată și nu există nicio problemă, departamentul de piese de schimb vă va livra produsele conform comenzii.

Notă importantă:

- Producătorul își rezervă dreptul de a modifica specificațiile pieselor fără notificare prealabilă.

- Producătorul nu este răspunzător pentru modificările și îmbunătățirile aduse produselor deja vândute.

Listă de piese de schimb de uzură.

COD	DENUMIRE
221-10	Tampon separator talon
226	Garnitură V 20x28x7,5
227	Garnitură O 63x2,65
200-228	Piston cilindru de strângere Ø70
232	Garnitură O Ø19,6x2,62
306	Garnitură O Ø16x2,65
307	Garnitură O Ø20x2,65
200-308	Garnitură O Ø170.8x5.33
311	Garnitură V 185x168x10,8
200-321	Garnitură O 180x5
331	Garnitură O Ø19,6x2,62
200-426	Comutator de inversare a sensului
521	Garnitură O Ø 30*3.55
200-532	Rezistența garniturii de ulei
604	Garnitură O 59,9X2,62
200-522	Supapă de golire
801	Curea dejantor anvelope A-28
804	Filtru de decompresie
A86	Generator ceață de ulei

Observație: piesele din această listă sunt piese care se deteriorează ușor; dacă este necesar să comandați alte piese, consultați manualul.

SCHEMA CIRCUITULUI

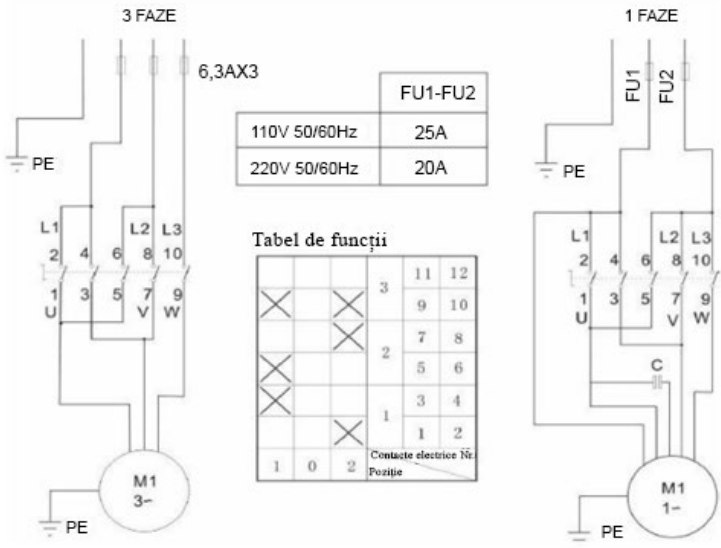

DESEN PNEUMATIC

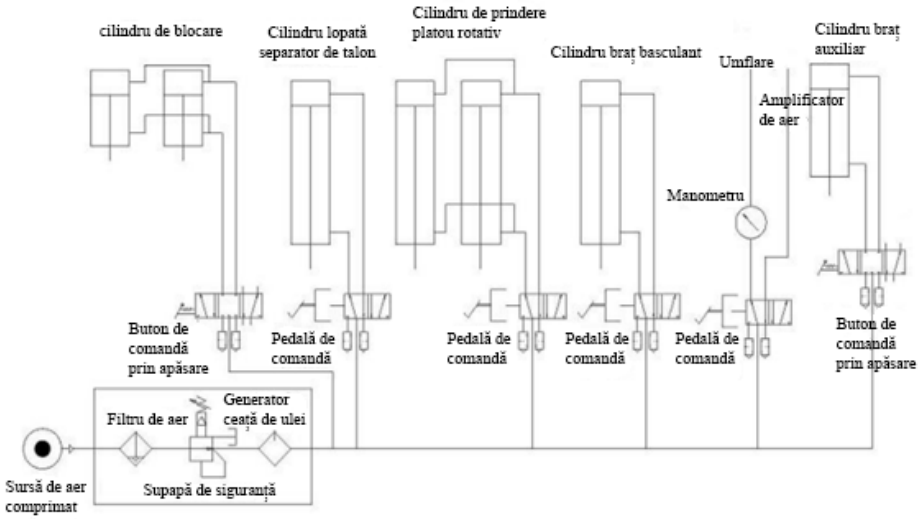

LISTA PIESELOR COMPONENTE

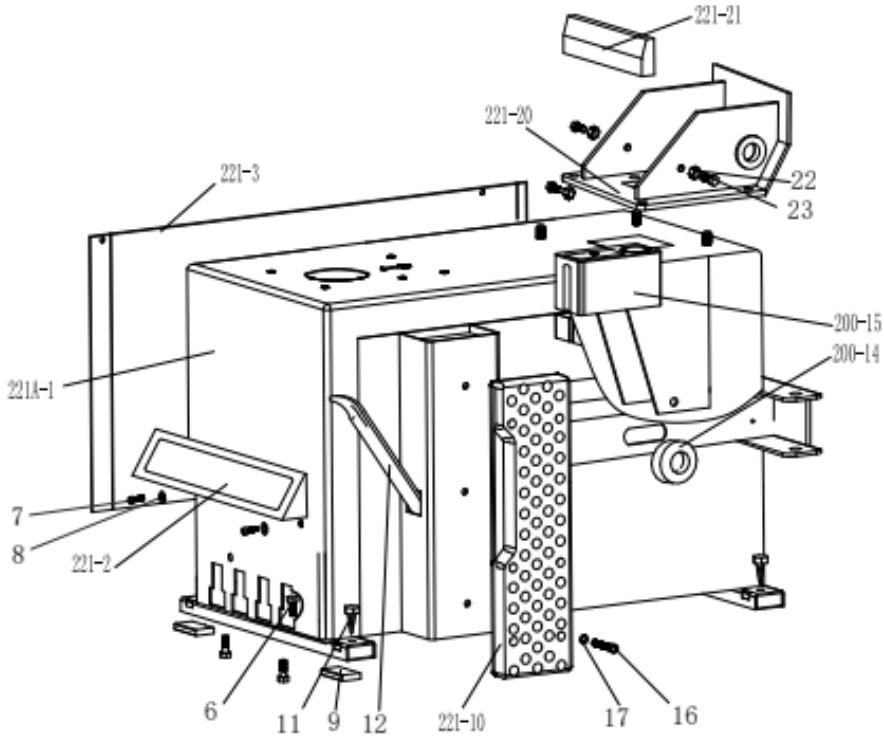

221A-1	Carcasa mașinii 221
221-2	Capac frontal al pedalei
221-3	Capac stânga
4	Șurub cu cap hexagonal M6x10
5	Șaibă plată Ø6 141,2
6	Șurub hexagonal exterior M8x25
7	Șurub cu cap hexagonal M8x20
8	Șaibă plată Ø8 222
9	Amortizor din cauciuc pentru picior
11	Amortizor separator de talon
12	Levier de ridicare
200-14	Cauciuc pentru brațul separatorului de talon
200-15	Rezervor de ulei și apă
16	Șurub cu cap hexagonal M8x20
17	Șaibă plată Ø8 171,5
221-20	Scaun basculant
221-21	Capac de protecție basculant
22	Piuliță autoblocantă M10
23	Șurub hexagonal exterior M10x25

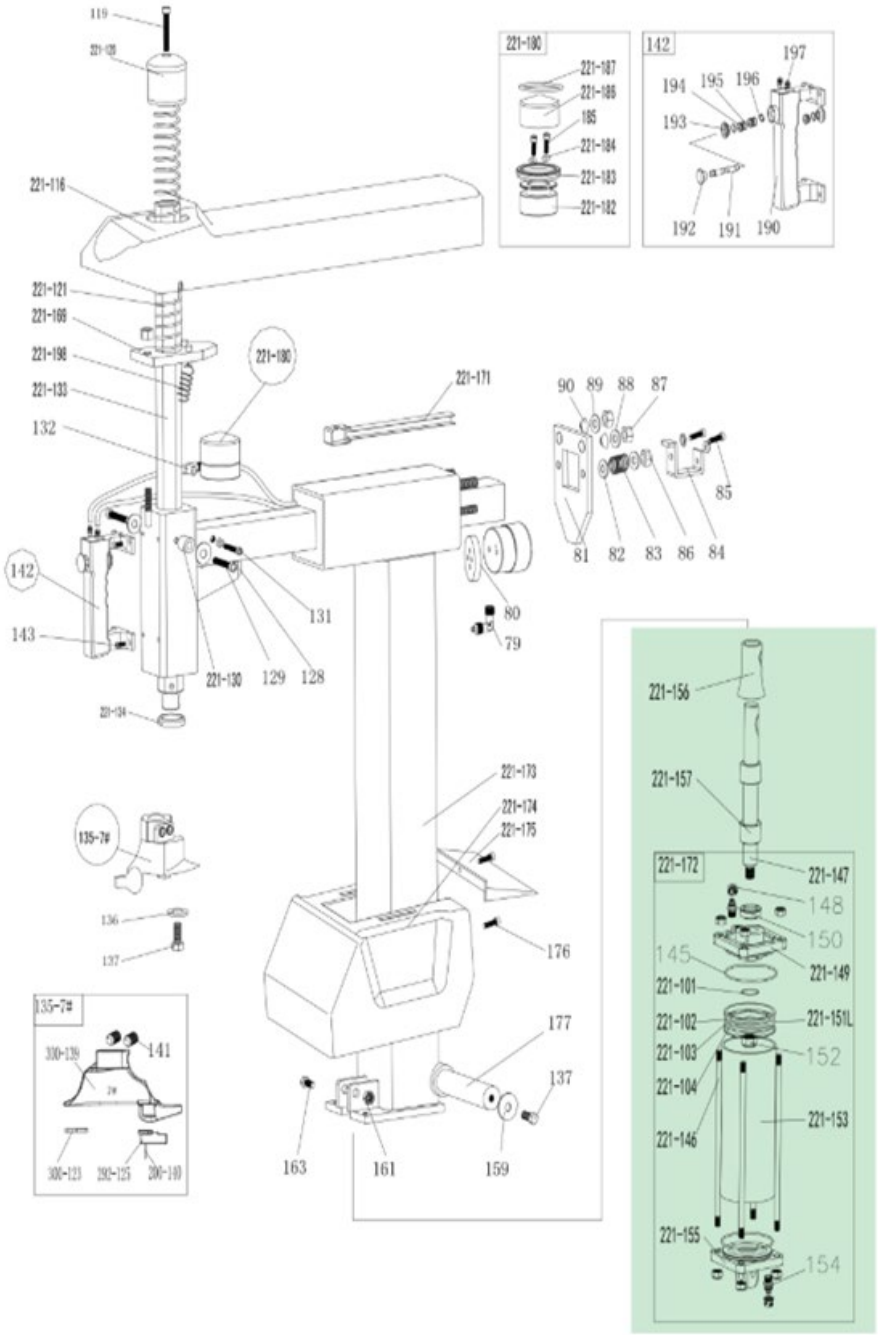
119
221-120
221-116
221-121
221-199
221-198
221-133
132
142
143
221-130
129
128
131
221-134
221-180
221-171
80
79
90
89
88
87
85
81
82
83
86
84
221-173
221-174
221-175
176
177
137
163
161
159
135-7#
136
137
330-139
141
330-123
392-125
200-140
221-180
221-187
221-186
185
221-184
221-183
221-182
142
197
194
195
196
193
192
191
190
221-156
221-157
221-172
221-147
148
150
145
221-149
221-101
221-102
221-151L
221-103
152
221-104
221-153
221-146
221-155
154

79	Cuplă rapidă 1/8-Ø6	221-149	Capacul cilindrului basculant fără mâner
80	Placă de blocare cilindru	150	Garnitură V Ø20287,5
81	Placă de blocare braț orizontal	221-151L	Piston cilindru basculant (aliaj de aluminiu) φ75
82	Șaibă plată Φ8171,5	152	Piuliță (argintie) M12 1,57
83	Arc de blocare al brațului orizontal	221-153	Recipient cilindru basculant
84	Blocare braț orizontal	154	Cuplă dreaptă 1/8-Ø6
85	Șurub hexagonal exterior M8x20	221-155	Capac cilindru basculant cu mâner
86	Piuliță autoblocantă M8	221-156	Capac tijă piston pentru cilindrul basculant
87	Piuliță autoblocantă M12	221-157	Manșon de cauciuc pentru cilindrul basculant 1
88	Șaibă plată Φ12252	137	Șurub hexagonal exterior M10×25
89	Șaibă plată Φ12252	159	Șaibă plată 10403
90	Distanțier de blocare	161	Piuliță autoblocantă M12
221-116	Capac de protecție spate braț orizontal	163	Șurub hexagonal exterior M12×65
119	Șurub hexagonal interior M10x50	221-169	Placă de blocare hexagonală 221
221-120	Capac braț vertical 228	221-171	Ghidaj furtun
221-121	Arc braț vertical	221-172	Cilindru basculant complet
127	Șurub hexagonal interior M12x16	221-173	Coloană
128	Amortizor	221-174	Capac de protecție coloană
129	Șurub hexagonal interior M6x35	221-175	Capac spate al coloanei basculante
221-130	Fulie de ghidare	176	Șurub în cruce 5x16
131	Șurub hexagonal interior M6x16	177	Arbore coloană
132	Îmbinare în T 1/8-2xØ6	221-180	Cilindru complet de blocare
221-133	Braț vertical	221-182	Piston cilindru complet de blocare
221-134	Șaibă braț vertical	221-183	Garnitură V Ø60506,5
136	Cap de dejantare/jantare 7#	221-184	Inel O Ø4*2
137	Șaibă de protecție	185	Șurub hexagonal interior M6×55

300-123	Șurub hexagonal exterior M10×25	221-186	Capac cilindru de blocare Ø60
200-124	Placă de protecție a capului de de-jantare/jantare	221-187	Inel O 52x2
292-125	Știft rotund hexagonal	190	Placă comutator mâner pneu-matic
137-7#	Protector al capului de dejantare/ jantare	191	Tija supapei mânerului pneumatic
200-139	Cap de jantare/dejantare complet #7	192	Capac tijă supapă pneumatică
141	Șurub cu cap hexagonal M12x16	193	Capac mâner pneumatic
142	Comutator complet de blocare pneu-matică	194	Separator mâner pneumatic
143	Șurub cu cap hexagonal interior M6x16	195	Inel O 7,5×2,65
145	Inel O Ø68,26×3,53	196	Inel de fixare Ø8
221-146	Cilindru basculant filetat	197	Conector drept
221-147	Tija piston cilindru basculant	221-198	Arc placă de blocare hexagonală
148	Piuliță autoblocantă M8	199	Șurub cu cap hexagonal M10x12
221-101	Inel O Ø11×1,8	221-103	Inel O Ø68×3,53
221-102	Garnitură Y Ø65756	221-104	Inel O Ø65×5,3

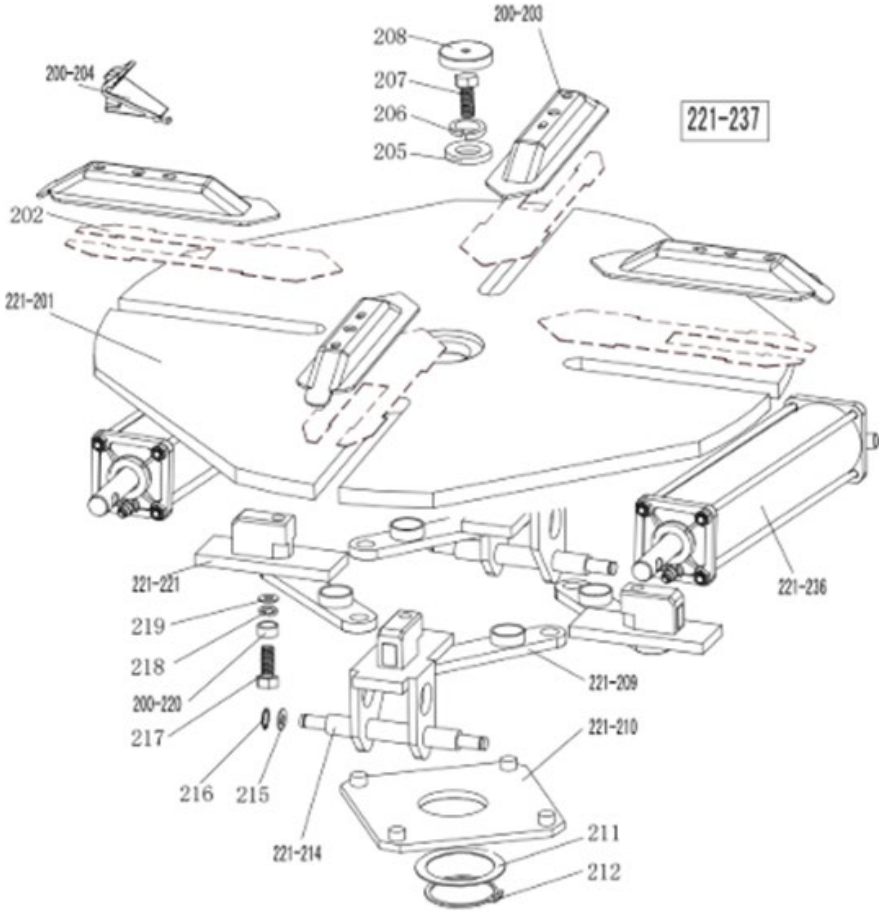
200-203
208
207
206
205
200-204
221-237
202
221-201
221-221
219
218
200-220
217
216
215
221-214
221-209
221-210
211
212
221-236

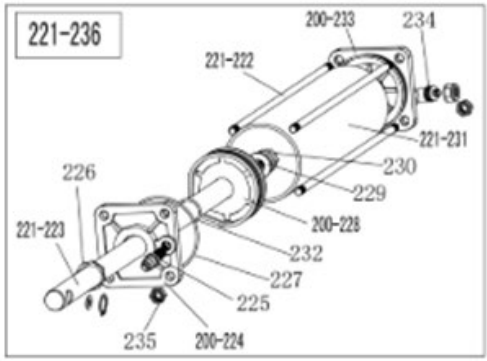
221-236
200-233
234
221-222
221-231
230
229
226
221-223
200-228
232
227
225
235
200-224

221-201	Platformă rotativă 615
202	Placă glisantă fălci (opțional)
200-203	Ansamblu de acoperire a fălcii
200-204	Falcă 200
205	Șaibă mare
206	Șaibă elastică Ø16
207	Șurub cu cap hexagonal M16x40
208	Capac platformă rotativă
221-209	Ansamblu tijă de legătură 615
221-210	Platformă rotativă pătrată 615
211	Șaibă pentru platformă rotativă pătrată
212	Inele de reținere Ø65 (arbore)
221-214	Ghidaj de alunecare a fălcii cu știft
215	Șaibă plată Ø12X25X2
216	Inele de reținere Ø12 (arbore)
217	Șurub cu cap hexagonal M12×40
218	Șaibă zimțată de blocare Ø12×1
219	Șaibă plată Ø12X30X3
200-220	Piuliță pentru tijă de legătură
221A-221	Ghidaj de alunecare a fălcii fără știft
221-222	Tijă de legătură filetată 393
221-223	Tija pistonului cilindrului de prindere 400
200-224	Capacul cilindrului de prindere fără mâner
225	Conector drept 3,175 mm-Ø8
226	Garnitură V 20287,5
227	Inel O 63x2,65
200-228	Piston cilindru de prindere Ø70
229	Șaibă plată Ø12X25X2
230	Piuliță M12X7X1,75
221-231	Carcasă cilindru de prindere 360
232	Inel O Ø19,6x2,62
200-233	Capacul cilindrului de prindere cu mâner
234	Conector rapid 1/8-Ø8
235	Piuliță autoblocantă M8
221-236	Cilindru de prindere complet
221-237	Platformă rotativă pătrată completă 615

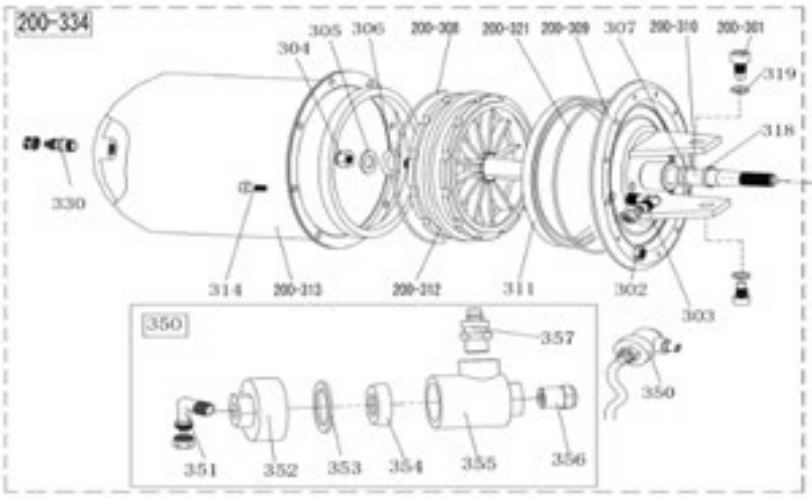
200-334
305
306
304
200-308
200-321
200-309
307
200-310
200-301
319
318
330
314
200-313
200-312
311
302
303
350
357
350
351
352
353
354
355
356

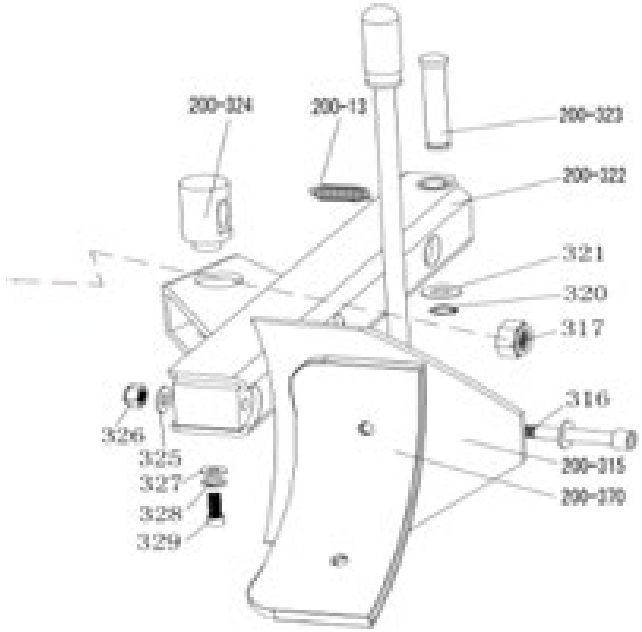
200-324
200-13
200-323
200-322
321
320
317
316
326
325
327
328
329
200-315
200-370

200-13	Arcul brațului separatorului de talon	320	Inel de siguranță Ø16
200-301	Șurub cu cap hexagonal M14×30	200-321	Inel O 180x5
302	Piuliță autoblocantă M6	200-322	Braț separator de talon 200
303	Racord cot (90°) 1/4-Ø8	200-323	Știft separator talon
304	Piuliță M16×1,5	200-324	Cilindru separator talon cu știft pivotant
305	Șaibă plată Ø16282	325	Șaibă plată Ø12242
306	Inel O Ø16×2,65	326	Piuliță autoblocantă M12
307	Inel O Ø20×2,65	327	Șaibă plată Ø8303
200-308	Inel O Ø170,8×5,33	328	Șaibă elastică Ø8
200-309	Capac cilindru separator de talon	329	Șurub cu cap hexagonal M8x20
200-310	Tijă piston cilindru separator de talon	330	Racord drept 1/8-Ø8
311	Garnitură V 185×168×10,8	331	Inel O Ø19,6×2,62
200-312	Piston cilindru separator de talon	200-334	Cilindru complet separator talon
200-313	Recipient cilindru separator de talon	350	Supapă de evacuare al cilindrului separator de talon
314	Șurub cu cap hexagonal M6x16	351	Racord cot (90°) 1/8-Ø8
200-315	Ansamblu lopată separator talon	352	Capac supapă de evacuare al cilindrului separator de talon
316	Șurub cu cap hexagonal M12×90	353	Garnitură de etanșare
317	Piuliță autoblocantă M16×1,5	354	Garnitură bidirecțională
318	Bandă de ghidare	355	Carcasă supapă de evacuare al cilindrului de separare talon
200-370	Capac de protecție lopată separator talon (opțional)	356	Amortizor de zgomot
319	Șaibă elastică Ø14	357	Racord drept 1/4 – Ø8

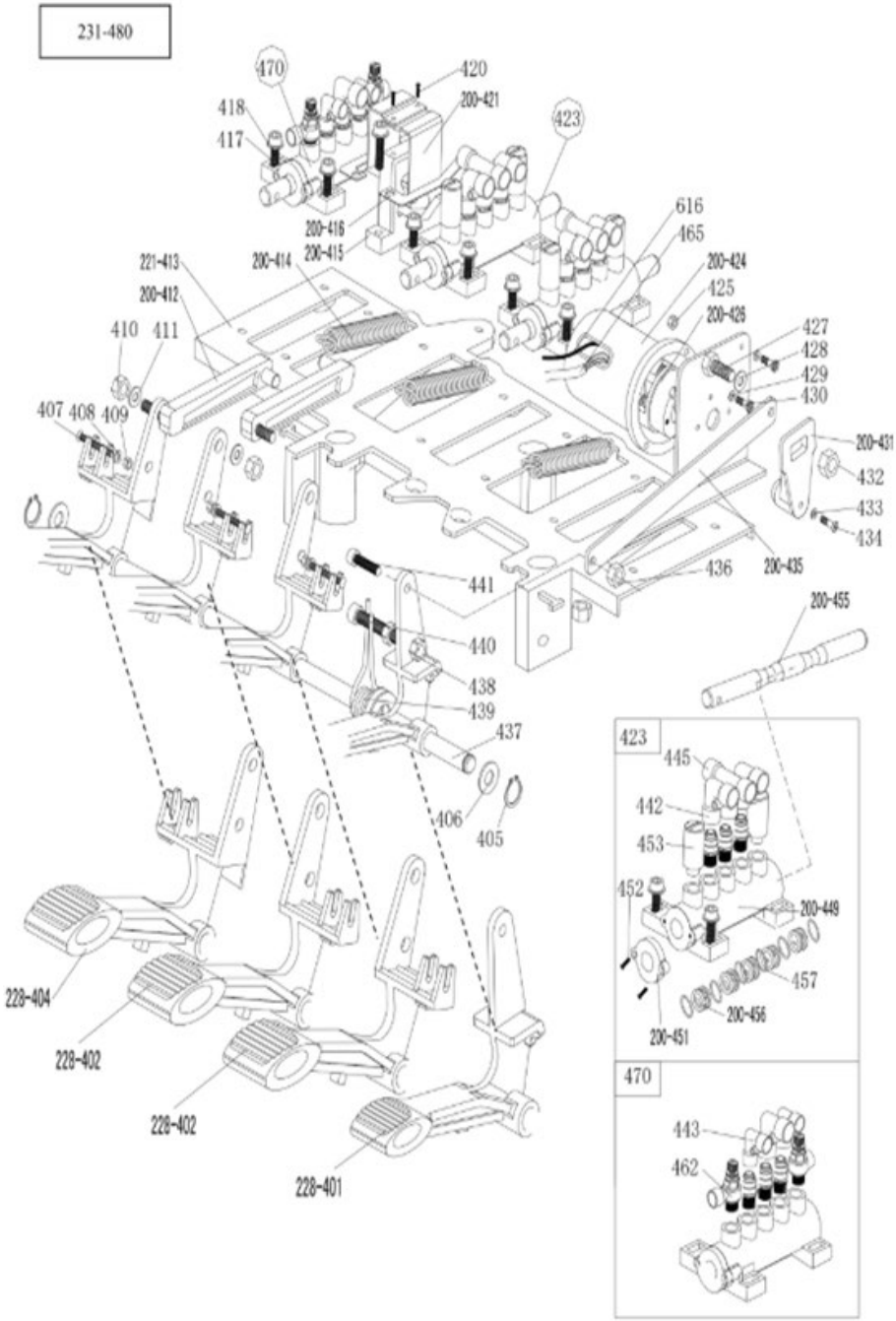
231-480
470
420
200-421
418
417
423
616
465
200-416
200-415
200-414
221-413
200-412
200-424
425
200-426
427
428
429
430
410
411
407
408
409
200-431
432
433
434
436
200-435
441
440
438
439
437
406
405
200-455
228-404
228-402
228-402
228-401
423
445
442
453
452
200-449
457
200-456
200-451
470
443
462

228-401	Comutator inversare sens rotație	430	Șurub cu cap în cruce M4×16
228-402	Pedală cu supapă cu 5 căi (dreapta)	200-431	Mâner inversare sens rotație
228-404	Pedală cu supapă cu 5 căi (stânga)	432	Piuliță autoblocantă M6
405	Inel de siguranță Ø12	433	Șaibă plată Ø3
406	Șaibă plată Ø12242	434	Șurub cu cap în cruce M3×18
407	Șurub cu cap în cruce M4×30	200-435	Tija de legătură a pedalei
408	Șaibă plată Ø4	436	Piuliță autoblocantă M8
409	Piuliță autoblocantă M4	437	Arbore frontal al pedalei
410	Piuliță autoblocantă M8	438	Piuliță M8
411	Șaibă plată Ø8171,5	439	Arc torsiune pedală
200-412	Tija de legătură a camei	440	Șurub cu cap hexagonal M8x50
221-413	Placă de susținere a pedalei	441	Șurub cu cap hexagonal M8x20
200-414	Arc pedală	442	Conector rapid 1/8-Ø8
200-415	Camă	443	Conector rapid 1/8-Ø6
200-416	Șaibă came	445	Conector T rapid 1/8-2xØ8
417	Șurub cu cap hexagonal M6x20	200-449	Carcasă supapă cu 5 căi (dreapta)
418	Șaibă plată Ø6	200-451	Capac supapă cu 5 căi
420	Șurub autofiletant cu cap în cruce 2,9×12	452	Șurub cu cap în cruce ST2,9×14
200-421	Capac de came	453	Amortizor de zgomot 3,175 mm
423	Supapă completă cu 5 căi pentru cilindrul separator de talon	200-455	Tijă supapă cu 5 căi
200-424	Capac comutator inversare sens rotație	200-456	Distanțier tijă supapă cu 5 căi
425	Piuliță M4	457	Inel O 12204
200-426	Comutator de inversare a sensului	462	Supapă de reglare (de flux sau de trecere)
427	Șurub cu cap hexagonal M6x20	470	Supapă oscilantă cu 5 căi, completă
428	Șaibă plată Ø6×12×1	231-480	Set complet de 4 pedale 231

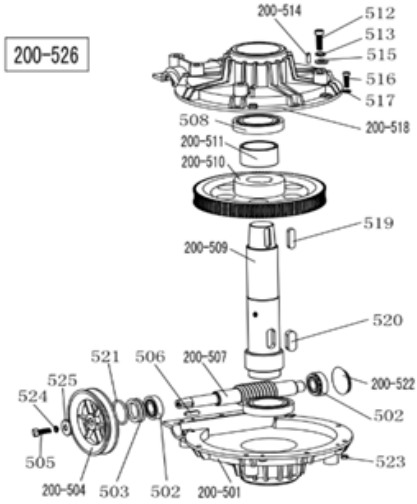

200-501	Capac inferior al cutiei de viteze	517	Șaibă plată Ø6141,2
502	Rulment 30204	200-518	Capac superior al cutiei de viteze
503	Etanșare a cutiei de viteze φ20358	519	Cheie 10×40
200-504	Fulie pentru curea de distribuție	520	Cheie 14×40
505	Șurub cu cap hexagonal M8x25	521	Inel O Ø30×3,55
506	Cheie 6×20	200-522	Etanșare rezistentă la ulei
200-507	Arbore melcat	523	Piuliță autoblocantă M6
508	Rulment 6010	524	Șaibă elastică Ø8
200-509	Arbore de angrenare melcat	525	Șaibă plată Ø8303
200-510	Angrenaj melcat	200-526	Cutie de viteze completă
200-511	Distantier pentru arbore de angrenare melcat		
512	Șurub cu cap hexagonal M10×55		
513	Șaibă elastică Ø10		
200-514	Știft 6×20		
515	Șaibă plată Ø10202		
516	Șurub cu cap hexagonal M6x20		

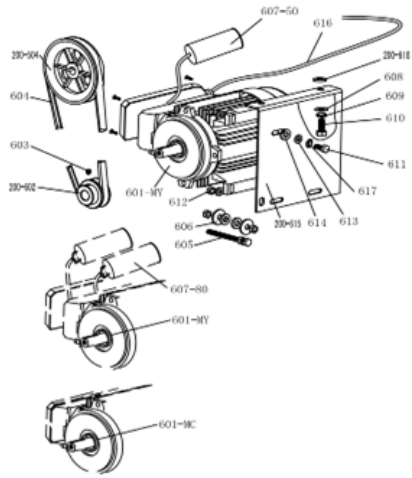

200-504	Curea transmisie
601-MC	Motor 220V/50HZ
601-MY	Motor 220v
200-602	Curea transmisie motor
603	Șurub cu cap hexagonal M8×12
604	Curea dejantor anvelope A-28
605	Șurub hexagonal exterior M8X65
606	Șaibă plată Ø8X30X3
607-80	Condensator 80µf, 110V
607-50	Condensator 50µf, 220V
608	Șaibă plată Ø10X20X2
609	Șaibă elastică Ø10
610	Șurub hexagonal exterior M10X25
611	Șurub hexagonal exterior M8X35
614	Șaibă de cauciuc pentru motor
200-615	Suport motor

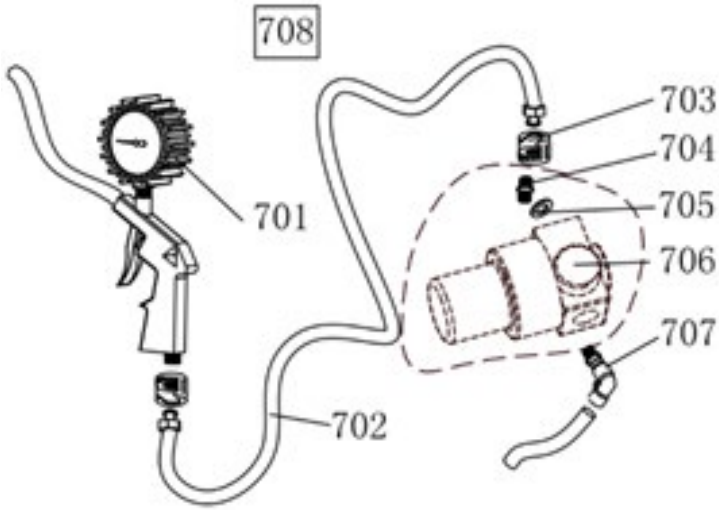

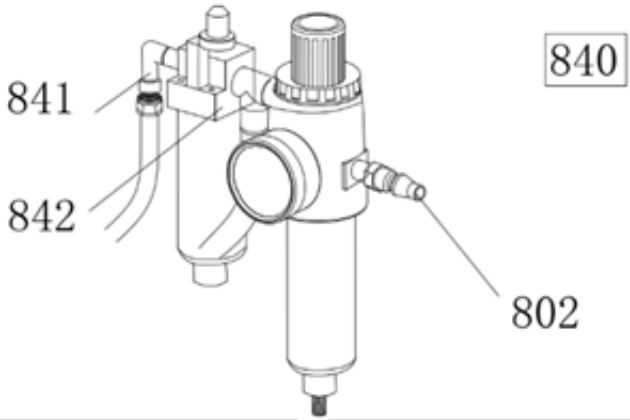

701	Indicator pentru pistolul de umflare
702	Furtun de conectare din cauciuc
703	Piuliță cu fante
704	Racord drept 1/4 – 1/4
705	Șaibă plată Ø13
706	Supapă de reglare a presiunii (opțional)
707	Conector rapid 1/4-Ø8
708	Pistol de umflare complet
708 W	Pistol de umflare complet (cu supapă de aerisire)

802	Conector rapid
841	Conector cu două căi 1/4Φ8
842	Racord lubrificator 2000
840	Lubrificator complet model 2000

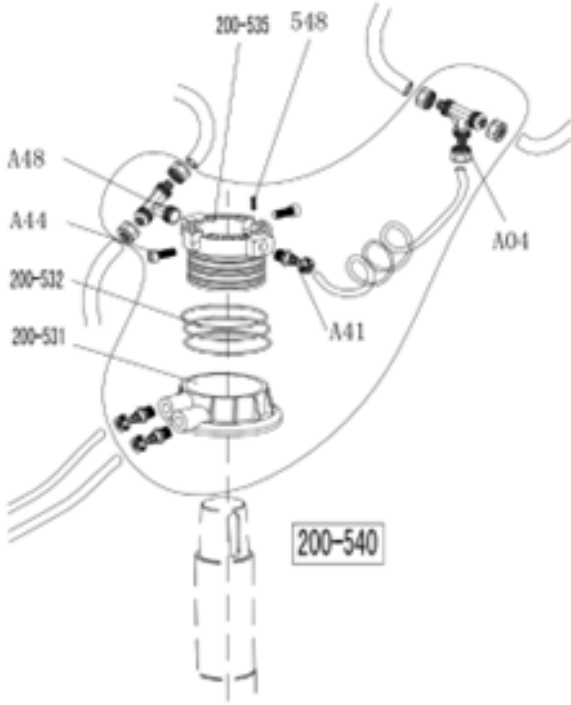

A04	Îmbinare în T 3* Ø8
A44	Șurub cu cap hexagonal M6x16
A48	Îmbinare în T rapidă
200-531	Carcasă supapă rotativă
200-532	Inel O 59,9×2,62
200-535	Arbore supapă rotativă (mandrină)
537	Furtun 5,5* Ø8
A41	Îmbinare dreaptă 1/8-Ø8
548	Șurub cu cap hexagonal M4×6
200-540	Supapă rotativă completă

NL GEBRUIKSAANWIJZING

PRODUCTPRESENTATIE

Waarschuwing: Deze gebruiksaanwijzing is belangrijk voor de machine. Lees deze aandachtig door vóór installatie en gebruik. De handleiding is belangrijk voor veilig gebruik en onderhoud van de machine. Bewaar deze handleiding zorgvuldig voor toekomstig onderhoud van de machine.

Toepassingsbereik: De automatische bandenwisselaar is speciaal ontworpen voor het demonteren en monteren van banden van velgen.

Opgelet! Gebruik het apparaat alleen voor het doel waarvoor het is ontworpen en niet voor andere doeleinden. De fabrikant is niet aansprakelijk voor schade of letsel veroorzaakt door het niet naleven van deze voorschriften.



VEILIGHEIDSINSTRUCTIES

Veiligheidsregelgeving:

Het gebruik van deze machine is met name voorbehouden aan daartoe opgeleide en gekwalificeerde vakmensen, aan personen die de inleidende handleiding reeds aandachtig hebben gelezen, of aan personen die ervaring hebben met het bedienen van soortgelijke machines. Eventuele wijzigingen aan deze machine die buiten het bereik van het gebruik vallen en die niet met toestemming van de fabrikant zijn uitgevoerd of die niet in overeenstemming zijn met de handleiding, kunnen storingen en schade aan de machine veroorzaken. De fabrikant kan de garantie op bovenstaande punten annuleren.

Als er om welke reden dan ook enkele onderdelen beschadigd zijn, vervang ze dan volgens de lijst met reserveonderdelen.

Opgelet: de garantie bedraagt één jaar na de leveringsdatum van de fabrikant; de garantie geldt niet voor onderdelen die gemakkelijk kapot kunnen gaan.

Beveiligingswaarschuwingslabels

Opgelet! Wanneer de veiligheidswaarschuwingslabels beschadigd of verwijderd zijn, verzoeken wij u deze op tijd te herstellen!

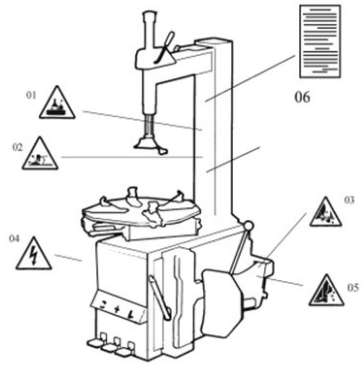

OPGELET: Bedien het apparaat niet als de veiligheidswaarschuwingslabels ontbreken of niet goed zijn. Zorg ervoor dat voorwerpen de veiligheidswaarschuwingslabels niet kunnen belemmeren. Klanten kunnen zelf de waarschuwingslabels (zoals weergegeven in de afbeelding rechts) op de gewenste posities aanbrengen.

Veiligheidswaarschuwingen:

1. Plaats uw handen niet onder de montagekop/demontagekop tijdens gebruik;
2. Plaats uw handen niet tussen de klemmen tijdens gebruik:
3. Steek uw handen niet in de velgrand van de band wanneer u de band demonteert;
4. Zorg ervoor en verifieer dat het systeem is uitgerust met een goed aardingscircuit;
5. Plaats uw voeten tijdens bedrijf niet tussen het afduwblad en het lichaam plaatsen;
6. Waarschuwingsinstructie.

TECHNISCHE SPECIFICATIES

Afmetingen externe sluitrand	10~21"
Afmetingen interne sluitrand	12~24"
Max. wieldiameter	1000mm (40")
Max. breedte wiel	355mm (14")
Werkdruk	8-10bar
Stroomtoevoer	330V 3PH
Optioneel motorvermogen	1.1 kw
Maximaal rotatiekoppel (draaitafel)	1078 N•m
Algemene afmeting	960*760*930mm
Geluidsniveau	<75dB
Werkdruk	8~10 bar
Gewicht	80 kg
Verpakkingsafmetingen	1230*450*350mm
Geluidsniveau	LpA<75dB

Opmerking: De in de bovenstaande tabel vermelde velgafmetingen zijn gebaseerd op ijzeren velgen. Aluminium velgen zijn dikker dan ijzeren velgen. De bovenstaande velgafmetingen dienen dan ook alleen ter referentie.

ASSEMBLAGE
UITPAKKEN & INSPECTIE:

Trek de spijker die vastzit aan de plaat eruit met de puntbekklem. Pak de doos en de plastic hoes uit. Controleer en zorg ervoor dat alle onderdelen vermeld in de lijst met reserveonderdelen aanwezig zijn. Als er een onderdeel ontbreekt of kapot is, gebruik de machine dan niet en neem zo snel mogelijk contact op met de fabrikant of distributeur.

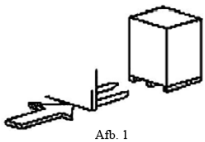

Afb. 1

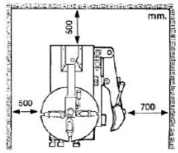

Afb. 2

WERKPLEKVEREISTEN

Kies een werkplek die voldoet aan de veiligheidsvoorschriften. Sluit de voeding en de luchtbron aan volgens de handleiding. De werkplek moet over goede airconditioning beschikken. Om de machine goed te laten werken, is er op de werkplek ten minste voldoende vrije ruimte nodig vanaf elke muur, zoals aangegeven in Afb. 2. Bij installatie buitenshuis, moet u het met een dak beschermen tegen regen en zonneschijn.

Waarschuwing: de machine met motor mag niet in een explosieve atmosfeer worden gebruikt.

Positie en installatie:

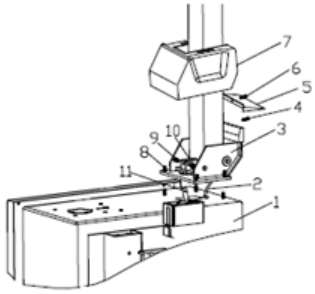

Afb. 3

1. Voorbereiding gereedschap

2. Plaats de kantelschroef (3, Afb. 3) op de carrosserie (1, Afb. 3) met 4 bouten (M12), duw de luchtslang (2, Afb. 3) door het gat van de kolom. Draai de 4 zelfborgende moeren (8, figuur 3) vast

3. Plaats de schroef (9, afb. 3) in de gaten van zowel de kolom als de kantelcilinderas (11, afb. 3) en draai deze vast met de zelfborgende moer (10, afb. 3).

4. Draai de twee bouten op het linkerdeksel los en verwijder het deksel. Sluit de eerder genoemde luchtslang (2, afb. 3) aan op de gaten aan de zijkant die de kantelbare 5-wegklep bedienen. Bevestig het linkerdeksel.

5. Bevestig de kunststof afdekking (7, afb. 3) met twee bouten (4, afb. 3).

6. Bevestig de kunststof achterafdekking (5, afb. 3) op de kolom met schroef (6, afb. 3).

ELEKTRISCHE EN PNEUMATISCHE AANSLUITINGEN

Waarschuwing: Controleer vóór de installatie en aansluiting of de stroomvoorziening overeenkomt met de technische gegevens van de machine. Alle elektrische en pneumatische apparaten moeten worden bediend door een professionele elektricien.

Sluit de persluchtaansluiting, die zich aan de rechterkant van de machine bevindt, aan op het persluchtsysteem. Het elektriciteitsnet waarop de machine wordt aangesloten, moet voorzien zijn van zekeringen en een goede aarding aan de buitenkant. Installeer de automatische luchtlekschakelaar in de hoofdvoeding, de lekstroom is ingesteld op 30 mA.

Opgelet! Er is geen stekker voor deze machine. De gebruiker moet zelf een stekker van minimaal 16 A aansluiten, die in lijn is met de machinespanning. Of sluit het rechtstreeks aan op de voeding volgens de bovenstaande vereisten.

BEDIENING:


- Kantelpedaal (H)


- Pedaal voor klauwen openen en sluiten (V)


- Rotatiepedaal draaitafel (Z)


- Pedaal afduwblad (U)

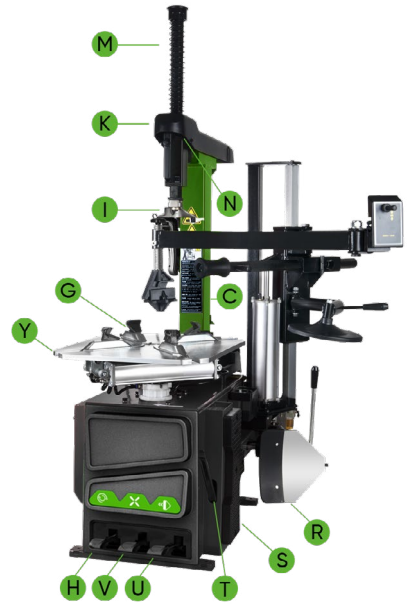

Let op: zie onderstaande bedieningsinstructies in Afb.4•

• Trap het draaitafelrotatiepedaal (Z) in, draaitafel (Y) met de klok mee;

• Til het draaitafelrotatiepedaal (Z) omhoog, draaitafel (Y) tegen de klok in draaiend.

• Pedaal afduwblad indrukken (U), afduwblad voor velgranden (F) samendrukken; laat het pedaal afduwblad (U) los, afduwblad voor velgranden (F) terug naar de oorspronkelijke positie.

• Pedaal voor klauwen openen en sluiten (V) volledig indrukken, vier klemmen (G) op de draaitafel open; opnieuw indrukken, vier klemmen (G) sluiten. Wanneer het pedaal in de middelste stand staat, stoppen de vier klemmen met bewegen.

• Druk op de pneumatische vergrendelingsknop (K) om de zwenkarm (N) en de verticale arm (M) te vergrendelen.

• Trap het pedaal afduwblad (H) in, de kolom (C) gaat achteruit naar beneden; druk het nogmaals in, de kolom keert terug.

De werking van de bandenwisselaar bestaat uit drie delen:

1. De velgrand demonteren
2. De band demonteren
3. De band monteren

Opgelet! Draag vóór elke bediening geen loszittende kleding en draag een helm, handschoenen en antislipschoenen. Zorg ervoor dat alle lucht uit de band is verwijderd en verwijder alle wielgewichten van de velg.

De velgrand afduwen:

Zorg ervoor dat alle lucht uit de band is verdwenen en plaats de band tegen de rubberen buffer (S). Plaats het blad (F) tegen de velgrand, ongeveer 10 mm van de rand van de velg, zoals afgebeeld in Afb. 5.. Druk de pedaal van de afduwblad (U) in om het blad in de band te drukken. Herhaal de bovenstaande handelingen op verschillende plekken rondom de band en aan beide kanten van de band totdat de velgrand volledig is losgemaakt. (Afb. 5)

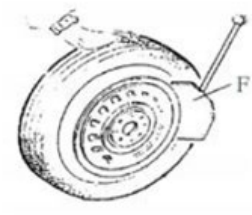

Afb. 5

De band demonteren

Zorg ervoor dat alle gewichten van de velgrand zijn verwijderd en dat alle lucht uit de band is gelaten voordat u deze handeling uitvoert. Breng smeervet (of een soortgelijk smeermiddel) aan rond de velgrand. Zonder smeermiddel kan er ernstige slijtage van de band optreden. Klem het wiel vast volgens de hieronder getoonde methoden, rekening houdend met de vastgestelde maat:

a- Om het wiel van buitenaf vast te klemmen: Druk het pedaal (V) voor het openen en sluiten van de klauwen half in tot in het midden, waarbij u de vier klemmen (G) positioneert op basis van de referentieschaal op de draaitafel (Y). Plaats de band op de draaitafel, houd de velg vast en druk het pedaal (V) voor het openen en sluiten van de klauwen in totdat het wiel door de klauwen wordt vastgezet.

b- Om het wiel van binnenaf vast te klemmen: Plaats de vier klemmen (G) en laat ze allemaal gesloten. Plaats de band op de draaitafel en druk op het pedaal klauwen openen en sluiten (V) om de klemmen te openen en zo het wiel vast te zetten.

Opgelet! Controleer of het wiel stevig vastzit met de vier klemmen voordat u verdergaat met de volgende stap.

Laat de verticale arm (M) zakken totdat de montage-/demontagekop (I) naast

de rand van de velg, draai de vergrendelingshendel (K) om de verticale

arm (M) en horizontale arm in positie te vergrendelen en regel de afstand van

de montagekop/demontagekop tot de rand van de velg met ongeveer 2-3 mm. Plaats

de hefboom (T) tussen de velgrand van de band en het voorste deel van de

montagekop/demontagekop (I) en beweeg de band boven de

montagekop/demontagekop zoals weergegeven in Afb. 6.

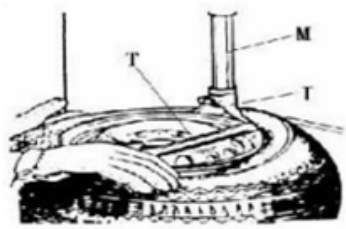

Afb. 6

Opgelet! Kettingen, armbanden, losse kleding en andere zaken die zich dicht bij de draaiende onderdelen bevinden, vormen een gevaar voor de gebruiker.

Houd de hefboom in positie, druk het draaitafel-rotatiepedaal (Z) in en draai de draaitafel (Y) met de klok mee totdat de band volledig van de velgrand is losgemaakt.

Voor het demonteren van de band aan de andere zijde, blijf de hefboom gebruiken om de band op te tillen, zodat de andere zijband loskomt van de velgrand. Druk het kantelpedaal (H) in, beweeg de kolom naar achteren en haal de band eruit.

DE BAND MONTEREN

Opgelet! Controleer of de band en de velg dezelfde maat hebben voordat u de band monteert.

Om schade aan het type te voorkomen, smeert u de velgrand en de velg in met het door de fabrikant aanbevolen smeermiddel. Plaats de band en controleer de situatie.

Opgelet! Wanneer u de velgrand vastklemt, mag u uw handen niet op de velg leggen om verwondingen tijdens deze handeling te voorkomen.

Vergrendel de zeshoekige verticale montagearm, plaats de band op de velg en laat de rockerarm terug op zijn plaats komen tijdens het demonteren van de band. En laat één kant van de velgrand van de band

boven het achterste deel van de montage-/demontagekop zakken, en de andere kant onder

het voorste deel van de montage-/demontagekop. Druk de band omlaag met de

handen of een hulparm en draai vervolgens de draaitafel om de band op de velgrand te monteren. (Afb. 7)

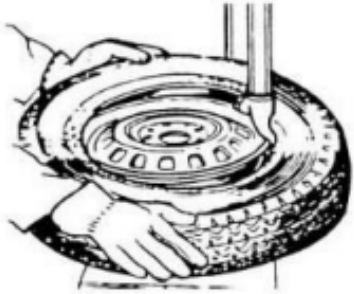

Afb. 7

De band oppompen

Belangrijk: Het oppompen kan gevaarlijk zijn, wees voorzichtig en volg de instructies. Als er tijdens het oppompen problemen ontstaan met de band of de velg, kan dat heel gevaarlijk zijn. Door de mogelijke klapbandkracht schiet de band omhoog en naar buiten. De grote kracht kan letsel of de dood van de monteur of omstanders tot gevolg hebben.

Een klapband kan door de volgende oorzaken ontstaan:

1. De velg en de band hebben niet dezelfde maat;
2. De band of velgrand is beschadigd;
3. De bandenspanning is hoger dan de door de fabrikant aanbevolen maximale spanning;
4. De monteur voldoet niet aan de veiligheidsvoorschriften

Ga als volgt te werk:

1. Verwijder de ventieldop van de ventielsteel;
2. Controleer of het luchtmondstuk volledig over de schroefdraad van de ventielsteel is gedrukt.
3. Controleer of de band en de velgrand dezelfde maat hebben;
4. Smeer zowel de bandhiel als de velgrand. Indien nodig is extra smering nodig;
5. Pomp de band op. Controleer tijdens het oppompen de druk die op de manometer staat aangegeven. Controleer ook of de band vastzit. Herhaal de bovenstaande handeling totdat de band vastzit; u moet speciale maatregelen nemen bij het oppompen van een bolle of dubbelbolle rand.
6. Blijf pompen en controleer de luchtdruk regelmatig totdat de gewenste druk is bereikt.

Opmerking: Overschrijd nooit de maximale bandenspanning die de bandenfabrikant voorschrijft.

Houd uw handen en lichaam uit de buurt bij het oppompen van de banden. Alleen speciaal opgeleide personen mogen de handelingen uitvoeren. Laat geen andere personen de bandenwisselaar bedienen of in de buurt ervan komen.

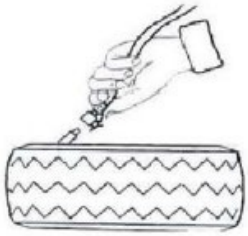

Afb. 18

De machine verplaatsen.

Gebruik een vorkheftruck om de machine te verplaatsen. Koppel de bandenwisselaar los van de stroomvoorziening en de pneumatische voeding, til het bodempaneel op en plaats de voeten van de heftruck. Monteer vervolgens de bandenwisselmachine op de nieuwe positie en zet deze goed vast.

Opmerking: De gekozen montageplaats voor de bandenwisselaar moet voldoen aan de veiligheidsvoorschriften.

ONDERHOUD

Opgelet! Solo personal profesional debe realizar el mantenimiento. Para prolongar la vida útil de la máquina, manténgala oportunamente según el manual. De lo contrario, se verá afectada la fiabilidad de la máquina o incluso podría causar lesiones al operador y personas cercanas.

Opgelet! Alleen vakmensen kunnen het onderhoud uitvoeren. Om de levensduur van de machine te verlengen, moet tijdig onderhoud worden uitgevoerd op de machine volgens de handleiding. Anders zal dit de betrouwbaarheid van de machine aantasten of zelfs letsel veroorzaken bij de machinegebruiker en anderen in de omgeving. Opgelet! Voordat u enig onderhoud uitvoert, koppelt u de bandenwisselaar los van de elektrische en pneumatische voeding en trapt u 3 tot 4 keer op het pedaal om de klauwen te openen en te sluiten, of op het rotatiepedaal van de draaitafel om alle perslucht uit de machine te laten ontsnappen.

Beschadigde onderdelen dienen door vakmensen vervangen te worden met door de fabrikant geleverde reserveonderdelen.

• Reinig de machine eenmaal per dag na het werk.

• Maak één keer per week het vuil van de draaitafel schoon met dieselolie en smeer de sledes en klemmen.

Het volgende onderhoud moet minimaal één keer per maand worden uitgevoerd:

• Controleer het oliepeil in de Oliemistmaker, vul indien nodig bij met SAE30#-olie. Draai los met inbussleutel (E). Afhankelijk van de aansluiting van de perslucht, drukt u eerst het pedaal in voor het openen en sluiten van de klauwen of druk u het pedaal voor het draaien van de draaitafel 5-6 keer in. Controleer vervolgens of er een druppel olie in de oliemistmaker druppelt. Voor continu gebruik, druk tweemaal per keer, laat een druppel olie vallen, of verstel de schroef (D) die de olietoevoer regelt met een min-schroevendraaier. (Afb 9)

• Zoals afgebeeld in Figuur 9-1, wanneer er water in de opvangbak zit, duwt u de afvoerklep omhoog met uw vingers om het water weg te laten lopen. Haal uw vingers weg nadat het water is weggelopen. De afvoerklep kan automatisch worden gesloten door de werking van de veer.

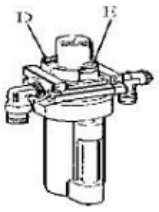

Afb. 19

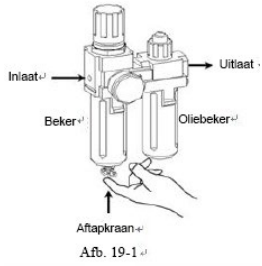

Afb. 19-1

Opmerking: Na de eerste 20 dagen gebruik draait u de klauwen opnieuw vast met spanschroeven (B) op de draaitafel (Afb. 10).

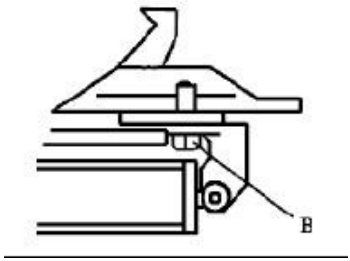

Als de stroomtoevoer naar de draaitafel uitvalt, controleer dan of de riem strak staat. Volg hiervoor de volgende stappen: Verwijder de linker zijafdekking door de schroeven los te draaien. Stel de twee schroeven op de motorsteun af. Zorg voor een geschikte afstand tussen de motorsteun en de motorbasis. Draai de schroeven voor de riemspanning vast. (Afb. 11)

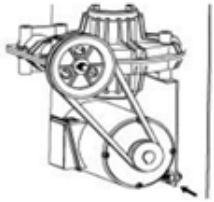

Afb. 11

Opgelet! Koppel de machine los van de elektrische voeding en de pneumatische voeding.

Opmerking: Als de verticale arm niet kan worden vergrendeld of niet aan de vereiste van 2-3 mm tussen de onderkant van de montagekop/demontagekop en de rand voldoet, pas dan de zeshoekige borgplaat (x) aan, zoals weergegeven in Afb. 12.

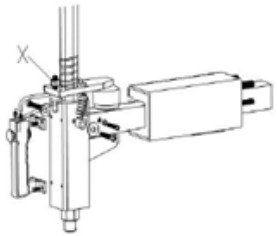

Afb. 12

Opmerking: Om de betrouwbaarheid van de klauwen en het velgrandblad te waarborgen, moet u als volgt te werk gaan om de kleppen schoon te houden:

1. Verwijder de linkerzijafdekking van de machine door de twee schroeven los te schroeven;

2. Maak de ventieldempers (A) los die bij het pedaal Klauwen openen en sluiten en het pedaal afduwblad horen; (Afb. 13)

3. Maak de dempers schoon met perslucht. Als de demper beschadigd is, vervang deze dan en raadpleeg daarbij de lijst met reserveonderdelen. (Afb 13)

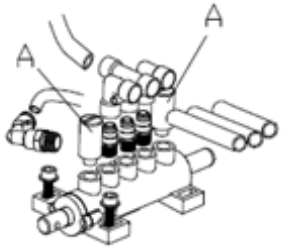

Afb. 13

ONDERHOUD

PROBLEEM	OORZAAK	OPLOSSING
De draaitafel draait slechts in één richting of draait helemaal niet.	De achteruitschakelaar is beschadigd.	De achteruitschakelaar is beschadigd.
	Kapotte riem	Vervang de riem
	Defecte motor	Controleer de motorkabel of de klemmenblok kabel; Vervang de motor als deze beschadigd is
Bij het demonteren of vastzetten van het wiel blokkeert de draaitafel niet (deze draait mee met het wiel); De klauwen openen of sluiten zich traag; De draaitafel vergrendelt de rand incorrect.	Luchttoevoerlek	Controleer alle onderdelen van het luchttoevoersysteem
	De klemcilinder werkt niet	Vervang de cilinderzuiger
	Versleten klauwen	Vervang de klauwen
	Kapotte klauwcilinderringen	Vervang deze
De montage-/demontagekop raakt tijdens bedrijf steeds de rand	De borgplaat is niet goed afgesteld of voldoet niet aan de vereiste specificaties	Vervang deze of pas deze aan
	De schroeven van de klauw zitten los, de verticale arm kan niet met de borgplaat worden vergrendeld.	Span de schroeven aan; vervang de borgplaat.
Het pedaal afduwblad en het pedaal klauw openen/sluiten kunnen niet naar hun oorspronkelijke positie terugkeren.	Kapotte pedaalveer	Vervang deze.
Het blad van de afduwblad functioneert met moeite.	Verstopte demper	Maak deze schoon of vervang deze.
	De sluitring op de cilinder van het afduwblad is kapot.	Vervang deze.

BESTELGIDS RESERVEONDERDELEN

Gids voor het bestellen van reserveonderdelen.

1. Ten eerste moet het beschadigde of bestelde staal worden verkregen en moet de hoeveelheid reserveonderdelen worden bevestigd

2. Controleer de specificaties van de vervangen onderdelen en vermijd een verkeerde bestelling.

De bevestigde en gedemonstreerde methode is de volgende:

Zoek de codes van de onderdelen op in de exploded drawing (laatste gedeelte) van de handleiding, afhankelijk van het gebruiksbereik en de plaatspositie van de onderdelen. Als er bijvoorbeeld een hefniveau moet worden besteld, wordt het hefniveau altijd in de huls geplaatst en wordt de positie in de exploded tekening als volgt weergegeven:



We kunnen code "12" uit de afbeeldingen gebruiken en vervolgens alle informatie van code "12" opzoeken en vastleggen.

11	Aardingsschroef M6x40
12	Hijshendel
200-10	Armveer afduwblad

De geregistreerde informatie:

12	Hefboom – aantal: 2

3. Verzamel gedetailleerde informatie over onderdelen

4. Neem contact op met de afdeling reserveonderdelen en bevestig de bestelling.

5. Nadat u de bestelling heeft bevestigd en er sprake is van een probleem, zal de afdeling reserveonderdelen de goederen volgens de bestelling voor u leveren.

Bijzondere verklaring:

- De fabrikant behoudt zich het recht voor om de specificaties van de onderdelen te wijzigen zonder voorafgaande kennisgeving aan de gebruikers.

- De fabrikant is niet aansprakelijk voor wijzigingen en verbeteringen aan de verkochte producten.

Lijst met reserveonderdelen.

CODE	NAAM
221-10	Buffer afduwblad
226	V-afdichtingl 20x28x7,5
227	O-afdichting 63x2,65
200-228	Klemcilinder zuiger Ø70
232	O-afdichting Ø19,6x2,62
306	O-afdichting Ø16x2,65
307	O-afdichting Ø20x2,65
200-308	O-afdichting Ø170,8x5,33
311	V-afdichting 185x168x10,8
200-321	O-afdichting 180x5
331	O-afdichting Ø19,6x2,62
200-426	Achteruitschakelaar
521	O-afdichting Ø 30*3.55
200-532	Weerstand olie-afdichting
604	O-afdichting 59,9x2,62
200-522	Aftapkraan
801	Riem bandvervanger A-28
804	Decompressiefilter
A86	Oliemistmaker

Opmerking: de onderdelen in de lijst zijn onderdelen die gemakkelijk kapot kunnen gaan. Als er andere onderdelen besteld moeten worden, raadpleeg dan de handleiding.

SCHEMA

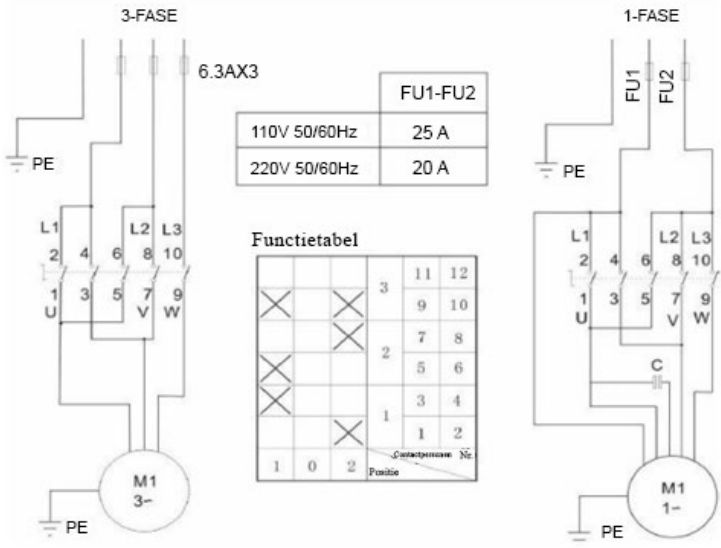

PNEUMATISCHE TEKENING

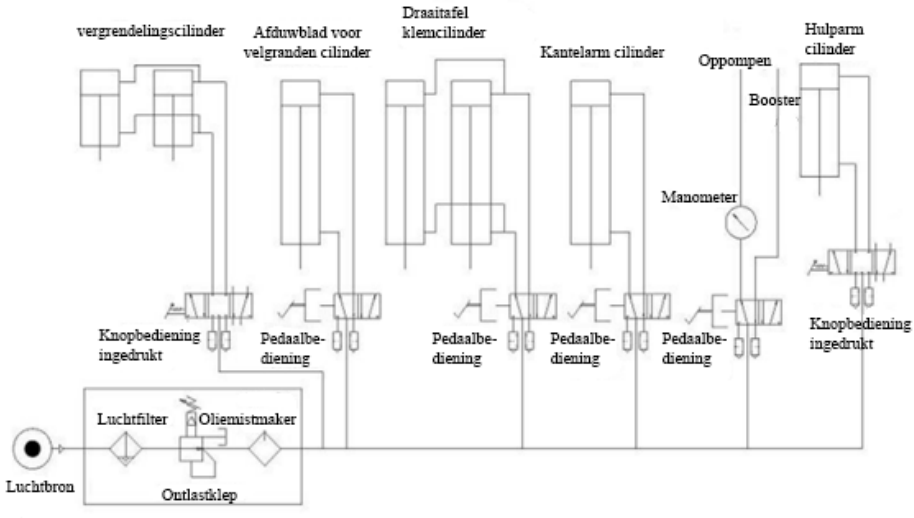

ONDERDELENLIJST

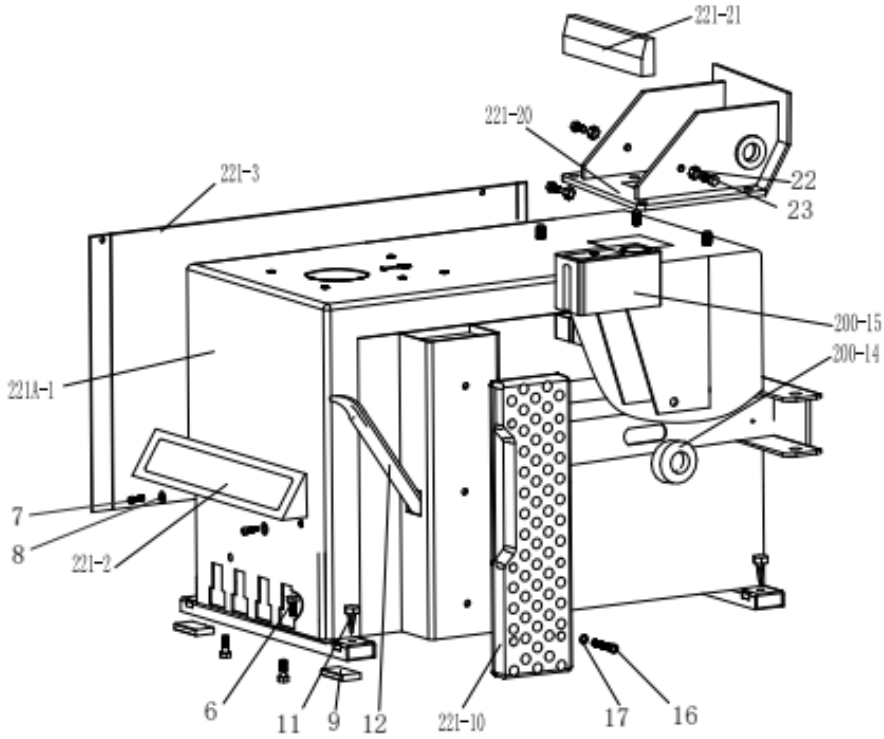

221A-1	Machine-element 221
221-2	Afdekking voorpedaal
221-3	Linkerbedekking
4	Zeskantige inbusbout M6x10
5	Platte sluitring Ø6 141,2
6	Externe zeskantschroef M8x25
7	Zeskantschroef met binnen-zeskant M8×20
8	Platte sluitring Ø8 222
9	Rubberen demper voor voet
11	Demper voor afduwblad
12	Hijshendel
200-14	Rubber voor arm afduwblad
200-15	Olie- en watertank
16	Zeskantige inbusbout M8x20
17	Platte sluitring Ø8 171,5
221-20	Kantelbare zitting
221-21	Beschermhoes kanteling
22	Borgmoer M10
23	Externe zeskantschroef M10x25

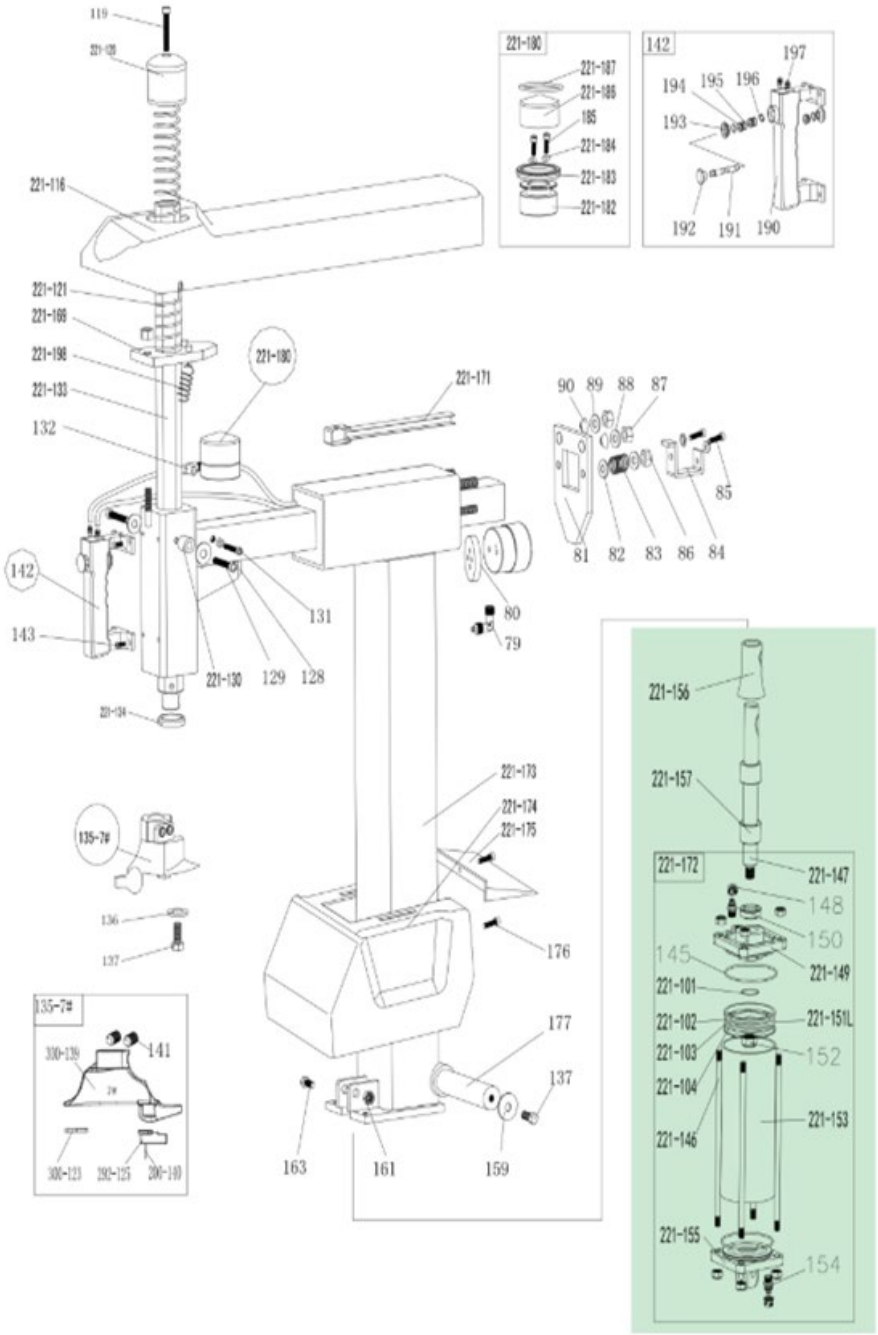
119
221-120
221-116
221-121
221-199
221-198
221-133
132
142
143
131
129
128
221-130
221-134
221-180
221-171
221-187
221-186
185
221-184
221-183
221-182
142
197
194
195
196
193
192
191
190
90
89
88
87
85
81
82
83
86
84
80
79
221-173
221-174
221-175
176
177
137
163
161
159
135-7#
136
137
135-7#
330-139
141
330-123
392-125
200-140
221-156
221-157
221-172
221-147
148
150
145
221-149
221-101
221-102
221-151L
221-103
152
221-104
221-153
221-146
221-155
154

79	Snelkoppeling 1/8-Ø6	221-149	Kantelbare cilinderkap zonder handgreep
80	Cilinder vergrendelplaat	150	V-ring afdichting Ø20287.5
81	Horizontale arm vergrendelplaat	221-151L	Kantelbare cilinder zuiger (aluminum legering) φ75
82	Platte sluitring Φ8171.5	152	Moer (zilver) M12 1.57
83	Horizontale arm vergrendelveer	221-153	Kantelbare cilinder vat
84	Horizontale arm blok	154	Rechte koppeling 1/8-Ø6
85	Externe zeskantschroef M8x20	221-155	Kantelbare cilinderkap met handgreep
86	Borgmoer M8	221-156	Zuiger staaf afdichting van kantelbare cilinder
87	Borgmoer M12	221-157	Rubberen hoes voor kantelbare cilinder 1
88	Platte sluitring Φ12252	137	Buitenste zeskantschroef M10×25
89	Platte sluitring Φ12252	159	Platte sluitring 10403
90	Afstandsbus	161	Borgmoer M12
221-116	Beschermkap voor de achterkant van de horizontale arm	163	Buitenste zeskantschroef M12×65
119	Binnenste zeskantschroef M10x50	221-169	Zeskantige borgplaat 221
221-120	Verticale armafdekking 228	221-171	Slanggeleider
221-121	Verticale armveer	221-172	Complete kantelbare cilinder
127	Binnenste zeskantschroef M12x16	221-173	Kolom
128	Demper	221-174	Beschermhoes kolom
129	Binnenste zeskantschroef M6x35	221-175	Achterafdekking van kantelbare kolom
221-130	Geleide katrol	176	Kruisschroef 5x16
131	Binnenste zeskantschroef M6x16	177	Kolomas
132	T-stuk 1/8-2xØ6	221-180	Complete vergrendelingscilinder
221-133	Vertikale arm	221-182	Zuiger van complete vergrendelingscilinder
221-134	Verticale arm sluitring	221-183	V-ring afdichting Ø60506.5
136	Montage/demontagekop 7#	221-184	O-ring Ø4*2
137	Beschermende ring	185	Binnenste zeskantschroef M6×55

300-123	Buitenste zeskantschroef M10×25	221-186	Afdekking vergrendelingscilinder Ø60
200-124	Beschermplaat van de demontage-/montagekop	221-187	O-ring 52x2
292-125	Zeshoekige ronde pen	190	Pneumatische hendel schakelaarplaat
137-7#	Bescherming van de demontage-/montagekop	191	Pneumatische hendel ventielsteel
200-139	Complete montage/demontage kop #7	192	Pneumatische ventielsteel dop
141	Zeskantige kopschroef M12x16	193	Pneumatische handgreepafdekking
142	Volledige pneumatische vergrendelingsschakelaar	194	Pneumatische handgreepscheider
143	Binnenzeskantschroef M6x16	195	O-ring 7,5×2,65
145	O-ring Ø68,26×3,53	196	Stelring Ø8
221-146	Kantelcilinder met schroefdraad	197	Rechte connector
221-147	Kantelcilinder zuigerstaaf	221-198	Zeskantige borgplaat veer
148	Zelfborgmoer M8	199	Zeskantige kopschroef M10x12
221-101	O-ring Ø11×1,8	221-103	O-ring Ø68×3,53
221-102	Y-afdichting Ø65756	221-104	O-ring Ø65×5,3

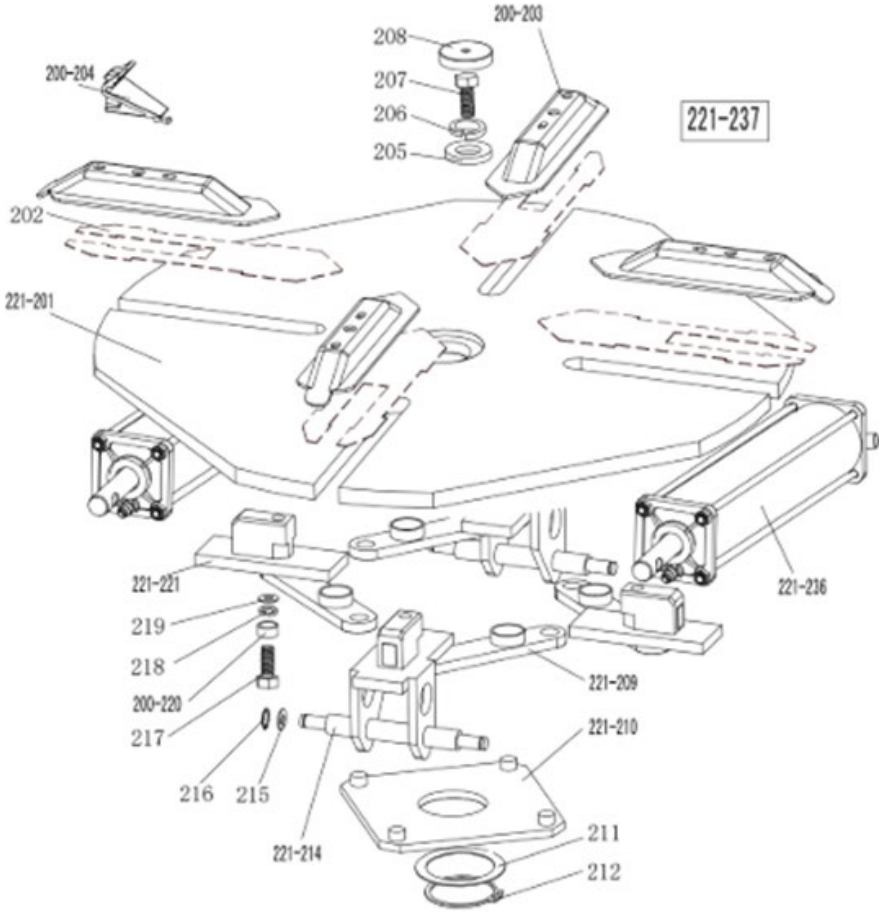
200-203
208
207
206
205
200-204
221-237
202
221-201
221-221
219
218
200-220
217
216
215
221-214
221-209
221-210
211
212
221-236

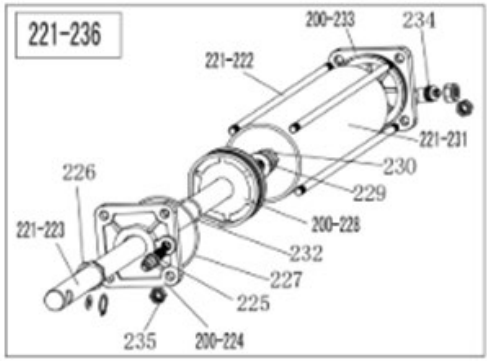
221-236
200-233
234
221-222
221-231
230
229
226
221-223
200-228
232
227
225
235
200-224

221-201	Roterend platform 615
202	Klauw schuifplaat (optioneel)
200-203	Klauwafdekking
200-204	Klauw 200
205	Grote sluitring
206	Veer sluitring Ø16
207	Zeskantbout M16x40
208	Roterende platformafdekking
221-209	Verbindingsstaaf assemblage 615
221-210	Vierkant roterend platform 615
211	Sluitring voor vierkant roterend platform
212	Borgring Ø65 (schacht)
221-214	Klauw schuifgeleider met pen
215	Platte sluitring Ø12x25x2
216	Borgring Ø12 (schacht)
217	Inbusbout met zeskantkop M12×40
218	Borgring met kartelrand Ø12×1
219	Platte sluitring Ø12x30x3
200-220	Moer voor verbindingsstaaf
221A-221	Klauw schuifgeleider zonder pen
221-222	Verbindingsstaaf met schroefdraad 393
221-223	Zuigerstang van klemcilinder 400
200-224	Afdekking klemcilinder zonder handgreep
225	Rechte koppeling 0,32 cm -Ø8
226	V-ring afdichting 20287.5
227	O-ring 63x2,65
200-228	Klemcilinder zuiger Ø70
229	Platte sluitring Ø12x25x2
230	Moer M12x7x1,75
221-231	Klemcilinder vat 360
232	O-ring Ø19,6x2,62
200-233	Afdekking klemcilinder met handgreep
234	Snelkoppeling 0,32 cm -Ø8
235	Borgmoer M8
221-236	Complete klemcilinder
221-237	Compleet vierkant roterend platform 615

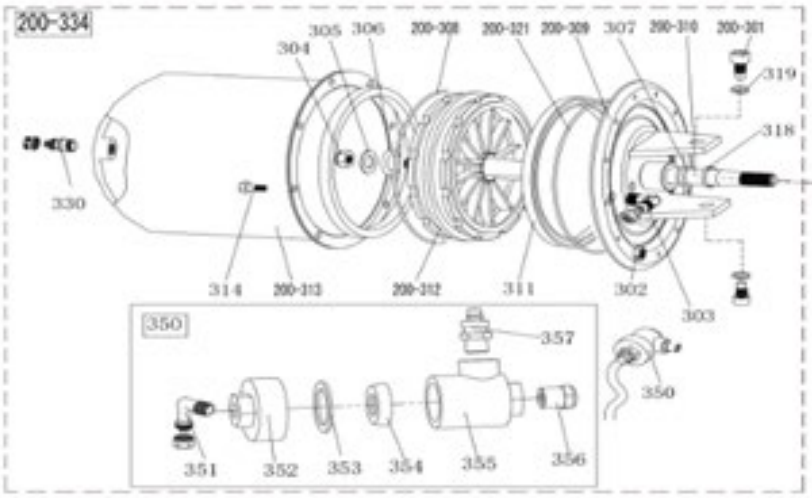
200-334
305
306
304
200-308
200-321
200-309
307
200-310
200-301
319
318
330
314
200-313
200-312
311
302
303
350
357
350
351
352
353
354
355
356

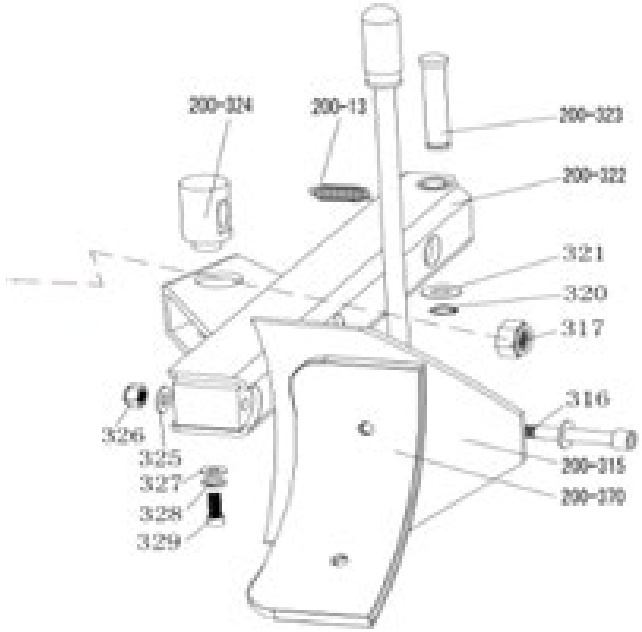
200-324
200-13
200-323
200-322
321
320
317
316
326
325
327
328
329
200-315
200-370

200-13	Armveer afduwblad	320	Veiligheidsring Ø16
200-301	Zeskantige inbusbout M14×30	200-321	O-ring 180x5
302	Borgmoer M6	200-322	Arm afduwblad 200
303	Elleboogkoppeling (90°) 0,63 cm -Ø8	200-323	Pen afduwblad
304	Moer M16×1,5	200-324	Draaipen van de cilinder van het afduwblad
305	Platte sluitring Ø16282	325	Platte sluitring Ø12242
306	O-ring Ø16×2,65	326	Borgmoer M12
307	O-ring Ø20×2,65	327	Platte sluitring Ø8303
200-308	O-ring Ø170,8×5,33	328	Veer sluitring Ø8
200-309	Afdekking cilinder afduwblad	329	Zeskantbout M8×20
200-310	Zuigerstaaf cilinder afduwblad	330	Rechte koppeling 0,32 cm-Ø8
311	V-ring afdichting 185×168×10,8	331	O-ring Ø19,6×2,62
200-312	Zuiger cilinder afduwblad	200-334	Complete cilinder afduwblad
200-313	Vat cilinder afduwblad	350	Uitlaatklep van de cilinder afduwblad
314	Zeskantschroef met binnenzeskant M6×16	351	Elleboogkoppeling (90°) 0,32 cm-Ø8
200-315	Remblad voor velgranden	352	Uitlaatklepafdekking van de cilinder afduwblad
316	Zeskantige inbusbout M12×90	353	Afdichting sluitring
317	Borgmoer M16×1,5	354	Tweerichtingsafdichting
318	Geleideband	355	Element van de uitlaatklep van de cilinder afduwblad
200-370	Bladbescherming voor velgranden-blad (optioneel)	356	Demper
319	Veer sluitring Ø14	357	Rechte koppeling 0,635 cm–Ø8

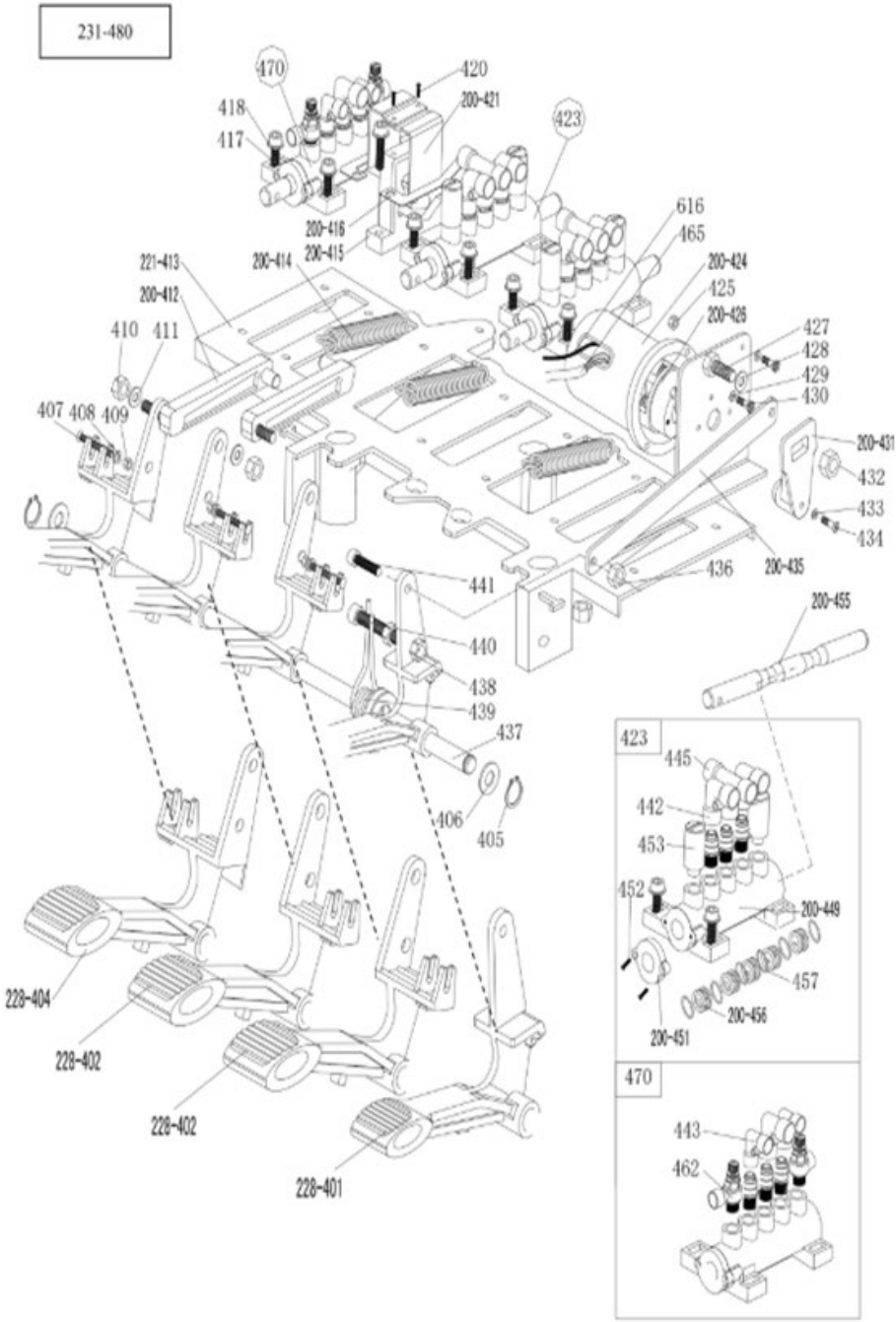
231-480
470
420
200-421
418
417
423
616
465
200-416
200-415
200-414
221-413
200-412
200-424
425
200-426
427
428
429
430
410
411
407
408
409
200-431
432
433
434
436
200-435
441
440
438
439
437
406
405
200-455
228-404
228-402
228-402
228-401
423
445
442
453
452
200-449
457
200-456
200-451
470
443
462

228-401	Achteruitschakelaar pedaal	430	Kruiskopschroef M4×16
228-402	5-wegs ventiel pedaal (rechts)	200-431	Achteruitschakelaar hendel
228-404	5-wegs ventiel pedaal (links)	432	Borgmoer M6
405	Veiligheidsring Ø12	433	Platte sluitring Ø3
406	Platte sluitring Ø12242	434	Kruiskopschroef M3×18
407	Kruiskopschroef M4X30	200-435	Verbindingsstang pedaal
408	Platte sluitring Ø4	436	Borgmoer M8
409	Borgmoer M4	437	Schacht voorpedaal
410	Borgmoer M8	438	Moer M8
411	Platte sluitring Ø8171.5	439	Pedaal torsieveer
200-412	Nokverbindingsstaaf	440	Zeskantbout M8×50
221-413	Pedaalsteunplaat	441	Zeskantbout M8×20
200-414	Pedaalveer	442	Snelkoppeling 0,32 cm -Ø8
200-415	Nok	443	Snelkoppeling 0,32 cm -Ø6
200-416	Nokken sluitring	445	Snelkoppeling T-stuk 0,32 cm - 2×Ø8
417	Zeskantbout M6×20	200-449	5-wegs ventiel element (rechts)
418	Platte sluitring Ø6	200-451	5-wegs klep afdekking
420	Zelftappende kruiskopschroef 2,9×12	452	Kruiskopschroef ST2.9×14
200-421	Nokkenafdekking	453	Demper 0,32 cm
423	Compleet 5-wegventiel voor cilinder afduwblad	200-455	5-wegs klep steel
200-424	Achteruitschakelaar afdekking	200-456	Afstandsstuk voor 5-weg ventielsteel
425	Moer M4	457	O-ring 12204
200-426	Achteruitschakelaar	462	Regelklep (stroming of doorgang)
427	Zeskantbout M6×20	470	Complete 5-wegs zwenkklep
428	Platte sluitring Ø6×12×1	231-480	Complete set van 4 pedalen 231

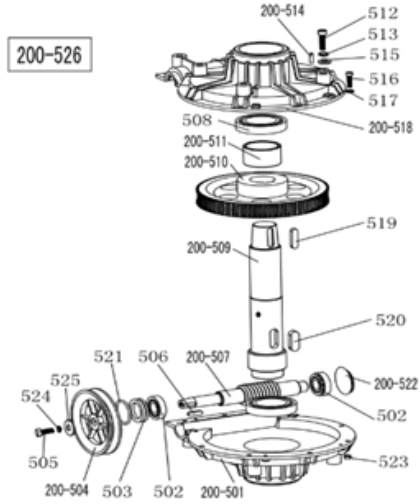

200-501	Onderste afdekking van de tandwielkast
502	Lager 30204
503	Tandwielkast afdichting φ20358
200-504	Distributieriemschijf
505	Zeskantbout M8×25
506	Sleutel 6×20
200-507	Wormschacht
508	Lager 6010
200-509	Wormschakelas
200-510	Wormschakeling
200-511	Afstandsstuk voor wormschakelas
512	Zeskantbout M10×55
513	Veer sluitring Ø10
200-514	Pin 6×20
515	Platte sluitring Ø10202
516	Zeskantschroef met binnenzeskant M6×20
517	Platte sluitring Ø6141.2
200-518	Bovenste afdekking van de tandwielkast
519	Sleutel 10×40
520	Sleutel 14×40
521	O-ring Ø30×3,55
200-522	Oliebestendige afdichting
523	Borgmoer M6
524	Veer sluitring Ø8
525	Platte sluitring Ø8303
200-526	Complete tandwielkast

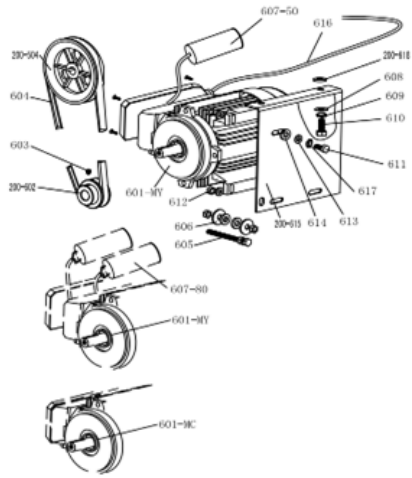

200-504	Katrol tandwielriem
601-MC	Motor 220V/50HZ
601-MY	Motor 220v
200-602	Motorriemschijf
603	Zeskantbout M8×12
604	Riem bandvervanger A-28
605	Buitenste zeskantbout M8x65
606	Platte sluitring Ø8X30X3
607-80	Condensator 80µf,110V
607-50	Condensator 50µf,220V
608	Platte sluitring Ø10X20X2
609	Veer sluitring Ø10
610	Buitenste zeskantbout M10x25
611	Buitenste zeskantbout M8x35
614	Motor rubberen sluitring
200-615	Motorondersteuning

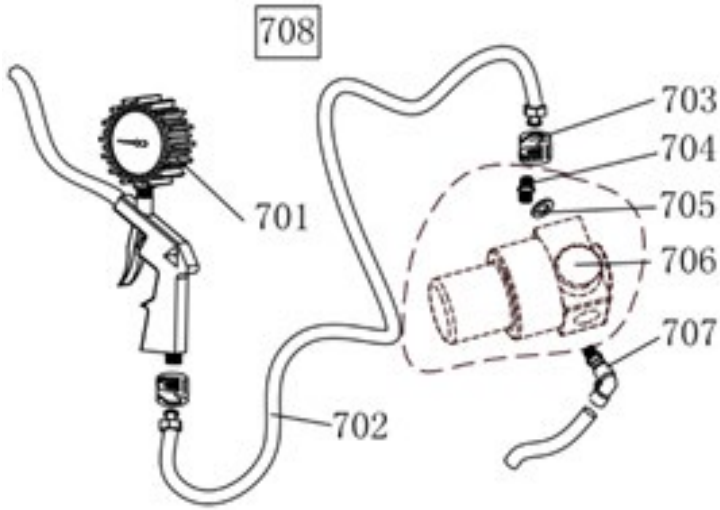

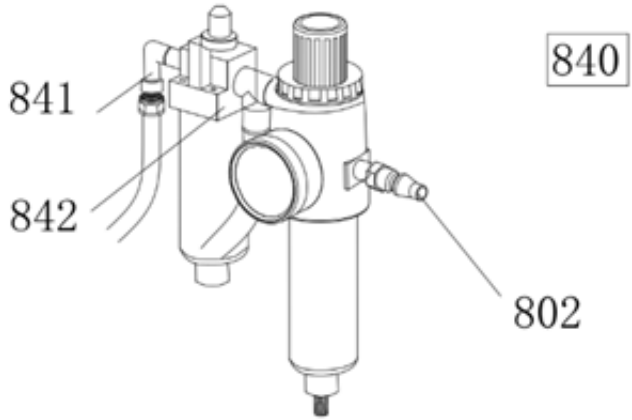

701	Indicator voor opblaaspistool
702	Rubberen aansluitslang
703	Gegleufde moer
704	Rechte koppeling 0,635 - 0,635 cm
705	Platte sluitring Ø13
706	Klep voor aanpassing druk (optioneel)
707	Snelkoppeling 0,64 cm -Ø8
708	Compleet opblaaspistool
708W	Compleet opblaaspistool (met luchtventilatieventiel)

802	Snelle connector
841	Tweewegs connector 0,64 cmΦ8
842	Smeerverbinding 2000
840	Compleet smeermodel 2000

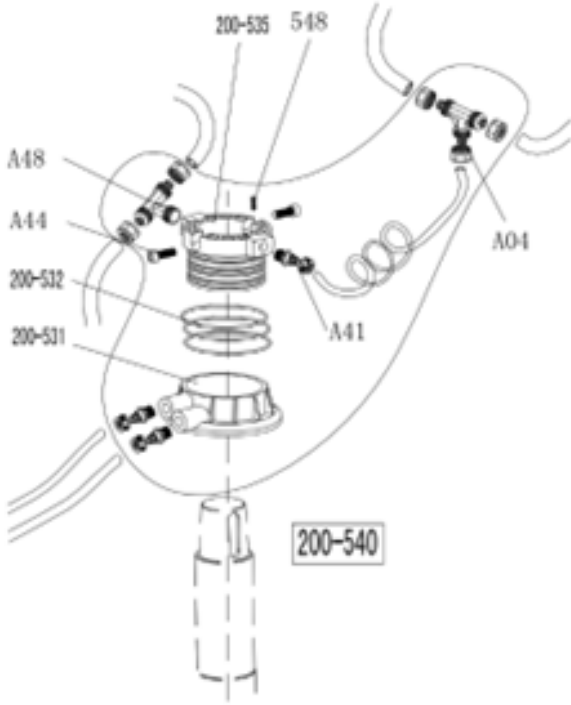

A04	T-stuk 3* Ø8
A44	Zeskantschroef met binnenzeskant M6×16
A48	Snelkoppeling T-stuk
200-531	Roterend klepelement
200-532	O-ring 59,9×2,62
200-535	Draaiklepas (doorn)
537	Slang 5,5* Ø8
A41	Rechte koppeling 0,32 cm -Ø8
548	Zeskantschroef met binnenzeskant M4×6
200-540	Complete roterende klep

HU HASZNÁLATI ÚTMUTATÓ

A TERMÉK BEMUTATÁSA

Figyelem! Ez a használati utasítás fontos a gép biztonságos használata és karbantartása szempontjából. Kérjük, olvassa el figyelmesen a telepítés és a használat előtt. Kérjük, hogy a gép karbantartásához őrizze meg ezt a kézikönyvet.

Rendeltetésszerű használat: Az automata gumiszerelőt kifejezetten gumiabroncsok felniről való le- és felszerelésére tervezték.

Vigyázat! Kérjük, hogy a gépet csak arra a célra használja, amire tervezték, ne használja más célra. A gyártó nem vállal felelősséget az ezen utasítások be nem tartásából eredő károkért és sérülésekért.

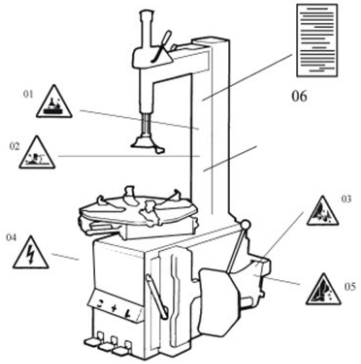

BIZTONSÁGI UTASÍTÁSOK

Biztonsági előírások:



A gépet kizárólag képzett szakemberek használhatják, akik figyelmesen elolvasták a bevezető kézikönyvet, vagy akiknek van tapasztalatuk hasonló gépek üzemeltetésében. Bármilyen, a gyártó engedélye nélküli változtatás és nem rendeltetésszerű használat, valamint a kézikönyv utasításainak figyelmen kívül hagyása a gép meghibásodását és károsodását okozhatja. Ilyen esetben a gyártó a fenti garanciát érvénytelenítheti.

Ha bármelyik alkatrész bármilyen okból megsérül, kérjük, cserélje ki azokat a pótalkatrész-lista szerint.

Figyelem! A garancia a szállítástól számított egy évig érvényes; a garancia nem vonatkozik a könnyen törhető alkatrészekre.

Biztonsági figyelmeztető címkék

Vigyázat! Ha a biztonsági figyelmeztető címkék sérülnek vagy lekerülnek, kérjük, minél hamarabb pótolja őket!

FIGYELEM! Ne engedje a gép működtetését, ha a biztonsági figyelmeztető címkék hiányoznak vagy hiányosak. Ne takarja le a biztonsági figyelmeztető címkéket. A használók maguk is feltehetik a figyelmeztető címkéket (lásd a jobb oldali képet) a megfelelő helyekre.

Biztonsági figyelmeztetések:

1. Működés közben ne tegye a kezét a szerelő/leszerelő fej alá;
2. Működés közben ne tegye a kezét a pofák közé;
3. A gumiabroncs leszerelésekor ne tegye a kezét a gumiabroncs peremébe;
4. Győződjön meg arról, hogy a rendszer jó földelő áramkörrel van ellátva;
5. Működés közben ne tegye a lábát a peremtörő lapát és a gép közé;
6. Figyelmeztető utasítások.

MŰSZAKI ADATOK

Felni méretei külső rögzítéssel	254~533 mm
Felni méretei belső rögzítéssel	305~610 mm
Maximális kerékátmérő	1000 mm
Maximális kerékszélesség	355 mm
Üzemi nyomás	8–10 bar
Elektromos tápellátás	380 V (3 fázis)
Választható motorteljesítmény	1.1 kW
Maximális forgatónyomaték (forgótányér)	1078 Nm
Teljes méretek	960 × 760 × 930 mm
Zajszint	< 75 dB
Üzemi nyomás	8~10 bar
Tömeg	80 kg
Csomagolási méretek	1230 × 450 × 350 mm
Zajszint	LpA < 75 dB

Megjegyzés: A fenti táblázatban meghatározott felniméretek vas felnikre vonatoznak. Az alumínium felnik vastagabbak, mint a vas felnik, így a fenti felni méretek csak tájékoztató jellegűek.

ÖSSZESZERELÉS KICSOMAGOLÁS ÉS ELLENŐRZÉS:

Távolítsa el a lemezbe rögzített szöget egy hegyes fogóval; csomagolja ki a kartondobozt és a műanyag borítást. Ellenőrizze és győződjön meg arról, hogy a pótalkatrészlistában felsorolt összes alkatrész megtalálható. Ha bármelyik alkatrész hiányzik vagy tönkrement, ne használja a gépet, és a lehető leghamarabb lépjen kapcsolatba a gyártóval vagy a forgalmazóval

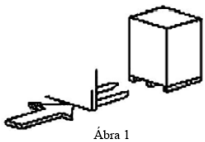

Ábra 1

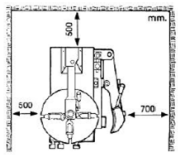

Ábra 2

MUNKATERÜLET KÖVETELMÉNYEI:

Válasszon olyan munkaterületet, amely megfelel biztonsági előírásoknak. Csatlakoztassa az elektromos és a pneumatikus tápellátást a kézikönyvnek megfelelően, és gondoskodjon a terület megfelelő szellőzéséről. A gépnek a megfelelő működéshez a munkaterület minden falától legalább a 2. ábrán látható távolságra kell lennie. Ha kültérre telepítik, tetővel kell védeni az esőtől és a napsütéstől.

Figyelem! A motorral ellátott gépet nem szabad robbanásveszélyes légkörben üzemeltetni.

Elhelyezés és telepítés:

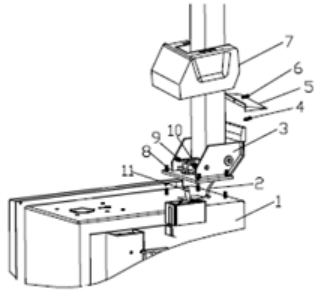

Ábra 3

1. Eszközök előkészítése

2. Helyezze a dönthető alapot (3. ábra, 3) a testre (3. ábra, 1) 4 csavarral (M12), és vezesse át a légtömlőt (3. ábra, 2) az oszlop nyílásán. Húzza meg 4 önzáró anyával (3. ábra, 8)

3. Helyezze be a csavart (3. ábra, 9) az oszlop és a dönthető henger tengelyének (3. ábra, 11) furataiba, és húzza meg az önzáró anyával (3. ábra, 10).

4. Csavarozza ki a bal oldali fedél két csavarját, és vegye le a burkolatot. Csatlakoztassa a fent említett légtömlőt (3. ábra, 2) az 5-utas dönthető szelepet vezérlő oldalsó csatlakozókhoz. Szerelje vissza a bal oldali burkolatot.

5. Rögzítse a műanyag burkolatot (3. ábra, 7) két csavarral (3. ábra, 4).

6. Szerelje fel a hátsó műanyag burkolatot (3. ábra, 5) az oszlopra a csavarral (3. ábra, 6).

ELEKTROMOS ÉS PNEUMATIKUS CSATLAKOZÁSOK

Figyelem! A telepítés és a csatlakoztatás előtt ellenőrizze, hogy az áramellátás megfelel-e a gép műszaki adatainak. Minden elektromos és pneumatikus telepítést szakképzett villanyszerelőnek kell elvégeznie.

Csatlakoztassa a gép jobb oldalán lévő sűrítettlevegő-csatlakozót a sűrítettlevegő-rendszerhez. Az elektromos hálózatnak, amelyhez a gépet csatlakoztatják, biztosítékokkal ellátott védőberendezéssel kell rendelkeznie, valamint a külső burkolatot jól földelő védelemmel kell ellátni. Szerelje be az automatikus légszivárgás-kapcsolót az elektromos hálózatba; a szivárgási áram 30 mA-ra van beállítva.

Vigyázat! Ehhez a géphez nincs tápcsatlakozó dugó, a felhasználónak saját maga kell csatlakoztatnia egy legalább 16 A-es, valamint a gép feszültségének megfelelő tápcsatlakozó dugót, vagy közvetlenül egy olyan tápegységhez kell csatlakoztatnia, amely megfelel a fenti követelményeknek.

MŰKÖDTETÉS:


- Döntő pedál (H)


- Pofa nyitó/záró pedálja (V)


- Forgótányér forgatópedálja (Z)


- Peremtörő pedál (U)

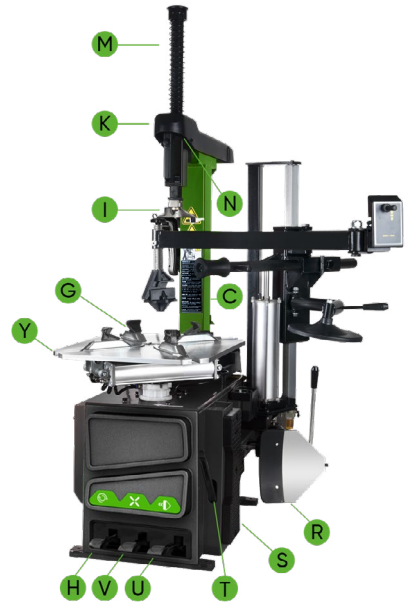

Megjegyzés: az alábbi művelet a 4. ábrára vonatkozik•

• Nyomja le a forgótányér forgatópedálját (Z); a forgótányér (Y) az óramutató járásával megegyező irányban fog forogni.

• Engedje fel a forgótányér forgatópedálját (Z); a forgótányér (Y) az óramutató járásával ellentétes irányban fog forogni.

• Nyomja le a peremtörő pedált (U) a peremtörő lapát (F) lenyomásához; engedje fel a peremtörő pedált (U), hogy a peremtörő lapát (F) visszakerüljön az eredeti helyzetébe.

• Nyomja le teljesen a pofa nyitó/záró pedálját (V); a forgótányér négy pofája (G) kinyílik; nyomja le újra a pedált a négy pofa (G) bezárásához. Amikor a pedál a köztes állásban van, a pofák nem mozognak tovább.

• Nyomja meg a pneumatikus reteszelőgombot (K) a csúszó kar (N) és a függőleges kar (M) reteszeléséhez.

- Nyomja le a peremtörő pedált (H) az oszlop (C) hátrafelé mozgatásához; engedje fel, hogy az oszlop visszatérjen az eredeti állapotába.

A kerékcserélő működése három részből áll:

1. A gumiabroncs peremének leszerelése
2. A gumiabroncs leszerelése
3. A gumiabroncs felszerelése

Vigyázat! Minden művelet során kerülje a bő ruházatot, és viseljen védősisakot, kesztyűt és csúszásmentes lábbelit. Ügyeljen arra, hogy a gumiabroncsból teljesen leeressze a levegőt, és távolítsa el a keréksúlyokat a felniről.

A gumiabroncs peremének letörése:

A gumiabroncs legyen teljesen leeresztve, és helyezze a gumipuffert (S) a gumiabroncsra. Helyezze a lapátot a felni szélétől kb. 10 mm-re a peremhez az 5. ábrán látható módon. Nyomja le a peremtörő pedált (U) a lapát gumiabroncsba történő behelyezéséhez. Ismételje ezt műveletet a gumiabroncs különböző pozícióiban és mindkét oldalán, amíg a perem teljesen ki nem szabadul. (5. ábra)

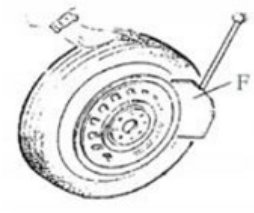

Ábra 5

A gumiabroncs leszerelése

A művelet előtt távolítsa el a keréktárcsán lévő összes súlyt, és a gumiabroncsban lévő összes levegőt engedje ki. Vigyen fel kenőzsírt (vagy hasonló kenőanyagot) a gumiabroncs pereme köré. A kenőanyag hiánya gyorsabb kopást okozhat. Rögzítse a kereket az alább látható módon a méreteket figyelembe véve:

a) A kerék kívülről történő rögzítéséhez: Nyomja le félig a befogópofa nyitó/záró pedálját (V), a négy karmot (G) a forgótányéron (Y) lévő referencia skála szerint pozicionálva; helyezze a kereket a forgótányérra, fogja meg a felnit, majd nyomja le a pofa nyitó/záró pedálját (V), amíg a pofák nem rögzítik a kereket.

b) A kerék belülről történő rögzítéséhez: Állítsa be a négy karmot (G), és zárja le az összeset. Helyezze a gumiabroncsot a forgótányérra, és nyomja le a pofa nyitó/záró pedálját (V), hogy a karmok kinyíljanak, és a kerék rögzüljön.

Vigyázat! A következő lépés előtt ellenőrizze, hogy a kereket stabilan rögzíti-e a négy karom.

Engedje le a függőleges kart (M) addig, amíg a szerelő/leszerelő fej (I)

a felni széle mellé nem ér, majd fordítsa el a reteszelő fogantyút (K) a függőleges

kar (M) és a vízszintes kar rögzítéséhez, és állítsa a távolságot a

szerelő/leszerelő fej és a felni széle között kb. 2-3 mm-re. Vigye

az emelőkart (T) a gumiabroncs pereme és a

szerelő/leszerelő fej (I) elülső része közé, és mozgassa a gumiabroncsot

a szerelő/leszerelőfej fölé a 6. ábrán látható módon.

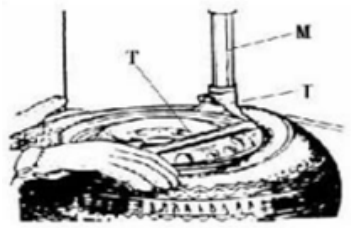

Ábra 6

Vigyázat! A láncok, karkötők, bő ruházat és bármilyen más tárgyak a forgó alkatrészek közelében veszélyt jelenthetnek a gép kezelőjére.

Ha az emelőkar a helyén van, nyomja le a forgótányér forgatópedálját (Z), hogy a forgótányért (Y) az óramutató járásával megegyező irányban elforgassa, amíg a gumiabroncs teljesen el nem válik a felniről.

A gumiabroncs másik oldalának leszereléséhez továbbra is használja az emelőkart a gumiabroncs megemeléséhez, és válassza le a másik oldalt a felniről. Nyomja le a döntő pedált (H); az oszlop hátrafelé dől, majd vegye ki a gumiabroncsot.

A GUMIABRONCS FELSZERELÉSE

Vigyázat! A gumiabroncs felszerelése előtt ellenőrizze, hogy a gumiabroncs és a felni mérete megegyezik-e.

A gumiabroncs sérülése elkerülése érdekében kenje be a gumiabroncs peremét és a felnit a gyártó által ajánlott kenőanyaggal. Szerelje fel a gumiabroncsot, és ellenőrizze a helyzetét.

Vigyázat! A perem rögzítésekor ne tegye rá a kezét, hogy elkerülje a sérüléseket.

Reteszelje a függőleges hatszögletű szerelőkart, helyezze a gumiabroncsot a felnire, és hagyja, hogy a döntő kar visszatérjen eredeti helyzetébe, mint a gumiabroncs leszerelésekor. A gumiabroncs alsó peremének egyik oldalát

helyezze a szerelő/leszerelő fej hátsó részére, a másik oldalát pedig

a szerelő/leszerelő fej első része alá. Nyomja le a gumiabroncsot

a kezével vagy a segédkarral, majd forgassa el a forgótányért a felső perem felszereléséhez. (7. ábra)

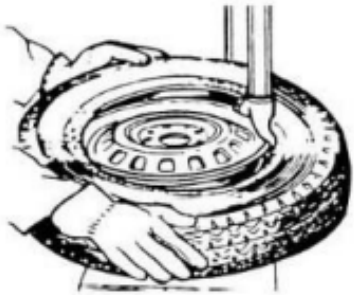

Ábra 7

A gumiabroncs felfújása

Fontos: A felfújási folyamat nagyon veszélyes, legyen óvatos, és szigorúan kövesse az utasításokat. A felfújás során rendkívül veszélyes lehet, ha a gumiabronccsal vagy a felnivel problémák merülnek fel. Egy esetleges robbanás következtében a gumiabroncs felfelé és kifelé lőhet, súlyos sérülést vagy halált okozva a kezelőnek vagy a közelben tartózkodó személyeknek.

A gumiabroncs a következők miatt robbanhat fel:

1. A felni és a gumiabroncs mérete nem azonos;
2. A gumiabroncs vagy a felni sérült;
3. A légnyomás meghaladja a gyártó által ajánlott maximális értéket;
4. A kezelő nem tartja be a biztonsági előírásokat

Kérjük, a következőképpen járjon el:

1. Távolítsa el a szelepsapkát a szelepszárról;
2. Győződjön meg róla, hogy a légfúvóka teljesen rá van nyomva a szelepszár menetére.
3. Ellenőrizze, hogy a gumiabroncs és a felni mérete megegyezik-e;
4. Kenje meg a gumiabroncs peremét és a felnit is. Szükség esetén használjon több kenőanyagot;
5. Fújja fel a gumiabroncsot, kis szüneteket tartva; felfújás közben figyelje a nyomásmérőt, és ellenőrizze, hogy a gumiabroncs pereme megfelelően illeszkedik-e. Ismételje meg a folyamatot, amíg a perem megfelelően rögzül; A domború vagy dupla domború felnik esetén különleges lépésekre van szükség
6. Folytassa a felfújást, és gyakran ellenőrizze a nyomást, amíg el nem éri a kívánt nyomást.

Megjegyzés: Soha ne lépje túl a gumiabroncs gyártója által megadott maximális légnyomást.

Tartsa távol a kezét és a testét a gumiabroncstól felfújás közben. Ezeket a műveleteket csak képzett személy végezheti; ne engedje, hogy mások kezeljék vagy megközelítsék a gumiszerelőt.

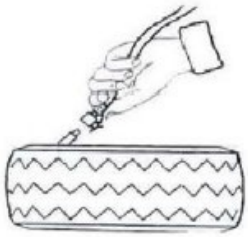

Ábra 18

A gép szállítása

Kérjük, gép mozgatásához villástargoncát használjon. Válassza le a gumiszerelőt az elektromos és a pneumatikus tápellátásról, emelje fel az alapzatot, és helyezze be a villástargonca villáit. Ezután vigye a gumiszerelőt az új helyre, és rögzítse stabilan.

Megjegyzés: A gumiszerelő rögzítéséhez kiválasztott helynek meg kell felelnie a biztonsági előírásoknak.

KARBANTARTÁS

Vigyázat! A karbantartást csak képzett személy végezheti. A gép élettartamának meghosszabbítása érdekében a kézikönyvben leírtak szerinti időközönként tartsa karban a gépet. Ellenkező esetben a gép kevésbé lesz megbízható, és sérüléseket okozhat a kezelőnek vagy a közelben tartózkodó személyeknek.

Vigyázat! A karbantartást csak képzett személy végezheti. A gép élettartamának meghosszabbítása érdekében a kézikönyvben leírtak szerinti időközönként tartsa karban a gépet. Ellenkező esetben a gép kevésbé lesz megbízható, és sérüléseket okozhat a kezelőnek vagy a közelben tartózkodó személyeknek. Mielőtt bármilyen karbantartást végezne, válassza le a gumiszerelőt az elektromos és a pneumatikus tápellátásról, és lépjen a pedálra a pofák vagy a forgótányér forgatópedáljának 3-4 alkalommal történő nyitásához és zárásához, hogy az összes sűrített levegőt kiürítse a gépből.

A sérült alkatrészeket szakembernek kell kicserélnie a gyártó által szállított pótalkatrészekre.

• Munka után naponta egyszer tisztítsa meg a gépet.

• Hetente egyszer tisztítsa le a forgótányér szennyeződéseit dízelolajjal, és kenje meg a csúszkákat és a pofákat.

A következő karbantartási munkálatokat legalább havonta egyszer el kell végezni:

• Ellenőrizze a porlasztóban lévő olajszintet, szükség esetén töltse újra SAE30# olajjal. Lazítsa meg a hatlapos kulccsal (E). A sűrített levegős csatlakozásnak megfelelően először nyomja le 5-6-szor a pofa nyitó/záró pedálját vagy a forgótányér forgató pedálját, majd ellenőrizze, hogy a porlasztóból kicseppen-e egy csepp olaj. Folyamatos működtetéshez nyomja meg kétszer, és egy csepp olajnak kell kicseppennie; ha nem, állítsa be az olajbevezetést szabályozó csavart (D) egy laposfejű csavarhúzóval. (9. ábra)

• A 9-1. ábrán látható módon, ha vizet talál a tartályban, ujjaival nyomja felfelé a leeresztőszelepet, hogy a víz kiürüljön; a víz leeresztése után engedje el, és a leeresztőszelep rugója automatikusan bezárja azt.

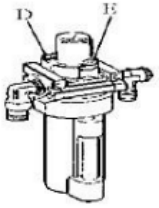

Ábra 19

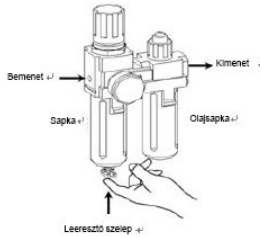

19-1. ábra

Megjegyzés: A használat első 20 napja után húzza meg újra a forgótányéron lévő csavarokkal (B) a pofákat (10. ábra).

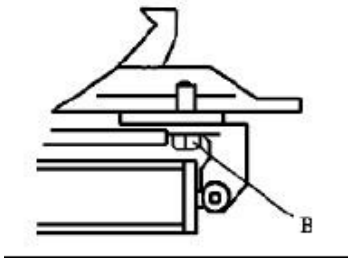

Ha a forgótányér teljesítménye romlik, az alábbi lépésekkel ellenőrizze, hogy a szíj megfelelően feszül-e: Vegye le a bal oldali burkolatot a csavarok eltávolításával; állítsa be a motorkonzol két csavarját, megfelelő távolságot hagyva a motorkonzol és a motor alapzata között; húzza meg a csavarokat a szíj megfeszítéséhez. (11. ábra)

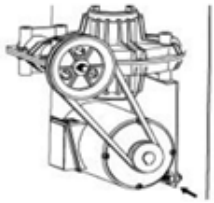

Ábra 11

Vigyázat! Kérjük, hogy a művelet elvégzése előtt válassza le a gépet az elektromos és a pneumatikus tápellátásról.

Megjegyzés: Ha a függőleges kar nem reteszel, vagy nem felel meg a szerelő/leszerelő fej aljától a peremig tartó 2–3 mm-es távolságnak, állítsa be a hatszögletű reteszelőlemezt és a 12. ábrán látható, X-szel jelölt csavart.

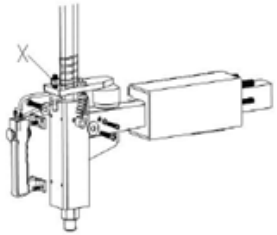

Ábra 12

Megjegyzés: A pofák és a peremtörő lapát megbízhatóságának biztosítása érdekében kövesse az alábbi eljárást:

1. Vegye le a gép bal oldali burkolatát a két csavar eltávolításával;

2. Lazítsa meg az pofa nyitó/záró pedáljához és a peremtörő pedálhoz tartozó szelephangtompítókat (A) (13. ábra);

3. Tisztítsa meg a hangtompítókat sűrített levegővel; ha sérültek, cserélje ki őket a pótalkatrészlista szerint. (13. ábra)

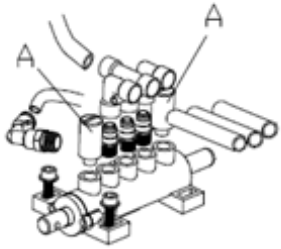

Ábra 13

KARBANTARTÁS

PROBLÉMA	LEHETSÉGES OK	MEGOLDÁS
A forgótányér csak egy irányba forog, vagy nem forog.	Az irányváltó kapcsoló meghibásodott.	Az irányváltó kapcsoló meghibásodott.
	A szíj elszakadt	Cserélje ki a szíjat
	A motor meghibásodott	Ellenőrizze a motorkábelt vagy a csatlakozótömb kábelét; Cserélje ki a motort, ha meghibásodott
A kerék leszerelésekor vagy rögzítésekor a forgótányér nem reteszelődik (a kerékkel együtt forog); A pofák lassan nyílnak vagy záródnak; A forgótányér rosszul rögzíti a peremet.	A levegőellátás szivárog	Ellenőrizze a pneumatikus tápellátás minden részét
	A szorítóhenger nem működik	Cserélje ki a henger dugattyúját
	Kopott pofák	Cserélje ki a pofákat
	Törött tokmányhenger alátétek	Cserélje ki őket
A szerelő/leszerelő fej működés közben mindig érinti a felnit	A reteszelőlemez nem megfelelően van beállítva, vagy nem felel meg az előírásoknak	Cserélje ki vagy állítsa be
	A tokmánycsavarok meglazultak; a függőleges kar nem rögzíthető a reteszelőlemezzel.	Húzza meg a csavarokat; cserélje ki a reteszelőlemezt.
A peremtörő pedál és a pofa nyitó/záró pedálja nem tud visszatérni az eredeti helyzetébe.	Törött pedálrugó	Cserélje ki.
A peremtörő lapát nehezen működik.	Eltömődött hangtompító	Tisztítsa meg vagy cserélje ki.
	A peremtörő henger alátétje eltört.	Cserélje ki.

PÓTALKATRÉSZ RENDELÉSE

Útmutató a pótalkatrészek megrendeléséhez.

1. Először azonosítsa a sérült alkatrészt, és határozza meg a szükséges pótalkatrészek mennyiségét.

2. Ellenőrizze a cserélendő alkatrészek specifikációit a téves rendelések elkerülése érdekében.

A következő módszert használhatja az ellenőrzéshez:

Az alkatrészek funkciójának és helyének megfelelően keresse meg az alkatrészek kódját (a kézikönyv utolsó részében), ahol a gép robbantott nézetét tartalmazó képek is vannak. Ha például az emelőkarra van szüksége, mivel az mindig a tokmányon helyezkedik el, a robbantott nézeten a következő a helyzete:



A képen láthatja a „12" kódot, tehát keresse meg a „12" kódnak megfelelő információkat, és jegyezze fel azokat.

11	Földelő csavar M6x40
12	Emelőkar
200-10	Peremtörő kar rugó

A feljegyzett információk:

12	Emelőkar – mennyiség: 2

3. Gyűjtse össze az alkatrészek részletes adatait

4. Kérjük, vegye fel a kapcsolatot az alkatrészek osztályával, és erősítse meg a megrendelést.

5. A megrendelés sikeres megerősítése után az alkatrészek osztálya a megrendelésnek megfelelően kiszállítja az alkatrészeket.

Közlemény:

- A gyártó fenntartja a jogot az alkatrészek specifikációinak megváltoztatására a felhasználók előzetes értesítése nélkül.
- A gyártó nem felelős a már eladott termékeken végzett módosításokért és fejlesztésekért.

Kopóalkatrészek listája.

KÓD	MEGNEVEZÉS
221-10	Peremtörő puffer
226	V-tömítés 20 × 28 × 7,5
227	O-tömítés 63 × 2,65
200-228	Szorítóhenger dugattyú Ø70
232	O-tömítés Ø19,6 × 2,62
306	O-tömítés Ø16 × 2,65
307	O-tömítés Ø20 × 2,65
200-308	O-tömítés Ø170,8 × 5,33
311	V-tömítés 185 × 168 × 10,8
200-321	O-tömítés 180 × 5
331	O-tömítés Ø19,6 × 2,62
200-426	Irányváltó kapcsoló
521	O-tömítés Ø 30*3,55
200-532	Olajálló tömítés
604	O-tömítés 59,9 × 2,62
200-522	Leeresztő szelep
801	Gumiszerelő szíj A-28
804	Dekompresszor szűrő
A86	Porlasztó

Megjegyzés: a felsorolt alkatrészek kopóalkatrészek. Ha új alkatrészekre van szüksége, kérjük, tekintse meg a kézikönyvet.

KAPCSOLÁSI RAJZ

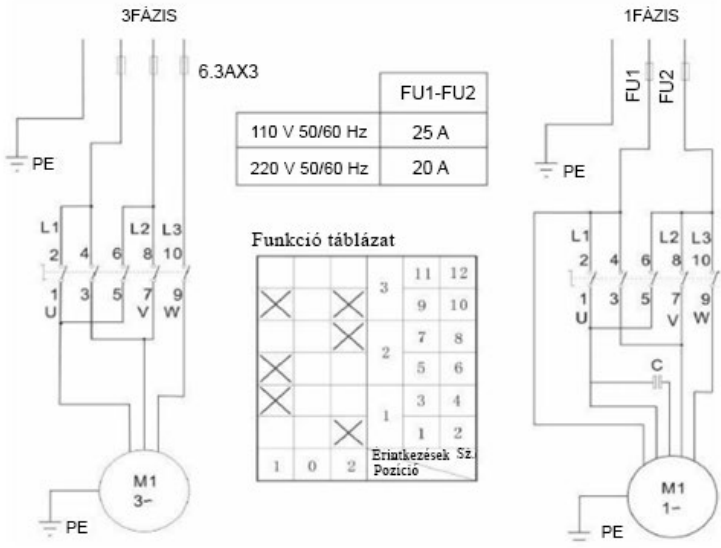

PNEUMATIKUS RAJZ

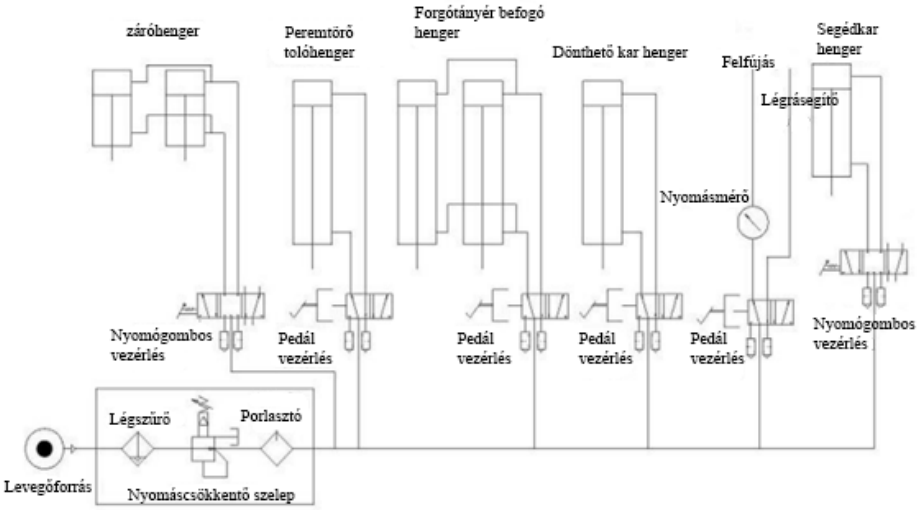

ALKATRÉSZLISTA

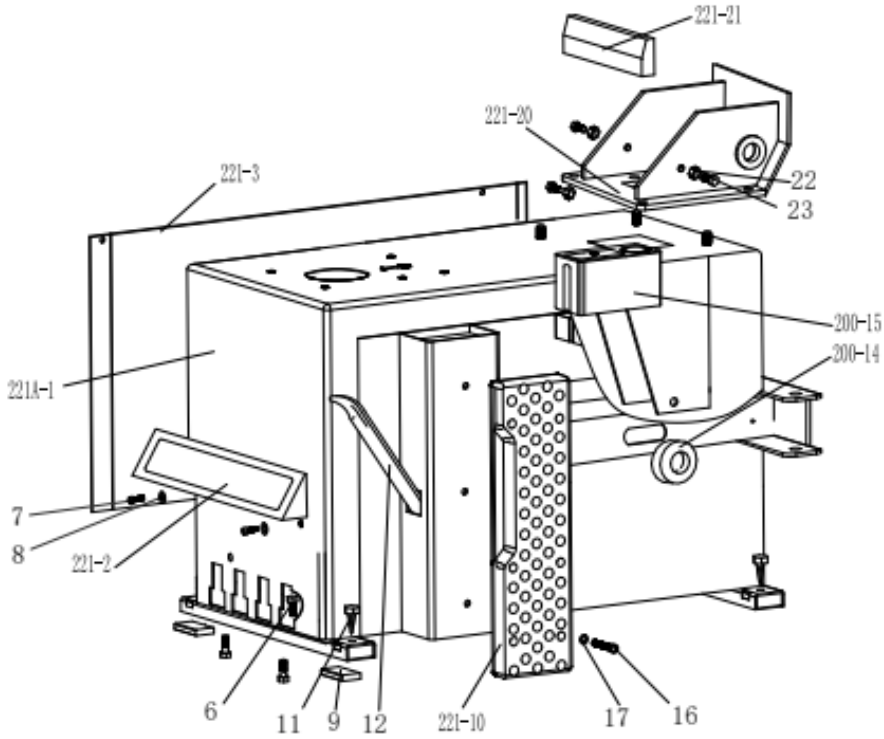

221A-1	Géptest 221
221-2	Elülső pedálok burkolata
221-3	Bal oldali burkolat
4	Imbuszcsavar M6x10
5	Lapos alátét Ø6 141,2
6	Külső hatlapfejű csavar M8x25
7	Imbuszcsavar M8x20
8	Lapos alátét Ø8 222
9	Gumi csillapító a lábakhoz
11	Peremtörő csillapító
12	Emelőkar
200-14	Gumi a peremtörő karhoz
200-15	Olaj- és víztartály
16	Imbuszcsavar M8x20
17	Lapos alátét Ø8 171,5
221-20	Dönthető ülés
221-21	Dönthető védőburkolat
22	Záróanya M10
23	Külső hatlapfejű csavar M10x25

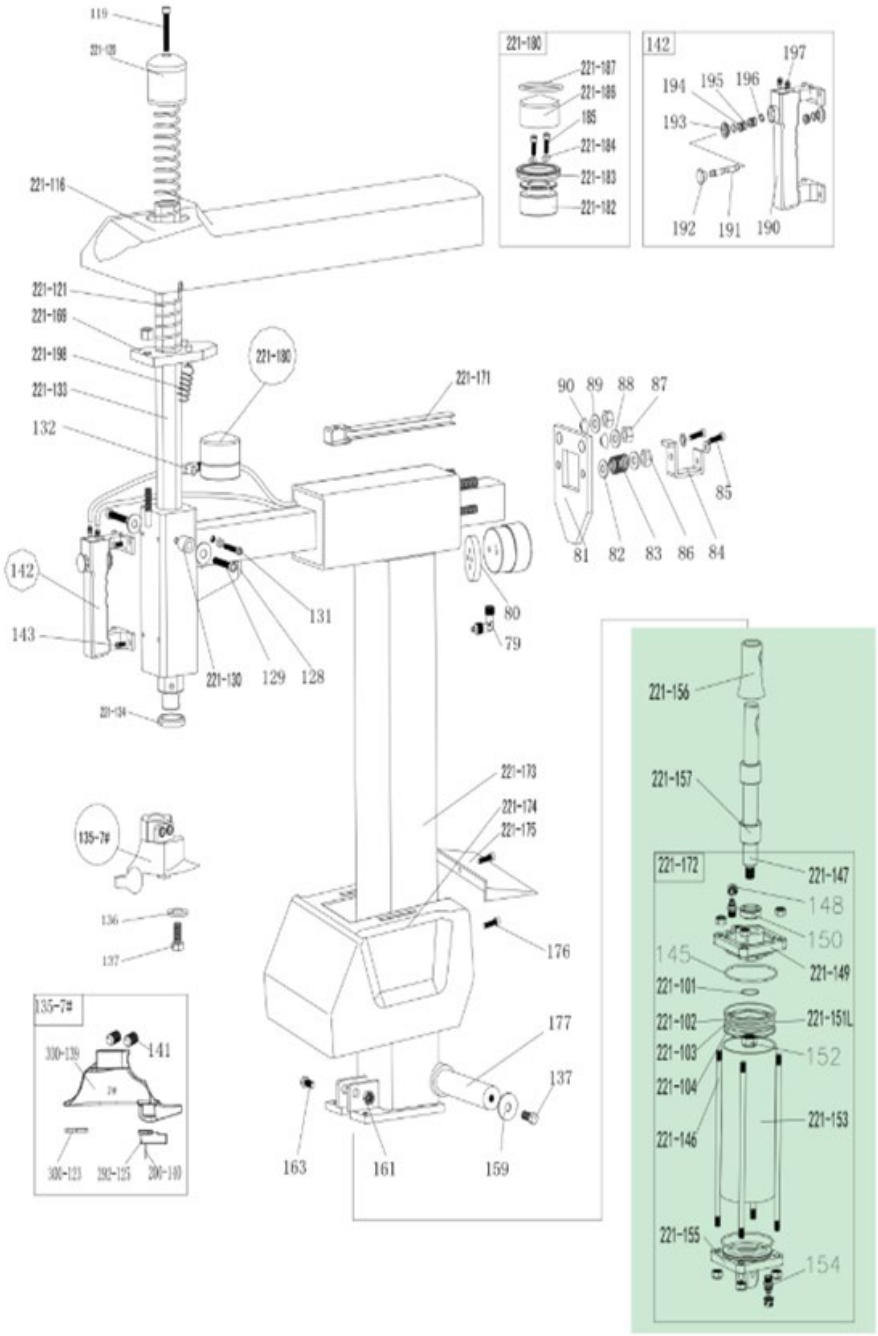
119
221-120
221-116
221-121
221-199
221-198
221-133
132
142
143
131
129
128
221-130
221-134
221-180
221-171
221-187
221-186
185
221-184
221-183
221-182
142
197
194
195
196
193
192
191
190
90
89
88
87
85
81
82
83
86
84
80
79
221-173
221-174
221-175
176
177
137
163
161
159
135-7#
136
137
135-7#
330-139
141
330-123
392-125
200-140
221-156
221-157
221-172
221-147
148
150
145
221-149
221-101
221-102
221-151L
221-103
152
221-104
221-153
221-146
221-155
154

79	Gyorscsatlakozó 1/8-Ø6	221-149	Dönthető henger burkolat fogantyú nélkül
80	Henger zárólemeze	150	V-tömítés Ø20287,5
81	Vízszintes kar zárólemeze	221-151L	Dönthető henger dugattyú (alumíniumötvözet) φ75
82	Lapos alátét Φ8171,5	152	Anya (ezüst) M12 1,57
83	Vízszintes kar zárórugó	221-153	Dönthető henger cső
84	Vízszintes kar panel	154	Egyenes csatlakozó 1/8-Ø6
85	Külső hatlapú csavar M8x20	221-155	Dönthető henger burkolat fogantyúval
86	Záróanya M8	221-156	A dönthető henger dugattyúrúdjának burkolata
87	Záróanya M12	221-157	Gumiköpeny a dönthető hengerhez 1
88	Lapos alátét Φ12252	137	Külső hatszögfejű csavar M10x25
89	Lapos alátét Φ12252	159	Lapos alátét 10403
90	Záró távtartó	161	Záróanya M12
221-116	Vízszintes kar hátsó védőburkolata	163	Külső hatlapfejű csavar M12x65
119	Belső hatlapfejű csavar M10x50	221-169	Hatszögletű zárólemez 221
221-120	Függőleges kar burkolata 228	221-171	Tömlővezető
221-121	Függőleges kar rugó	221-172	Teljes dönthető henger
127	Belső hatlapfejű csavar M12x16	221-173	Oszlop
128	Csillapító	221-174	Oszlop védőburkolata
129	Belső hatlapfejű csavar M6x35	221-175	Dönthető oszlop hátsó fedele
221-130	Vezető csiga	176	Keresztfejű csavar 5x16
131	Belső hatlapfejű csavar M6x16	177	Oszlop tengelye
132	T-csukló 1/8-2xØ6	221-180	Teljes záróhenger
221-133	Függőleges kar	221-182	Teljes záróhenger dugattyú
221-134	Függőleges kar alátét	221-183	V-tömítés Ø60506,5
136	Szerelő/leszerelő fej 7#	221-184	O-gyűrű Ø4 × 2
137	Védő alátét	185	Belső hatlapfejű csavar M6x55
300-123	Külső hatszögfejű csavar M10x25	221-186	Záróhenger burkolata Ø60

200-124	A szerelő/leszerelő fej védőlemeze	221-187	O-gyűrű 52 × 2
292-125	Hatszögletű kerek csap	190	Pneumatikus fogantyú kapcsoló-lemeze
137-7#	Szerelő/leszerelőfej védője	191	Pneumatikus fogantyú szeleps-zára
200-139	Teljes szerelő/leszerelő fej #7	192	Pneumatikus szelepszár kupak
141	Hatlapfejű csavar M12x16	193	Pneumatikus fogantyú burkolata
142	Teljes pneumatikus reteszelő kapcsoló	194	Pneumatikus fogantyú elválasztó
143	Imbuszcsavar M6x16	195	O-gyűrű 7,5 × 2,65
145	O-gyűrű Ø68,26 × 3,53	196	Tartógyűrű Ø8
221-146	Menetes dönthető henger	197	Egyenes csatlakozó
221-147	Dönthető henger dugattyúrúd	221-198	Hatszögletű zárólemez rugó
148	Önzáró anya M8	199	Hatszögfejű csavar M10x12
221-101	O-gyűrű Ø11 × 1,8	221-103	O-gyűrű Ø68 × 3,53
221-102	Y-tömítés Ø65756	221-104	O-gyűrű Ø65 × 5,3

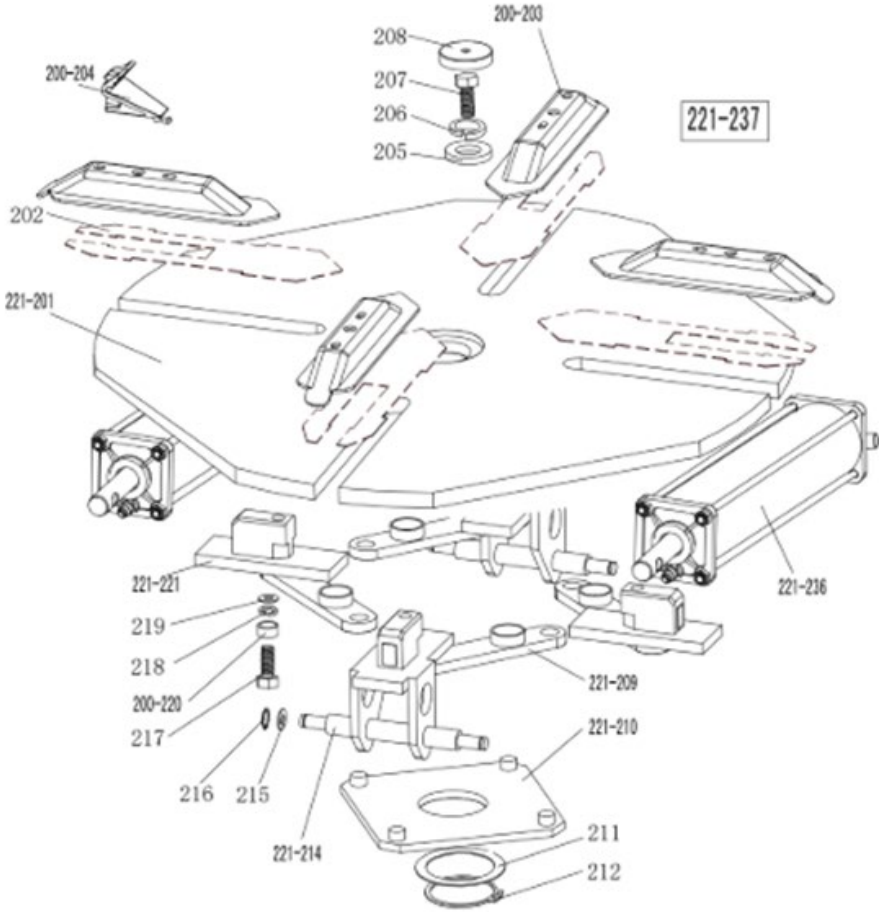
200-203
208
207
206
205
200-204
221-237
202
221-201
221-221
219
218
200-220
217
216
215
221-214
221-209
221-210
211
212
221-236

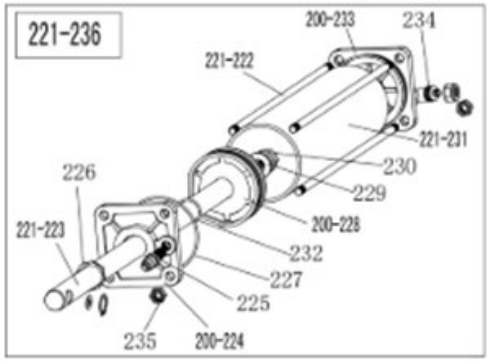
221-236
200-233
234
221-222
221-231
230
229
226
221-223
200-228
232
227
225
235
200-224

221-201	Forgótányér 615
202	Pofa csúszólemeze (opcionális)
200-203	Pofa burkolat szerelvény
200-204	Pofa 200
205	Nagy alátét
206	Rugós alátét Ø16
207	Hatlapfejű csavar M16x40
208	Forgótányér burkolata
221-209	Csatlakozó rúd szerelvény 615
221-210	Négyzet alakú forgótányér 615
211	Alátét a négyzet alakú forgótányérhoz
212	Tartógyűrű Ø65 (tengely)
221-214	Pofacsúszka-vezető csappal
215	Lapos alátét Ø12 × 25 × 2
216	Tartógyűrű Ø12 (tengely)
217	Imbuszcsavar M12x40
218	Reteszelő fogazott alátét Ø12×1
219	Lapos alátét Ø12 × 30 × 3
200-220	Anya a csatlakozó rúdhoz
221A-221	Pofacsúszka-vezető csap nélkül
221-222	Menetes csatlakozó rúd 393
221-223	Szorítóhenger dugattyúrúd 400
200-224	Szorítóhenger burkolat fogantyú nélkül
225	Egyenes csatlakozó 1/8"-Ø8
226	V-tömítés 20287,5
227	O-gyűrű 63 × 2,65
200-228	Szorítóhenger dugattyú Ø70
229	Lapos alátét Ø12 × 25 × 2
230	Anya M12 × 7 × 1,75
221-231	Szorítóhenger cső 360
232	O-gyűrű Ø19.6 × 2,62
200-233	Szorítóhenger burkolat fogantyúval
234	Gyorscsatlakozó 1/8-Ø8
235	Záróanya M8
221-236	Teljes szorítóhenger
221-237	Teljes négyzet alakú forgótányér 615

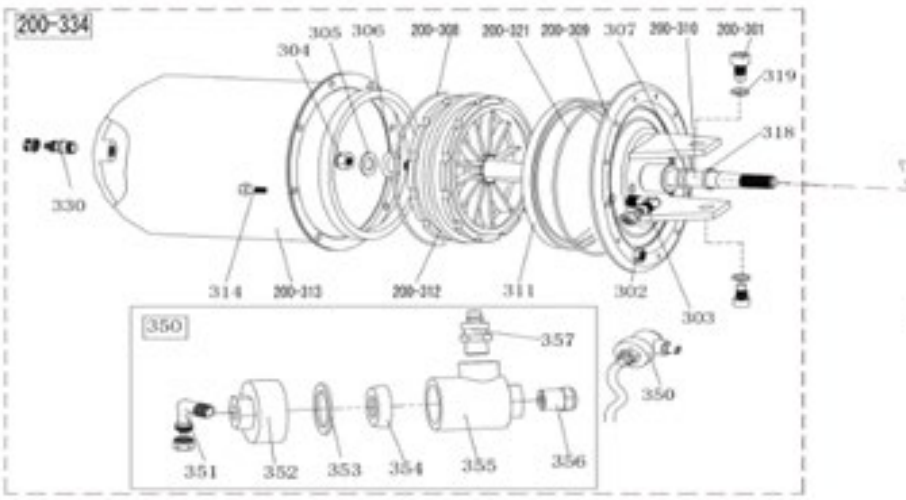
200-334
305
306
304
200-308
200-321
200-309
307
200-310
200-301
319
318
330
314
200-313
200-312
311
302
303
350
357
350
351
352
353
354
355
356

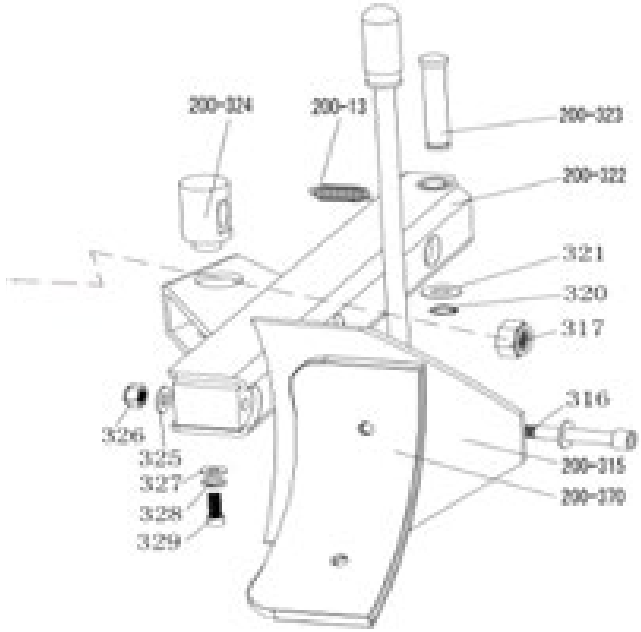
200-324
200-13
200-323
200-322
321
320
317
316
326
325
327
328
329
200-315
200-370

200-13	Peremtörő kar rugó	320	Biztonsági gyűrű Ø16
200-301	Imbuszcsavar M14x30	200-321	O-gyűrű 180 × 5
302	Záróanya M6	200-322	Peremtörő kar 200
303	Könyök idom (90°) 1/4-Ø8	200-323	Peremtörő csap
304	Anya M16x1,5	200-324	Peremtörő henger forgócsap
305	Lapos alátét Ø16282	325	Lapos alátét Ø12242
306	O-gyűrű Ø16 × 2,65	326	Záróanya M12
307	O-gyűrű Ø20 × 2,65	327	Lapos alátét Ø8303
200-308	O-gyűrű Ø170,8 × 5,33	328	Rugós alátét Ø8
200-309	Peremtörő henger burkolata	329	Hatlapfejű csavar M8x20
200-310	Peremtörő henger dugattyú rúd	330	Egyenes csatlakozás 1/8-Ø8
311	V-tömítés 185 × 168 × 10,8	331	O-gyűrű Ø19,6 × 2,62
200-312	Peremtörő henger dugattyú	200-334	Teljes peremtörő henger
200-313	Peremtörő henger cső	350	Peremtörő henger kivezető szelepe
314	Imbuszcsavar M6x16	351	Könyök idom (90°) 1/8-Ø8
200-315	Peremtörő lapát szerelvény	352	Kivezető szelep burkolata a peremtörő hengerhez
316	Imbuszcsavar M12x90	353	Tömítő alátét
317	Záróanya M16x1,5	354	Kétirányú tömítés
318	Vezető gyűrű	355	Peremtörő henger kivezető szelepének teste
200-370	Peremtörő lapát védőburkolata (opcionális)	356	Hangtompító
319	Rugós alátét Ø14	357	Egyenes csatlakozás 1/4-Ø8

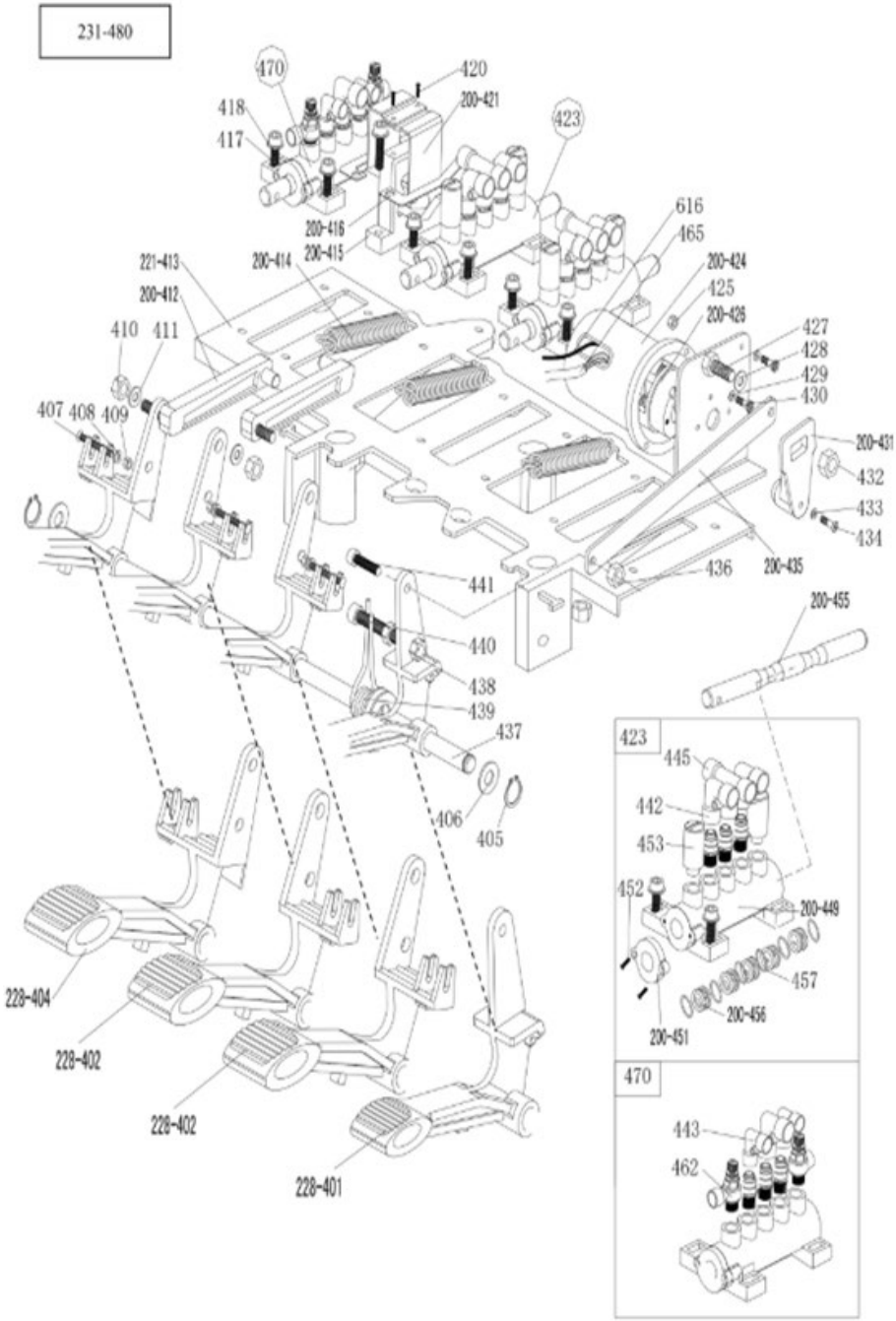
231-480
470
420
200-421
418
417
423
616
465
200-416
200-415
200-414
221-413
200-412
200-424
425
200-426
427
428
429
430
410
411
407
408
409
200-431
432
433
434
436
200-435
441
440
438
439
437
406
405
200-455
228-404
228-402
228-402
228-401
423
445
442
453
452
200-449
457
200-456
200-451
470
443
462

228-401	Visszafordító kapcsoló pedál	430	Keresztfejű csavar M4x16
228-402	5-utas szelep pedál (jobb)	200-431	Visszafordító kapcsoló fogantyú
228-404	5-utas szelep pedál (bal)	432	Záróanya M6
405	Biztonsági gyűrű Ø12	433	Lapos alátét Ø3
406	Lapos alátét Ø12242	434	Keresztfejű csavar M3x18
407	Keresztfejű csavar M4x30	200-435	Pedál csatlakozó rúd
408	Lapos alátét Ø4	436	Záróanya M8
409	Záróanya M4	437	Elülső pedáltengely
410	Záróanya M8	438	Anya M8
411	Lapos alátét Ø8171,5	439	Pedál torziós rugó
200-412	Tengelycsap csatlakozó rúd	440	Hatlapfejű csavar M8x50
221-413	Pedáltartó lemez	441	Hatlapfejű csavar M8x20
200-414	Pedál rugó	442	Gyorscsatlakozó 1/8-Ø8
200-415	Tengelycsap	443	Gyorscsatlakozó 1/8-Ø6
200-416	Tengelycsap alátét	445	Gyors T-csatlakozó 1/8-2 × Ø8
417	Hatlapfejű csavar M6x20	200-449	5-utas szelep test (jobb)
418	Lapos alátét Ø6	200-451	5-utas szelep burkolat
420	Önmetsző keresztfejű csavar 2,9 × 12	452	Acél keresztfejű csavar 2,9 × 14
200-421	Tengelycsap burkolat	453	Hangtompító 1/8"
423	Teljes 5-utas szelep a peremtörő hengerhez	200-455	5-utas szelepszár
200-424	Visszafordító kapcsoló burkolat	200-456	5-utas szelepszár távtartó
425	Anya M4	457	O-gyűrű 12204
200-426	Irányváltó kapcsoló	462	Szabályozó szelep (áramlás vagy átfolyás)
427	Hatlapfejű csavar M6x20	470	Teljes 5-utas visszacsapó szelep
428	Lapos alátét Ø6 × 12 × 1	231-480	Mind a 4 pedál 231

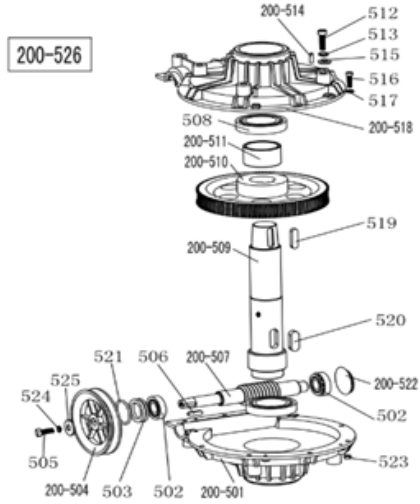

200-501	A fogaskerékház alsó burkolata
502	Csapágyazás 30204
503	Fogaskerékház tömítés φ20358
200-504	Vezérműszíj csiga
505	Hatlapfejű csavar M8x25
506	Kulcs 6 × 20
200-507	Csiga tengely
508	Csapágyazás 6010
200-509	Csigakerék tengely
200-510	Csigakerék
200-511	Távtartó a csigakerék tengelyéhez
512	Hatlapfejű csavar M10x55
513	Rugós alátét Ø10
200-514	Csap 6 × 20
515	Lapos alátét Ø10202
516	Imbuszcsavar M6x20
517	Lapos alátét Ø6141,2
200-518	A fogaskerékház felső burkolata
519	Kulcs 10 × 40
520	Kulcs 14 × 40
521	O-gyűrű Ø30 × 3,55
200-522	Olajálló tömítés
523	Záróanya M6
524	Rugós alátét Ø8
525	Lapos alátét Ø8303
200-526	Teljes fogaskerékház

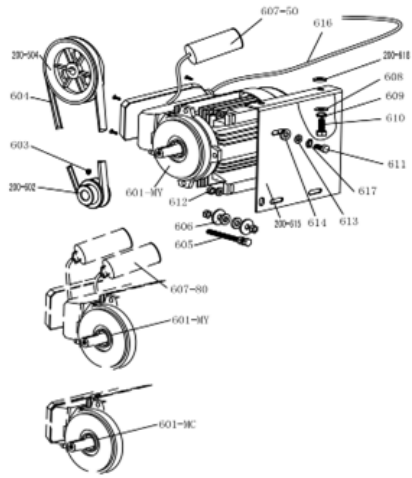

200-504	Fogaskerék szíj csiga
601-MC	Motor 220 V/50 Hz
601-MY	Motor 220 V
200-602	Motor szíj csiga
603	Imbuszcsavar M8x12
604	Gumiszerelő szíj A-28
605	Külső hatszögletű csavar M8x65
606	Lapos alátét Ø8 × 30 × 3
607-80	Kondenzátor 80 µF, 110 V
607-50	Kondenzátor 50 µf, 220 V
608	Lapos alátét Ø10 × 20 × 2
609	Rugós alátét Ø10
610	Külső hatszögletű csavar M10x25
611	Külső hatszögletű csavar M8x35
614	Motor gumi alátét
200-615	Motor támasz

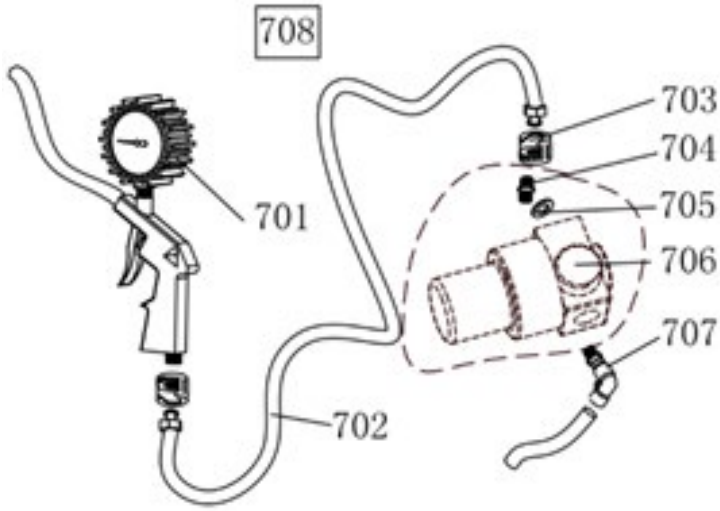

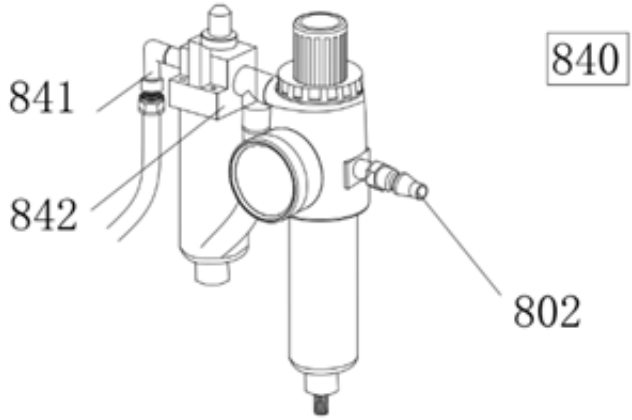

701	Felfúvópisztoly kijelző
702	Gumi csatlakozó tömlő
703	Koronás anya
704	Egyenes csatlakozás 1/4 – 1/4
705	Lapos alátét Ø13
706	Nyomásszabályozó szelep (opcionális)
707	Gyorscsatlakozó 1/4-Ø8
708	Teljes felfúvópisztoly
708 W	Teljes felfúvópisztoly (légtelenítő szeleppel)

802	Gyorscsatlakozó
841	Kétirányú csatlakozó 1/4Φ8
842	Kenőegység csatlakozása 2000
840	Teljes kenőegység, 2000-es modell

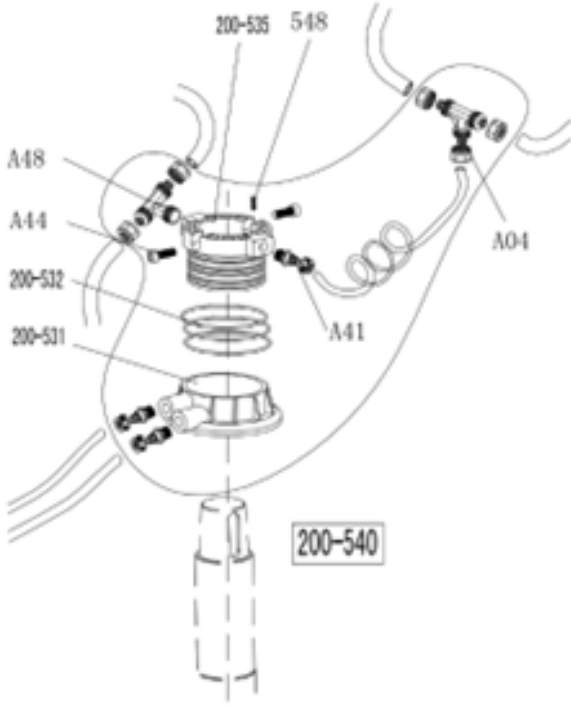

A04	T-csatlakozó 3 × Ø8
A44	Imbuszcsavar M6x16
A48	Gyors T-csatlakozó
200-531	Forgó szelep test
200-532	O-gyűrű 59,9 × 2,62
200-535	Forgó szelep tengely (tüske)
537	Tömlő 5,5 × Ø8
A41	Egyenes csatlakozó 1/8-Ø8
548	Imbuszcsavar M4x6
200-540	Teljes forgó szelep

RU ТЕХНИЧЕСКОЕ РУКОВОДСТВО

ПРЕЗЕНТАЦИЯ ПРОДУКТА

Предупреждение: Настоящее руководство по эксплуатации имеет большое значение для станка, внимательно прочитайте его, прежде чем приступать к монтажу и эксплуатации; это важно для обеспечения безопасности эксплуатации и технического обслуживания станка. Для дальнейшего технического обслуживания станка обеспечьте полную сохранность настоящего руководства.

Область применения: Автоматический шиномонтажный станок предназначен для демонтажа шины с обода и монтажа шины на обод.

Предостережение: Станок должен использоваться только по назначению, для целей, для которых он предназначен,



использование его для других целей запрещается. Изготовитель не несет ответственности за любой ущерб или травмы, вызванные несоблюдением настоящих правил.

ПРАВИЛА ТЕХНИКИ БЕЗОПАСНОСТИ

Правила техники безопасности:

К эксплуатации станка должны допускаться только обученные и квалифицированные специалисты, которые внимательно ознакомились с руководством по эксплуатации, или те, кто имеет опыт работы с аналогичным оборудованием. Любые изменения, выходящие за рамки эксплуатации настоящего станка без разрешения изготовителя или не в соответствии с руководством, могут привести к неисправности и повреждению станка, изготовитель может аннулировать действие гарантии на него.

При повреждении каких-либо деталей по какой-либо причине их замена должна осуществляться в соответствии с перечнем запасных частей.

Внимание: гарантия действует в течение одного года после даты поставки изготовителем; гарантия не распространяется на быстро изнашивающиеся части.

Предупреждающие таблички

Предостережение: В случае повреждения или отсутствия на станке предупреждающих табличек их необходимо восстановить как можно скорее!

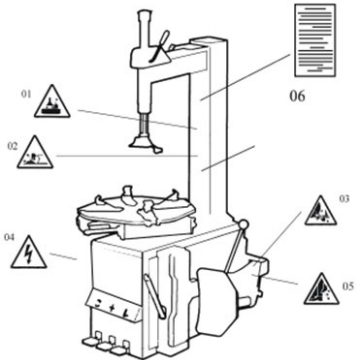

ВНИМАНИЕ: Запрещается эксплуатация станка при отсутствии или повреждении предупреждающих табличек. Не допускайте установки каких-либо предметов, которые закрывают предупреждающие таблички. Клиенты могут самостоятельно устанавливать предупреждающие таблички (как показано на рисунке справа) в любом необходимом положении.

Предупреждения о безопасности:

1. Запрещается помещать руки под монтажную головку во время работы;
2. Запрещается помещать руки между кулачками во время работы;
3. Запрещается помещать руки внутрь борта шины при демонтаже шины;
4. Примите меры к тому, чтобы система была оснащена надежным контуром заземления и убедитесь в его подключении;
5. Запрещается помещать ноги между лопаткой устройства отжима борта и

корпусом во время работы;

6. Предупреждающая инструкция.

ТЕХНИЧЕСКИЕ ХАРАКТЕРИСТИКИ

Диаметр обода при зажиме снаружи	10–21"
Диаметр обода при зажиме изнутри	12–24"
Макс. диаметр колеса	1000 мм (40")
Макс. ширина колеса	355 мм (14")
Рабочее давление	8-10 бар
Источник питания	380 В (3 фаза)
Мощность опционального двигателя	1.1 кВт
Макс. вращающий момент (поворотный стол)	1078 Нм
Наружные габариты	960 × 760 × 930 мм
Уровень шума	< 75 дБ
Рабочее давление	8–10 бар
Вес	80 кг
Габариты упаковки	1230 × 450 × 350 мм
Уровень шума	LpA < 75 дБ

Примечание: Размеры обода, определенные в приведенной выше таблице, основаны на стальных ободах. Алюминиевые обода толще, чем стальные обода, поэтому приведенные выше размеры ободов приводятся только для справки.

СБОРКА
РАСПАКОВКА И ПРОВЕРКА:

С помощью клещей вытащите гвозди, забитые в поддон, снимите картонную коробку и пластиковую пленку. Выполните проверку и убедитесь, что все детали, перечисленные в перечне запасных частей, имеются в наличии. Если какая-либо деталь отсутствует или сломана, не используйте станок и как можно скорее обратитесь к изготовителю или дилеру.

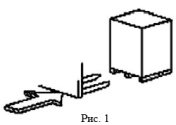

Рис. 1

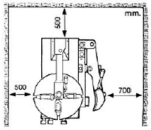

Рис. 2

ТРЕБОВАНИЯ К РАБОЧЕМУ МЕСТУ:

Выбирайте рабочее место в соответствии с правилами техники безопасности. Подключите источники питания и воздуха в соответствии с руководством, кроме того, качество воздуха на рабочем месте должно отвечать установленным нормам; чтобы станок работал хорошо, рабочее место необходимо обустроить так, чтобы имелось минимальное свободное пространство до каждой стены, как показано на рис. 2. При установке на открытом воздухе станок должен быть защищен крышей от дождя и солнечного света.

Предупреждение: Запрещается работа станка с двигателем во взрывоопасной среде.

Расположение и установка:

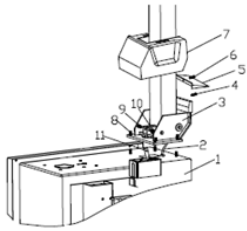

Рис. 3

1. Подготовка инструмента

2. Установите шарнирный короб (3, рис. 3) на корпус (1, рис. 3) с помощью 4 болтов (M12), проденьте воздушный шланг (2, рис. 3) через полость стойки. Затяните 4 самоконтрящихся гайки (8, рис. 3)

3. Вставьте винт (9, рис. 3) в отверстия как стойки, так и штока цилиндра наклона (11, рис. 3), затяните его с помощью самоконтрящейся гайки (10, рис. 3).

4. Отвинтите два болта на левом кожухе и снимите кожух, подсоедините воздушный шланг (2, рис. 3), указанный выше, к боковым отверстиям, которые служат для управления 5-ходовым клапаном наклона. Установите и зафиксируйте левый кожух.

5. Зафиксируйте пластиковую крышку (7, рис. 3) двумя болтами (4, рис. 3).

6. Установите заднюю пластиковую крышку (5, рис. 3) на стойку с помощью винта (6, рис. 3).

ЭЛЕКТРИЧЕСКИЕ И ПНЕВМАТИЧЕСКИЕ СОЕДИНЕНИЯ

Предупреждение: Перед установкой и подключением убедитесь в том, что источник питания соответствует техническим данным станка. Установка всех электрических и пневматических устройств должна только выполняться профессиональным электриком.

Подсоедините соединительный штуцер подачи сжатого воздуха, который находится с правой стороны станка, к системе подачи сжатого воздуха. Электрическая сеть, к которой подключается станок, должна иметь устройство защиты на основе предохранителей и хорошую защиту заземления внешней оболочки. Установите устройство защитного отключения (УЗО) на основном источнике питания с током утечки, установленным на 30 мА.

Предостережение: Станок поставляется без вилки сетевого питания, пользователь должен самостоятельно подключить вилку питания, рассчитанную на ток не менее 16 А, а также в соответствии с напряжением питания станка. Или выполните подсоединение непосредственно к источнику питания в соответствии с вышеизложенными требованиями.

ЭКСПЛУАТАЦИЯ:

 - Педаль наклона (H)

 - Педаль раскрытия и смыкания кулачков (V)

 - Педаль вращения поворотного стола (Z)

 - Педаль устройства отжима борта (U)

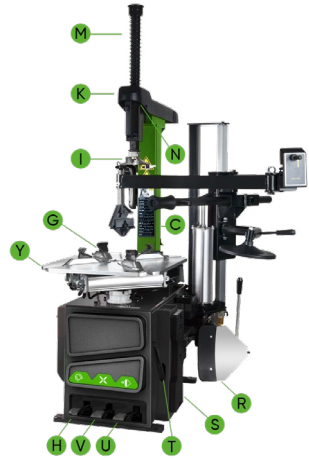

Просим обратить внимание: операция, изложенная ниже, иллюстрируется рис. 4.

- Нажмите на педаль вращения поворотного стола (Z), вращение поворотного стола (Y) по часовой стрелке;
- Поднимите педаль вращения поворотного стола (Z), вращение поворотного стола (Y) против часовой стрелки.
- Нажмите на педаль устройства отжима борта (U), лопатка устройства отжима борта (F) нажимает на шину; отпустите педаль устройства отжима борта (U), лопатка устройства отжима борта (F) возвращается обратно в исходное положение.
- Нажмите до упора педаль раскрытия и смыкания кулачков (V), четыре кулачка (G) на поворотном столе раскрываются; нажмите снова, четыре кулачка смыкаются (G). Когда педаль находится в среднем положении, четыре кулачка перестают двигаться.
- Нажмите кнопку пневматической фиксации (K), чтобы заблокировать поворотную консоль (N) и вертикальную направляющую (M).
- Нажмите на педаль устройства отжима борта (H), стойка (C) движется назад вниз; снова нажмите, происходит возврат стойки.

Операция замены шины состоит из трех частей:

1. Демонтаж борта шины
2. Демонтаж шины
3. Монтаж шины

Предостережение: Прежде чем приступать к выполнению любых операций, убедитесь, что на вас не надета одежда со свободно свисающими частями, а также наденьте защитный головной убор, перчатки и нескользящие ботинки. Обязательно полностью выпустите из шины воздух, и снимите с обода все балансировочные грузики.

Отжим борта шины:

Обязательно полностью выпустите из шины воздух, прислоните шину к резиновому буферу (S). Подведите лопатку (F) к борту примерно в 10 мм от края обода, как показано на рис. 5. Нажмите педаль устройства отжима борта (U), чтобы лопатка надавила на шину. Повторяйте вышеуказанные операции в разных положениях по окружности шины, с обеих сторон шины, пока борта шины не будут полностью оторваны от обода. (Рис. 5.)

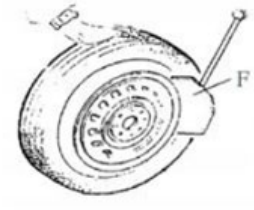

Рис. 5

Демонтаж шины

Перед этой операцией обязательно снимите грузики с обода колеса, и полностью выпустите воздух из шины. Нанесите смазочную пасту (или аналогичную смазку) на борт шины по всей окружности. Работа без смазки может привести к сильному износу шины. Зажмите обод способом, показанным ниже, в зависимости от используемой поверхности:

a - для зажима колеса снаружи: Нажмите на педаль раскрытия и смыкания кулачков (V) на полпути к среднему положению, чтобы установить четыре кулачка (G) в необходимое положение в соответствии со шкалой отсчета на поворотном столе (Y); установите колесо на поворотный стол, удерживайте обод и нажимайте на педаль раскрытия и смыкания кулачков (V), пока колесо не будет зажато кулачками.

b - для зажима колеса изнутри: Установите четыре кулачка (G) в положение полного смыкания. Установите колесо на поворотный стол и нажмите на педаль раскрытия и смыкания кулачков (V), чтобы произошло раскрытие кулачков, при этом колесо будет зафиксировано.

Предостережение: Прежде чем приступать к выполнению действий следующего пункта, убедитесь, что колесо надежно зафиксировано четырьмя кулачками.

Опускайте вертикальную направляющую (M) до тех пор, пока монтажная головка (I) не окажется рядом с краем обода, переверните стопорную ручку (K), чтобы зафиксировать вертикальную направляющую (M) и горизонтальную консоль в нужном положении, и контролируйте расстояние от монтажной головки до края обода колеса, которое должно составлять примерно 2-3 мм. Вставьте монтажную лопатку (T) между бортом шины и передней частью монтажной головки (I) и установите борт шины на верхнюю часть монтажной головки, как показано на рис. 6.

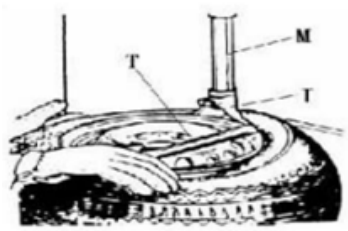

Рис. 6

Предостережение: Цепочки, браслеты, свободная одежда и другие предметы, которые могут оказаться вблизи вращающихся частей, будут представлять опасность для оператора.

Удерживая монтажную лопатку на месте, нажмите педаль вращения поворотного стола (Z), вращайте поворотный стол (Y) в направлении по часовой стрелке до тех пор, пока шина не будет полностью отделена от обода.

Для демонтажа другой стороны шины снова используйте монтажную лопатку, после подъема шины установите борт на монтажную головку и отделите другую сторону шины от обода. Нажмите педаль наклона (H), отведите стойку назад, снимите шину.

МОНТАЖ ШИНЫ

Предостережение: Прежде чем приступать к монтажу шины, убедитесь, что шина и обод имеют одинаковый посадочный диаметр.

Во избежание повреждения шины нанесите на борт шины и обод смазку, рекомендованную изготовителем. Установите обод и убедитесь в его надежной фиксации.

Предостережение: при зажиме обода не кладите руки на обод колеса, во избежание травмы во время этой операции.

Зафиксируйте шестигранную вертикальную монтажную направляющую, установите шину на обод, установите наклоняемую стойку обратно в положение как при демонтаже шины. Расположите нижний борт шины с одной стороны над задней частью монтажной головки, а с другой стороны — под передней частью монтажной головки.

Надавите на шину руками или монтажной лопаткой, а затем вращайте поворотный стол для монтажа борта шины.

(Рис. 7)

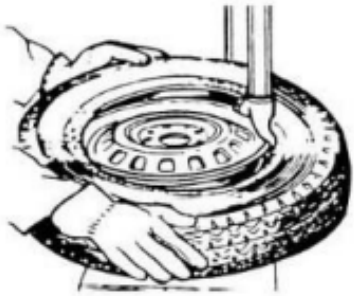

Рис. 7

Накачивание шины

Важно: Операция накачивания представляет собой большую опасность, соблюдайте осторожность и придерживайтесь инструкции. При накачивании наибольшую опасность представляют последствия проблем с шиной или ободом. Сила возможного разрыва шины направлена вверх и в стороны, большая мощность может привести к травмированию или смерти оператора или находящихся вблизи лиц.

Разрыв шины возможен из-за следующих причин:

1. Несоответствие размеров обода и шины;
2. Повреждение шины или обода;
3. Давление накачки шины превышает максимальное давление, рекомендованное изготовителем;
4. Оператор не соблюдает правила техники безопасности.

Действуйте следующим образом:

1. Снимите колпачок вентиля с вентиля.
2. Убедитесь, что наконечник шланга полностью установлен на резьбовую часть вентиля.
3. Убедитесь, что размер обода соответствует размеру шины;
4. Нанесите смазку на борт шины и обод, при необходимости требуется дополнительная смазка;
5. Накачивайте шину с перерывами во время накачивания, контролируйте давление с помощью манометра, а также контролируйте посадку бортов. Повторяйте вышеуказанную операцию до полной посадки бортов; при накачивании шины на ободе с выпуклыми спицами или двойном ободе с выпуклыми спицами необходимо предпринять специальные меры.
6. Продолжайте накачивать и часто проверяйте давление воздуха до достижения необходимого давления.

Примечание: Категорически запрещается превышать максимальное давление в шине, указанное изготовителем шины.

Находитесь на безопасном расстоянии от накачиваемой шины, не подносите к ней руки. К выполнению операций допускаются только специально обученные лица, посторонним запрещается работать на шиномонтажном станке или находиться вблизи него.

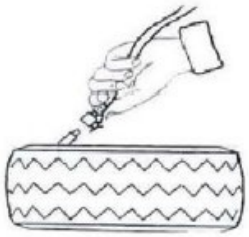

Рис. 18

Перемещение станка

Для перемещения станка используйте вилочный погрузчик. Отключите шиномонтажный станок от источника питания и системы подачи сжатого воздуха, поднимите опорную плиту и вставьте вилы погрузчика. Затем установите шиномонтажный станок в новое положение и надежно зафиксируйте его.

Примечание: Место, выбранное для крепления шиномонтажного станка, должно соответствовать правилам техники безопасности.

ТЕХНИЧЕСКОЕ ОБСЛУЖИВАНИЕ

Предостережение: Техническое обслуживание должно выполняться только квалифицированным персоналом. Для продления срока службы станка своевременно проводите техническое обслуживание станка в соответствии с руководством. Если этого не делать, это отрицательно повлияет на надежность станка или даже приведет к травме оператора и других лиц, находящихся вблизи.

Предостережение: Техническое обслуживание должно выполняться только квалифицированным персоналом. Для продления срока службы станка своевременно проводите техническое обслуживание станка в соответствии с руководством. Если этого не делать, это отрицательно повлияет на надежность станка или даже приведет к травме оператора и других лиц, находящихся вблизи. Внимание: Прежде чем выполнять любое техническое обслуживание, отсоедините шиномонтажный станок от источника электропитания и системы подачи сжатого воздуха, а также 3-4 раза нажмите на педаль раскрытия и смыкания кулачков или на педаль вращения поворотного стола, чтобы израсходовать весь сжатый воздух, остающийся в станке.

Замену поврежденных частей должны выполнять профессионалы, для замены должны использоваться запасные части, обеспеченные изготовителем.

• По окончании работы ежедневно выполняйте очистку станка.

• Один раз в неделю осуществляйте очистку поворотного стола от загрязнений с помощью дизельного топлива и выполняйте смазку направляющих и кулачков.

Следующее техническое обслуживание должно проводиться не реже одного раза в месяц:

• Проверьте уровень масла в генераторе масляного тумана, при необходимости долейте масла SAE30#. Отвинтите с помощью шестигранного ключа (E). В зависимости от подсоединения сжатого воздуха сначала 5-6 раз нажмите на педаль раскрытия и смыкания кулачков или педаль вращения поворотного стола, а затем проверьте, падает ли капля масла в генераторе масляного тумана. При непрерывной работе каждый раз после двух нажатий должна падать капля масла, если этого не происходит, с помощью отвертки с плоским жалом регулирующим винтом (D) отрегулируйте подачу масла. (Рис. 9)

• Как показано на рисунке 9-1, если в стакане сборника накопился конденсат, для его слива пальцем нажмите на сливной клапан в направлении вверх, отпустите его после слива, сливной клапан может закрыться автоматически под действием пружины.

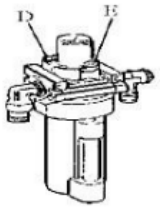

Рис. 19



Рис. 19-1

Примечание: После первых 20 дней использования выполните подтяжка кулачков путем затяжки винтов (B) на поворотном столе (рис. 10).

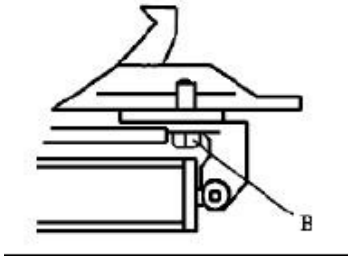

В случае ослабления усилия вращения поворотного стола проверьте, натянут ли ремень, выполнив действия пунктов: Снимите левую боковую крышку, отвинтив винты, отрегулируйте натяжение двумя винтами, находящимися на опоре двигателя, поддерживайте соответствующее расстояние между опорой двигателя и основанием двигателя; затяните винты для натяжения ремня. (Рис. 11)

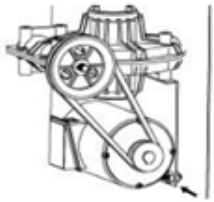

Рис. 11

Предостережение: отсоедините станок от источника электропитания и системы подачи сжатого воздуха.

Примечание: Если вертикальная направляющая не фиксируется, или не выдерживается расстояние 2-3 мм от нижней части монтажной головки до обода, отрегулируйте шестигранную стопорную пластину (x), как показано на рис. 12.

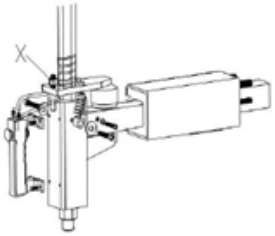

Рис. 12

Примечание: Для обеспечения надежности работы зажимных кулачков и лопатки устройства отжима борта для поддержания чистоты их клапанов выполните следующие действия:

1. Вывинтите два винта и снимите левый боковой кожух корпуса станка.

2. Ослабьте глушители клапанов (A), которые относятся к педали раскрытия и смыкания кулачков и педали устройства отжима борта; (рис. 13).

3. Очистите глушители сжатым воздухом, при их повреждении — замените в соответствии с перечнем запасных частей. (Рис. 13)

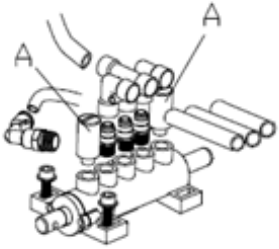

Рис. 13

ТЕХНИЧЕСКОЕ ОБСЛУЖИВАНИЕ

ПРОБЛЕМА	ПРИЧИНА	СПОСОБ УСТРАНЕНИЯ
Поворотный стол вращается только в одном направлении или не вращается.	Повреждение переключателя реверса.	Повреждение переключателя реверса.
	Разрыв ремня	Замените ремень
	Неисправность двигателя	Проверьте кабель двигателя или кабель клеммной колодки; Если двигатель поврежден, выполните его замену.
При демонтаже или закреплении колеса поворотный стол не фиксируется (вращается вместе с колесом); Кулачки открываются или закрываются медленно; Некорректная фиксация обода на поворотном столе.	Утечка в контуре подачи воздуха	Выполните проверку всех частей системы подачи воздуха
	Не работает цилиндр зажима	Выполните замену поршня цилиндра
	Износ кулачков	Выполните замену кулачков
	Поломка шайб цилиндра зажима	Выполните их замену
Монтажная головка постоянно касается обода во время работы.	Стопорная пластина неправильно отрегулирована или не соответствует требуемым спецификациям	Выполните ее замену или регулировку
	Ослабление винтов кулачков; вертикальная направляющая не блокируется стопорной пластиной.	Затяните винты; выполните замену стопорной пластины.
Педаль устройства отжима борта и педаль раскрытия/ смыкания кулачков не возвращается в исходное положение.	Поломка пружины педали	Выполните замену.
Лопатка устройства отжима борта работает с затруднением.	Засорение глушителя	Выполните очистку или замену.
	Поломка шайбы цилиндра устройства отжима борта.	Выполните замену.

РУКОВОДСТВО ПО ЗАКАЗУ ЗАПАСНЫХ ЧАСТЕЙ

Руководство по заказу запасных частей.

1. Во-первых, необходимо получить поврежденный или заказанный образец и подтвердить количество запасных частей.

2. Подтверждайте спецификацию запасных частей во избежание ошибочного заказа.

Способ подтверждения следующий:

В соответствии с диапазоном использования и расположением деталей узнайте коды частей на трехмерном покомпонентном изображении в руководстве (последний раздел). Например, если необходимо заказать монтажную лопатку, с учетом того, что для монтажной лопатки предусмотрен специальный карман, то ее положение на трехмерном покомпонентном изображении показано ниже:

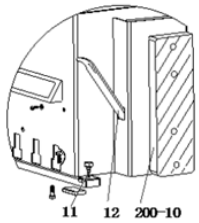

Мы можем использовать код «12» из изображения, затем узнать всю информацию кода «12» и записать ее.

11	Винт заземления M6x40
12	Монтажная лопатка
200-10	Пружина рычага устройства отжима борта

Записанная информация:

12	Монтажная лопатка — количество: 2

3. Соберите подробную информацию о частях

4. Обратитесь в отдел запасных частей и подтвердите заказ.

5. После подтверждения заказа для устранения любой неисправности запасных частей доставит вам товар в соответствии с заказом.

Специальное заявление:

- Изготовитель оставляет за собой право изменять спецификацию частей без предварительного уведомления пользователей.

- Изготовитель не несет ответственности за модификацию и совершенствование изделий, которые уже проданы.

Перечень быстро изнашивающихся запасных частей.

КОД	НАИМЕНОВАНИЕ
221-10	Буфер устройства отжима борта
226	Призматическое уплотнение 20x28x7,5
227	Уплотнительное кольцо 63x2,65
200-228	Поршень цилиндра зажима Ø70
232	Уплотнительное кольцо Ø19,6x2,62
306	Уплотнительное кольцо Ø16x2,65
307	Уплотнительное кольцо Ø20x2,65
200-308	Уплотнительное кольцо Ø170,8x5,33
311	Призматическое уплотнение 185x168x10,8
200-321	Уплотнительное кольцо 180x5
331	Уплотнительное кольцо Ø19,6x2,62
200-426	Переключатель реверса
521	Уплотнительное кольцо Ø 30*3,55
200-532	Маслостойкое уплотнительное кольцо
604	Уплотнительное кольцо 59,9x2,62
200-522	Сливной клапан
801	Ремень шиномонтажного станка A-28
804	Декомпрессионный фильтр
A86	Генератор масляного тумана

Примечание: Части в списке – это быстро изнашивающиеся части, если необходимо заказать другие части, см. техническое руководство.

ЭЛЕКТРИЧЕСКАЯ СХЕМА

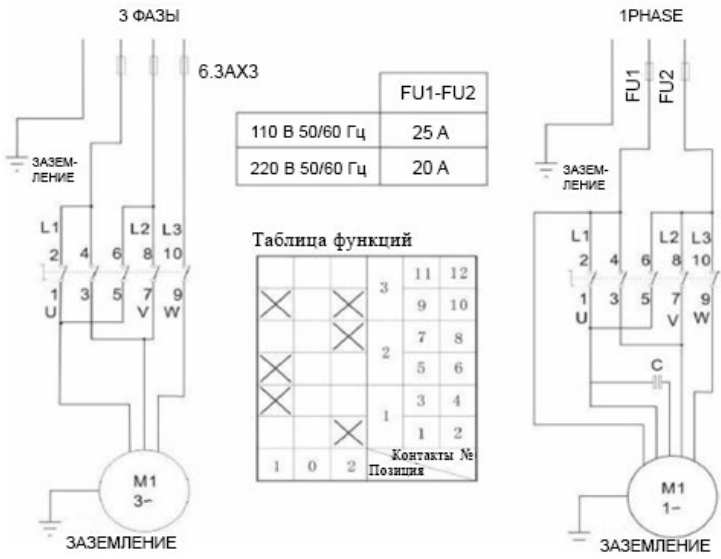

ПНЕВМАТИЧЕСКАЯ СХЕМА

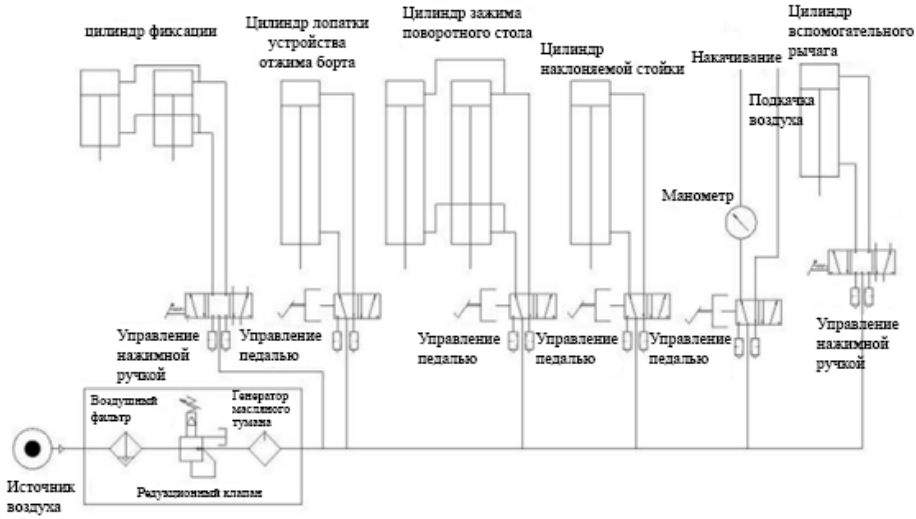

ПЕРЕЧЕНЬ ДЕТАЛЕЙ

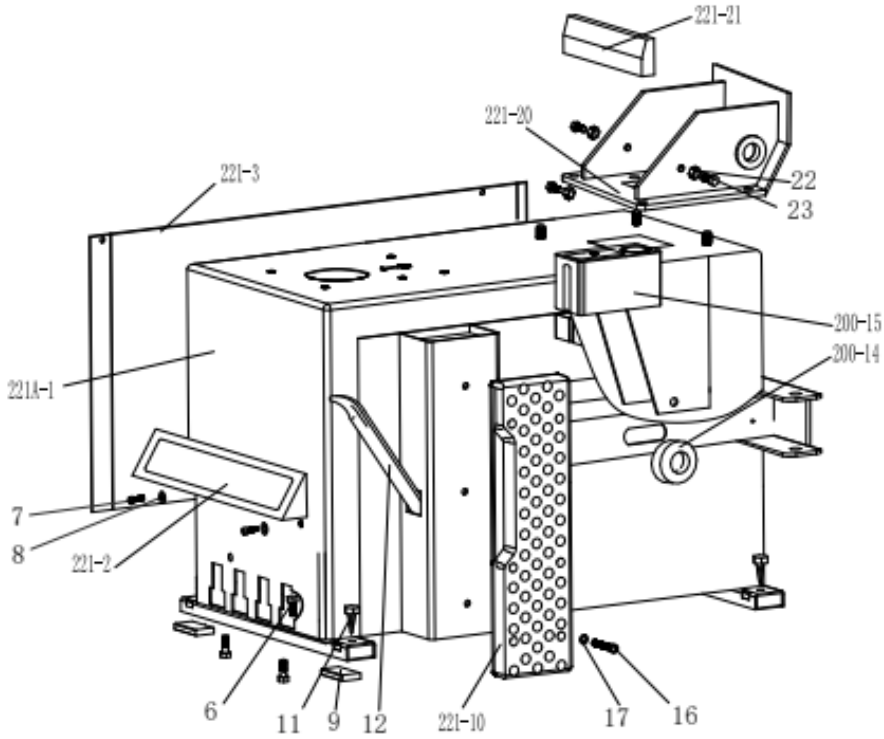

221A-1	Корпус станка 221
221-2	Кожух передней педали
221-3	Левый кожух
4	Винт с шестигранным углублением под ключ M6x10
5	Плоская шайба Ø6 141,2
6	Винт с шестигранной головкой M8x25
7	Винт с шестигранным углублением под ключ M8×20
8	Плоская шайба Ø8 222
9	Резиновый демпфер для ножки станка
11	Демпфер устройства отжима борта
12	Монтажная лопатка
200-14	Резина для рычага устройства отжима борта
200-15	Резервуар для масла и воды
16	Винт с шестигранным углублением под ключ M8x20
17	Плоская шайба Ø8 171,5
221-20	Наклоняемая стойка
221-21	Защитный кожух механизма наклона
22	Контргайка M10
23	Винт с шестигранной головкой M10x25

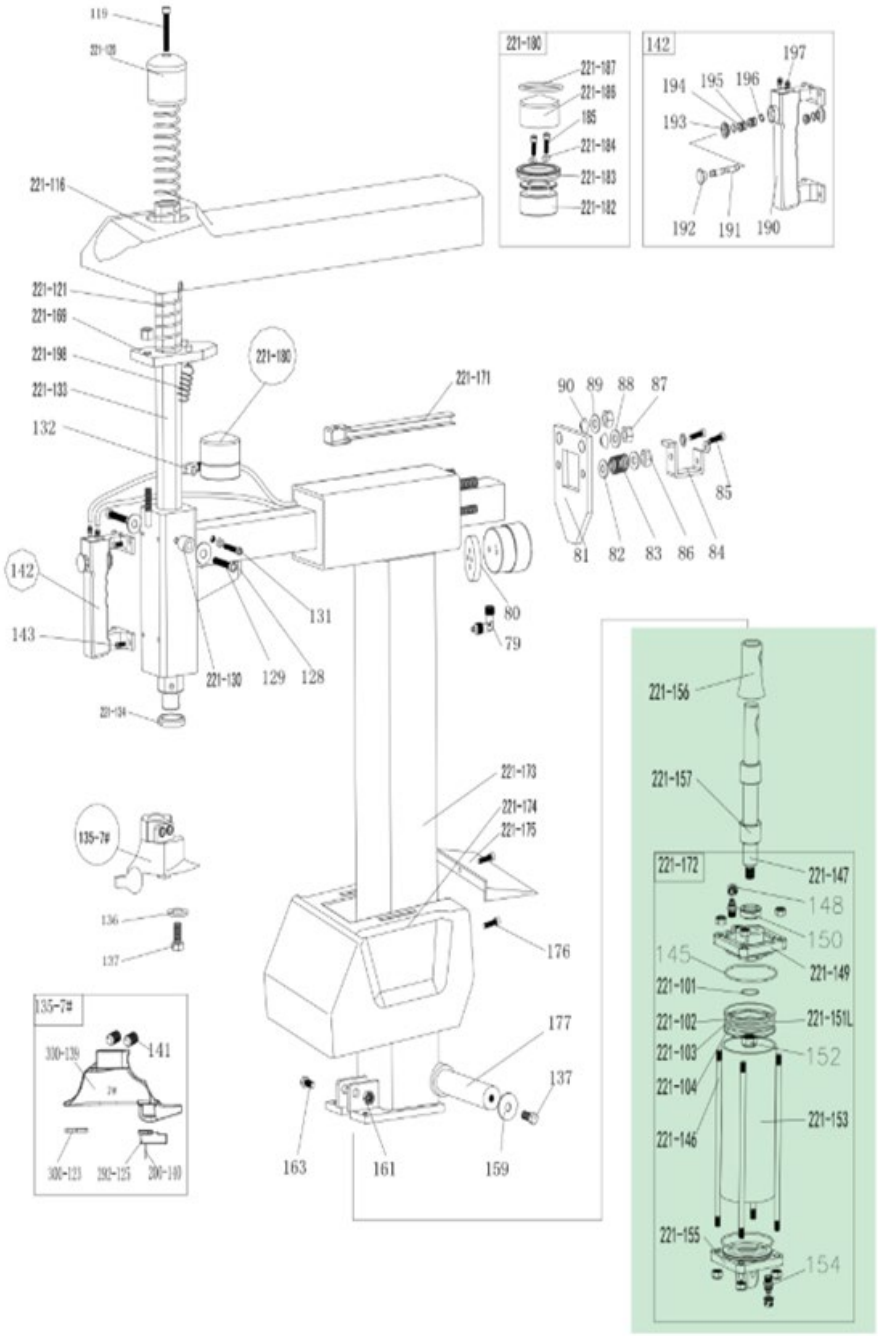
119
221-120
221-116
221-121
221-199
221-198
221-133
132
142
143
131
129
128
221-130
221-134
221-180
221-171
80
79
90
89
88
87
85
81
82
83
86
84
221-180
221-187
221-186
185
221-184
221-183
221-182
142
197
194
195
196
193
192
191
190
221-173
221-174
221-175
176
177
137
163
161
159
135-7#
136
137
135-7#
330-139
141
330-123
392-125
200-140
221-156
221-157
221-172
221-147
148
150
145
221-149
221-101
221-102
221-151L
221-103
152
221-104
221-153
221-146
221-155
154

79	Быстрый соединитель 1/8-Ø6	221-149	Крышка цилиндра наклона без ручки
80	Стопорная пластина цилиндра	150	V-образное уплотнительное кольцо Ø20287.5
81	Стопорная пластина горизонтальной консоли	221-151L	Поршень цилиндра наклона (алюминиевый сплав) ф75
82	Плоская шайба Ф8171,5	152	Гайка (серебристая) M12 1,57
83	Стопорная пружина горизонтальной консоли	221-153	Корпус цилиндра наклона
84	Блок горизонтальной консоли	154	Прямая муфта 1/8-Ø6
85	Винт с шестигранной головкой M8x20	221-155	Крышка цилиндра наклона с ручкой
86	Контргайка M8	221-156	Кожух штока поршня цилиндра наклона
87	Контргайка M12	221-157	Резиновая втулка для цилиндра наклона 1
88	Плоская шайба Ф12252	137	Винт с шестигранной головкой M10×25
89	Плоская шайба Ф12252	159	Плоская шайба 10403
90	Стопорная вставка	161	Контргайка M12
221-116	Задний защитный кожух горизонтальной консоли	163	Винт с шестигранной головкой M12×65
119	Винт с шестигранным углублением под ключ M10x50	221-169	Шестигранная стопорная пластина 221
221-120	Кожух вертикальной направляющей 228	221-171	Направляющая шланга
221-121	Пружина вертикальной направляющей	221-172	Цилиндр наклона в сборе
127	Винт с шестигранным углублением под ключ M12x16	221-173	Стойка
128	Заслонка	221-174	Защитный кожух стойки
129	Винт с шестигранным углублением под ключ M6x35	221-175	Задний кожух наклоняемой стойки
221-130	Направляющий шкив	176	Винт под крестообразную отвертку 5x16
131	Винт с шестигранным углублением под ключ M6x16	177	Ось стойки
132	Тройник 1/8-2xØ6	221-180	Цилиндр фиксации в сборе
221-133	Вертикальная направляющая	221-182	Поршень цилиндра фиксации в сборе

221-134	Шайба вертикальной направляющей	221-183	V-образное уплотнительное кольцо Ø60506.5
136	Монтажная головка 7#	221-184	Уплотнительное кольцо Ø4*2
137	Защитная шайба	185	Винт с шестигранным углублением под ключ M6×55
300-123	Винт с шестигранной головкой M10×25	221-186	Кожух цилиндра фиксации Ø60
200-124	Защитная плита монтажной головки	221-187	Уплотнительное кольцо 52x2
292-125	Круглый палец с шестигранной головкой	190	Пластина выключателя пневматической ручки
137-7#	Протектор монтажной головки	191	Шток клапана пневматической ручки
200-139	Монтажная головка в сборе #7	192	Колпачок штока пневматического клапана
141	Винт с шестигранной головкой M12x16	193	Крышка пневматической ручки
142	Пневматический переключатель фиксации в сборе	194	Сепаратор пневматической ручки
143	Винт с шестигранным углублением под ключ M6x16	195	Уплотнительное кольцо 7,5×2,65
145	Уплотнительное кольцо Ø68,26×3,53	196	Стопорное кольцо Ø8
221-146	Шпилька цилиндра наклона	197	Прямой соединитель
221-147	Шток поршня цилиндра наклона	221-198	Пружина шестигранной стопорной пластины
148	Самоконтрящаяся гайка M8	199	Винт с шестигранной головкой M10x12
221-101	Уплотнительное кольцо Ø11×1,8	221-103	Уплотнительное кольцо Ø68×3,53
221-102	Y-образное уплотнение Ø65756	221-104	Уплотнительное кольцо Ø65×5,3

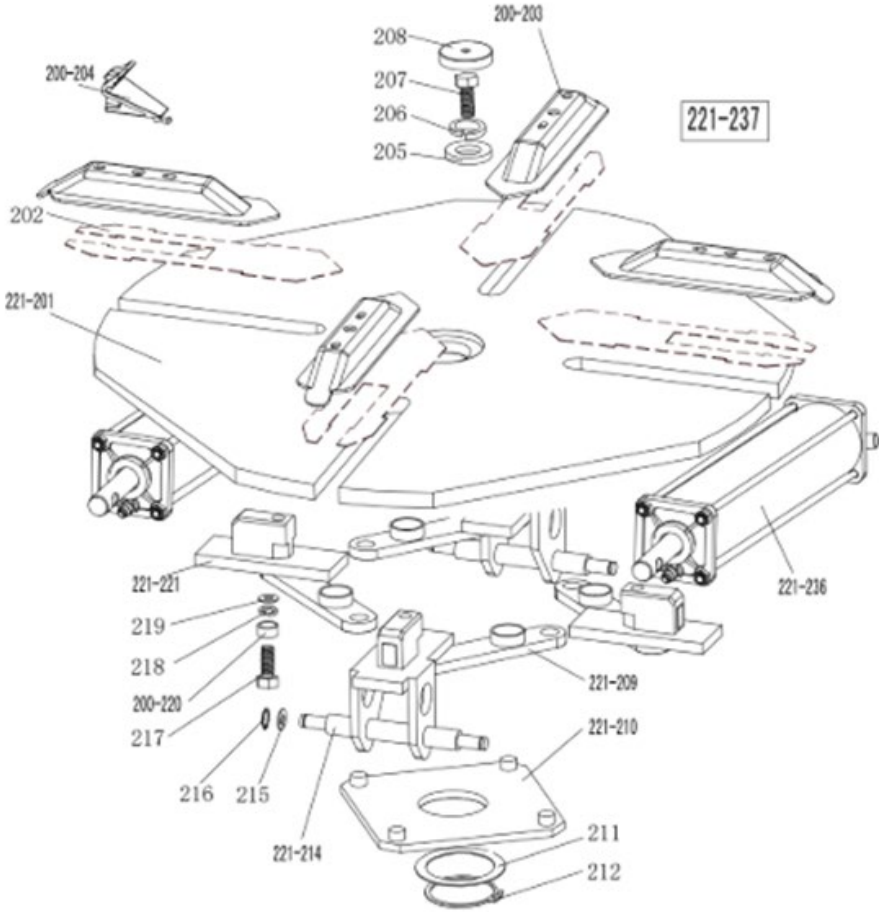
200-203
208
207
206
205
200-204
221-237
202
221-201
221-221
219
218
200-220
217
216
215
221-214
221-209
221-210
211
212
221-236

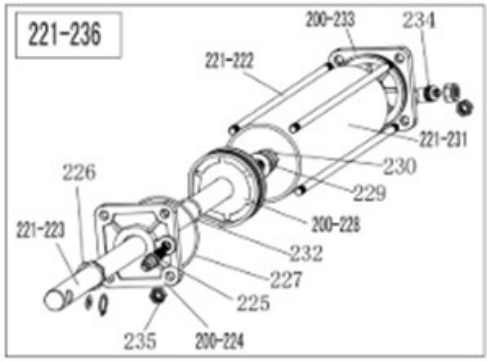
221-236
200-233
234
221-222
221-231
230
229
226
221-223
200-228
232
227
225
235
200-224

221-201	Поворотная платформа 615
202	Скользящая пластина кулачка (опция)
200-203	Крышка кулачка в сборе
200-204	Кулачок 200
205	Большая шайба
206	Пружинная шайба Ø16
207	Болт с шестигранной головкой M16x40
208	Кожух поворотной платформы
221-209	Соединительная штанга в сборе 615
221-210	Квадратная поворотная платформа 615
211	Шайба для квадратной поворотной платформы
212	Стопорное кольцо Ø65 (ось)
221-214	Направляющая скольжения кулачка со штифтом
215	Плоская шайба Ø12x25x2
216	Стопорное кольцо Ø12 (ось)
217	Винт с шестигранным углублением под ключ M12×40
218	Зубчатая стопорная шайба Ø12×1
219	Плоская шайба Ø12x30x3
200-220	Гайка для соединительной штанги
221A-221	Направляющая скольжения кулачка без штифта
221-222	Резьбовая соединительная штанга 393
221-223	Шток поршня цилиндра зажима 400
200-224	Крышка цилиндра зажима без ручки
225	Прямой соединитель 1/8"-Ø8
226	V-образное уплотнительное кольцо 20287.5
227	Уплотнительное кольцо 63x2,65
200-228	Поршень цилиндра зажима Ø70
229	Плоская шайба Ø12x25x2
230	Гайка M12x7x1,75
221-231	Корпус цилиндра зажима 360
232	Уплотнительное кольцо Ø19,6x2,62
200-233	Крышка цилиндра зажима с ручкой
234	Быстрый соединитель 1/8-Ø8
235	Контргайка M8
221-236	Цилиндра зажима в сборе
221-237	Квадратная поворотная платформа в сборе 615

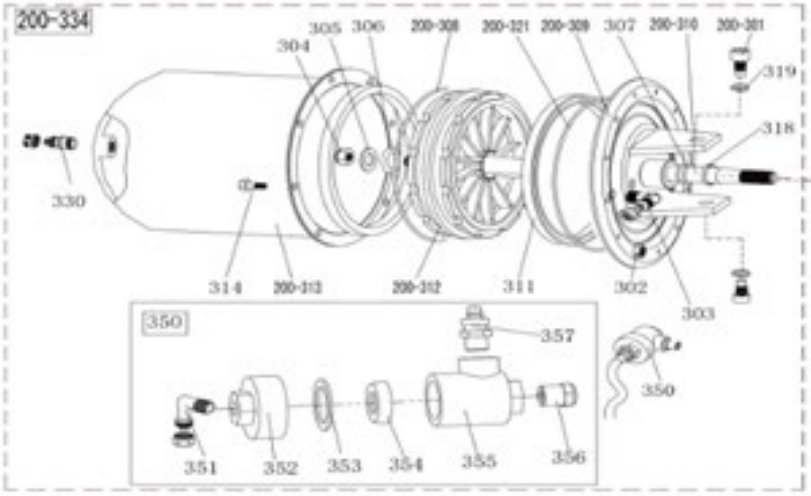
200-334
305
306
304
200-308
200-321
200-309
307
200-310
200-301
319
318
330
314
200-313
200-312
311
302
303
350
357
350
351
352
353
354
355
356

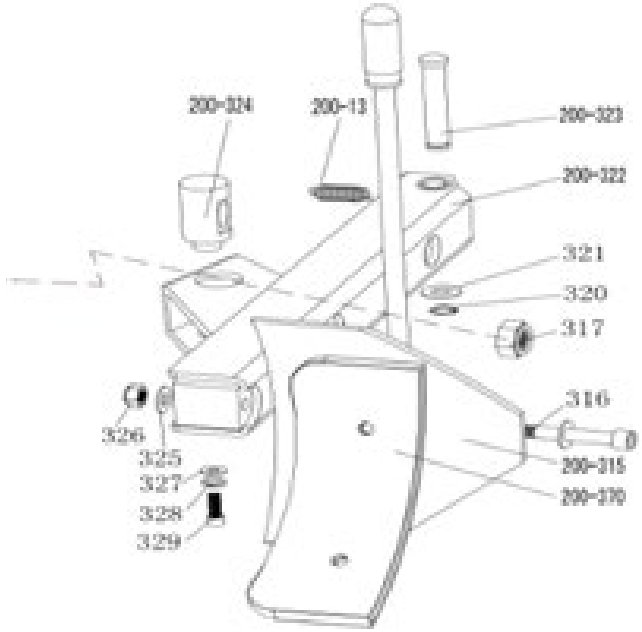
200-324
200-13
200-323
200-322
321
320
317
316
326
325
327
328
329
200-315
200-370

200-13	Пружина рычага устройства отжима борта	320	Предохранительное кольцо Ø16
200-301	Винт с шестигранным углублением под ключ M14×30	200-321	Уплотнительное кольцо 180x5
302	Контргайка M6	200-322	Рычаг устройства отжима борта 200
303	Фитинг-колено (90°) 1/4-Ø8	200-323	Штифт устройства отжима борта
304	Гайка M16×1,5	200-324	Шарнирный палец цилиндра устройства отжима борта
305	Плоская шайба Ø16282	325	Плоская шайба Ø12242
306	Уплотнительное кольцо Ø16×2,65	326	Контргайка M12
307	Уплотнительное кольцо Ø20×2,65	327	Плоская шайба Ø8303
200-308	Уплотнительное кольцо Ø170,8×5,33	328	Пружинная шайба Ø8
200-309	Кожух цилиндра устройства отжима борта	329	Болт с шестигранной головкой M8×20
200-310	Шток поршня цилиндра устройства отжима борта	330	Прямой фитинг 1/8-Ø8
311	V-образное уплотнительное кольцо 185×168×10,8	331	Уплотнительное кольцо Ø19,6×2,62
200-312	Поршень цилиндра устройства отжима борта	200-334	Цилиндр устройства отжима борта в сборе
200-313	Корпус цилиндра устройства отжима борта	350	Выпускной клапан цилиндра устройства отжима борта
314	Винт с шестигранным углублением под ключ M6×16	351	Фитинг-колено (90°) 1/8-Ø8
200-315	Лопатка устройства отжима борта в сборе	352	Кожух выпускного клапана цилиндра устройства отжима борта
316	Винт с шестигранным углублением под ключ M12×90	353	Уплотнительная шайба
317	Контргайка M16×1,5	354	Двунаправленное уплотнение
318	Направляющая лента	355	Корпус выпускного клапана цилиндра устройства отжима борта
200-370	Защитный кожух лопатки устройства отжима борта (опция)	356	Глушитель
319	Пружинная шайба Ø14	357	Прямой фитинг 1/4 – Ø8

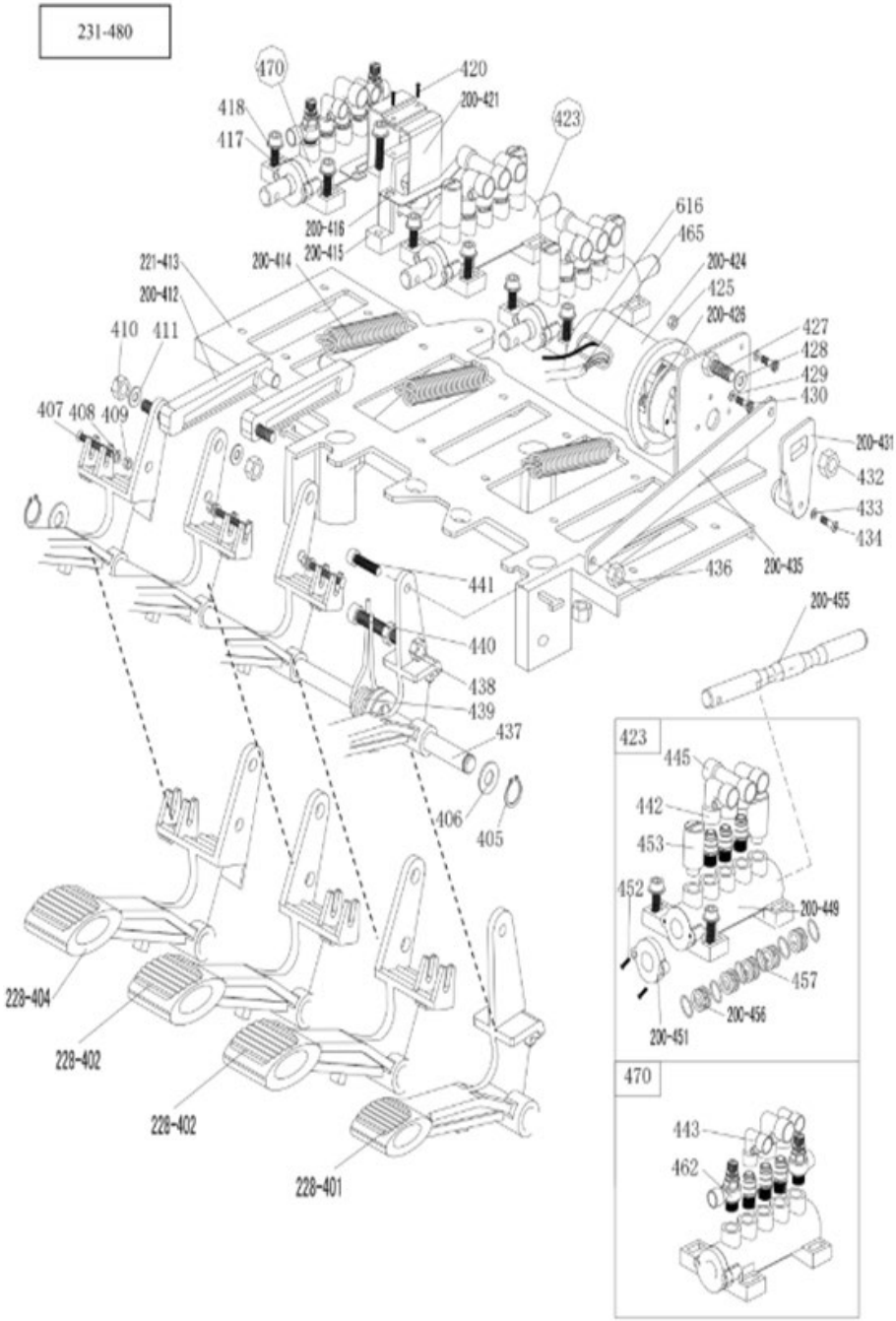
231-480
470
420
200-421
418
417
423
616
465
200-416
200-415
200-414
221-413
200-412
200-424
425
200-426
427
428
429
430
410
411
407
408
409
200-431
432
433
434
436
200-435
441
440
438
439
437
406
405
200-455
228-404
228-402
228-402
228-401
423
445
442
453
452
200-449
457
200-456
200-451
470
443
462

228-401	Педаль переключателя реверса	430	Винт с головкой под крестовую отвертку M4×16
228-402	Педаль 5-ходового клапана (правая)	200-431	Ручка переключателя реверса
228-404	Педаль 5-ходового клапана (левая)	432	Контргайка M6
405	Предохранительное кольцо Ø12	433	Плоская шайба Ø3
406	Плоская шайба Ø12242	434	Винт с головкой под крестовую отвертку M3×18
407	Винт с головкой под крестовую отвертку M4x30	200-435	Соединительная штанга педали
408	Плоская шайба Ø4	436	Контргайка M8
409	Контргайка M4	437	Ось передней педали
410	Контргайка M8	438	Гайка M8
411	Плоская шайба Ø8171,5	439	Торсионная пружина педали
200-412	Соединительная штанга кулачка	440	Винт с шестигранной головкой M8×50
221-413	Опорная плита педали	441	Винт с шестигранной головкой M8×20
200-414	Пружина педали	442	Быстрый соединитель 1/8-Ø8
200-415	Кулачок	443	Быстрый соединитель 1/8-Ø6
200-416	Шайба кулачка	445	Быстрый соединитель, Т-образный 1/8-2×Ø8
417	Винт с шестигранной головкой M6×20	200-449	Корпус 5-ходового клапана (правый)
418	Плоская шайба Ø6	200-451	Кожух 5-ходового клапана
420	Самонарезающий винт с головкой под крестовую отвертку, 2,9×12	452	Винт с головкой под крестовую отвертку ST2,9×14
200-421	Кожух кулачка	453	Глушитель 1/8"
423	5-ходовой клапан для цилиндра устройства отжима борта в сборе	200-455	Шток 5-ходового клапана
200-424	Кожух переключателя реверса	200-456	Вставка штока 5-ходового клапана
425	Гайка M4	457	Уплотнительное кольцо 12204
200-426	Переключатель реверса	462	Регулирующий клапан (расхода или прохода)
427	Винт с шестигранной головкой M6×20	470	5-ходовой поворотный клапан в сборе
428	Плоская шайба Ø6×12×1	231-480	Комплект из 4 педалей в сборе 231

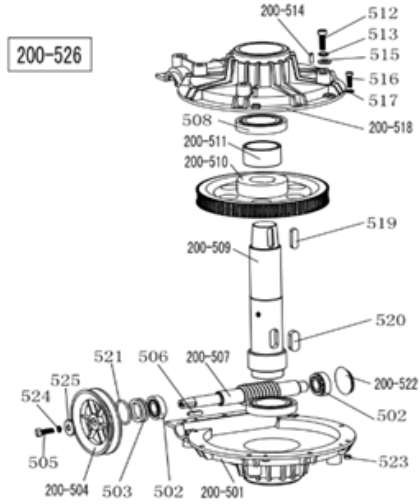

200-501	Нижний кожух редуктора
502	Гайка подшипника 30204
503	Уплотнение редуктора ф20358
200-504	Шкив зубчатого ремня
505	Винт с шестигранной головкой M8×25
506	Шпонка 6×20
200-507	Червячный вал
508	Гайка подшипника 6010
200-509	Вал червячной шестерни
200-510	Червячная шестерня
200-511	Вставка для вала червячной шестерни
512	Винт с шестигранной головкой M10×55
513	Пружинная шайба Ø10
200-514	Штифт 6×20
515	Плоская шайба Ø10202
516	Винт с шестигранным углублением под ключ M6×20
517	Плоская шайба Ø6141.2
200-518	Верхний кожух редуктора
519	Шпонка 10×40
520	Шпонка 14×40
521	Уплотнительное кольцо Ø30×3,55
200-522	Маслостойкое уплотнение
523	Контргайка M6
524	Пружинная шайба Ø8
525	Плоская шайба Ø8303
200-526	Редуктор в сборе

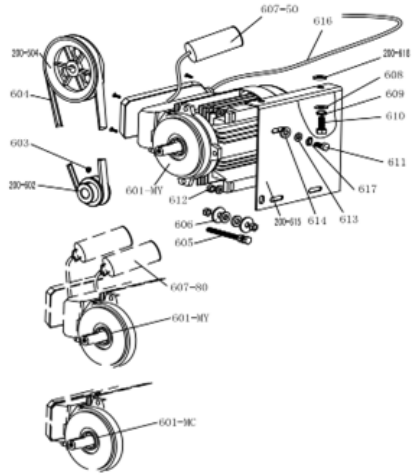

200-504	Шкив зубчатого ремня
601-MC	Двигатель 220 В / 50 Гц
601-MY	Двигатель 220 В
200-602	Шкив ремня двигателя
603	Болт с головкой с шестигранным углублением M8×12
604	Ремень шиномонтажного станка A-28
605	Болт с шестигранной головкой M8X65
606	Плоская шайба Ø8X30X3
607-80	Конденсатор 80 мкФ, 110 В
607-50	Конденсатор 50 мкф, 220 В
608	Плоская шайба Ø10X20X2
609	Пружинная шайба Ø10
610	Болт с шестигранной головкой M10X25
611	Болт с шестигранной головкой M8X35
614	Резиновая шайба двигателя
200-615	Опора двигателя

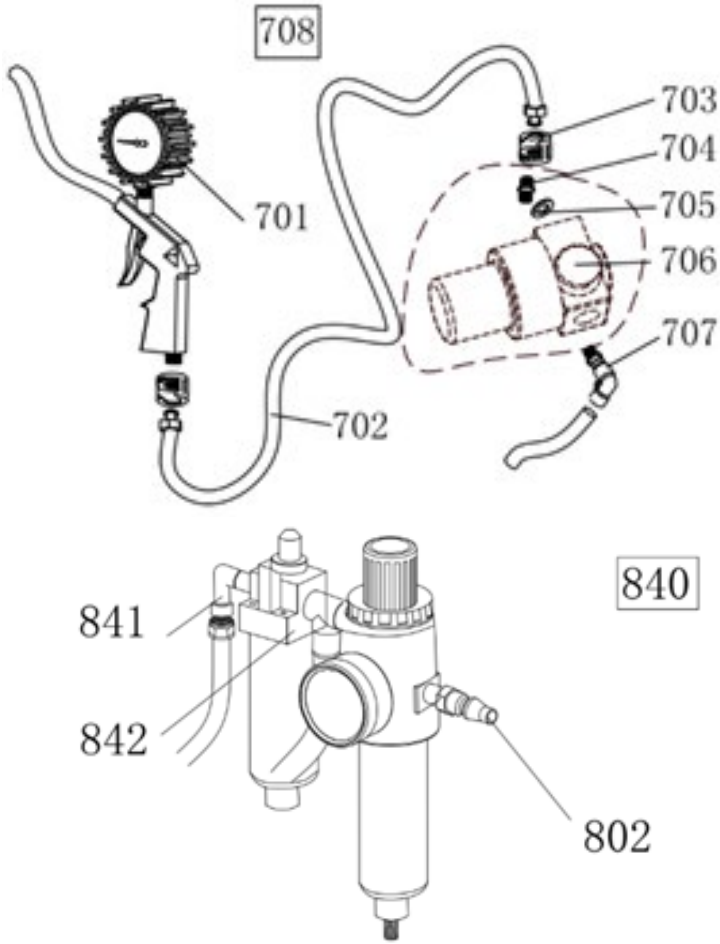

701	Индикатор пистолета для накачки
702	Резиновый соединительный шланг
703	Корончатая гайка
704	Прямой фитинг 1/4 – 1/4
705	Плоская шайба Ø13
706	Клапан регулировки давления (опция)
707	Быстрый соединитель 1/4-Ø8
708	Пистолет для накачки в сборе
708W	Пистолет для накачки в сборе (с клапаном выпуска воздуха)

802	Быстрый соединитель
841	Двухходовой соединитель 1/4Ф8
842	Соединение лубрикатора 2000
840	Лубрикатор в сборе, модель 2000

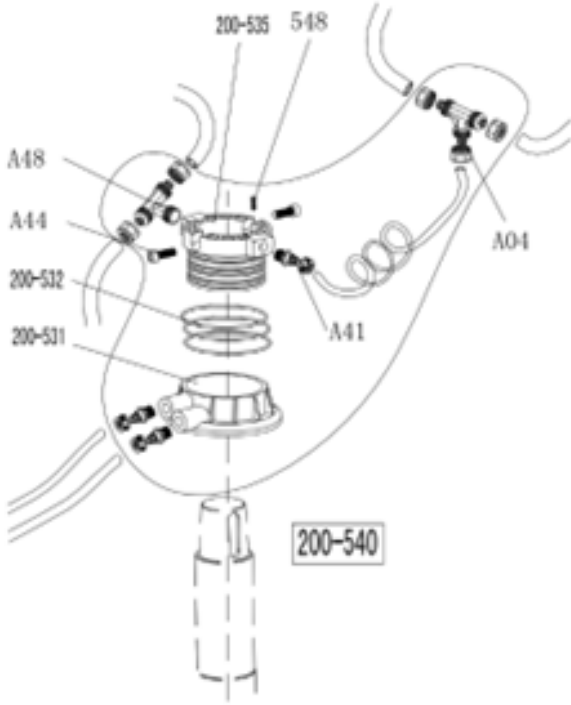

A04	Тройник 3* Ø8
A44	Винт с шестигранным углублением под ключ M6×16
A48	Быстрый соединитель, тройник
200-531	Корпус поворотного клапана
200-532	Уплотнительное кольцо 59,9×2,62
200-535	Ось поворотного клапана (шпиндель)
537	Шланг 5,5* Ø8
A41	Прямой соединитель 1/8-Ø8
548	Винт с шестигранным углублением под ключ M4×6
200-540	Поворотный клапан в сборе

PL INSTRUKCJA OBSŁUGI

PREZENTACJA PRODUKTU

Ostrzeżenie: Niniejsza instrukcja obsługi stanowi ważny dokument urządzenia. Należy ją uważnie przeczytać przed montażem i użyciem urządzenia. Jest ona ważna dla bezpiecznego użytkowania i konserwacji urządzenia. Niniejszą instrukcję należy przechowywać w odpowiednim miejscu, aby umożliwić dalszą konserwację urządzenia.

Zakres zastosowania: Automatyczna montażownica opon została zaprojektowana specjalnie do demontażu/montażu opon z felg.

Przestroga: Urządzenia należy używać wyłącznie do celów, do których zostało zaprojektowane. Producent nie ponosi odpowiedzialności za jakiekolwiek szkody lub obrażenia spowodowane nieprzestrzeganiem tych przepisów.



INSTRUKCJE BEZPIECZEŃSTWA

Zasady bezpieczeństwa:

Użytkowanie tego urządzenia jest szczególnie przeznaczone dla przeszkolonych i wykwalifikowanych profesjonalistów, którzy uważnie przeczytali instrukcję obsługi lub mają doświadczenie w obsłudze podobnych maszyn. Wszelkie zmiany i wykraczające poza zakres użytkowania tego urządzenia bez zgody producenta lub niezgodne z instrukcją mogą spowodować jego nieprawidłowe działanie i uszkodzenie, a producent może anulować gwarancję na powyższe.

W przypadku uszkodzenia jakichkolwiek części z jakiegokolwiek powodu należy wymienić je zgodnie z listą części zamiennych.

Uwaga: gwarancja wynosi jeden rok od daty dostawy przez producenta; gwarancja nie obejmuje łatwo psujących się części.

Etykiety ostrzegawcze dotyczące bezpieczeństwa

Przestroga: Jeśli etykiety ostrzegawcze dotyczące bezpieczeństwa są zniszczone lub zdjęte, należy je niezwłocznie naprawić!

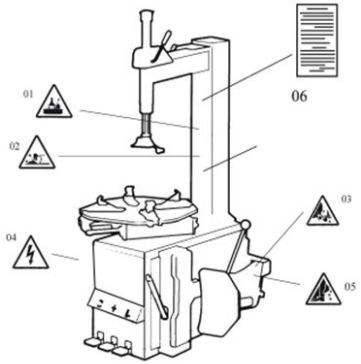

UWAGA: Nie wolno uruchamiać urządzenia, gdy etykiety ostrzegawcze dotyczące bezpieczeństwa nie są widoczne lub są niedoskonałe. Nie wolno ustawiać żadnych przedmiotów zasłaniających etykiety ostrzegawcze dotyczące bezpieczeństwa. Klienci mogą samodzielnie ustawić etykiety ostrzegawcze (jak pokazano na prawym obrazku) w dowolnej wymaganej pozycji.

Ostrzeżenia dotyczące bezpieczeństwa:

1. Nie wkładać rąk pod głowicę montażową/demontażową podczas pracy;
2. Nie wkładać rąk między szczęki podczas pracy;
3. Nie wkładać rąk do stopki opony podczas demontażu opony;
4. Upewnić się i sprawdzić, czy system jest wyposażony w dobry obwód uziemiający;
5. Nie umieszczać stóp pomiędzy łyżką montażową do opon a nadwoziem podczas pracy;
6. Instrukcje ostrzegawcze.

SPECYFIKACJE TECHNICZNE

Zewnętrzne wymiary obręczy blokującej	25 cm~53 cm
Wewnętrzne wymiary obręczy blokującej	30~61 cm
Maks. średnica koła	1000 mm (40")
Maks. szerokość koła	355 mm (14")
Ciśnienie robocze	8–10 bar
Zasilanie	380 V (3 fazy)
Opcjonalne zasilanie silnika	1,1 kW
Maks. moment obrotowy (stół obrotowy)	1078 Nm
Wymiary ogólne	960*760*930 mm
Poziom hałasu	<75 dB
Ciśnienie robocze	8~10 bar
Waga	80 kg
Wymiary opakowania	1230*450*350 mm
Poziom hałasu	LpA<75 dB

Uwaga: Wymiary felgi określone w powyższej tabeli są oparte na felgach stalowych. Felgi aluminiowe są grubsze niż felgi stalowe, więc powyższe wymiary felg służą jedynie jako odniesienie.

MONTAŻ
ODPAKOWANIE I INSPEKCJA:

Wyciągnąć gwóźdź, który jest przybity do płyty z końcówką szczęki; rozpakować karton i plastikową osłonę. Sprawdzić i upewnić się, że wszystkie części wymienione na liście części zamiennych są obecne. Jeśli brakuje jakiejkolwiek części lub jest ona uszkodzona, proszę nie korzystać z urządzenia i jak najszybciej skontaktować się z producentem.

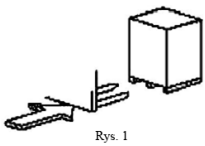

Rys. 1

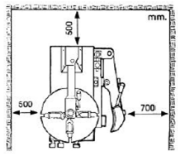

Rys. 2

WYMAGANIA DOTYCZĄCE MIEJSCA PRACY:

Wybrać miejsce pracy zgodne z przepisami bezpieczeństwa. Podłączyć zasilanie i źródło powietrza zgodnie z instrukcją, a miejsce pracy musi mieć dobry stan powietrza; aby maszyna działała dobrze, jej miejsce pracy wymaga co najmniej wolnej przestrzeni od każdej ściany pokazanej na Rys. 2. W przypadku montażu na zewnątrz, urządzenie należy zabezpieczyć dachem przed deszczem i słońcem.

Ostrzeżenie: maszyna z silnikiem nie może pracować w atmosferze wybuchowej.

Położenie i montaż:

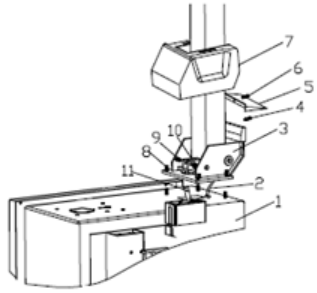

Rys. 3

1. Przygotowanie narzędzi

2. Umieścić prowadnicę uchylną (3, Rys. 3) na korpusie (1, Rys. 3) za pomocą 4 śrub (M12), przełożyć wąż pneumatyczny (2, Rys. 3) przez otwór kolumny. Dokręcić 4 nakrętki samozabezpieczające (8, Rys. 3)

3. Włożyć śrubę (9, Rys. 3) w otwory kolumny i wału siłownika uchylnego (11, Rys. 3), dokręcić nakrętką samozabezpieczającą (10, Rys. 3).

4. Odkręcić dwie śruby na lewej pokrywie i zdjąć ją, podłączyć wąż pneumatyczny (2, Rys. 3) wspomniany wcześniej do bocznych otworów, które sterują uchylnym zaworem 5-drożnym. Przymocować lewą pokrywę.

5. Zamocować plastikową pokrywę (7, rys. 3) za pomocą dwóch śrub (4, rys. 3).

6. Zamontować plastikową pokrywę tylną (5, rys. 3) na kolumnie za pomocą śruby (6, rys. 3).

POŁĄCZENIA ELEKTRYCZNE I PNEUMATYCZNE

Ostrzeżenie: Przed montażem i podłączeniem należy sprawdzić, czy zasilanie elektryczne odpowiada danym technicznym maszyny. Instalacja urządzeń elektrycznych i pneumatycznych musi być wykonana przez profesjonalnego elektryka.

Podłączyć złącze sprężonego powietrza znajdujące się po prawej stronie maszyny do systemu sprężonego powietrza. Sieć elektryczna, do której podłączona jest maszyna, musi być wyposażona w bezpieczniki i dobre uziemienie pokrywy zewnętrznej. Zainstalować automatyczny wyłącznik upływu powietrza na zasilaczu głównym, prąd upływowy jest ustawiony na 30 mA.

Przestroga: Urządzenie nie ma wtyczki zasilania, użytkownik powinien samodzielnie podłączyć wtyczkę zasilania o natężeniu nie mniejszym niż 16 A, a także zgodnym z napięciem urządzenia. Lub podłączyć bezpośrednio do zasilacza zgodnie z powyższymi wymaganiami.

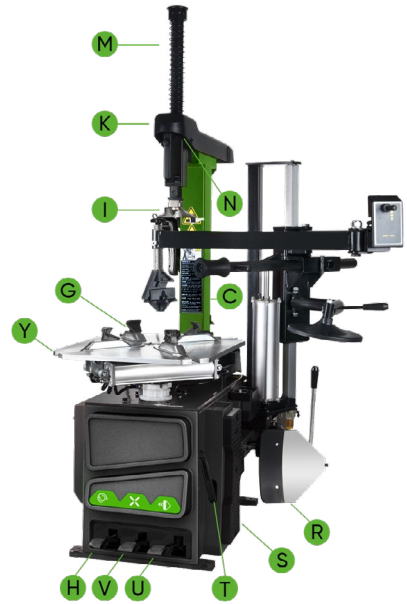

UŻYTKOWANIE:

 - Pedał wieży uchylnej (H)

 - Pedał otwierania i zamykania szczęk (V)

 - Pedał obrotu stołu obrotowego (Z)

 - Pedał łyżki montażowej (U)

Uwaga: poniższe działanie odnosi się do Rys. 4•

• Nacisnąć pedał obrotu stołu obrotowego (Z), obrót stołu obrotowego (Y) zgodnie z ruchem wskazówek zegara;

• Zwolnić pedał obrotu stołu obrotowego (Z), obrót stołu obrotowego (Y) w kierunku przeciwnym do ruchu wskazówek zegara.

• Nacisnąć pedał łyżki montażowej (U), ściśnięcie łyżki montażowej (F); zwolnić pedał łyżki montażowej (U), łyżka montażowa (F) powraca do pozycji wyjściowej.

• Docisnąć całkowicie pedał otwierania i zamykania szczęk (V), cztery zaciski (G) na stole obrotowym otwierają się; nacisnąć ponownie, cztery zaciski (G) zamykają się. Gdy pedał znajduje się w położeniu środkowym, cztery zaciski przestają się poruszać.

• Nacisnąć przycisk blokady pneumatycznej (K), aby zablokować ramię obrotowe (N) i ramię pionowe (M).

• Nacisnąć pedał łyżki montażowej (H), kolumna (C) cofnie się w dół; nacisnąć ponownie, kolumna powróci.

Praca montażownicy opon obejmuje trzy części:

1. Demontaż stopki opony
2. Demontaż opony
3. Montaż opony

Przestroga: Przed przystąpieniem do jakichkolwiek czynności nie wolno nosić luźnej odzieży, należy założyć kask ochronny, rękawice i antypoślizgowe obuwie. Upewnić się, że powietrze w oponie zostało całkowicie spuszczone i zdjąć wszystkie ciężarki z felgi.

Zerwanie stopki opony:

Upewnić się, że powietrze w oponie zostało całkowicie spuszczone, umieścić oponę na gumowym odbojniku (S). Umieścić łyżkę (F) przy stopce opony w odległości około 10 mm od krawędzi felgi, jak pokazano na Rys. 5. Nacisnąć pedał łyżki montażowej (U), aby wcisnąć łopatkę w oponę. Powtórzyć powyższe czynności w różnych miejscach wokół opony i po obu jej stronach, aż stopka opony zostanie całkowicie uwolniona. (Rys. 5)

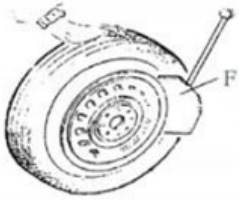

Demontaż opony

Przed wykonaniem tej czynności należy usunąć wszystkie ciężarki z felgi koła i całkowicie spuścić powietrze z opony. Nałożyć smar (lub podobny środek smarny) wokół stopki opony. Brak smaru może spowodować nadmierne zużycie opony. Zacisnąć koło w sposób pokazany poniżej, zgodnie z podanymi wymiarami:

a – Aby zacisnąć koło od zewnątrz: Nacisnąć pedał otwierania i zamykania szczęk (V) do połowy, ustawiając cztery zaciski (G) według skali odniesienia na stole obrotowym (Y); położyć oponę na stole obrotowym, przytrzymać felgę i nacisnąć pedał otwierania i zamykania szczęk (V), aż koło zostanie zabezpieczone przez szczęki.

b – Aby zacisnąć koło od wewnątrz: Ustawić cztery zaciski (G) i pozostawić je wszystkie zamknięte. Położyć oponę na stole obrotowym i nacisnąć pedał otwierania i zamykania szczęk (V), aby otworzyć zaciski i zablokować koło.

Przestroga: Przed wykonaniem następnego kroku sprawdzić, czy koło jest dobrze zamocowane za pomocą czterech zacisków.

Opuścić ramię pionowe (M), aż głowica montażowa/demontażowa (I) oprze się o krawędź felgi,

obrócić uchwyt blokujący (K), aby zablokować ramię

pionowe (M) i ramię poziome w pozycji i kontrolować odległość od

głowicy montażowej/demontażowej do krawędzi felgi koła około 2–3 mm.

Włożyć dźwignię podnoszącą (T) między stopkę opony a przednią część

głowicy montażowej/demontażowej (I) i przesunąć oponę nad głowicę

montażową/demontażową, jak pokazano na Rys. 6.

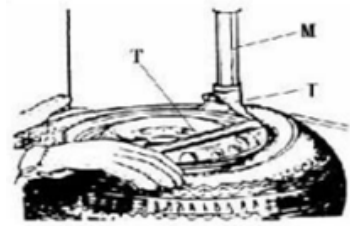

Przestroga: Łańcuszki, bransoletki, luźne ubrania i inne przedmioty znajdujące się w pobliżu obracających się części mogą stanowić zagrożenie dla operatora.

Trzymając dźwignię podnoszącą w pozycji, wcisnąć pedał obrotu stołu obrotowego (Z), obrócić stół obrotowy (Y) w kierunku zgodnym z ruchem wskazówek zegara, aż opona zostanie całkowicie oddzielona od felgi.

Aby zdemontować oponę z drugiej strony, należy nadal używać dźwigni podnoszącej do podnoszenia opony, aby oddzielić oponę z drugiej strony od felgi. Nacisnąć pedał wieży uchylnej (H), kolumnę cofnie się do tyłu, wyjąć oponę.

MONTAŻ OPONY

Przestroga: Przed zamontowaniem opony należy upewnić się, że opona i felga mają ten sam rozmiar.

Aby uniknąć uszkodzeń typu, należy nasmarować stopkę opony i felgę smarem zalecanym przez producenta. Założyć oponę i sprawdzić sytuację.

Przestroga: Podczas zaciskania felgi, proszę nie kłaść rąk na feldze, aby uniknąć obrażeń.

Zablokować sześciokątne pionowe ramię montażowe, założyć oponę na felgę, puścić wahacz. Odłożyć ramię na miejsce podczas demontażu opony. Opuścić jedną stronę opony stopką w dół nad tylną część głowicy

montażowej/demontażowej, a drugą stronę pod

przednią część głowicy montażowej/demontażowej. Przytrzymać oponę

rękoma lub ramieniem pomocniczym, a następnie obrócić stół obrotowy w celu zamontowania opony stopką do góry. (Rys. 7)

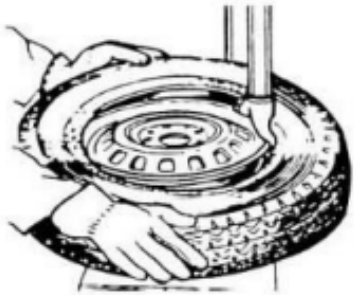

Rys. 7

Pompowanie opony

Ważne: Pompowanie opon jest bardzo niebezpieczne, dlatego należy zachować ostrożność i postępować zgodnie z instrukcjami. Podczas pompowania może dojść do uszkodzenia opony lub felgi. Ewentualna siła rozrywająca oponę idzie w górę i na zewnątrz, duża siła może spowodować obrażenia lub śmierć operatora lub osób znajdujących się w pobliżu.

Opona może pęknąć z następujących powodów:

1. Felga i opona nie są tego samego rozmiaru;

2. Opona lub felga są uszkodzone;

3. Ciśnienie w oponie przekracza maksymalne ciśnienie zalecane przez producenta;

4. Operator nie przestrzega zasad bezpieczeństwa

Należy postępować w następujący sposób:

1. Zdjąć nakrętkę zaworu z trzpienia zaworu;

2. Sprawdzić, czy dysza powietrza jest całkowicie wciśnięta na gwint trzpienia zaworu.

3. Upewnić się, że opona i felga mają ten sam rozmiar;

4. Nasmarować zarówno stopkę opony, jak i felgę, w razie potrzeby należy zastosować dodatkowe smarowanie;

5. Napompować oponę z przerwami, podczas pompowania sprawdzać ciśnienie wskazywane przez manometr, a także sprawdzać, czy stopka jest zamocowana. Powtarzać powyższą czynność, aż stopka zostanie zamocowana; podczas pompowania felgi wypukłej lub podwójnie wypukłej należy podjąć specjalne środki ostrożności.

6. Kontynuować pompowanie i często sprawdzać ciśnienie powietrza, aż do osiągnięcia wymaganego ciśnienia.

Uwaga: Nigdy nie przekraczać maksymalnego ciśnienia pompowania podanego przez producenta opon.

Trzymać ręce i ciało z dala od pompowanych opon. Tylko osoby specjalnie przeszkolone mogą wykonywać te czynności, nie wolno pozwalać innym osobom na obsługę lub przebywanie w pobliżu montażownicy opon.

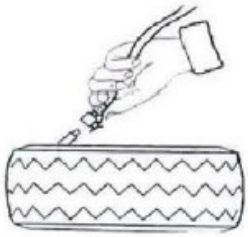

Rys. 18

Przenoszenie urządzenia

Do przemieszczania urządzenia należy używać wózka widłowego. Odłączyć montażownicę opon od zasilania elektrycznego i pneumatycznego, podnieść podstawę i wsunąć pod nią widły wózka widłowego. Następnie zamontować montażownicę opon w nowym miejscu i mocno ją zamocować.

Uwaga: Miejsce wybrane do zamontowania montażownicy opon musi spełniać wymogi przepisów bezpieczeństwa.

KONSERWACJA

Przestroga: Solo personal profesional debe realizar el mantenimiento. Para prolongar la vida útil de la máquina, manténgala oportunamente según el manual. De lo contrario, se verá afectada la fiabilidad de la máquina o incluso podría causar lesiones al operador y personas cercanas.

Przestroga: Konserwację mogą wykonywać wyłącznie profesjonaliści. Aby przedłużyć żywotność urządzenia, należy konserwować je zgodnie z instrukcją obsługi. W przeciwnym razie może to wpłynąć na niezawodność urządzenia, a nawet spowodować obrażenia operatora i innych osób znajdujących się w pobliżu. Przestroga: Przed przystąpieniem do jakichkolwiek czynności konserwacyjnych należy odłączyć montażownicę od zasilania elektrycznego i pneumatycznego oraz nacisnąć pedał otwierania i zamykania szczęk lub pedał obrotowy stołu obrotowego 3~4 razy, aby usunąć całe sprężone powietrze z urządzenia.

Uszkodzone części należy wymienić przez profesjonalistów, korzystając z części zamiennych dostarczonych przez producenta.

• Po zakończeniu pracy urządzenie należy czyścić raz dziennie.

• Raz w tygodniu wycierać brud ze stołu obrotowego olejem napędowym i smarować prowadnice i zaciski.

Poniższe czynności konserwacyjne należy wykonywać co najmniej raz w miesiącu:

• Sprawdzić poziom oleju w wytwornicy mgły olejowej, w razie potrzeby uzupełnić olejem SAE30#. Odkręcić kluczem sześciokątnym (E). Na podstawie podłączenia sprężonego powietrza, najpierw nacisnąć pedał otwierania i zamykania szczęk lub pedał obrotu stołu obrotowego 5–6 razy, a następnie sprawdzić, czy olej w wytwornicy mgły olejowej kapie. W przypadku pracy ciągłej należy dwukrotnie nacisnąć pedał za każdym razem, gdy olej zacznie kapać, w przeciwnym razie należy wyregulować śrubę (D) kontrolującą dopływ oleju za pomocą płaskiego śrubokręta. (Rys. 9)

• Jak pokazano na rysunku 9-1, gdy w misce znajduje się trochę wody, należy nacisnąć palcami zawór spustowy, aby spuścić wodę; po spuszczeniu wody należy cofnąć palce, a zawór spustowy zamknie się automatycznie pod wpływem działania sprężyny.

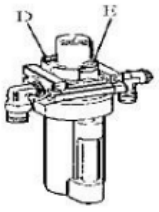

Rys. 19

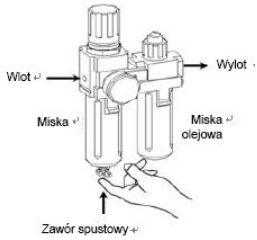

Rys. 19-1

Uwaga: Po pierwszych 20 dniach użytkowania należy ponownie dokręcić szczęki śrubami dokręcającymi (B) na stole obrotowym (Rys. 10).

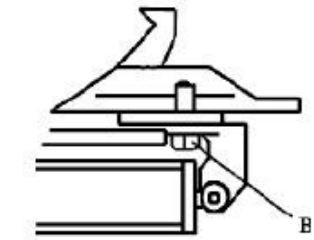

W przypadku utraty zasilania przez stół obrotowy należy sprawdzić, czy pasek jest napięty, wykonując następujące czynności: Zdjąć lewą pokrywę boczną, odkręcając śruby; wyregulować dwie śruby znajdujące się na wsporniku silnika, zachować odpowiednią odległość między wspornikiem silnika a podstawą silnika; dokręcić śruby napinające pasek. (Rys. 11)

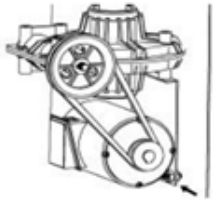

Rys. 11

Przestroga: należy odłączyć maszynę od zasilania elektrycznego i pneumatycznego.

Uwaga: Jeśli ramię pionowe nie jest zablokowane lub nie spełnia wymogu 2–3 mm od spodu głowicy montażowej/demontażowej do felgi, należy wyregulować sześciokątną płytkę blokującą (x), jak pokazano na rys. 12.

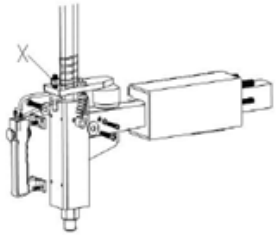

Rys. 12

Uwaga: Aby zapewnić niezawodność szczęk i łyżki montażowej, należy postępować w następujący sposób, aby utrzymać zawory w czystości:

1. Zdjąć lewą boczną pokrywę urządzenia, odkręcając dwie śruby;

2. Poluzować tłumiki zaworów (A) należące do pedału otwierania i zamykania szczęk oraz pedału łyżki montażowej; (Rys. 13)

3. Oczyść tłumiki sprężonym powietrzem. Jeśli są uszkodzone, wymienić je, korzystając z listy części zamiennych. (Rys. 13)

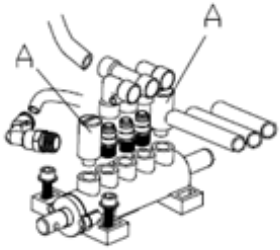

Rys. 13

KONSERWACJA

PROBLEM	PRZYCZYNA	ROZWIĄZANIE
Stół obrotowy obraca się tylko w jednym kierunku lub nie obraca się wcale.	Uszkodzony przełącznik kierunku obrotów.	Uszkodzony przełącznik kierunku obrotów.
	Uszkodzony pasek	Wymienić pasek
	Usterka silnika	Sprawdź kabel silnika lub kabel bloku zacisków; Wymienić silnik, jeśli jest uszkodzony
Podczas demontażu lub mocowania koła stół obrotowy nie blokuje się (obraca się wraz z kołem); Szczęki otwierają się lub zamykają zbyt wolno; Stół obrotowy nieprawidłowo blokuje felgę.	Wyciek powietrza	Sprawdzić wszystkie części układu zasilania powietrzem
	Cylinder zaciskowy nie działa	Wymienić tłok cylindra
	Zużyte szczęki	Wymienić szczęki
	Uszkodzone podkładki cylindra uchwytu	Wymienić
Głowica montażowa/demontażowa zawsze dotyka felgi podczas pracy	Płytka blokująca jest nieprawidłowo wyregulowana lub nie spełnia wymaganych specyfikacji	Wymienić lub wyregulować
	Śruby uchwytu są luźne; ramię pionowe nie może zostać zablokowane za pomocą płytki blokującej.	Dokręcić śruby; wymienić płytę blokującą
Pedał łyżki montażowej i pedał otwierania/zamykania szczęk nie mogą powrócić do pierwotnego położenia.	Uszkodzona sprężyna pedału	Wymienić.
Ostrze łyżki montażowej pracuje z oporami.	Zablokowany tłumik	Wyczyścić lub wymienić.
	Podkładka na cylindrze łyżki montażowej do opony jest uszkodzona.	Wymienić.

PRZEWODNIK PO ZAMÓWIENIACH CZĘŚCI ZAMIENNYCH

Przewodnik po zamawianiu części zamiennych.

1. Po pierwsze, należy uzyskać uszkodzoną lub zamówioną próbkę i potwierdzić ilość części zamiennych.

2. Potwierdzić specyfikację wymienionych części, aby uniknąć błędnego zamówienia.

Metoda potwierdzenia wygląda następująco:

Zgodnie z zakresem zastosowania i położeniem części, należy znaleźć kody części na rysunku rozłożenia (ostatnia sekcja) w instrukcji. Na przykład, jeśli konieczne jest zamówienie dźwigni podnoszącej, wynikającego z faktu, że dźwignia jest zawsze umieszczona w tulei, a jej pozycja na rysunku rozłożonym jest pokazana poniżej:



Można użyć kodu „12" z rysunków, a następnie znaleźć wszystkie informacje dotyczące kodu „12" i je zapisać.

11	Śruba uziemiająca M6x40
12	Dźwignia podnosząca
200-10	Sprężyna ramienia łyżki montażowej do opon

Zapisane informacje:

12	Dźwignia podnosząca – ilość: 2

3. Zebrać szczegółowe informacje o częściach

4. Skontaktować się z działem części zamiennych i potwierdzić zamówienie.

5. Po potwierdzeniu zamówienia, dział części zamiennych dostarczy towar zgodnie z zamówieniem.

Oświadczenie specjalne:

- Producent zastrzega sobie prawo do zmiany specyfikacji części bez wcześniejszego powiadomienia użytkowników.
- Producent nie ponosi odpowiedzialności za modyfikacje i ulepszenia produktów, które zostały sprzedane.

Lista zużywających się części zamiennych.

KOD	NAZWA
221-10	Bufor łyżki montażowej
226	Uszczelka V 20x28x7,5
227	Uszczelka O-ring 63x2,65
200-228	Tłok siłownika zacisku Ø70
232	Uszczelka O-ring Ø19,6x2,62
306	Uszczelka O-ring Ø16x2,65
307	Uszczelka O-ring Ø20x2,65
200-308	Uszczelka O-ring Ø170,8x5,33
311	Uszczelka V 185×168×10,8
200-321	Uszczelka O-ring 180x5
331	Uszczelka O-ring Ø19,6x2,62
200-426	Przełącznik kierunku obrotów
521	Uszczelka O-ring Ø 30*3,55
200-532	Odporność uszczelnienia olejowego
604	Uszczelka O-ring 59,9×2,62
200-522	Zawór spustowy
801	Pasek montażownicy opon A-28
804	Filtr dekompresyjny
A86	Wytwornica mgły olejowej

Uwaga: części na liście są częściami łatwo psującymi się, jeśli trzeba zamówić inne części, należy sprawdzić instrukcję.

SCHEMAT OBWODU

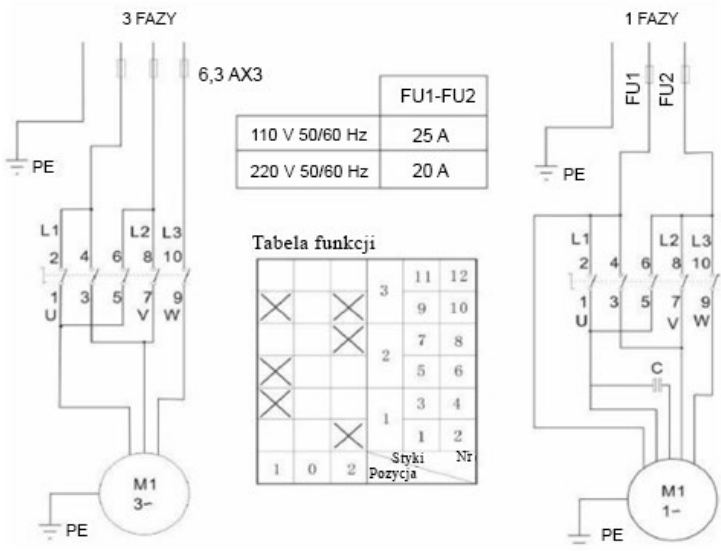

SCHEMAT PNEUMATYCZNY

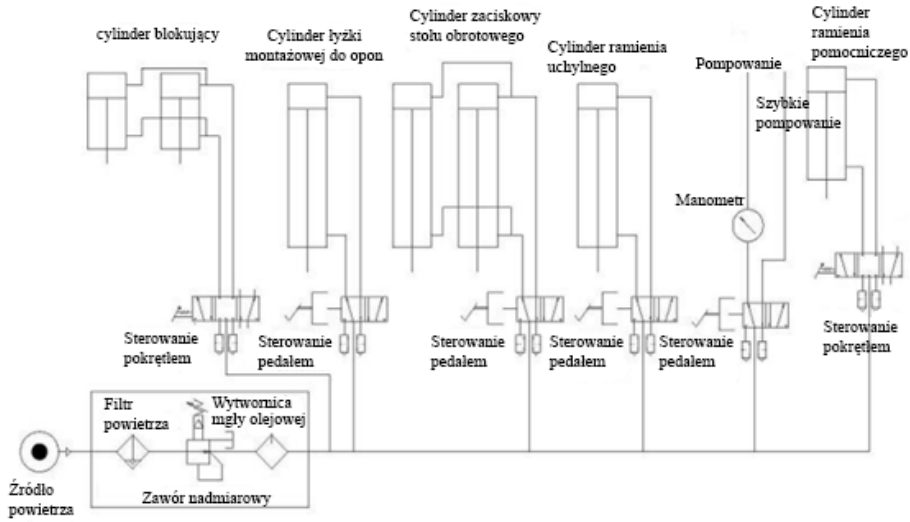

LISTA CZĘŚCI

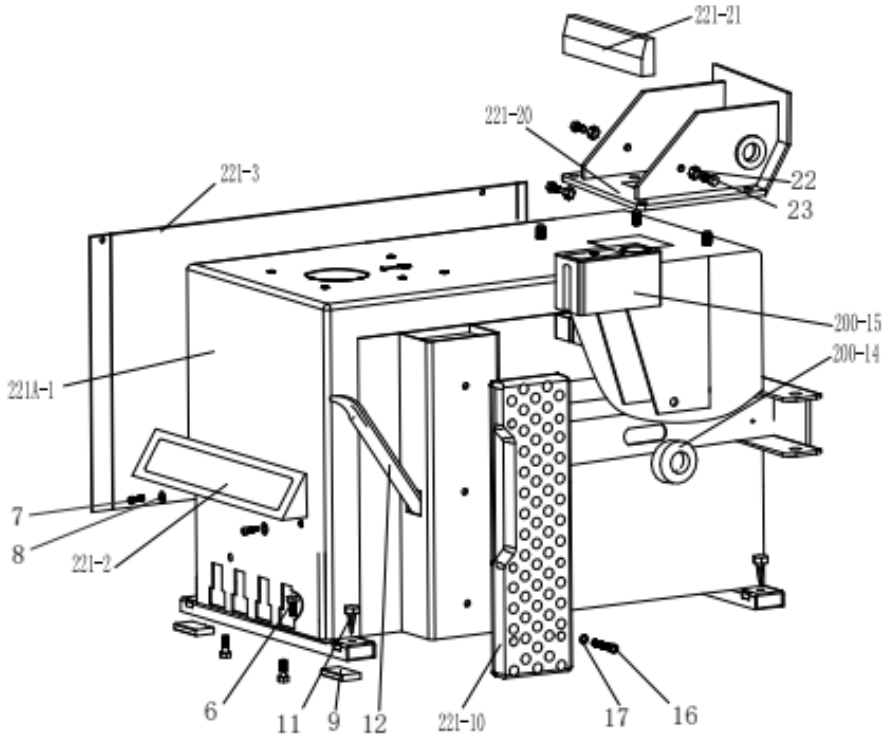

221A-1	Korpus urządzenia 221
221-2	Przednia osłona pedału
221-3	Lewa osłona
4	Śruba z gniazdem sześciokątnym M6x10
5	Podkładka płaska Ø6 141,2
6	Zewnętrzna śruba sześciokątna M8x25
7	Śruba z gniazdem sześciokątnym M8×20
8	Podkładka płaska Ø8 222
9	Gumowy amortyzator stopy
11	Tłumik łyżki montażowej
12	Dźwignia podnosząca
200-14	Guma do ramienia łyżki montażowej
200-15	Zbiornik oleju i wody
16	Śruba z gniazdem sześciokątnym M8x20
17	Podkładka płaska Ø8 171,5
221-20	Fotel uchylny
221-21	Osłona ochronna elementu uchylnego
22	Nakrętka kontrująca M10
23	Zewnętrzna śruba sześciokątna M10x25

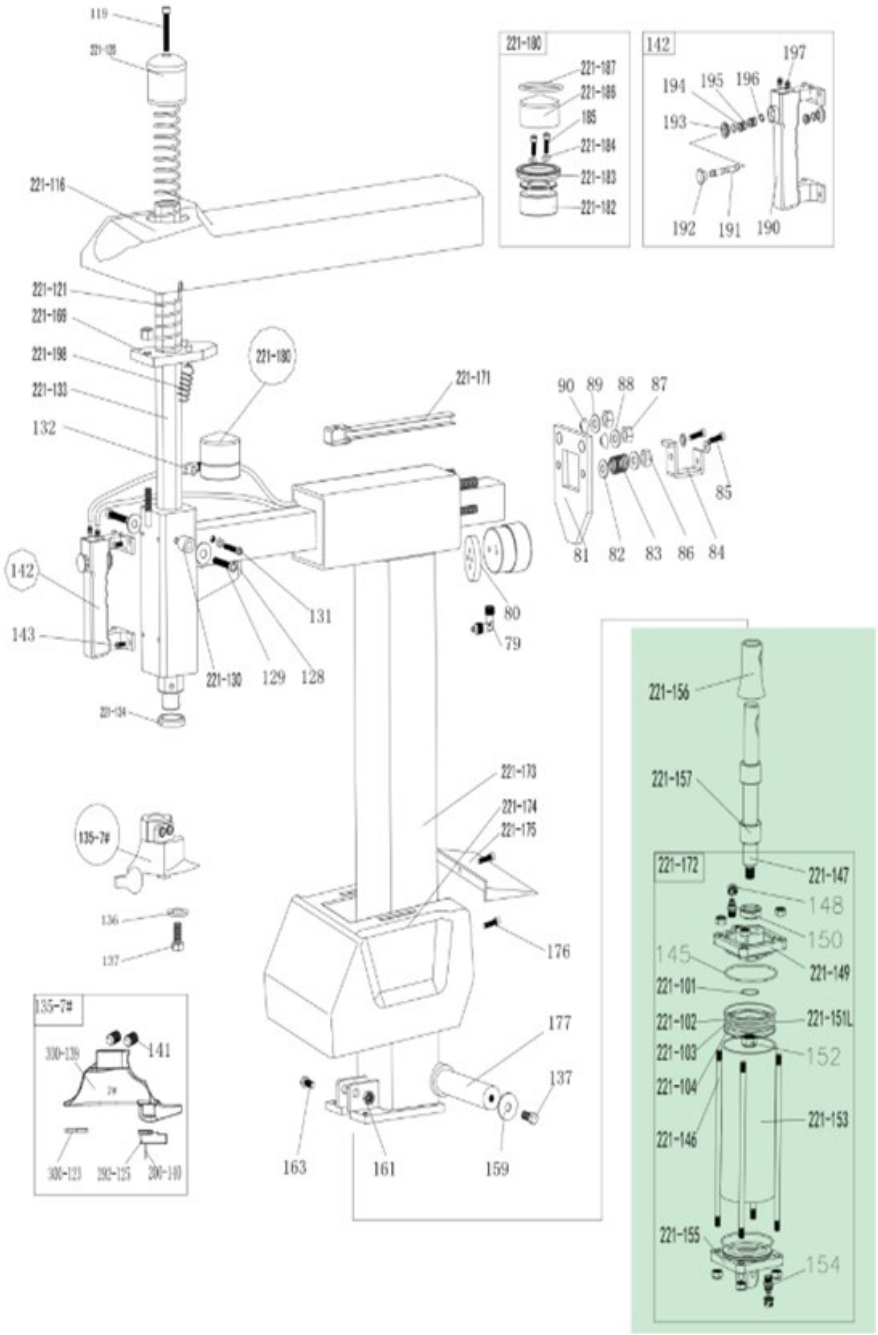
119
221-120
221-116
221-121
221-199
221-198
221-133
132
142
143
221-130
129
128
131
221-134
221-180
221-171
80
79
90
89
88
87
85
81
82
83
86
84
221-173
221-174
221-175
176
177
137
163
161
159
135-7#
136
137
330-139
141
330-123
392-125
200-140
221-180
221-187
221-186
185
221-184
221-183
221-182
142
197
194
195
196
193
192
191
190
221-156
221-157
221-172
221-147
148
150
145
221-149
221-101
221-102
221-151L
221-103
152
221-104
221-153
221-146
221-155
154

79	Szybkozłącze 1/8-Ø6	221-149	Pokrywa cylindra uchylnego bez uchwytu
80	Płytka blokady cylindra	150	Uszczelka V-ring Ø20287,5
81	Płytka blokująca ramię poziome	221-151L	Tłok cylindra uchylnego (stop aluminium) φ75
82	Podkładka płaska Φ8171,5	152	Nakrętka (srebrna) M12 1,57
83	Sprężyna blokująca ramię poziome	221-153	Tuleja cylindra uchylnego
84	Blokada ramienia poziomego	154	Złącze proste 1/8-Ø6
85	Zewnętrzna śruba sześciokątna M8x20	221-155	Pokrywa cylindra uchylnego z uchwytem
86	Nakrętka kontrująca M8	221-156	Osłona tłoczyska cylindra uchylnego
87	Nakrętka kontrująca M12	221-157	Gumowa tuleja cylindra uchylnego 1
88	Podkładka płaska Φ12252	137	Zewnętrzna śruba sześciokątna M10×25
89	Podkładka płaska Φ12252	159	Podkładka płaska 10403
90	Przekładka blokująca	161	Nakrętka kontrująca M12
221-116	Tylna osłona ochronna ramienia poziomego	163	Zewnętrzna śruba sześciokątna M12×65
119	Wewnętrzna śruba sześciokątna M10x50	221-169	Sześciokątna płytka blokująca 221
221-120	Osłona ramienia pionowego 228	221-171	Prowadnica węża
221-121	Sprężyna ramienia pionowego	221-172	Całkowity cylinder uchylny
127	Wewnętrzna śruba sześciokątna M12x16	221-173	Kolumna
128	Tłumik	221-174	Osłona ochronna kolumny
129	Wewnętrzna śruba sześciokątna M6x35	221-175	Tylna osłona kolumny uchylnej
221-130	Koło pasowe prowadzące	176	Śruba krzyżowa 5x16
131	Wewnętrzna śruba sześciokątna M6x16	177	Wał kolumny
132	Złącze T 1/8-2xØ6	221-180	Całkowity cylinder blokujący
221-133	Ramię pionowe	221-182	Tłok całkowitego cylindra blokującego
221-134	Podkładka ramienia pionowego	221-183	Uszczelka V-ring Ø60506,5

136	Głowica demontażowa/montażowa 7#	221-184	O-ring Ø4*2
137	Podkładka ochronna	185	Wewnętrzna śruba sześciokątna M6×55
300-123	Zewnętrzna śruba sześciokątna M10×25	221-186	Pokrywa cylindra blokującego Ø60
200-124	Płyta ochronna głowicy demontażowej/montażowej	221-187	O-ring 52x2
292-125	Okrągły trzpień sześciokątny	190	Płytka przełącznika uchwytu pneumatycznego
137-7#	Osłona głowicy demontażowej/montażowej	191	Trzpień zaworu uchwytu pneumatycznego
200-139	Kompletny zestaw głowicy montażowej/demontażowej #7	192	Nasadka trzpienia zaworu pneumatycznego
141	Śruba z łbem sześciokątnym M12x16	193	Osłona uchwytu pneumatycznego
142	Kompletny pneumatyczny przełącznik blokujący	194	Separator uchwytu pneumatycznego
143	Śruba z gniazdem sześciokątnym M6x16	195	O-ring 7,5×2,65
145	O-ring Ø68,26×3,53	196	Pierścień ustalający Ø8
221-146	Gwintowany cylinder uchylny	197	Złącze proste
221-147	Pręt sworznia cylindra uchylnego	221-198	Sprężyna sześciokątnej płytki blokującej
148	Nakrętka samozabezpieczająca M8	199	Śruba z łbem sześciokątnym M10x12
221-101	O-ring Ø11×1,8	221-103	O-ring Ø68×3,53
221-102	Uszczelka Y Ø65756	221-104	O-ring Ø65×5,3

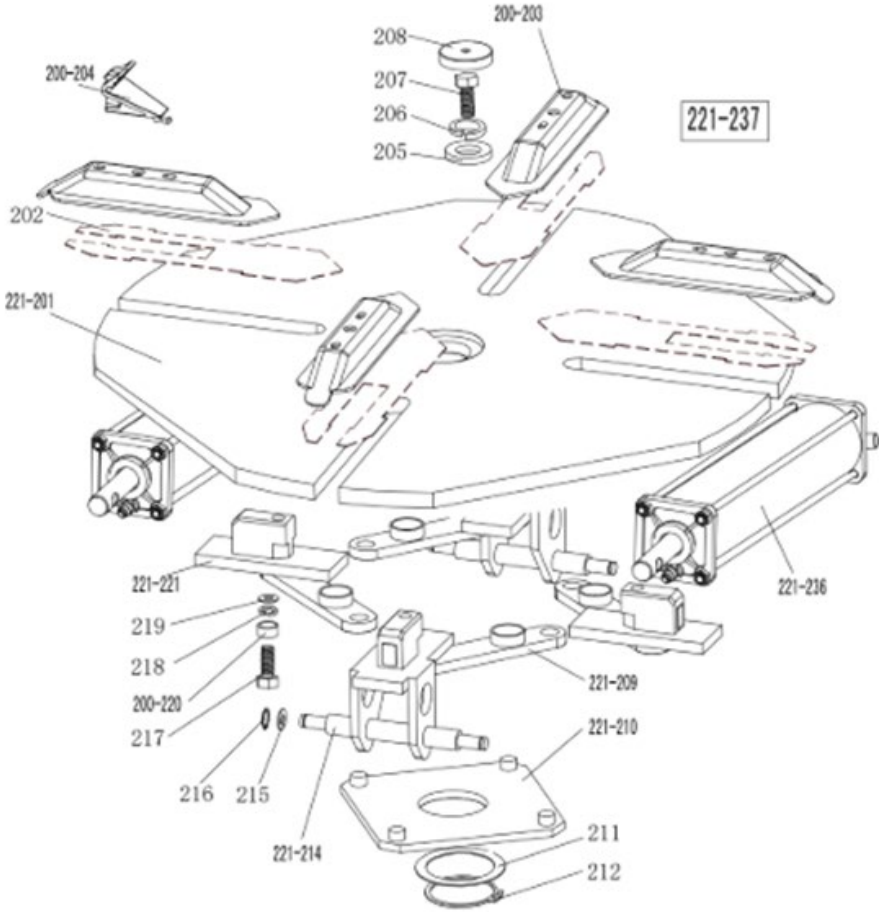
200-203
208
207
206
205
200-204
221-237
202
221-201
221-221
219
218
200-220
217
216
215
221-214
221-209
221-210
211
212
221-236

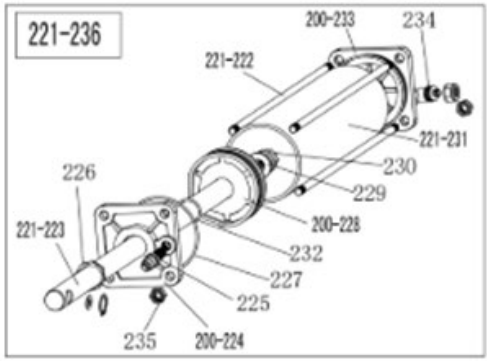
221-236
200-233
234
221-222
221-231
230
229
226
221-223
200-228
232
227
225
235
200-224

221-201	Platforma obrotowa 615
202	Płyta przesuwna szczęk (opcjonalnie)
200-203	Zespół pokrywy szczęk
200-204	Szczęka 200
205	Duża podkładka
206	Podkładka sprężynowa Ø16
207	Śruba z łbem sześciokątnym M16x40
208	Osłona platformy obrotowej
221-209	Zespół pręta łączącego 615
221-210	Kwadratowa platforma obrotowa 615
211	Podkładka kwadratowej platformy obrotowej
212	Pierścień ustalający Ø65 (wał)
221-214	Prowadnica suwaka szczęki ze sworzniem
215	Podkładka płaska Ø12x25x2
216	Pierścień ustalający Ø12 (wał)
217	Śruba z gniazdem sześciokątnym M12×40
218	Podkładka ząbkowana blokująca Ø12×1
219	Podkładka płaska Ø12x30x3
200-220	Nakrętka do pręta łączącego
221A-221	Prowadnica suwaka szczęki bez sworznia
221-222	Gwintowany pręt łączący 393
221-223	Tłoczysko cylindra zaciskowego 400
200-224	Pokrywa cylindra zaciskowego bez uchwytu
225	Złącze proste 1/8"-Ø8
226	Uszczelka V-ring 20287,5
227	O-ring 63x2,65
200-228	Tłok cylindra zaciskowego Ø70
229	Podkładka płaska Ø12x25x2
230	Nakrętka M12x7x1,75
221-231	Tuleja cylindra zaciskowego 360
232	O-ring Ø19,6x2,62
200-233	Pokrywa cylindra zaciskowego z uchwytem
234	Szybkozłącze 1/8-Ø8
235	Nakrętka kontrująca M8
221-236	Kompletny cylinder zaciskowy
221-237	Całkowita kwadratowa platforma obrotowa 615

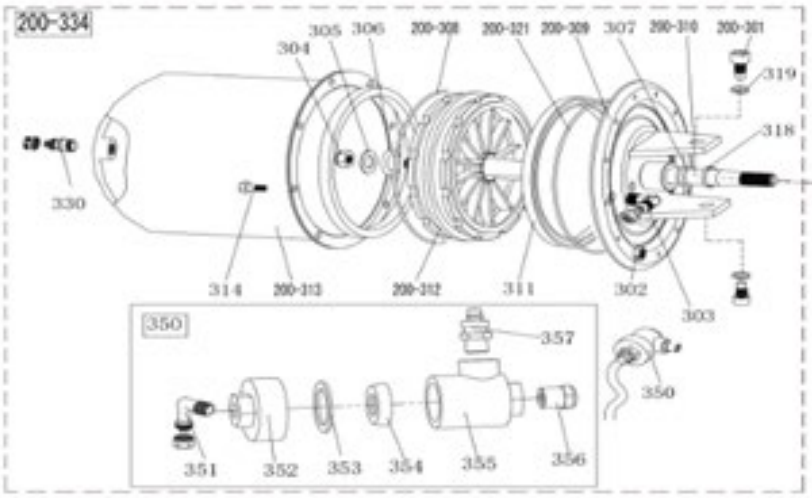
200-334
305
306
200-308
200-321
200-309
307
200-310
200-301
304
319
318
330
314
200-313
200-312
311
302
303
350
357
350
351
352
353
354
355
356

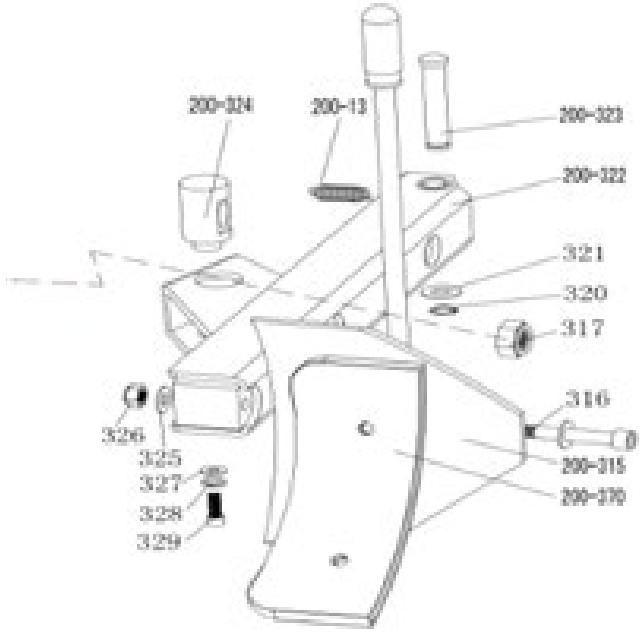
200-324
200-13
200-323
200-322
321
320
317
316
326
325
327
328
329
200-315
200-370

200-13	Sprężyna ramienia łyżki montażowej do opon	320	Pierścień zabezpieczający Ø16
200-301	Śruba z gniazdem sześciokątnym M14×30	200-321	O-ring 180x5
302	Nakrętka kontrująca M6	200-322	Ramię łyżki montażowej do opon 200
303	Złącze kolankowe (90°)1/4-Ø8	200-323	Sworzeń łyżki montażowej
304	Nakrętka M16×1,5	200-324	Sworzeń obrotowy cylindra łyżki montażowej do opon
305	Podkładka płaska Ø16282	325	Podkładka płaska Ø12242
306	O-ring Ø16×2,65	326	Nakrętka kontrująca M12
307	O-ring Ø20×2,65	327	Podkładka płaska Ø8303
200-308	O-ring Ø170,8×5,33	328	Podkładka sprężynowa Ø8
200-309	Pokrywa cylindra łyżki montażowej do opon	329	Śruba z łbem sześciokątnym M8×20
200-310	Pręt tłoka cylindra łyżki montażowej do opon	330	Złącze proste 1/8-Ø8
311	Uszczelka V 185×168×10,8	331	O-ring Ø19,6×2,62
200-312	Tłok cylindra łyżki montażowej do opon	200-334	Kompletny cylinder łyżki montażowej do opon
200-313	Tuleja cylindra łyżki montażowej do opon	350	Zawór wydechowy cylindra łyżki montażowej do opon
314	Śruba z gniazdem sześciokątnym M6×16	351	Złącze kolankowe (90°)1/8-Ø8
200-315	Zespół ostrza łyżki montażowej do opon	352	Pokrywa zaworu wydechowego cylindra łyżki montażowej do opon
316	Śruba z gniazdem sześciokątnym M12×90	353	Podkładka uszczelniająca
317	Nakrętka kontrująca M16×1,5	354	Uszczelka dwukierunkowa
318	Taśma prowadząca	355	Korpus zaworu wydechowego cylindra łyżki montażowej do opon
200-370	Osłona ochronna łyżki montażowej do opon (opcjonalnie)	356	Tłumik
319	Podkładka sprężynowa Ø14	357	Złącze proste 1/4–Ø8

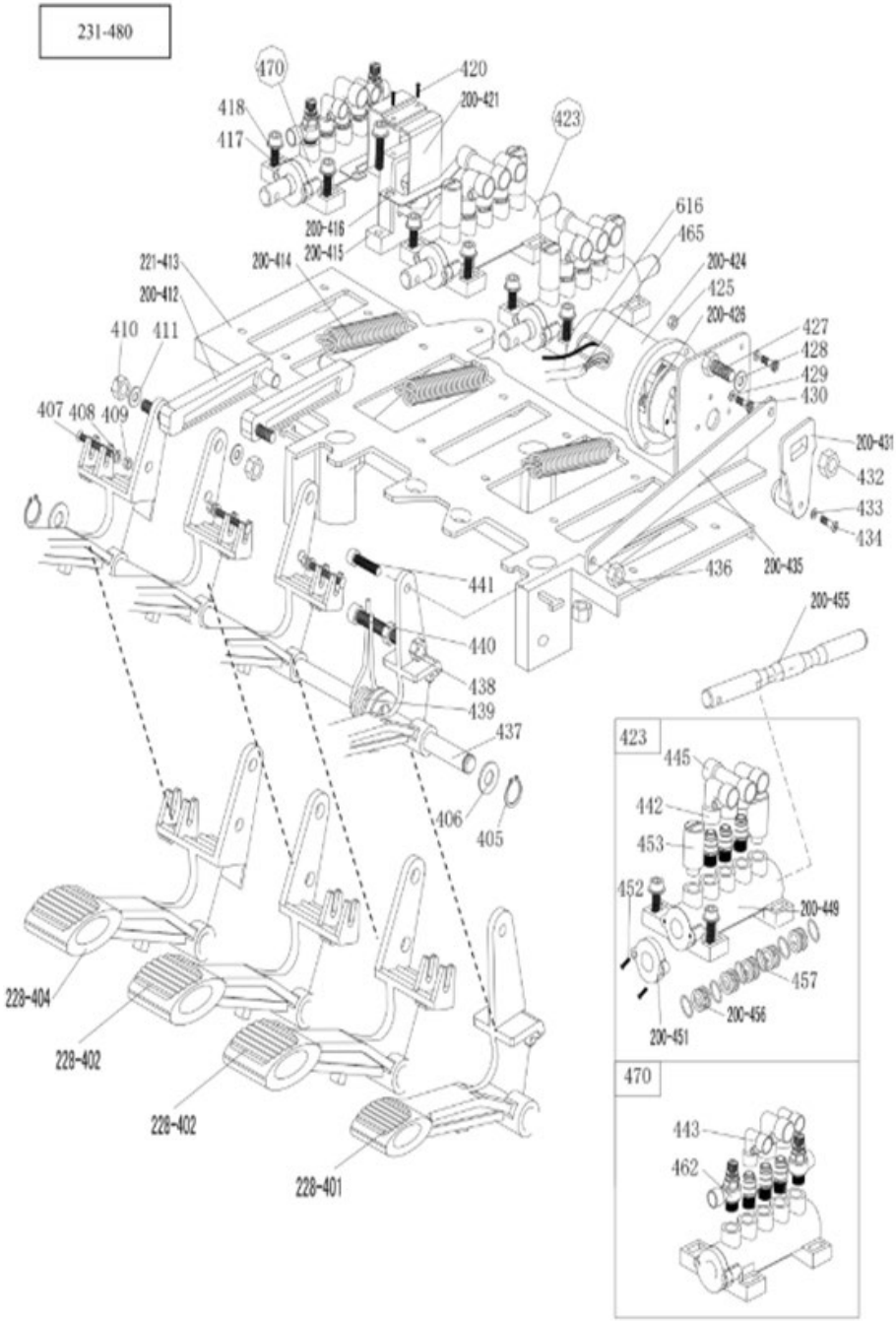
231-480
470
420
200-421
418
417
423
616
465
200-416
200-415
200-414
221-413
200-412
200-424
425
200-426
427
428
429
430
410
411
407
408
409
200-431
432
433
434
436
200-435
441
440
438
439
437
406
405
200-455
228-404
228-402
228-402
228-401
423
445
442
453
452
200-449
457
200-456
200-451
470
443
462

228-401	Pedał przełącznika kierunku obrotów	430	Śruba z łbem krzyżowym M4×16
228-402	Pedał zaworu 5-drożnego (prawy)	200-431	Uchwyt przełącznika kierunku obrotów
228-404	Pedał zaworu 5-drożnego (lewy)	432	Nakrętka kontrująca M6
405	Pierścień zabezpieczający Ø12	433	Podkładka płaska Ø3
406	Podkładka płaska Ø12242	434	Śruba z łbem krzyżowym M3×18
407	Śruba z łbem krzyżowym M4×30	200-435	Pedał pręta łączącego
408	Podkładka płaska Ø4	436	Nakrętka kontrująca M8
409	Nakrętka kontrująca M4	437	Przedni wał pedału
410	Nakrętka kontrująca M8	438	Nakrętka M8
411	Podkładka płaska Ø8171,5	439	Sprężyna skrętna pedału
200-412	Pręt łączący krzywki	440	Śruba z łbem sześciokątnym M8×50
221-413	Płyta wsporcza pedału	441	Śruba z łbem sześciokątnym M8×20
200-414	Sprężyna pedału	442	Szybkozłącze 1/8-Ø8
200-415	Krzywka	443	Szybkozłącze 1/8-Ø6
200-416	Podkładka krzywki	445	Szybkozłącze T 1/8-2×Ø8
417	Śruba z łbem sześciokątnym M6×20	200-449	Korpus zaworu 5-drożnego (prawy)
418	Podkładka płaska Ø6	200-451	Osłona zaworu 5-drożnego
420	Śruba samogwintująca z łbem krzyżowym 2,9×12	452	Śruba z łbem krzyżowym ST2,9×14
200-421	Osłona krzywki	453	Tłumik 1/8"
423	Kompletny zawór 5-drożny do cylindra łyżki montażowej do opon	200-455	Trzpień zaworu 5-drożnego
200-424	Osłona przełącznika kierunku obrotów	200-456	Przekładka trzpienia zaworu 5-drożnego
425	Nakrętka M4	457	O-ring 12204
200-426	Przełącznik kierunku obrotów	462	Zawór regulujący (przepływ lub przejście)
427	Śruba z łbem sześciokątnym M6×20	470	Kompletny 5-drożny zawór waha-dłowy
428	Podkładka płaska Ø6×12×1	231-480	Kompletny zestaw 4 pedałów 231

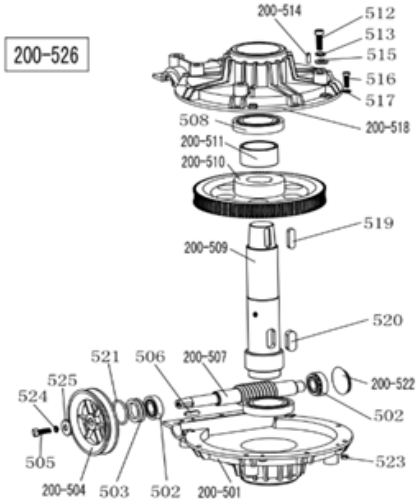

200-501	Dolna osłona skrzyni biegów
502	Łożysko 30204
503	Uszczelka skrzyni biegów φ20358
200-504	Koło pasowe paska rozrządu
505	Śruba z łbem sześciokątnym M8×25
506	Klucz 6×20
200-507	Wał ślimakowy
508	Łożysko 6010
200-509	Wał przekładni ślimakowej
200-510	Przekładnia ślimakowa
200-511	Przekładka wału przekładni ślimakowej
512	Śruba z łbem sześciokątnym M10×55
513	Podkładka sprężynowa Ø10
200-514	Sworzeń 6×20
515	Podkładka płaska Ø10202
516	Śruba z gniazdem sześciokątnym M6×20
517	Podkładka płaska Ø6141,2
200-518	Górna osłona skrzyni biegów
519	Klucz 10×40
520	Klucz 14×40
521	O-ring Ø30×3,55
200-522	Uszczelka odporna na olej
523	Nakrętka kontrująca M6
524	Podkładka sprężynowa Ø8
525	Podkładka płaska Ø8303
200-526	Kompletna skrzynia biegów

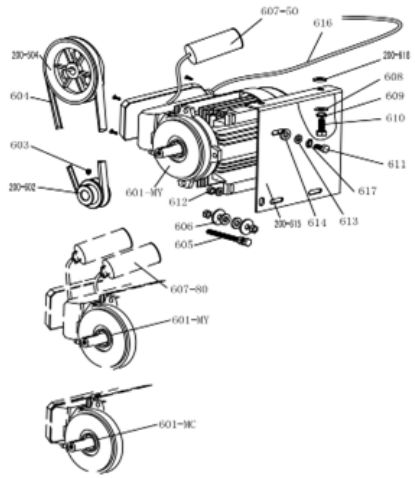

200-504	Koło pasowe przekładni
601-MC	Silnik 220 V/50 Hz
601-MY	Silnik 220 V
200-602	Koło pasowe paska silnika
603	Śruba z gniazdem sześciokątnym M8×12
604	Pasek montażownicy opon A-28
605	Zewnętrzna śruba sześciokątna M8×65
606	Podkładka płaska Ø8×30×3
607-80	Kondensator 80 µf, 110 V
607-50	Kondensator 50 µf, 220 V
608	Podkładka płaska Ø10×20×2
609	Podkładka sprężynowa Ø10
610	Zewnętrzna śruba sześciokątna M10×25
611	Zewnętrzna śruba sześciokątna M8×35
614	Podkładka gumowa silnika
200-615	Wspornik silnika

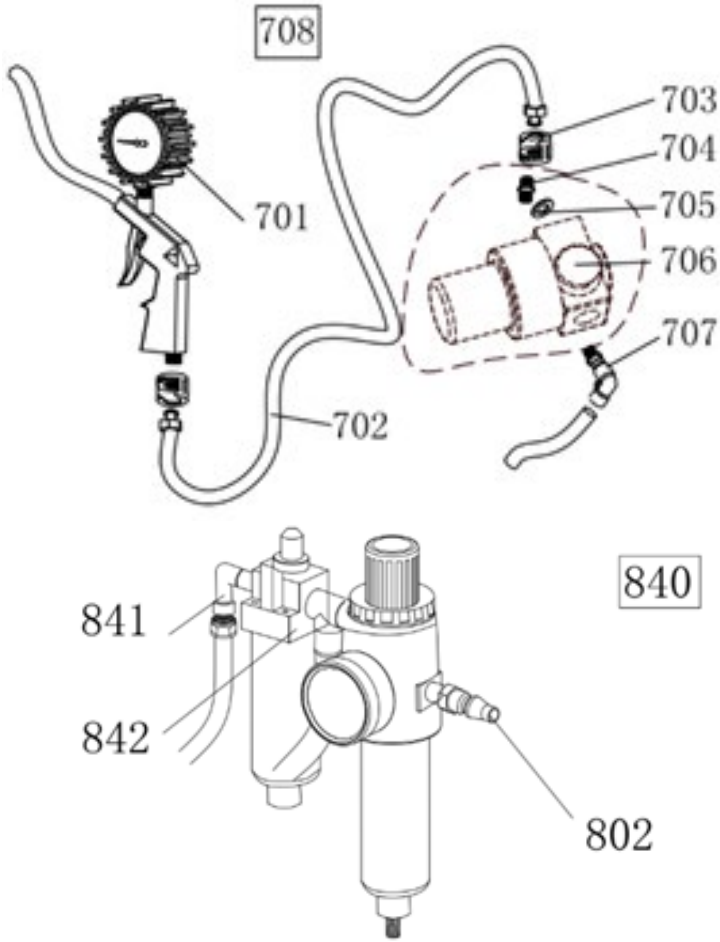

701	Wskaźnik pistoletu napełniają-cego
702	Gumowy wąż przyłączeniowy
703	Nakrętka rowkowana
704	Złącze proste 1/4 – 1/4
705	Podkładka płaska Ø13
706	Zawór regulacji ciśnienia (opcjo-nalnie)
707	Szybkozłącze 1/4-Ø8
708	Kompletny pistolet napełniający
708 W	Kompletny pistolet napełniający (z zaworem odpowietrzającym)

802	Szybkozłączka
841	Złącze dwukierunkowe 1/4Φ8
842	Złącze smarownicy 2000
840	Kompletna smarownica model 2000

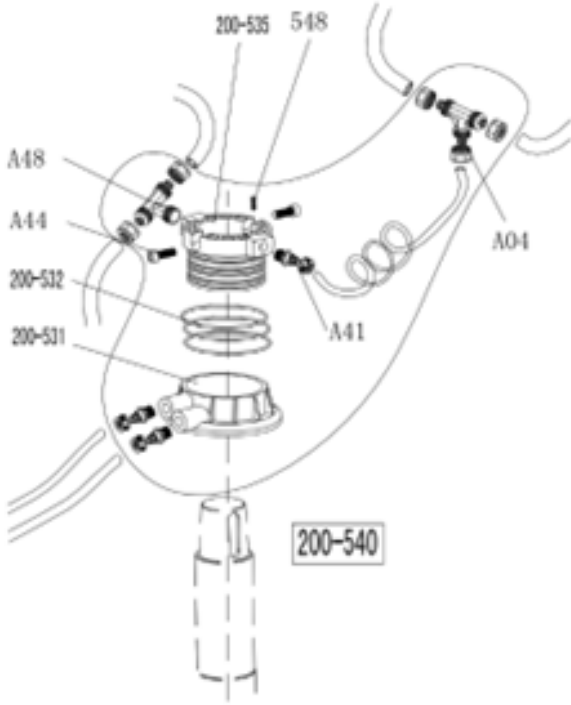

A04	Złącze T 3* Ø8
A44	Śruba z gniazdem sześciokątnym M6×16
A48	Szybkozłącze T
200-531	Korpus zaworu obrotowego
200-532	O-ring 59,9×2,62
200-535	Wał zaworu obrotowego (trzpień)
537	Wąż 5,5* Ø8
A41	Złącze proste 1/8-Ø8
548	Śruba z gniazdem sześciokątnym M4×6
200-540	Kompletny zawór obrotowy

55022

www.jbmcamp.com

JBM CAMPLLONG, S.L.
CIM La Selva - Ctra. Aeropuerto km. 1,6
Nave 2.2 - CP 17185 Vilobí d'Onyar - GIRONA
jbm@jbmcamp.com
Tel. +34 972 405 721
Fax. +34 972 245 437