MANUAL DE INSTRUCCIONES · INSTRUCTION MANUAL · GUIDE D'UTILISATION · BEDIENUNGSANLEITUNG · MANUALE D'USO · MANUAL DE INSTRUÇÕES · MANUAL DE INSTRUCȚIUNI · HANDLEIDING · ÜZEMELTETÉSI UTASÍTÁS · РУКОВОДСТВО ПО ЭКСПЛУАТАЦИИ · INSTRUKCJA OBSŁUGI

JBM®

55313



ES MÁQUINA LIMPIADORA DE ADMISIÓN POR CHORRO DE CÁSCARA DE NUEZ - 30L 2

EN 30 L WALNUT SHELL INTAKE CLEANING MACHINE 8

FR MACHINE DE NETTOYAGE D'ADMISSION PAR PROJECTION DE COQUILLES DE NOIX - 30 L 14

DE ANSAUGKANAL-REINIGUNGSGERÄT MIT WALNUSSSCHALENGRANULAT - 30 L 20

IT MACCHINA PER LA PULIZIA DEL SISTEMA DI ASPIRAZIONE CON GRANIGLIA DI GUSCIO DI NOCE - 30 L 26

PT MÁQUINA DE LIMPEZA DA ADMISSÃO POR JATO DE CASCA DE NOZ - 30 L 32

RO MAȘINĂ PENTRU CURĂȚAREA ADMISIEI CU JET DE COAJĂ DE NUCĂ - 30 L 38

NL 30 L INLAATREINIGINGSMACHINE MET WALNOOTSCHAALSTRALEN 44

HU 30 L-ES SZÍVÓRENDSZER-TISZTÍTÓ GÉP DIÓHÉJ-SZÓRÁSOS TECHNOLÓGIÁVAL 50

RU УСТАНОВКА ДЛЯ ОЧИСТКИ ВПУСКНОЙ СИСТЕМЫ СТРУЁЙ СКОРЛУПЫ ГРЕЦКОГО ОРЕХА - 30 Л 56

PL URZĄDZENIE DO CZYSZCZENIA UKŁADU DOLOTOWEGO METODĄ PIASKOWANIA ŁUPINAMI ORZECHA WŁOSKIEGO - 30 L .. 62

RECYCLE

ES MANUAL DE INSTRUCCIONES

DIAGRAMA DE ESTRUCTURA DEL PRODUCTO

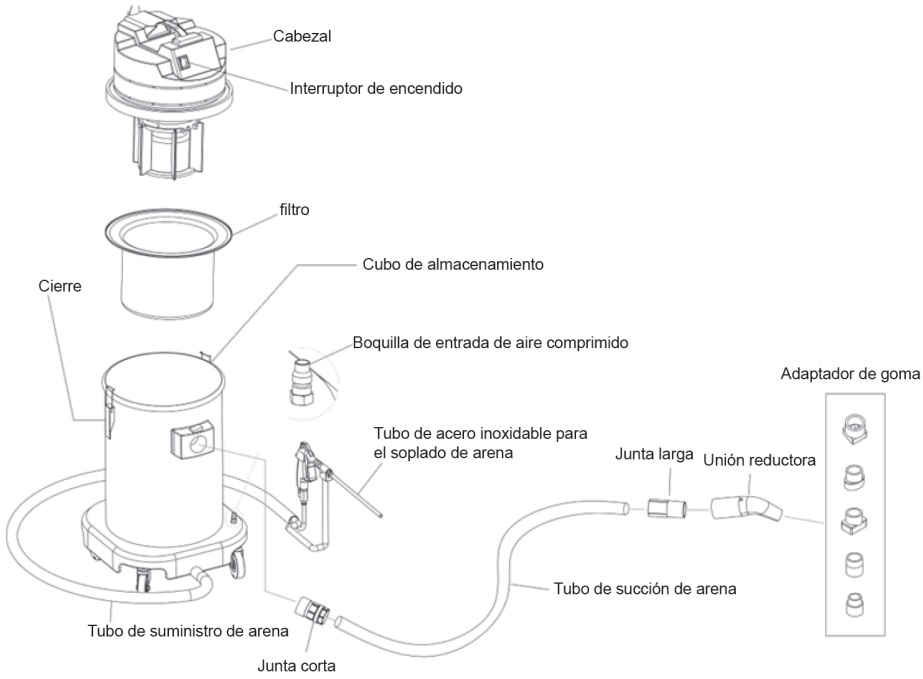

¿Qué son los depósitos de carbonilla?

Los depósitos de carbonilla son una sustancia gelatinosa de color negro que se forma debido a las repetidas altas temperaturas a las que funciona el motor; se trata de residuos de caucho que se acumulan en el inyector de combustible, la válvula de mariposa, el circuito de aceite, las bujías, la culata, las paredes internas y otros componentes, como consecuencia de una combustión insuficiente de la gasolina en el cilindro. Por lo general, es necesario limpiar el carbonillo del motor de los vehículos cuando llevan dos años en funcionamiento o han recorrido 40 000 kilómetros. Al desmontar la válvula de mariposa, se puede observar claramente el carbonillo.

¿Cómo se forman los depósitos de carbonilla?

1. El vehículo funciona al ralentí debido a los atascos de tráfico, lo que tiende a generar depósitos de carbonilla.

2. La calidad del combustible es deficiente, por lo que no se quema por completo en la cámara de combustión del motor, generando así depósitos de carbonilla.

3. La carga de trabajo del motor varía constantemente.

4. Conducir a bajas revoluciones y en marchas altas, sin tener en cuenta la sincronización entre el acelerador y las revoluciones, provoca una sobrecarga del motor y, por lo tanto, la formación de carbonilla.

¿Por qué es necesario eliminar los depósitos de carbonilla?

1. El vehículo empieza a perder potencia, a desperdiciar combustible, a hacer ruido y a presentar un régimen de ralentí irregular.

2. Dificultad para arrancar, aceleración deficiente, vibraciones del motor y emisiones excesivas.

3. Los depósitos de carbonilla endurecidos se desprenden, lo que provoca que el motor no arranque, o caen en la cámara de combustión, causando el desgaste de las paredes de la misma y, a la larga, dañando el motor.

¿Por qué elegir esta máquina para la descarbonización?

1. Utiliza un material orgánico natural — arena de nuez—, sin productos químicos, por lo que no daña el motor.

2. Funcionamiento sencillo y eficaz. Se pulveriza en el conducto de admisión del motor mediante un flujo de aire a alta presión, y la arena a alta presión y alta velocidad rueda y choca dentro del conducto de admisión cerrado, impactando así contra los depósitos de carbón de la válvula de admisión y la pared del cilindro.

3. Garantía de 3 años. Proporcionaremos piezas delicadas de forma gratuita durante 3 años.

Gracias por adquirir y utilizar este producto. Este producto requiere un manejo profesional.

Antes de utilizarlo, lea atentamente las precauciones del manual y familiarícese con las piezas del producto y los métodos de uso para evitar pérdidas innecesarias.

I. PRECAUCIONES

Si al abrir el embalaje comprueba que la máquina ha sufrido daños durante el transporte, póngase en contacto con el distribuidor inmediatamente. Además de las instrucciones de uso, deben respetarse las normas generales de seguridad y las normas de prevención de accidentes.

• Evite conectar el cable de alimentación cerca de fuentes de calor, aceite o bordes afilados, y evite tirar, apretar o retorcer el cable de alimentación.

• No pulverice arena de nuez hacia las personas.

• Es obligatorio llevar gafas protectoras durante el funcionamiento.

• Al utilizar esta máquina, preste atención a lo siguiente:

1. No la utilice en zonas donde se almacenen objetos inflamables, explosivos o tóxicos;

2. No bombee sustancias inflamables o explosivas, cenizas calientes ni colillas encendidas;

3. No bombee líquidos corrosivos como lejía, amoniaco, productos para desatascar tuberías, etc.

4. No bombee objetos duros o afilados, como cristales rotos, clavos, tornillos, etc., para evitar dañar la manguera.

• Evita inhalar polvo de yeso, polvo de pared, cemento y otras partículas diminutas provocadas por atascos en el mar, averías en la televisión y otros fallos. Si inhalas las partículas mencionadas, limpia el Haipa a la mayor brevedad posible.

• No utilices este producto sin filtro, ya que podrías dañar el motor y acortar la vida útil del producto.

• No retuerza en exceso la manguera, no la pise ni tire de ella, y no siga utilizando la manguera de la aspiradora si se ha roto.

• El uso de accesorios y piezas de recambio debe cumplir los requisitos del fabricante. Las reparaciones del producto deben ser realizadas por personal especializado del departamento de fabricación o mantenimiento.

• Mantenga el producto y los cables fuera del alcance de los niños. Las personas con discapacidad motora, trastornos mentales o que carezcan de la experiencia y los conocimientos pertinentes (incluidos los niños) deben utilizar el producto bajo la supervisión y orientación de un tutor.

ADVERTENCIA: En caso de daños en el cable de alimentación, el enchufe u otros componentes, se debe dejar de utilizar el producto y este debe ser sustituido o reparado por el fabricante o su personal de mantenimiento para evitar riesgos.

II. PRESENTACIÓN DEL PRODUCTO

Esta máquina de descarbonización con arena de nueces pulveriza arena a través de un flujo de aire a alta presión hacia el conducto de admisión del motor; la arena, impulsada a alta presión y velocidad, rueda y choca dentro del conducto de admisión cerrado, impactando así contra los depósitos de carbonilla de la válvula de admisión y la pared del cilindro. A continuación, la mezcla de arena de nueces y depósitos de carbonilla se recicla hacia el depósito de polvo a través de una conexión especial.

III. ACCESORIOS

Nº de ref.	Descripción	Figura	Cantidad
1	Adaptador de goma (con la marca del coche marcada)		1 juego
2	Gafas		1 u.
3	Unión reductora 44-Ø30		1 u.
4	Unión reductora 44-Ø27		1 u.
5	Arena de nogal 0,4-0,8 mm (2,5 kg/saco)		2 uds.
6	Tubos de acero inoxidable de Ø9-205 mm		1 u.
7	Tubos de acero inoxidable de Ø9-308 mm		1 u.
8	Tubo de succión		1 u.
9	Junta corta		1 u.
10	Junta larga		1 u.

IV. ESPECIFICACIONES

Tensión nominal	220 V CA - 50/60 Hz
Potencia nominal (W)	1300
Presión de la fuente de aire	6,3-8 bar
Longitud del tubo de chorro de arena (m)	2,5
Longitud del tubo de recuperación (m)	2,5
Contenido de arena de nuez (kg)	3
Capacidad	30 l
Embalaje	Caja de cartón

V. PASOS DE MONTAJE

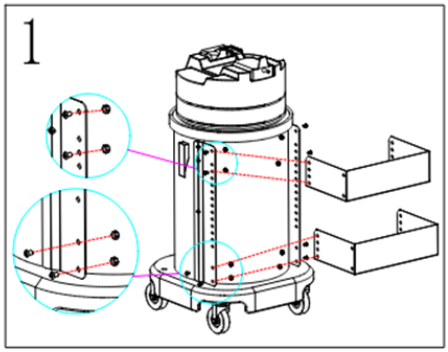

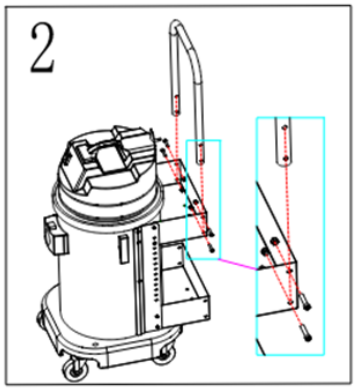

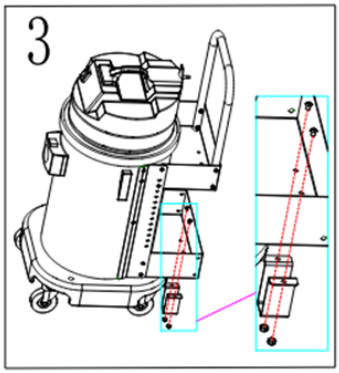

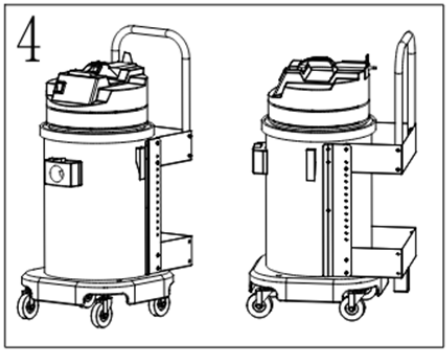

VI. FUNCIONAMIENTO

1. Abre el paquete y comprueba que todo esté en buen estado

2. Saque las piezas y la máquina, e instálelas de la siguiente manera:

(1) Conecte el tubo de recuperación de partículas a la máquina;

(2) Instale el soporte de fijación de la varilla de empuje en su sitio en la unidad principal;

(3) Instale la varilla de empuje en la columna correspondiente;

(4) Abra los interruptores de bloqueo situados en ambos extremos de la unidad principal desde la parte superior y levante el cabezal con cuidado para

comprobar que el filtro de partículas de recuperación queda bien fijado;

(5) Compruebe si el filtro se mueve;

(6) Tras la inspección, vierta arena de nuez con un diámetro exterior de 0,4-0,8 mm en el depósito principal, entre 2 y 4 kg de partículas, preferiblemente sin sobrepasar la altura del tamiz;

(7) Vuelva a montar con cuidado el cabezal en la unidad principal y bloquee ambos extremos del cierre.

(8) Una vez trasladada la unidad principal al lugar de uso, conecte el aire comprimido a una presión no inferior a 0,7 MPa a la unidad principal tal y como está colocada.

(9) Utilice guantes

(10) Utilice gafas de seguridad para evitar salpicaduras y lesiones oculares.

(11) Conéctelo a la toma de corriente.

(12) Conecte el conector de partículas de recuperación al tubo de recuperación para la limpieza

(13) Pulse el interruptor de encendido. Para garantizar la calidad del reciclaje, se recomienda utilizar arena de alta calidad.

(14) La pistola de eliminación de carbono se inserta por el puerto de inyección de la unión de gránulos de reciclaje y se acciona el interruptor de eliminación de carbono para iniciar el proceso. Para limpiar diferentes partículas en distintas condiciones, ajuste la válvula de mariposa inferior de la pistola de carbono según la situación real, con el fin de garantizar que la velocidad de disparo sea la óptima y que la eliminación de carbono sea perfecta y no dañe las partículas.

VII. SOLUCIÓN DE PROBLEMAS

Compruebe cada uno de los siguientes puntos antes de ponerse en contacto con nuestro departamento de mantenimiento:

PREGUNTA	POSIBLES CAUSAS	SOLUCIÓN
El motor no gira	Compruebe que el enchufe del cable de alimentación esté bien conectado	Enchufe correctamente el cable de alimentación
	Comprueba si la toma de corriente tiene corriente	Comprueba que el fusible no esté fundido para asegurarte de que la toma de corriente tiene corriente
	Compruebe si la máquina está encendida	Encienda el interruptor de encendido
Elimínese el polvo de la máquina mientras está en funcionamiento	Comprueba si la manguera principal está conectada	Inserte la pajita principal
Succión débil	Comprueba si la manguera del cepillo de suelo y la boquilla están obstruidas	Desatasque a tiempo
	Comprueba si la bolsa de papel está llena de polvo	Limpia o sustituye las bolsas de papel a tiempo
Se producirá una descarga eléctrica durante el uso	El aire es demasiado seco	Aumento adecuado de la humedad del aire
	Fricción y generación de electricidad con artículos de algodón y lino, como alfombras, durante el uso	Contacto y descarga con otros objetos metálicos de la habitación durante el uso

VIII. SERVICIO POSVENTA

Si surge algún problema durante el uso, póngase en contacto con nosotros. Indique su nombre, dirección, número de teléfono, modelo y nombre del producto, y describa el problema con detalle. Le atenderemos lo antes posible.

Garantía del servicio posventa:

1. Certificado de garantía: si desea realizar alguna consulta o solicitar la reparación del producto, póngase en contacto con el distribuidor.

2. Si el producto presenta un fallo de funcionamiento y sigue sin funcionar después de seguir los consejos indicados anteriormente, ponte en contacto con el distribuidor.

3. Si el producto ha superado el plazo de garantía y necesita una reparación, póngase en contacto con el distribuidor; se le cobrará según la normativa vigente.

Exclusiones de la garantía:

2. Un uso inadecuado que provoque daños evidentes en el aspecto o la estructura interna de la máquina

3. Desmontaje o modificación sin la autorización del fabricante original.

4. Daños causados por causas humanas.

5. Piezas de desgaste

6. Máquinas no vendidas por el agente designado del fabricante original

7. Uso de una tensión incorrecta

Aviso especial:

1. El contenido de este manual está sujeto a cambios sin previo aviso.

2. En caso de que se modifiquen el aspecto y las especificaciones del producto, prevalecerá el producto real.

3. Este manual ha sido revisado minuciosamente. En caso de que haya algún error o malentendido en la impresión, la empresa se reserva el derecho a la interpretación definitiva.

EN INSTRUCTION MANUAL

PRODUCT STRUCTURE DIAGRAM

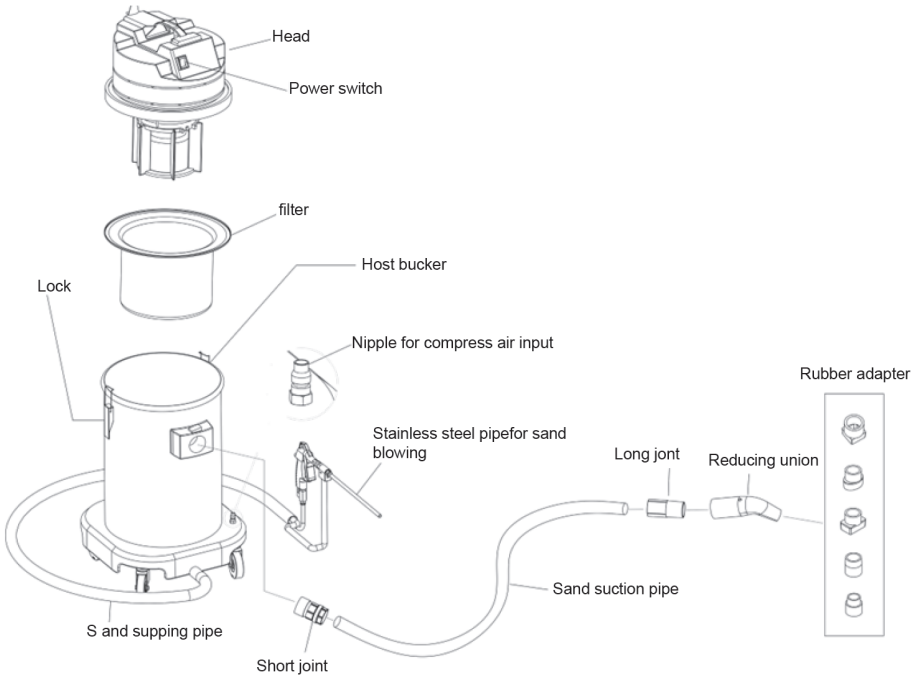

What is carbon deposit?

Carbon deposit is the black gel that caused by the repeated high temperature of the engine running, which is the residual rubber in the fuel injector, the throttle valve, the oil circuit, the spark plug, the cylinder head, the inner wall and other components caused by insufficient combustion of the gasoline in the cylinder. Generally, vehicles need to be cleaned of engine carbon when running for 2 years or driving to 4W kilometers. By removing the throttle, carbon deposit can be seen clearly.

How does the carbon deposit produce?

1. The vehicle runs at idle speed because of traffic jams, which tends to produce carbon deposit.

2. The fuel quality is substandard, which cannot be fully burnt in the combustion chamber of the engine, thus generating carbon deposit.

3. The engine workload changes at any time.

4. Driving with low rpm and high gear, while ignoring synchronization of the throttle and rpm, causes the engine to overload, and thus forming carbon.

Why need to decarbonize?

1. The vehicle starts to power drop, waste fuel, engine noise and idle speed. .

2. Difficulty in start, acceleration, engine shake, and excessive exhaust.

3. The carbon hard block falls off, which causes the engine to fail to start, or falls into the combustion chamber, causing the combustion chamber wall to wear, eventually damages the engine.

Why do choose this machine to decarbonize?

1. By using natural organic material - walnut sand, no chemicals, which will not damage the engine.

2. Simple and efficient operation. It is sprayed into the engine intake pipe through high-pressure airflow, and the high-pressure high-speed sand will roll and collide in the closed intake pipe, thereby impacting the carbon deposit on the intake valve and the cylinder wall.

3. 3-year warranty. We will offer delicate parts for free within 3 years.

Thanks for purchasing and use this product.

This product requires professional operation. Before using this product, please read the precautions of the manual carefully and learn the product parts and usage methods to avoid unnecessary losses.

I. PRECAUTIONS

When you open the package, if you find that the machine is damaged during transportation, please contact the dealer immediately. In addition to the operating instructions, the general safety regulations and accident prevention regulations are also observed.

• Avoid connecting the power cord to heat, oil, and sharp corners, and avoid pulling, squeezing, or twisting the power cord.

• Don't spray to people with walnut sand.

• Must wear the goggles when operating.

• When using this machine, please kindly pay attention to the following:

1. Do not use in the area where flammable, explosive or toxic objects are stored;

2. Do not pump flammable or explosive, hot ash, burning cigarette butts;

3. Do not pump corrosive liquids such as bleach, ammonia, pipe dredging, etc.

4. Do not pump hard or sharp objects such as broken glass, nails, screws, etc., to avoid damaging the hose.

• Please avoid inhalation of gypsum powder, wall powder, cement and other tiny particles caused by sea blockage, TV burnout and other failures. If you inhale the above particles, please clean up the Haipa in time.

• Do not use this product without any strainer, which can damage the motor and shorten the life of the product.

• Do not over-distort, step on, pull the hose, and do not continue to use the vacuum cleaner hose after it has broken.

• The use of accessories and spare parts must meet the manufacturer's requirements. Product repairs are replaced

and repaired by a dedicated person in the manufacturing or maintenance department.

• Keep the product and cables out of children's reach. Persons with impaired limbs, mental disorders, and lack of relevant experience and knowledge (including children) must use the product under the supervision and guidance of the guardian.

WARNING: In the event of damage to the power cord, plug or other components, the product must be discontinued and replaced or repaired by the manufacturer or its maintenance personnel to avoid hazards.

II. PRODUCT INTRODUCTION

This Walnut Sand Decarbonizing Machine is sprayed into the engine intake pipe through high-pressure airflow, and the high-pressure high-speed sand will roll and collide in the closed intake pipe, thereby impacting the carbon deposit on the intake valve and the cylinder wall. Then, the walnut sand and carbon deposit mixture are recycled to the dust bucket through a special joint.

III. ACCESSORIES

Ref. Nr.	Description	Figure	Quantity
1	Rubber adapter (with car brand marked)		1 SET
2	Goggles		1 PC
3	Reducer union 44-Ø30		1 PC
4	Reducer union 44-Ø27		1 PC
5	Walnut sand 0.4-0.8mm (2.5KG/ bag)		2 PCS
6	Stainless steel pipes Ø9-205mm		1 PC
7	Stainless steel pipes Ø9-308mm		1 PC
8	Suction pipe		1 PC
9	Short joint		1 PC
10	Long joint		1 PC

IV. SPECIFICATIONS

Rated voltage	AC220V-50/60HZ
Rated power (W)	1300
Air source pressure	6.3-8Bar
Length of sand blasting pipe (m)	2.5
Length of recovery pipe (m)	2.5
Walnut sand content (kg)	3
capacity	30L
packing	Carton

V. ASSEMBLY STEPS

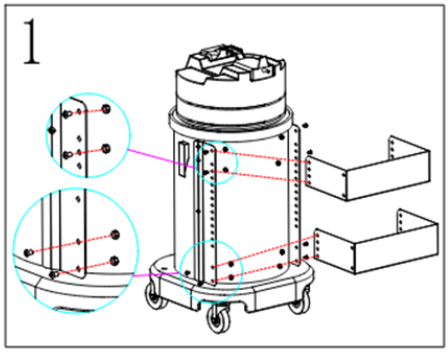

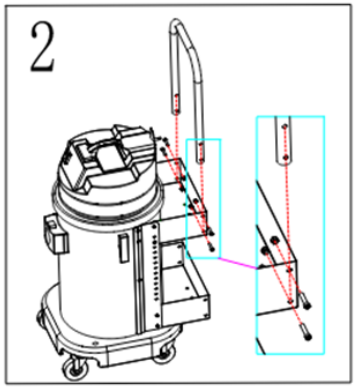

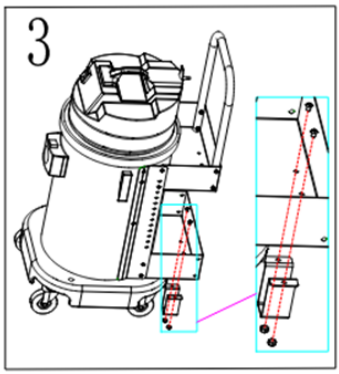

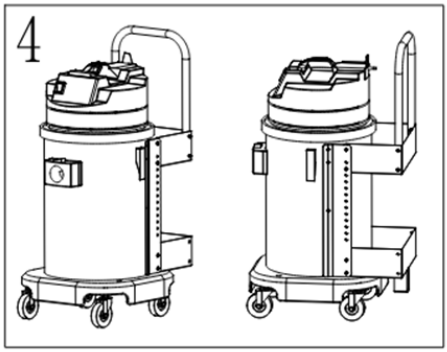

VI. OPERATION

1. Open the package, and check if everything well

2. Please take out the parts and machine, and install it as following:

(1) Connect recovery particle pipe with machine;

(2) Install the push rod fixing bracket in place with the main unit;

(3) Install the push rod with push rod column;

(4) Open the lock switches at both ends of the main unit from the upper end, and lift the head gently to check if the recovery particle filter is stable;

(5) Check if the filter moves;

(6) After inspection, pour walnut sand with outer diameter 0.4-0.8mm into the host bucket, 2-4KG particle, preferably not over the height of the sieve;

(7) Gently mount the head back to the main unit and lock both ends of the lock.

(8) After moving the host to where to use it, connect the compressed air of not less than 0.7MPa to the host as positioned.

(9)Wear gloves

(10)Wear safety goggles to prevent splashing and eye hurt.

(11)Plug into power supply.

(12)Connect recovery particle connector into recovery pipe for cleaning

(13)Press the power switch. To ensure the quality of recycling, it is recommended to use high-grade sand materials.

(14)The carbon removal gun is inserted from the injection port on the recycling granule joint, and the carbon removal switch is triggered to start the carbon removal process. In order to clean different particles in different conditions, please adjust the bottom throttle valve of the carbon gun according to the actual situation to ensure that the firing rate is in the best condition, and ensure that the carbon removal is perfect and does not hurt the particles.

VII. TROUBLE SHOOTING

Please check each point before consulting our maintenance department:

QUESTION	POSSIBLE REASONS	SOLUTION
The motor does not turn	Check that the power cord plug is properly plugged in	Plug in the power plug correctly
	Check if the power outlet has power	Check the fuse is open to ensure that the outlet has electricity
	Check if the machine is power on	Turn on the power switch
Dust out of the machine while working	Check if the main straw is plugged in	Insert the main straw
Weakened suction	Check if the ground brush hose and the nozzle are blocked	Clear the blockage in time
	Check if the paper bag is full of dust	Clean or replace paper bags in time
There will be an electric shock during use	The air is too dry	Appropriate increase in air humidity
	Friction and electricity generation with cotton and linen items such as carpets during use	Contact and discharge with other metal objects in the room during use

VIII. AFTER-SALES SERVICE

If there is a problem during use, please contact us. Please report your name, address, phone number, product model and name, and describe the problem in detail. We will serve you as soon as possible.

After-sales service guarantee:

1. Warranty certificate: When you want to consult or repair the product, please contact the dealer.

2. When the product works in disorder, and it still can't work after you follow the above confirmed tips, please kindly contact the dealer.

3. When the product is out of warranty time, and it needs to be repaired, please kindly the dealer, and it will be charged according to the regulations.

No warranty:

2. Improper operation causes obvious damage to the appearance or internal structure of the machine

3. Disassembled or modified without the approval of the original manufacturer

4. Damaged for human reasons

5. Consumable part

6. Machines not sold by the designated agent of the original manufacturer

7. Use wrong voltage

Special statement:

1. The contents of this manual are subject to change without notice.

2. If the appearance and specifications of the product are changed, the actual product shall prevail.

3. This manual has been carefully proofread. If there are any errors or misunderstandings in the printing, the company reserves the final explanation.

FR MANUEL D'UTILISATION

SCHÉMA DE LA STRUCTURE DU PRODUIT

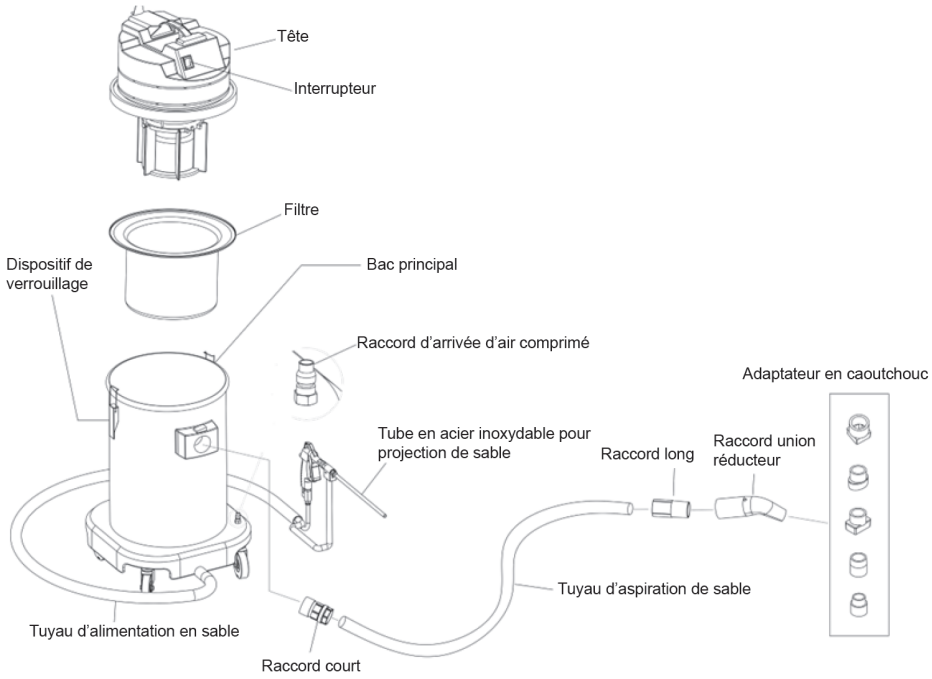

Qu'est-ce que le dépôt de carbone ?

Le dépôt de carbone est le gel noir causé par les fortes températures auxquelles le moteur est régulièrement soumis ; il s'agit de résidus de caoutchouc accumulés dans l'injecteur de carburant, le papillon des gaz, le circuit d'huile, les bougies d'allumage, la culasse, la paroi interne et autres composants en raison d'une combustion insuffisante de l'essence dans le cylindre. En règle générale, il faut nettoyer le carbone du moteur des véhicules tous les 2 ans ou tous les 40 000 kilomètres. En retirant le papillon des gaz, on peut clairement observer le dépôt de carbone.

Comment se forme le dépôt de carbone ?

1. Le véhicule tourne au ralenti à cause des embouteillages, ce qui a tendance à produire du dépôt de carbone.

2. Un carburant de mauvaise qualité ne peut pas être complètement brûlé dans la chambre de combustion du moteur et génère ainsi un dépôt de carbone.

3. La charge de travail du moteur varie constamment.

4. Conduire à bas régime et sur un rapport élevé sans synchroniser l'accélérateur et le régime moteur, entraîne une surcharge du moteur et, par conséquent, favorise la formation de carbone.

Pourquoi faut-il éliminer les dépôts de carbone ?

1. Le véhicule commence à perdre de la puissance, à surconsommer, à faire du bruit et à avoir un ralenti instable. .

2. Difficulté à démarrer, accélération défaillante, vibrations du moteur et émissions d'échappement excessives.

3. Le dépôt de carbone dur se détache, donc le moteur ne démarre pas, ou tombe dans la chambre de combustion. Par conséquent, la paroi de la chambre de combustion s'use et finit par abîmer le moteur.

Pourquoi choisir cette machine pour la décarbonation ?

1. Elle utilise un matériau organique naturel, le sable de noix (mais pas de produits chimiques), qui n'abîme pas le moteur.

2. Fonctionnement simple et efficace. On pulvérise du sable dans le conduit d'admission du moteur à l'aide d'un flux d'air sous haute pression. Propulsé à grande vitesse et sous haute pression, le sable vient ainsi frapper le conduit d'admission fermé et déloge le dépôt de carbone présent sur la soupape d'admission et la paroi du cylindre.

3. Garantie pendant 3 ans. Nous fournirons les pièces fragiles gratuitement pendant 3 ans.

Merci d'avoir acheté et d'utiliser ce produit.

Ce produit doit être manipulé par un professionnel. Avant d'utiliser ce produit, veuillez lire attentivement les mises en garde figurant dans ce manuel et vous familiariser avec ses différents composants ainsi qu'avec son mode d'utilisation afin d'éviter tout dommage dû à une mauvaise utilisation.

I. PRÉCAUTIONS

Lorsque vous ouvrez le colis, si la machine est endommagée pendant le transport, veuillez immédiatement contacter le revendeur. En plus du mode d'emploi, il faut également respecter les règles générales de sécurité et les normes relatives à la prévention des accidents.

• Évitez de brancher le cordon d'alimentation près de sources de chaleur, d'huile ou de bords tranchants, et évitez de tirer dessus, d'exercer une pression sur le cordon d'alimentation ou de le tordre.

• Ne pulvérisez pas de sable de noix en direction des personnes.

• Vous devez porter des lunettes de protection pendant l'utilisation.

• Lorsque vous utilisez cette machine, veuillez prêter attention aux éléments suivants :

1. Ne l'utilisez pas dans une zone où sont stockés des produits inflammables, explosifs ou toxiques ;

2. N'aspirez pas de liquides inflammables ou explosifs, des cendres chaudes ou des mégots de cigarette encore allumés ;

3. N'aspirez pas de liquides corrosifs tels que l'eau de Javel, l'ammoniac, les déboucheurs pour canalisations, etc.

4. N'aspirez pas d'objets durs ou tranchants comme du verre cassé, des clous, des vis, etc., pour éviter d'endommager le tuyau.

• Veuillez éviter d'inhaler la poudre de gypse, la poussière de mur, le ciment et autres particules fines causées par des obstructions en mer, des pannes de télévision et autres dysfonctionnements. Si vous inhalez les particules susmentionnées, veuillez nettoyer le Haipa le plus vite possible.

• N'utilisez pas ce produit sans filtre, cela pourrait endommager le moteur et réduire la durée de vie utile du produit.

• Évitez de trop déformer le tuyau, ne marchez pas et ne tirez pas dessus, et cessez d'utiliser le flexible de l'aspirateur lorsqu'il est cassé.

• L'utilisation d'accessoires et de pièces de rechange doit être conforme aux exigences du fabricant. Les réparations du produit doivent être effectuées par un expert en maintenance et en fabrication.

• Tenez le produit et les câbles hors de portée des enfants. Les personnes dont les membres présentent une déficience, souffrant de troubles mentaux ou n'ayant pas l'expérience ni les connaissances nécessaires (y compris les enfants), doivent utiliser le produit sous la surveillance et les instructions d'un tuteur.

AVERTISSEMENT : Si le cordon d'alimentation, la fiche ou d'autres composants venaient à être endommagé, le produit ne devrait plus être utilisé et remplacé ou réparé par le fabricant ou son personnel de maintenance afin d'éviter tout risque.

II. PRÉSENTATION DU PRODUIT

Cette machine de décarbonation au sable de noix pulvérise du sable dans le conduit d'admission du moteur à l'aide d'un flux d'air sous haute pression. Propulsé à grande vitesse et sous haute pression, le sable vient ainsi frapper le conduit d'admission fermé et déloge le dépôt de carbone présent sur la soupape d'admission et la paroi du cylindre. Ensuite, le mélange dépôt de carbone et sable de noix est recyclé dans le bac à poussière grâce à un raccord spécial.

III. ACCESSOIRES

Réf. n°	Description	Figure	Nombre de pièces
1	Adaptateur en caoutchouc (avec la marque de voiture indiquée)		1 SET
2	Lunettes		1 PC
3	Raccord union réducteur 44-Ø 30		1 PC
4	Raccord union réducteur 44-Ø 27		1 PC
5	Sable de noix de 0,4 à 0,8 mm (2,5 kg par sac)		2 PCS
6	Tubes en acier inoxydable Ø9-205 mm		1 PC
7	Tubes en acier inoxydable Ø9-308 mm		1 PC
8	Tuyau d'aspiration		1 PC
9	Raccord court		1 PC
10	Raccord long		1 PC

IV. SPÉCIFICATIONS

Tension nominale	220 V CA-50/60 HZ
Puissance nominale (W)	1 300
Pression de la source d'air	6,3-8 bar
Longueur du tuyau de sablage (m)	2,5
Longueur du tuyau de récupération (m)	2,5
Contenu de sable de noix (kg)	3
Capacité	30 l
Emballage	Carton

V. ÉTAPES DE MONTAGE

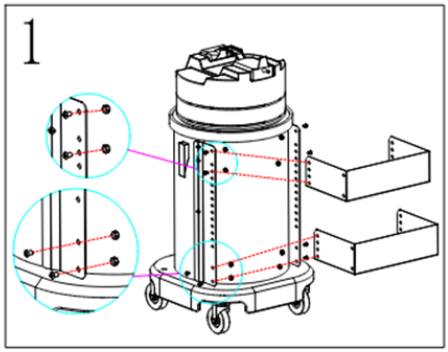

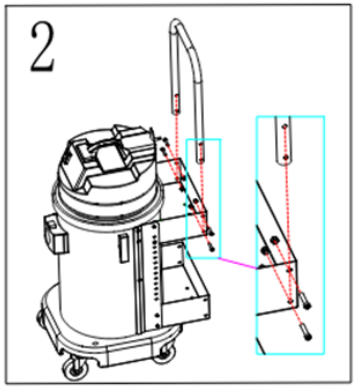

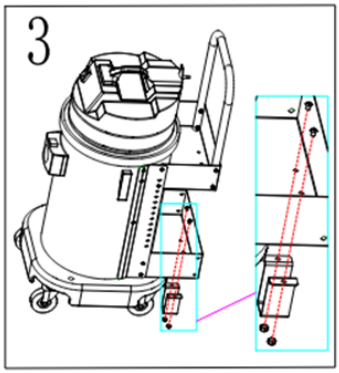

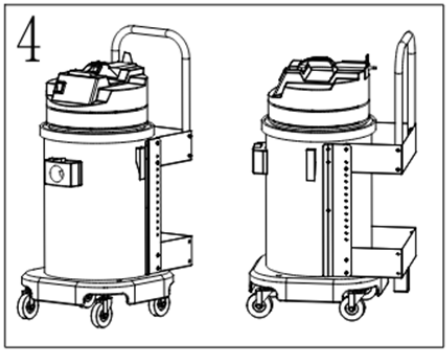

VI. FONCTIONNEMENT

1. Ouvrez le colis et vérifiez que tout est en bon état.

2. Veuillez sortir les pièces et la machine, et l'assembler comme suit :

(1) Raccordez le tuyau de récupération des particules à la machine ;

(2) Installez le support de fixation de la tige de poussée à sa place dans l'unité principale ;

(3) Installez la tige de poussée dans la colonne correspondante ;

(4) Déverrouillez par le haut les dispositifs de verrouillage situés à chaque extrémité de l'unité principale, puis soulevez délicatement la tête pour

vérifier que le filtre à particules est bien en place ;

(5) Vérifiez si le filtre bouge ;

(6) Après l'inspection, versez 2 à 4 kg de particules de sable de noix d'un diamètre de 0,4 à 0,8 mm dans le bac principal, de préférence en ne dépassant pas la hauteur du tamis ;

(7) Remettez délicatement la tête en place sur l'unité principale, puis verrouillez les dispositifs de verrouillage situés aux deux extrémités.

(8) Après avoir déplacé l'unité principale sur son lieu d'utilisation, raccordez-la à une source d'air comprimé d'une pression d'au moins 0,7 MPa, une fois la machine correctement positionnée.

(9) Portez des gants.

(10) Portez des lunettes de protection afin d'éviter les projections et les blessures oculaires.

(11) Branchez sur l'alimentation électrique.

(12) Raccordez le raccord de récupération des particules au tuyau de récupération pour procéder au nettoyage.

(13) Allumez l'interrupteur. Pour garantir la qualité du recyclage, il est recommandé d'utiliser du sable de haute qualité.

(14) Insérez le pistolet de décarbonation dans l'orifice d'injection du raccord de récupération des granulés, puis actionnez l'interrupteur de décarbonation pour démarrer le processus de décarbonation. Afin de nettoyer différents types de particules dans des conditions variées, veuillez régler la vanne d'étranglement inférieure du pistolet de décarbonation en fonction de la situation réelle, afin d'obtenir une vitesse de projection optimale et de garantir une décarbonation efficace sans endommager les particules.

VII. DÉPANNAGE

Veuillez vérifier chaque point suivant avant de consulter notre service maintenance :

QUESTION	RAISONS POSSIBLES	SOLUTION
Le moteur ne tourne pas	Vérifiez que la fiche du cordon d'alimentation est correctement branchée	Branchez correctement la fiche électrique
	Vérifiez su la prise électrique est alimentée	Vérifiez que le fusible n'est pas grillé afin de vous assurer que la prise électrique est bien alimentée.
	Vérifiez que la machine est bien allumée	Allumez la machine
Enlevez la poussière de la machine lorsque celle-ci est en fonctionnement.	Vérifiez que le tuyau principal est bien raccordé	Insérez le tuyau principal
Faible aspiration	Vérifiez si le tuyau de la brosse et la buse sont obstrués	Éliminez rapidement l'obstruction
	Vérifiez si le sac en papier est plein de poussière	Nettoyez ou remplacez les sacs en papier à temps
Un choc électrique se produira pendant l'utilisation	L'air est trop sec	Augmentez de manière appropriée le taux d'humidité dans l'air
	Le frottement avec des articles en coton ou en lin, tels que les tapis, peut générer de l'électricité statique pendant l'utilisation	Décharge d'électricité statique au contact d'autres objets métalliques dans la pièce pendant l'utilisation

VIII. SERVICE APRÈS-VENTE

Si vous rencontrez un problème pendant l'utilisation, veuillez nous contacter. Veuillez indiquer votre nom, votre adresse, votre numéro de téléphone, le modèle et le nom du produit, et décrire le problème en détail. Nous traiterons votre demande dans les plus brefs délais.

Garantie du service après-vente :

1. Certificat de garantie : Si vous souhaitez consulter la fiche produit ou réparer le produit, veuillez contacter le revendeur.

2. Lorsque le produit ne fonctionne pas correctement et que ce n'est toujours pas le cas après avoir suivi les conseils indiqués ci-dessus, veuillez contacter le revendeur.

3. Lorsque le produit n'est plus sous garanti et qu'il doit être réparé, veuillez contacter le revendeur. La réparation vous sera facturée conformément à la réglementation en vigueur.

Exclusions de garantie :

2. Toute utilisation incorrecte peut entraîner des dommages apparents sur la machine ou endommager sa structure interne.

3. Le démontage ou la modification de la machine sans l'approbation du fabricant d'origine.

4. Dommages causés par une erreur humaine.

5. Pièce d'usure

6. Les machines n'ayant pas été vendues par l'agent désigné par le fabricant d'origine.

7. Utilisation d'une tension incorrecte.

Remarque spécifique :

1. Le contenu de ce manuel est soumis à modifications sans préavis.

2. En cas de modification de l'aspect ou des spécifications du produit, le produit effectivement fourni fait foi.

3. Ce manuel a été soigneusement relu. En cas d'erreur ou d'ambiguïté dans le présent document, la société se réserve le droit d'interprétation finale.

DE BEDIENUNGSANLEITUNG

AUFBAU DES PRODUKTS

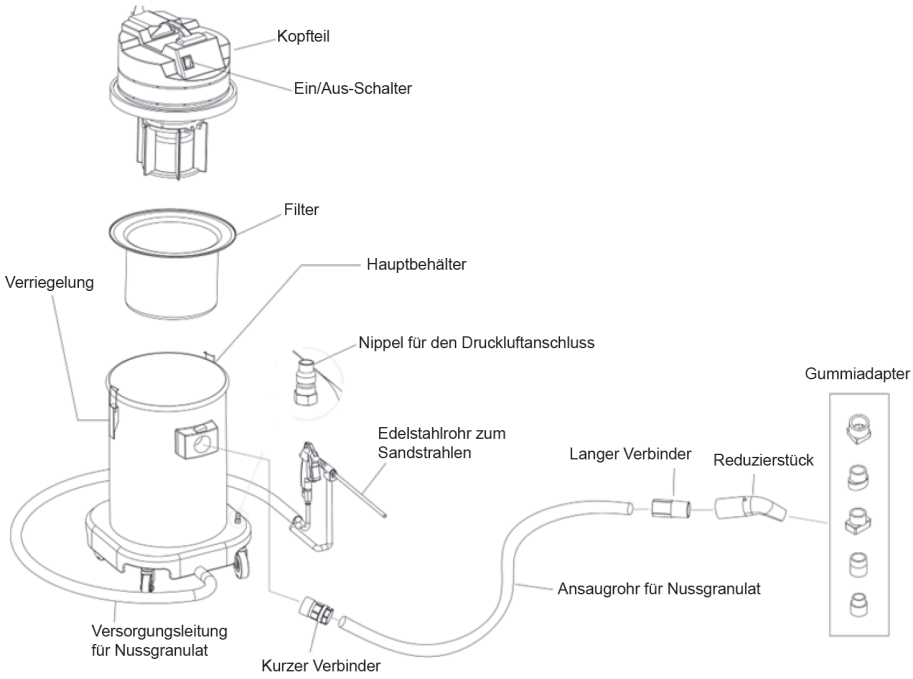

Was sind Kohlenstoffablagerungen?

Kohlenstoffablagerungen sind schwarze, gelartige Rückstände, die durch die wiederholt hohen Temperaturen im Motor entstehen. Sie setzen sich in der Einspritzdüse, der Drosselklappe, im Ölkreislauf, an der Zündkerze, am Zylinderkopf, an den Innenwänden und anderen Bauteilen ab und sind auf eine unvollständige Verbrennung des Benzins im Zylinder zurückzuführen. In der Regel müssen Fahrzeuge nach zwei Jahren Betriebszeit oder einer Laufleistung von 40.000 Kilometern von Motorrückständen befreit werden. Wenn man die Drosselklappe entfernt, sind die Kohlenstoffablagerungen deutlich zu erkennen.

Wie formen sich Kohlenstoffablagerungen?

1. Aufgrund von Staus läuft das Fahrzeug im Leerlauf, was meist zur Bildung von Kohlenstoffablagerungen führt.

2. Kraftstoff von unzureichender Qualität kann im Brennraum des Motors nicht vollständig verbrannt werden und verursacht dadurch Kohlenstoffablagerungen.

3. Die Motorauslastung ändert sich ständig.

4. Das Fahren in einem hohen Gang mit niedriger Drehzahl, ohne auf die Synchronisation von Gas und Drehzahl zu achten, führt zu einer Überlastung des Motors und damit zur Bildung von Kohlenstoffablagerungen.

Warum müssen Kohlenstoffablagerungen entfernt werden?

1. Das Fahrzeug verliert allmählich an Leistung, verbraucht mehr Kraftstoff, der Motor wird lauter und es weist eine unregelmäßige Leerlaufdrehzahl auf .

2. Startschwierigkeiten, schlechte Beschleunigung, Motorvibrationen und hohe Emissionen.

3. Die verhärteten Kohlenstoffablagerungen lösen sich und verhindern, dass der Motor anspringt, oder sie fallen in den Brennraum, was zum Verschleiß der Brennraumwände führt und den Motor langfristig beschädigt.

Warum diese Maschine zum Entfernen von Kohlenstoffablagerungen?

1. Durch die Verwendung von natürlichem, organischem Material – Nussschalengranulat – kommen keine Chemikalien zum Einsatz, die den Motor beschädigen könnten.

2. Einfache und effektive Bedienung. Das Granulat wird mittels eines Hochdruckluftstroms in den Ansaugkanal des Motors eingeblasen. Das unter hohem Druck und mit hoher Geschwindigkeit ausgestoßene Granulat rollt im geschlossenen Ansaugkanal herum und prallt an die Wände und damit an die Kohlenstoffablagerungen am Einlassventil und an der Zylinderwand.

3. 3 Jahre Garantie Wir ersetzen empfindliche Teile kostenlos für einen Zeitraum von 3 Jahren.

Vielen Dank für Ihr Vertrauen.

Dieses Produkt muss von Fachpersonal bedient werden. Lesen Sie vor der Verwendung sorgfältig die Sicherheitshinweise in der Bedienungsanleitung durch und machen Sie sich mit den Produktteilen und der Handhabung vertraut, um unnötige Schäden zu vermeiden.

I. VORSICHTSMASSNAHMEN

Sollten Sie beim Öffnen der Verpackung feststellen, dass das Gerät während des Transports beschädigt wurde, kontaktieren Sie bitte umgehend den Händler. Neben der Bedienungsanleitung sind die allgemeinen Sicherheitsvorschriften sowie die Vorschriften zur Unfallprävention zu beachten.

• Führen Sie das Netzkabel nicht in der Nähe von Hitzequellen, Öl oder scharfen Kanten entlang, und vermeiden Sie es, am Netzkabel zu ziehen, es zu quetschen oder zu verdrehen.

• Sprühen Sie das Nussgranulat niemals in die Richtung von Personen.

• Beim Betrieb muss eine Schutzbrille getragen werden.

Beachten Sie bei der Verwendung der Maschine Folgendes:

1. Verwenden Sie sie nicht in Bereichen, in denen brennbare, explosive oder giftige Stoffe aufbewahrt werden.

2. Pumpen Sie keine brennbaren oder explosiven Stoffe, heiße Asche oder glühende Zigaretten.

3. Pumpen Sie keine korrosiven Flüssigkeiten wie Bleichmittel, Ammoniak, Rohrreiniger usw.

4. Pumpen Sie keine harten oder scharfen Gegenstände wie Glasscherben, Nägel,

Schrauben, usw., um eine Beschädigung des Schlauchs zu vermeiden.

Vermeiden Sie es, Gipsstaub, Wandstaub, Zementstaub und andere Feinstaubpartikel einzuatmen, die durch Blockaden oder Fehlfunktionen von Fernsehern und andere Störungen entstehen. Wenn Sie die genannten Partikel einatmen, reinigen Sie die Maschine so schnell wie möglich.

• Verwenden Sie dieses Produkt nicht ohne Filter, da dies zu einer Beschädigung des Motors und einer Verkürzung der Lebensdauer führen könnte.

• Verdrehen Sie den Schlauch nicht zu stark, treten Sie nicht darauf, ziehen Sie nicht daran und verwenden Sie ihn nicht weiter, wenn er beschädigt ist.

• Zubehör und Ersatzteile müssen die Anforderungen des Herstellers erfüllen. Reparaturen am Produkt dürfen nur von Fachpersonal der Fertigungs- oder Wartungsabteilung durchgeführt werden.

• Bewahren Sie das Produkt und die Kabel außerhalb der Reichweite von Kindern auf. Personen mit körperlichen Beeinträchtigungen, psychischen Störungen sowie mangelnder einschlägiger Erfahrung und Kenntnis (einschließlich Kinder) dürfen das Produkt nur unter Aufsicht und Anleitung einer Betreuungsperson verwenden.

WARNUNG: Bei Beschädigungen des Netzkabels, des Steckers oder der anderen Komponenten darf das Produkt nicht mehr verwendet werden. Es muss durch den Hersteller oder dessen Wartungspersonal ersetzt oder repariert werden, um Gefahren zu vermeiden.

II. VORSTELLUNG DES PRODUKTS

Die Nussgranulat-Entkohlungsmaschine bläst Granulat mittels eines Hochdruckluftstroms in den Ansaugkanal des Motors ein. Das unter hohem Druck und mit hoher Geschwindigkeit ausgestoßene Granulat rollt im geschlossenen Ansaugkanal herum und prallt an die Wände und damit an die Kohlenstoffablagerungen am Einlassventil und an der Zylinderwand. Anschließend wird die Mischung aus Nussgranulat und Kohlenstoffablagerungen über eine spezielle Verbindung in den Staubbehälter zurückgeführt.

III. ZUBEHÖR

Ref	Beschreibung	Abbildung	Menge
1	Gummiadapter (mit Angabe der Automarke)		1 Satz
2	Schutzbrille		1 Stk.
3	Reduzierstück 44-Ø 30		1 Stk.
4	Reduzierstück 44-Ø 27		1 Stk.
5	Nussgranulat 0,4-0,8 mm (2,5 kg / Sack)		2 STK.
6	Edelstahlrohre Ø 9-205 mm		1 Stk.
7	Edelstahlrohre Ø 9-308 mm		1 Stk.
8	Saugleitung		1 Stk.
9	Kurzer Verbinder		1 Stk.
10	Langer Verbinder		1 Stk.

IV. SPEZIFIKATIONEN

Nennspannung	AC 220 V-50/60 Hz
Nennleistung (W)	1300
Druck der Luftquelle	6,3- 8 bar
Länge des Sandstrahlrohrs (m)	2,5
Länge des Rückführschlauchs (m)	2,5
Fassungsvermögen für Nussgranulat (kg)	3
Kapazität	30 l
Verpackung	Karton

V. MONTAGE

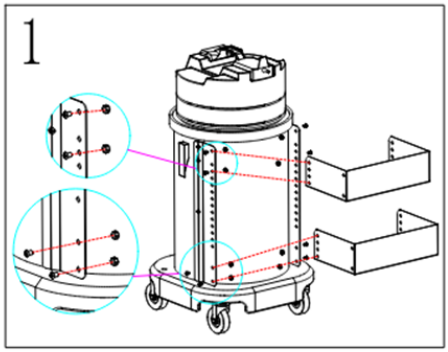

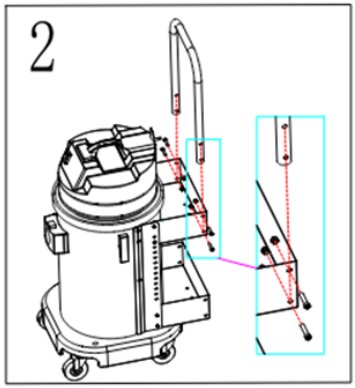

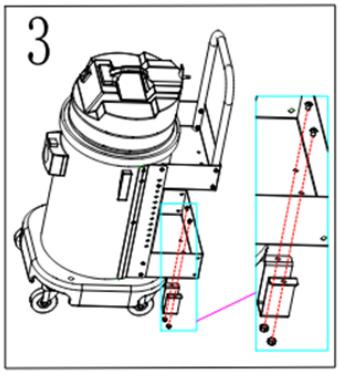

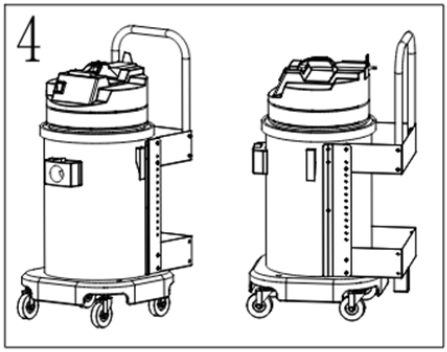

VI. BETRIEB

1. Öffnen Sie das Paket und überprüfen Sie, ob alles in einwandfreiem Zustand ist.

2. Nehmen Sie die Teile und die Maschine heraus und bauen Sie sie wie folgt zusammen:

(1) Die Partikelrückgewinnungsleitung an die Maschine anschließen.

(2) Die Halterung für die Schiebestange an der Haupteinheit befestigen.

(3) Die Schiebestange an der Halterung befestigen.

(4) Verriegelungen an beiden Enden der Haupteinheit von oben öffnen und vorsichtig das Kopfteil anheben, um zu überprüfen, ob der

Partikelrückgewinnungsfilter stabil befestigt ist.

(5) Prüfen, ob der Filter sich bewegt.

(6) Nach der Inspektion 2-4 kg Nussgranulat mit Außendurchmesser von 0,4-0,8 mm in den Behälter einfüllen, vorzugsweise nicht über die Siebhöhe hinaus.

(7) Kopfteil vorsichtig wieder einbauen und beide Verriegelungen schließen.

(8) Die Maschine zum Einsatzort schieben und an Druckluft von mindestens 0,7 MPa anschließen.

(9) Schutzhandschuhe tragen.

(10) Schutzbrille tragen, um Spritzer und Augenverletzungen zu vermeiden.

(11) An Stromquelle anschließen.

(12) Partikelrückgewinnungsverbinder mit Rückgewinnungsleitung verbinden.

(13) Den Netzschalter drücken. Für eine optimale Recyclingqualität empfehlen wir, hochwertiges Granulat zu verwenden.

(14) Die Entkohlerpistole wird über die Einspritzöffnung am Rückgewinnungsverbinder eingeführt und der Entkohlerschalter wird betätigt, um den Entkohlungsprozess zu starten. Um unterschiedliche Partikel unter verschiedenen Bedingungen zu reinigen, passen Sie bitte das untere Drosselventil der Entkohlungspistole entsprechend an, um sicherzustellen, dass die Schussrate optimal ist, und um zu gewährleisten, dass die Entkohlung einwandfrei erfolgt und der Motor nicht beschädigt wird.

VII. FEHLERBEHEBUNG

Bitte lesen Sie sich die einzelnen Punkte genau durch, bevor Sie sich an unsere Wartungsabteilung wenden:

FRAGE	MÖGLICHE GRÜNDE	LÖSUNG
Der Motor dreht nicht	Der Netzkabelstecker ist nicht richtig angeschlossen.	Den Netzkabelstecker korrekt anschließen.
	Die Steckdose führt keinen Strom.	Die Sicherung prüfen und gegebenenfalls öffnen.
	Die Maschine ist ausgeschaltet.	Schalten Sie die Maschine ein.
Im Betrieb tritt Staub aus.	Sicherstellen, dass der Schlauch angeschlossen ist.	Den Schlauch anschließen
Schwache Saugkraft.	Prüfen, ob Schlauch oder Düse blockiert sind.	Die Blockade zeitnah lösen.
	Prüfen, ob der Staubbeutel voll ist.	Staubbeutel rechtzeitig reinigen oder austauschen.
Stromschlag während des Betriebs.	Zu trockene Luft.	Die Luftfeuchtigkeit angemessen erhöhen.
	Reibung und Stromgenerierung durch Baumwoll- und Leinenartikel wie Teppiche während des Gebrauchs	Kontakt und Entladung an anderen Metallgegenständen im Raum während des Gebrauchs

VIII. KUNDENDIENST

Bitte kontaktieren Sie uns bei Nutzungsproblemen. Geben Sie Ihren Namen, Ihre Adresse, Ihre Telefonnummer sowie das Modell und die Bezeichnung des Produkts an und beschreiben Sie das Problem ausführlich. Wir werden uns so schnell wie möglich darum kümmern.

Kundendienstgarantie:

1. Garantieschein: Wenn Sie Fragen zum Produkt haben oder eine Reparatur wünschen, wenden Sie sich bitte an den Händler.

2. Sollte das Produkt auch nach Befolgen der oben genannten Hinweise weiterhin nicht funktionieren, wenden Sie sich bitte an den Händler

3. Wenn die Garantie für das Produkt abgelaufen und eine Reparatur erforderlich sein sollte, wenden Sie sich bitte an den Händler. Er wird Ihnen die Kosten gemäß den geltenden Bestimmungen in Rechnung stellen.

Verfall der Garantie:

2. Unsachgemäße Verwendung, die zu offensichtlichen Schäden am Aussehen oder am inneren Aufbau der Maschine führt

3. Demontage oder Änderungen ohne die Genehmigung des Originalherstellers

4. Durch menschliches Verschulden verursachte Schäden

5. Verschleißteile

6. Maschinen, die nicht vom bevollmächtigten Vertreter des Originalherstellers verkauft wurden

7. Verwendung einer falschen Spannung

Besondere Erklärung:

1. Der Inhalt dieser Anleitung kann ohne vorherige Ankündigung geändert werden.

2. Sollten das Aussehen und die technischen Daten des Produkts geändert werden, ist das tatsächliche Produkt maßgebend.

3. Diese Bedienungsanleitung wurde sorgfältig geprüft. Sollte es Fehler oder Missverständnisse im Druck geben, behält sich das Unternehmen das Recht auf die endgültige Auslegung vor.

IT MANUALE DI ISTRUZIONI

DIAGRAMMA DELLA STRUTTURA DEL PRODOTTO

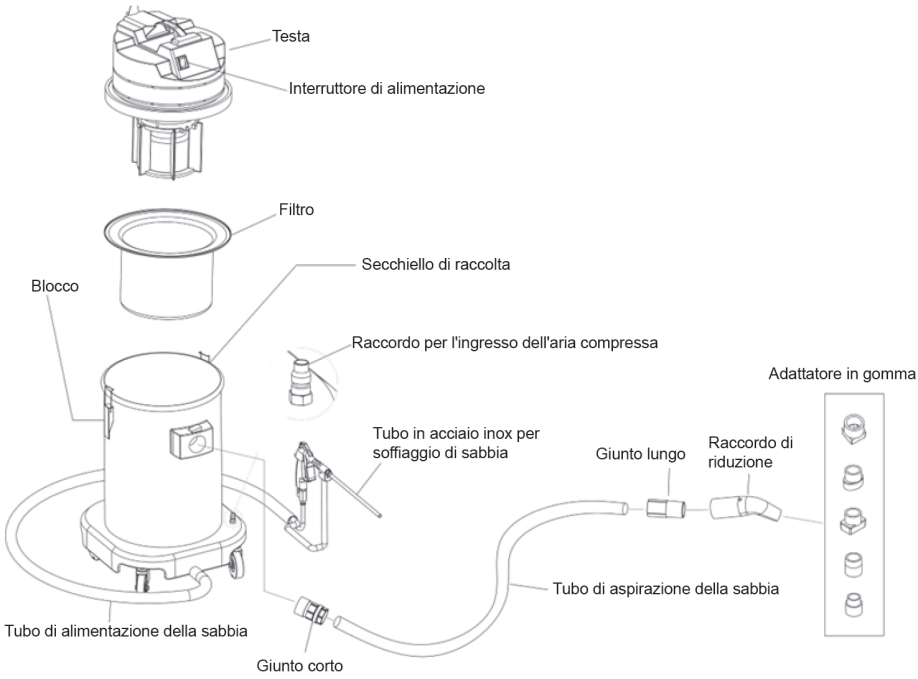

Che cosa sono i depositi carboniosi?

Il deposito carbonioso è quella sostanza gelatinosa di colore nero che si forma a causa delle ripetute alte temperature raggiunte dal motore durante il funzionamento; si tratta di residui di gomma presenti nell'iniettore, nella valvola a farfalla, nel circuito dell'olio, nella candela, nella testata, sulle pareti interne e in altri componenti, causati da una combustione incompleta della benzina all'interno del cilindro. In genere, i veicoli devono essere puliti dai depositi carboniosi del motore dopo 2 anni di utilizzo o dopo aver percorso 4.000 chilometri. Rimuovendo l'acceleratore, è possibile osservare chiaramente i depositi carboniosi.

Come si produce il deposito carbonioso?

1. A causa degli intasamenti, il veicolo procede al minimo, il che tende a produrre depositi carboniosi.

2. La qualità del carburante è scadente e non può essere bruciato completamente nella camera di combustione del motore, generando così depositi carboniosi.

3. Il carico di lavoro del motore può variare in qualsiasi momento.

4. Guidare con un regime di giri basso e una marcia alta, ignorando la sincronizzazione tra acceleratore e giri del motore, provoca un sovraccarico del motore e, di conseguenza, la formazione di depositi carboniosi.

Perché è necessario decarbonizzare?

1. Il veicolo inizia a presentare cali di potenza, spreco di carburante, rumori anomali del motore e regime minimo irregolare. .

2. Difficoltà all'avviamento, all'accelerazione, vibrazioni del motore e scarico eccessivo.

3. Il blocco di carbonio si stacca, impedendo l'avviamento del motore, oppure cade nella camera di combustione, causando l'usura delle pareti della camera stessa e, a lungo andare, danneggiando il motore.

Perché scegliere questa macchina per la decarbonizzazione?

1. Grazie all'utilizzo di materiale organico naturale – sabbia di noce – e all'assenza di sostanze chimiche, non danneggia il motore.

2. Funzionamento semplice ed efficiente. Viene spruzzata nel condotto di aspirazione del motore tramite un flusso d'aria ad alta pressione, e la sabbia ad alta pressione e ad alta velocità scorre e impatta nel condotto di aspirazione chiuso, agendo così sui depositi carboniosi presenti sulla valvola di aspirazione e sulla parete del cilindro.

3. Garanzia di 3 anni. Offriremo gratuitamente i componenti più delicati entro 3 anni.

Grazie per aver acquistato e utilizzato questo prodotto.

Questo prodotto richiede l'utilizzo da parte di personale qualificato. Prima di utilizzare questo prodotto, leggere attentamente le precauzioni riportate nel manuale e familiarizzare con le sue parti e le modalità d'uso per evitare danni inutili.

I. PRECAUZIONI

Se all'apertura della confezione riscontrate che l'apparecchio è danneggiato a causa del trasporto, vi preghiamo di contattare immediatamente il rivenditore. Oltre alle istruzioni operative, vengono rispettate anche le norme generali di sicurezza e le norme di prevenzione degli infortuni.

• Evitare di collegare il cavo di alimentazione a fonti di calore, olio e angoli appuntiti, nonché di tirare, schiacciare o torcere il cavo di alimentazione.

• Non spruzzare sabbia di noce sulle persone.

• È obbligatorio indossare gli occhiali protettivi durante l'utilizzo.

• Quando si utilizza questo apparecchio, si prega di prestare attenzione a quanto segue:

1. Non utilizzare in aree in cui sono conservati oggetti infiammabili, esplosivi o tossici;

2. Non gettare cenere calda o mozziconi di sigaretta infiammabili o esplosivi;

3. Non pompare liquidi corrosivi come candeggina, ammoniaca, prodotti per lo sblocco delle tubature, ecc.

4. Non pompare oggetti duri o appuntiti come vetri rotti, chiodi, viti, ecc., per evitare di danneggiare il tubo.

• Si prega di evitare l'inalazione di polvere di gesso, polvere da intonaco, cemento

e altre particelle minuscole causate da ostruzioni del filtro, guasti al televisore e altri malfunzionamenti. Se inalate le particelle di cui sopra, vi preghiamo di ripulire tempestivamente il filtro Haipa.

• Non utilizzare questo prodotto senza un filtro, poiché ciò potrebbe danneggiare il motore e ridurre la durata del prodotto.

• Non piegare eccessivamente, non calpestare, non tirare il tubo e non continuare a utilizzare il tubo dell'aspirapolvere dopo che si è rotto.

• L'utilizzo di accessori e pezzi di ricambio deve essere conforme ai requisiti del produttore. Le riparazioni dei prodotti vengono effettuate da personale specializzato del reparto produzione o manutenzione.

• Tenere il prodotto e i cavi fuori dalla portata dei bambini. Le persone con disabilità agli arti, disturbi mentali e prive dell'esperienza e delle conoscenze necessarie (compresi i bambini) devono utilizzare il prodotto sotto la supervisione e la guida di un tutore.

ATTENZIONE: In caso di danni al cavo di alimentazione, alla spina o ad altri componenti, il prodotto deve essere ritirato dal mercato e sostituito o riparato dal produttore o dal suo personale di manutenzione per evitare pericoli.

II. INTRODUZIONE AL PRODOTTO

Questa macchina per la decarbonizzazione con sabbia di noce spruzza la sabbia nel condotto di aspirazione del motore tramite un flusso d'aria ad alta pressione, e la sabbia ad alta pressione e ad alta velocità scorre e impatta nel condotto di aspirazione chiuso, agendo così sui depositi carboniosi presenti sulla valvola di aspirazione e sulla parete del cilindro. Successivamente, la miscela di sabbia di noce e depositi di carbonio viene riciclata nel contenitore delle polveri attraverso un giunto speciale.

III. ACCESSORI

Rif. n.	Descrizione	Figura	Quantità
1	Adattatore in gomma (con indicazione della marca dell'auto)		1 SET
2	Occhiali		1 PC
3	Raccordo di unione 44-Ø30		1 PC
4	Raccordo di unione 44-Ø27		1 PC
5	Sabbia di noce 0,4-0,8 mm (2,5 kg/sacco)		2 PZ
6	Tubi in acciaio inox Ø9-205mm		1 PC
7	Tubi in acciaio inox Ø9-308mm		1 PC
8	Tubo di aspirazione		1 PC
9	Giunto corto		1 PC
10	Giunto lungo		1 PC

IV. SPECIFICHE

Tensione nominale	AC220V-50/60HZ
Potenza nominale (W)	1300
Pressione dell'aria di alimentazione	6,3-8Bar
Lunghezza del tubo di sabbiatura (m)	2.5
Lunghezza del tubo di recupero (m)	2.5
Contenuto di sabbia di noce (kg)	3
Capienza	30 L
Imballaggio	Cartone

V. FASI DI MONTAGGIO

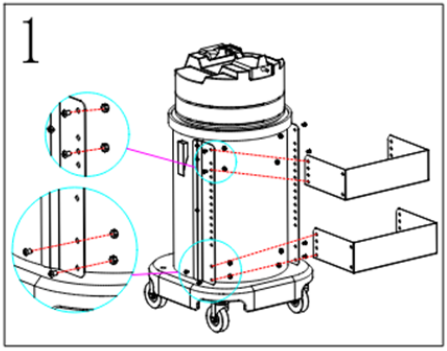

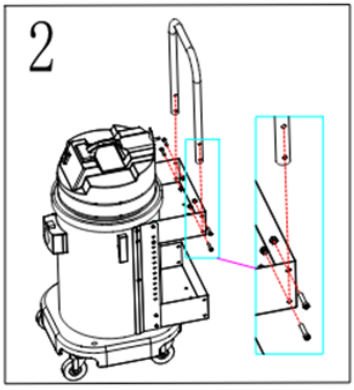

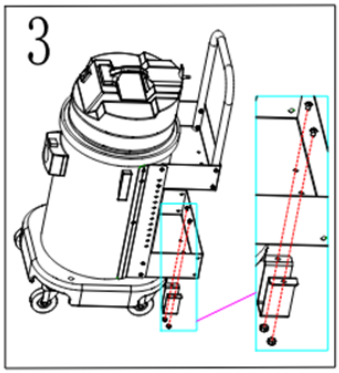

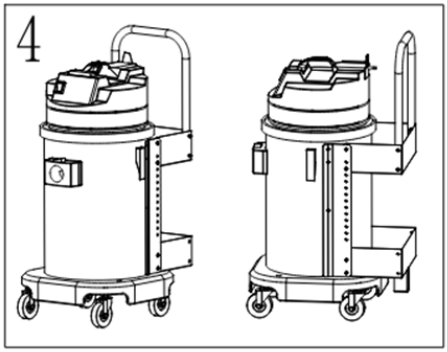

VI. FUNZIONAMENTO

1. Apri la confezione e controlla che sia tutto a posto

2. Si prega di estrarre i componenti e la macchina e di installarli come segue:

(1) Collegare il tubo di recupero delle particelle alla macchina;

(2) Installare la staffa di fissaggio dell'asta di spinta in posizione con l'unità principale;

(3) Installare l'asta di spinta con la colonna dell'asta di spinta;

(4) Aprire gli interruttori di blocco a entrambe le estremità dell'unità principale dall'estremità superiore e sollevare delicatamente la testa per

verificare se il filtro di recupero delle particelle è stabile;

(5) Verificare se il filtro si muove;

(6) Dopo l'ispezione, versare la sabbia di noce con diametro esterno 0,4-0,8 mm nel secchio principale, 2-4 kg di particelle, preferibilmente non oltre l'altezza del setaccio;

(7) Rimontare delicatamente la testa sull'unità principale e bloccare entrambe le estremità del blocco.

(8) Dopo aver spostato l'unità principale nel luogo in cui deve essere utilizzata, collegare all'unità principale, posizionata in modo da fornire aria compressa a una pressione non inferiore a 0,7 MPa.

(9) Indossare i guanti

(10) Indossare occhiali di sicurezza per evitare schizzi e lesioni agli occhi.

(11) Collegare l'alimentazione.

(12) Collegare il connettore delle particelle di recupero al tubo di recupero per la pulizia

(13) Premere l'interruttore di alimentazione. Per garantire la qualità del riciclaggio, si raccomanda di utilizzare materiali sabbiosi di alta qualità.

(14) La pistola per la rimozione del carbonio viene inserita dalla porta di iniezione sul giunto del granulato di riciclaggio e l'interruttore di rimozione del carbonio viene azionato per avviare il processo di rimozione del deposito carbonioso. Per pulire particelle diverse in condizioni diverse, regolare la valvola di regolazione inferiore della pistola per la rimozione del deposito carbonioso in base alla situazione effettiva, in modo da garantire che la velocità di spruzzo sia ottimale e che la rimozione del carbonio avvenga in modo perfetto senza danneggiare le particelle.

VII. RISOLUZIONE DEI PROBLEMI

Prima di contattare il nostro reparto manutenzione, si prega di verificare ciascun punto:

PROBLEMA	POSSIBILI CAUSE	SOLUZIONE
Il motore non gira	Verificare che la spina del cavo di alimentazione sia inserita correttamente.	Inserire correttamente la spina di alimentazione
	Verificare se la presa di corrente funziona	Verificare che il fusibile sia aperto per assicurarti che la presa abbia corrente.
	Verificare che la macchina sia accesa	Accendere l'interruttore di alimentazione
Rimuovere la polvere dalla macchina durante il funzionamento	Verificare che il tubo principale sia collegato	Inserire il tubo principale
Aspirazione indebolita	Verificare che il tubo flessibile della spazzola di terra e l'ugello non siano ostruiti	Eliminare l'ostruzione in tempo
	Verificare se il sacchetto di carta è pieno di polvere	Pulire o sostituire i sacchetti di carta in tempo
Durante l'utilizzo si verificherà una scossa elettrica.	L'aria è troppo secca	Aumento adeguato dell'umidità dell'aria
	Attrito e generazione di elettricità con articoli in cotone e lino, come i tappeti, durante l'uso	Contatto e scariche elettriche con altri oggetti metallici presenti nella stanza durante l'uso

VIII. SERVIZIO POST-VENDITA

In caso di problemi durante l'utilizzo, vi preghiamo di contattarci. Si prega di indicare nome, indirizzo, numero di telefono, modello e nome del prodotto e di descrivere il problema in dettaglio. Vi risponderemo il prima possibile.

Garanzia di assistenza post-vendita:

1. Certificato di garanzia: Per richiedere assistenza o riparazioni, si prega di contattare il rivenditore.

2. Se il prodotto non funziona correttamente e continua a non funzionare anche dopo aver seguito i suggerimenti sopra indicati, si prega di contattare il rivenditore.

3. Quando il prodotto non è più in garanzia e necessita di riparazione, si prega di contattare il rivenditore; i costi saranno addebitati secondo le normative vigenti.

Nessuna garanzia:

2. Un funzionamento improprio provoca danni evidenti all'aspetto o alla struttura interna della macchina.

3. Smontato o modificato senza l'approvazione del produttore originale

4. Danneggiato per cause umane

5. Parte soggetta a usura

6. Macchine non vendute dal rivenditore autorizzato del produttore originale

7. Utilizzo di una tensione errata

Dichiarazione speciale:

1. Il contenuto di questo manuale è soggetto a modifiche senza preavviso.

2. Qualora l'aspetto e le specifiche del prodotto subiscano modifiche, prevarrà il prodotto effettivo.

3. Il presente manuale è stato sottoposto a un'attenta revisione. Qualora si verificassero errori o incomprensioni nella stampa, l'azienda si riserva il diritto di fornire la spiegazione finale.

PT MANUAL DE INSTRUÇÕES

DIAGRAMA DA ESTRUTURA DO PRODUTO

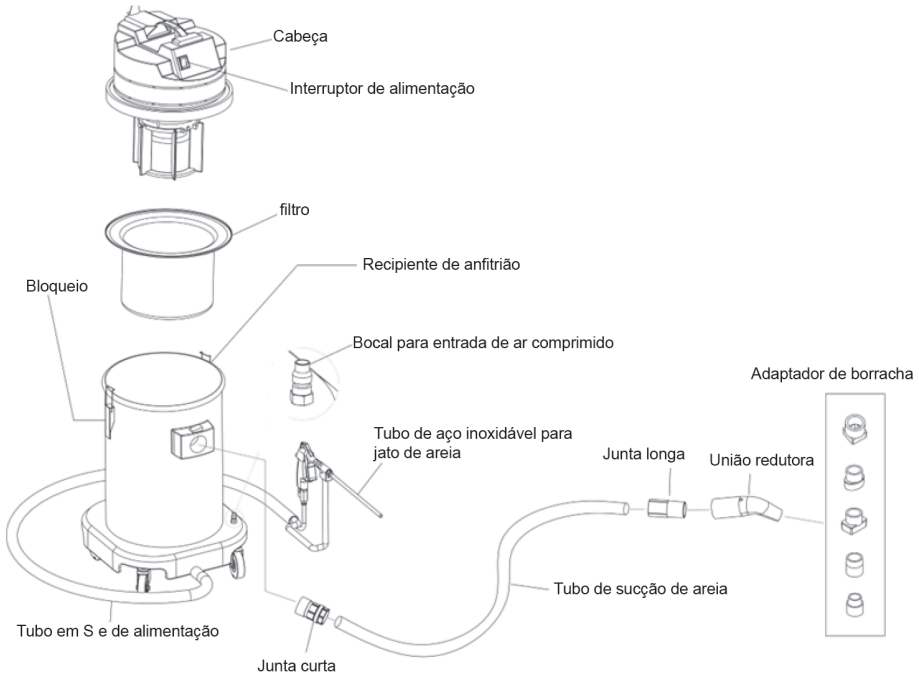

O que é um depósito de carbono?

O depósito de carbono é o gel preto resultante da exposição repetida a altas temperaturas durante o funcionamento do motor; trata-se de resíduos de borracha presentes no injetor de combustível, na válvula de aceleração, no circuito de óleo, na vela de ignição, na cabeça do cilindro, na parede interna e noutros componentes, causados pela combustão insuficiente da gasolina no cilindro. Em geral, é necessário limpar o carbono do motor dos veículos após 2 anos de utilização ou após terem percorrido 40.000 quilómetros. Ao retirar o acelerador, é possível observar claramente os depósitos de carbono.

Como se forma o depósito de carbono?

1. O veículo funciona em marcha lenta devido aos engarrafamentos, o que tende a provocar a formação de depósitos de carbono.

2. A qualidade do combustível é inferior à norma, pelo que não consegue ser totalmente queimado na câmara de combustão do motor, gerando assim depósitos de carbono.

3. A carga de trabalho do motor varia a qualquer momento.

4. Conduzir com baixas rotações e numa mudança elevada, sem ter em conta a sincronização entre o acelerador e as rotações, provoca uma sobrecarga do

motor, o que, por sua vez, dá origem à formação de carbonização.

Por que razão é necessário descarbonizar?

1. O veículo começa a perder potência, a desperdiçar combustível, a apresentar ruído no motor e a apresentar uma rotação em marcha lenta. .

2. Dificuldade no arranque, na aceleração, vibração do motor e emissões excessivas de gases de escape.

3. O bloco rígido de carbono solta-se, o que faz com que o motor não arranque, ou cai na câmara de combustão, provocando o desgaste da parede da câmara de combustão e, a longo prazo, danifica o motor.

Porquê escolhe esta máquina para a descarbonização?

1. Ao utilizar material orgânico natural — casca de noz em pó —, sem produtos químicos, que não danificará o motor.

2. Funcionamento simples e eficiente. É pulverizado para o tubo de admissão do motor através de um fluxo de ar a alta pressão, e a areia a alta pressão e alta velocidade vai rolar e colidir no interior do tubo de admissão fechado, atingindo assim os depósitos de carbono na válvula de admissão e na parede do cilindro.

3. 3 anos de garantia: Ofereceremos peças delicadas gratuitamente durante um período de 3 anos.

Agradecemos-lhe por ter adquirido e utilizado este produto.

Este produto requer uma utilização por parte de profissionais. Antes de utilizar este produto, leia atentamente as precauções constantes do manual e familiarize-se com as peças do produto e os métodos de utilização, a fim de evitar perdas desnecessárias.

I. PRECAUÇÕES

Quando abrir a embalagem, caso verifique que a máquina sofreu danos durante o transporte, contacte imediatamente o revendedor. Para além das instruções de utilização, são igualmente respeitadas as normas gerais de segurança e as normas de prevenção de acidentes.

• Evite ligar o cabo de alimentação a fontes de calor, óleo e cantos afiados, e evite puxar, apertar ou torcer o cabo de alimentação.

• Não pulverize casca de noz em pó sobre pessoas.

• É obrigatório usar os óculos de proteção durante a utilização do equipamento.

• Ao utilizar esta máquina, preste atenção ao seguinte:

1. Não utilize em locais onde estejam armazenados objetos inflamáveis, explosivos ou tóxicos;

2. Não aspire substâncias inflamáveis ou explosivas, cinzas quentes ou pontas de cigarro acesas;

3. Não bombeie líquidos corrosivos, tais como lixívia, amoníaco, produtos para desobstrução de canos, etc.

4. Não aspire objetos duros ou pontiagudos, tais como vidro partido, pregos, parafusos, etc., para evitar danificar a mangueira.

• Evite a inalação de pó de gesso, pó de parede, cimento e outras partículas minúsculas resultantes de obstruções no mar, avarias em televisões e outras falhas. Caso inale as partículas acima referidas, limpe o Haipa atempadamente.

• Não utilize este produto sem um filtro, pois isso pode danificar o motor e reduzir a vida útil do produto.

• Não torça excessivamente a mangueira, não a pise, não a puxe e não continue a utilizar a mangueira do aspirador depois de esta se ter partido.

• A utilização de acessórios e peças sobresselentes deve cumprir os requisitos do fabricante. As reparações dos produtos são efetuadas por um técnico especializado do departamento de fabrico ou de manutenção.

• Mantenha o produto e os cabos fora do alcance das crianças. As pessoas com deficiências nos membros, perturbações mentais e falta de experiência e conhecimentos relevantes (incluindo crianças) devem utilizar o produto sob a supervisão e orientação do responsável.

AVISO: Em caso de danos no cabo de alimentação, na ficha ou noutros componentes, o produto deve deixar de ser utilizado e ser substituído ou reparado pelo fabricante ou pelo seu pessoal de manutenção, a fim de evitar riscos.

II. INTRODUÇÃO AO PRODUTO

Esta máquina de descarbonização com casca de noz em pó efetua uma pulverização para o tubo de admissão do motor através de um fluxo de ar a alta pressão, e a areia, impulsionada a alta pressão e alta velocidade, rola e colide no interior do tubo de admissão fechado, impactando assim os depósitos de carbono na válvula de admissão e na parede do cilindro. Em seguida, a mistura de casca de noz em pó e resíduos de carvão é reciclada para o depósito de pó através de uma junta especial.

III. ACESSÓRIOS

Ref. n.º	Descrição	Figura	Quantidade
1	Adaptador de borracha (com a marca do automóvel indicada)		1 SET
2	Óculos de proteção		1 PC
3	União redutora 44-Ø30		1 PC
4	União redutora 44-Ø27		1 PC
5	Casca de noz em pó 0,4-0,8 mm (2,5 kg/ saco)		2 PCS
6	Tubos de aço inoxidável com diâmetro de 9 a 205 mm		1 PC
7	Tubos de aço inoxidável com diâmetro de 9 a 308 mm		1 PC
8	Tubo de aspiração		1 PC
9	Junta curta		1 PC
10	Junta longa		1 PC

IV. ESPECIFICAÇÕES

Tensão nominal	CA220V-50/60HZ
Potência nominal (W)	1300
Pressão da fonte de ar	6,3-8 Bar
Comprimento do tubo de jato de areia (m)	2,5
Comprimento do tubo de recuperação (m)	2,5
Teor de casca de noz em pó (kg)	3
capacidade	30 L
embalamento	Caixa de cartão

V. ETAPAS DE MONTAGEM

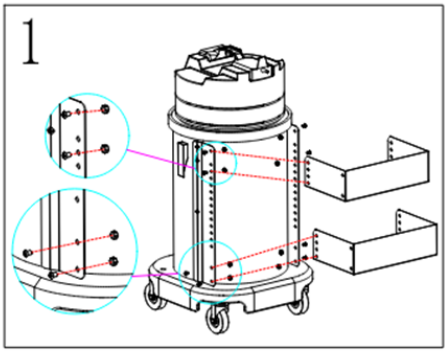

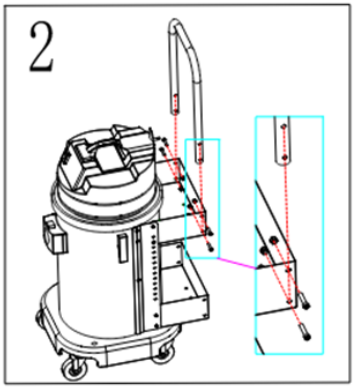

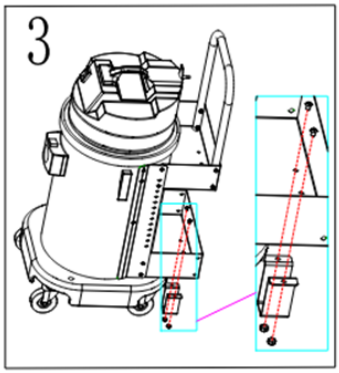

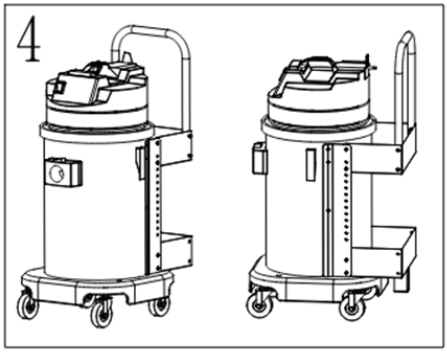

VI. OPERAÇÃO

1. Abra a embalagem e verifique se está tudo em ordem

2. Retire as peças e a máquina e instale-as da seguinte forma:

(1) Ligue o tubo de recolha de partículas à máquina;

(2) Instale o suporte de fixação da haste de pressão no seu lugar, junto à unidade principal;

(3) Instale a haste de impulso com a coluna da haste de impulso;

(4) Abra os interruptores de bloqueio em ambas as extremidades da unidade principal, começando pela extremidade superior, e levante o cabeçote com

cuidado para verificar se o filtro de partículas de recuperação está estável;

(5) Verifique se o filtro se move;

(6) Após a inspeção, deite casca de noz em pó com um diâmetro exterior de 0,4-0,8 mm no balde principal, com partículas de 2-4 kg, de preferência sem ultrapassar a altura da peneira;

(7) Volte a montar cuidadosamente a cabeça na unidade principal e bloqueie ambas as extremidades do fecho.

(8) Após deslocar a unidade principal para o local onde irá ser utilizada, ligue o ar comprimido, com uma pressão não inferior a 0,7 MPa, à unidade principal, tal como esta se encontra posicionada.

(9) Utilize luvas

(10) Utilize óculos de proteção para evitar salpicos e lesões oculares.

(11) Ligue à fonte de alimentação.

(12) Ligue o conector de partículas de recuperação ao tubo de recuperação para efeitos de limpeza

(13) Prima o botão de ligar/desligar. Para garantir a qualidade da reciclagem, recomenda-se a utilização de materiais arenosos de alta qualidade.

(14) A pistola de remoção de carbono é inserida através da porta de injeção na junta de grânulos de reciclagem e o interruptor de remoção de carbono é acionado para iniciar o processo de remoção de carbono. Para limpar diferentes partículas em diferentes condições, ajuste a válvula de regulação inferior da pistola de carbono de acordo com a situação concreta, de modo a garantir que a taxa de disparo se encontre nas melhores condições e assegurar que a remoção do carbono seja perfeita e não danifique as partículas.

VII. RESOLUÇÃO DE PROBLEMAS

Verifique cada ponto antes de contactar o nosso departamento de manutenção:

QUESTÃO	RAZÕES POSSÍVEIS	SOLUÇÃO
O motor não gira	Verifique se a ficha do cabo de alimentação está devidamente ligada	Ligue a ficha de alimentação corretamente
	Verifique se a tomada tem corrente	Verifique se o fusível está queimado para se certificar de que a tomada tem corrente
	Verifique se a máquina está ligada	Ligue o interruptor de alimentação
Pó que sai da máquina durante o funcionamento	Verifique se o tubo principal está ligado	Insira a palhinha principal
Sucção enfraquecida	Verifique se a mangueira da escova de solo e o bocal estão obstruídos	Elimine o bloqueio atempadamente
	Verifique se o saco de papel está cheio de pó	Limpe ou substitua os sacos de papel atempadamente
Poderá ocorrer um choque elétrico durante a utilização	O ar está demasiado seco	Aumento adequado da humidade do ar
	Atrito e produção de eletricidade com artigos de algodão e linho, tais como tapetes, durante a sua utilização	Contacto e descarga com outros objetos metálicos presentes na sala durante a utilização

VIII. SERVIÇO PÓS-VENDA

Caso surja algum problema durante a utilização, contacte-nos. Indique o seu nome, morada, número de telefone, modelo e nome do produto e descreva o problema em pormenor. Iremos atendê-lo o mais rapidamente possível.

Garantia do serviço pós-venda:

1. Certificado de garantia: Caso pretenda obter informações ou mandar reparar o produto, contacte o revendedor.

2. Caso o produto não funcione corretamente e continue a apresentar problemas mesmo após ter seguido as sugestões acima confirmadas, contacte o revendedor.

3. Quando o produto já não estiver coberto pela garantia e for necessário reparálo, contacte o revendedor, sendo que a reparação será cobrada de acordo com os regulamentos.

Sem garantia:

2. Uma utilização inadequada provoca danos evidentes na aparência ou na estrutura interna da máquina

3. Desmontado ou modificado sem a aprovação do fabricante original

4. Danos causados por motivos humanos

5. Peça de consumo

6. Máquinas não vendidas pelo agente designado pelo fabricante original

7. Utilização de uma tensão incorreta

Declaração especial:

1. O conteúdo deste manual está sujeito a alterações sem aviso prévio.

2. Caso a aparência e as especificações do produto sejam alteradas, prevalecerá o produto efetivamente fornecido.

3. Este manual foi cuidadosamente revisto. Caso se verifiquem erros ou equívocos na impressão, a empresa reserva-se o direito à interpretação final.

RO MANUAL DE INSTRUCȚIUNI

DIAGRAMA STRUCTURII PRODUSULUI

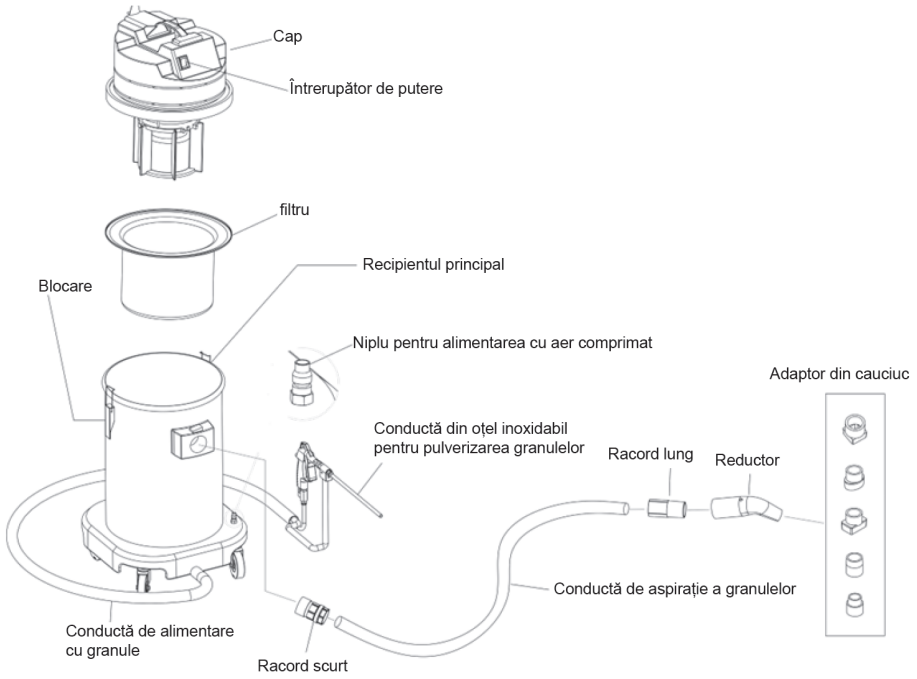

Ce sunt depunerile de carbon?

Depunerile de carbon sunt o substanță gelatinoasă de culoare neagră, care se formează ca urmare a expunerii repetate la temperaturi ridicate în timpul funcționării motorului. Acestea sunt reziduuri de cauciuc din injectorul de combustibil, clapeta de accelerație, circuitul de ulei, bujii, chiulasă, de pe pereții interiori și alte componente, ca urmare a arderii insuficiente a benzinei în cilindru. În general, se recomandă curățarea depunerilor de carbon din motorul vehiculelor după aproximativ 2 ani de utilizare sau după parcurgerea a 40.000 de kilometri. Prin demontarea clapetei de accelerație, depunerile de carbon pot fi observate cu ușurință.

Cum se formează depunerile de carbon?

1. Funcționarea vehiculului la ralanti, în special în condiții de trafic aglomerat, favorizează formarea depunerilor de carbon.

2. Calitatea necorespunzătoare a combustibilului poate împiedica arderea completă a acestuia în camera de ardere a motorului, ceea ce duce la formarea depunerilor de carbon.

3. Sarcina motorului se modifică în mod constant.

4. Conducerea la turații scăzute și într-o treaptă de viteză superioară, fără sincronizarea corespunzătoare între clapeta de accelerație și turația motorului,

poate suprasolicita motorul și favoriza formarea carbonului.

De ce este necesară îndepărtarea depunerilor de carbon?

1. Vehiculul începe să piardă din putere, să consume combustibil, să prezinte zgomot al motorului și turație de ralanti. .

2. Dificultăți la pornire, accelerare, trepidații ale motorului și emisii excesive.

3. Depunerile de carbon întărite se desprind, ceea ce poate face ca motorul să nu mai pornească sau poate cădea în camera de ardere, provocând uzura pereților camerei de ardere și, în cele din urmă, deteriorarea motorului.

De ce să alegeți acest aparat pentru îndepărtarea depunerilor de carbon?

1. Utilizează un material organic natural, granule de coajă de nucă, fără substanțe chimice, ceea ce nu deteriorează motorul.

2. Funcționare simplă și eficientă. Se pulverizează în conducta de admisie a motorului cu ajutorul unui flux de aer de înaltă presiune, iar granulele la presiune ridicată și viteză mare, se deplasează și se lovesc în interiorul conductei de admisie închise, îndepărtând astfel depunerile de carbon de pe supapele de admisie și de pe pereții cilindrilor.

3. Garanție de 3 ani. Vă vom oferi gratuit piesele deteriorate în termen de 3 ani.

Vă mulțumim pentru achiziționarea și utilizarea acestui produs.

Acest produs necesită operare profesională. Înainte de utilizarea acestui produs, vă rugăm să citiți cu atenție măsurile de precauție din manual și să vă familiarizați cu piesele produsului și metodele de utilizare, pentru a evita pierderile inutile.

I. MĂSURI DE PRECAUȚIE

La deschiderea ambalajului, dacă observați că aparatul a fost deteriorat în timpul transportului, vă rugăm să contactați imediat distribuitorul. Pe lângă instrucțiunile de utilizare, trebuie respectate și normele generale de siguranță și de prevenire a accidentelor.

• Evitați contactul cablului de alimentare cu surse de căldură, ulei sau muchii ascuțite. Nu trageți, nu striviți și nu răsuciți cablul de alimentare.

• Nu pulverizați granule de coajă de nucă către persoane.

• În timpul utilizării, purtați obligatoriu ochelari de protecție.

• La utilizarea acestui aparat, vă rugăm să respectați următoarele:

1. Nu-l utilizați în zone în care sunt depozitate obiecte inflamabile, explozive sau toxice;

2. Nu aspirați substanțe inflamabile sau explozive, cenușă fierbinte ori mucuri de țigară aprinse;

3. Nu aspirați lichide corozive, precum înălbitor, amoniac, substanțe pentru desfundarea țevilor etc.

4. Nu aspirați obiecte dure sau ascuțite, precum cioburi de sticlă, cuie, șuruburi etc., pentru a evita deteriorarea furtunului.

• Evitați inhalarea pulberii de gips, a pulberii de perete, a cimentului și a altor particule fine provocate de blocaje, defecțiuni ale televizorului și alte probleme. Dacă ați inhalat accidental astfel de particule, vă rugăm să curățați filtrul HEPA la timp.

• Nu utilizați acest produs fără filtru, deoarece poate deteriora motorul și poate reduce durata de viață a produsului.

• Nu îndoiți excesiv, nu călcați și nu trageți de furtun și nu continuați să utilizați furtunul aspiratorului dacă este rupt.

• Utilizarea accesoriilor și a pieselor de schimb trebuie să respecte cerințele producătorului. Reparațiile produsului trebuie efectuate de personal specializat din cadrul departamentului de producție sau de service.

• Nu lăsați produsul și cablurile acestuia la îndemâna copiilor. Persoanele cu dizabilități fizice, tulburări mintale sau fără experiența și cunoștințele necesare (inclusiv copiii) trebuie să utilizeze produsul numai sub supravegherea și îndrumarea unui tutore.

AVERTISMENT: În cazul deteriorării cablului de alimentare, a ștecherului sau a altor componente, produsul nu mai trebuie utilizat și trebuie înlocuit sau reparat de producător ori de personalul autorizat de service, pentru a evita orice pericol.

II. INTRODUCEREA PRODUSULUI

Aparatul de curățare a depunerilor de carbon cu granule de coajă de nucă se pulverizează în conducta de admisie a motorului cu ajutorul unui flux de aer de înaltă presiune, iar granulele la presiune ridicată și viteză mare, se deplasează și se lovesc în interiorul conductei de admisie închise, îndepărtând astfel depunerile de carbon de pe supapele de admisie și de pe pereții cilindrilor. Ulterior, amestecul format din granulele de coajă de nucă și depunerile de carbon este recuperat în recipientul pentru praf prin intermediul unui racord special.

III. ACCESORII

Nr. ref.	Descriere	Figură	Cantitate
1	Adaptor din cauciuc (cu marca mașinii inscripționată)		1 SET
2	Ochelari de protecție		1 BUC.
3	Reductor 44-Ø30		1 BUC.
4	Reductor 44-Ø27		1 BUC.
5	Granule de coajă de nucă 0,4-0,8 mm (2,5 kg/sac)		2 buc
6	Conducte din oțel inoxidabil Ø9-205 mm		1 BUC.
7	Conducte din oțel inoxidabil Ø9-308 mm		1 BUC.
8	Conductă de aspirație		1 BUC.
9	Racord scurt		1 BUC.
10	Racord lung		1 BUC.

IV. SPECIFICAȚII

Tensiune nominală	220V CA-50/60 HZ
Putere nominală (W)	1300
Presiunea sursei de aer	6,3-8 bar
Lungimea conductei de sablare (m)	2,5
Lungimea conductei de recuperare (m)	2,5
Cantitatea de granule de coajă de nucă (kg)	3
capacitate	30 l
ambalare	Cutie de carton

V. ETAPELE DE ASAMBLARE

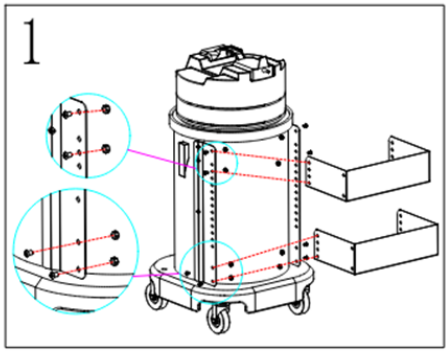

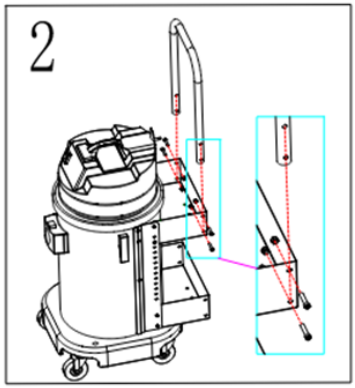

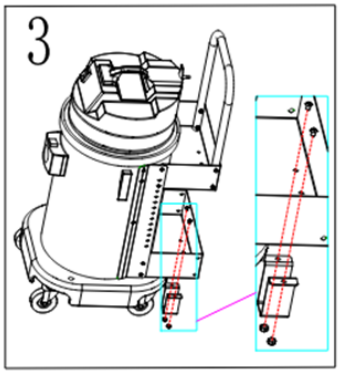

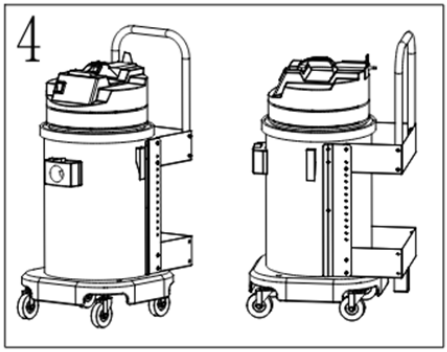

VI. OPERARE

1. Deschideți ambalajul și verificați dacă totul este în regulă

2. Scoateți piesele și aparatul și instalați-le după cum urmează:

(1) Conectați conducta pentru recuperarea particulelor la aparat;

(2) Montați suportul de fixare al tijei de împingere pe unitatea principală;

(3) Montați tija de împingere pe coloana tijei de împingere;

(4) Deschideți mecanismele de blocare de la ambele capete ale unității principale din partea superioară și ridicați ușor capacul superior pentru a verifica dacă filtrul pentru recuperarea particulelor este fixat stabil;

(5) Verificați dacă filtrul se deplasează;

(6) După verificare, turnați în recipientul principal granule de coajă de nucă cu diametrul exterior de 0,4–0,8 mm, în cantitate de 2–4 kg, de preferat fără a depăși înălțimea sitei;

(7) Așezați ușor capacul superior înapoi pe unitatea principală și blocați ambele capete ale mecanismului de blocare.

(8) După deplasarea unității principale în locul în care urmează să fie utilizată, conectați aerul comprimat cu o presiune de minimum 0,7 Mpa la unitatea principală, conform poziționării acesteia.

(9) Purtați mănuși

(10) Purtați ochelari de protecție pentru a preveni împrăștierea particulelor și rănirea ochilor.

(11) Conectați-l la sursa de alimentare.

(12) Conectați conectorul pentru recuperarea particulelor la conducta de recuperare pentru curățare

(13) Apăsați întrerupătorul de putere. Pentru a asigura calitatea recuperării, se recomandă utilizarea unor granule de calitate superioară.

(14) Introduceți pistolul pentru îndepărtarea depunerilor de carbon prin orificiul de injecție al racordului pentru recuperarea granulelor și acționați comutatorul pentru îndepărtarea depunerilor de carbon pentru a începe procesul de îndepărtare a depunerilor de carbon. Pentru a curăța diferite tipuri de particule în condiții diferite, vă rugăm să reglați supapa de accelerație din partea inferioară a pistolului de curățare a depunerilor de carbon în funcție de situația concretă, pentru a asigura o viteză de pulverizare optimă și pentru a obține o îndepărtare perfectă a depunerilor de carbon fără a deteriora particulele.

VII. DEPANARE

Vă rugăm să verificați fiecare dintre aspectele de mai jos înainte de a contacta departamentul nostru de service:

PROBLEM	MOTIVE POSIBILE	SOLUȚIE
Motorul nu se rotește	Verificați dacă ștecherul cablului de alimentare este introdus corect în priză	Introduceți corect ștecherul în priză
	Verificați dacă priza este alimentată cu energie electrică	Verificați siguranța pentru a vă asigura că priza are curent
	Verificați dacă aparatul este pornit	Porniți întrerupătorul de alimentare
Iese praf din aparat în timpul funcționării	Verificați dacă furtunul principal este conectat corect	Conectați furtunul principal
Puterea de aspirare este redusă	Verificați dacă furtunul periei pentru podea și duza sunt înfundate	Îndepărtați blocajul la timp
	Verificați dacă sacul de hârtie este plin de praf	Curățați sau înlocuiți sacii de hârtie la timp
Se produc șocuri electrice în timpul utilizării	Aerul este prea uscat	Creșteți în mod corespunzător umiditatea aerului
	Frecarea și generarea de electricitate cu articole din bumbac și in, precum covoarele, în timpul utilizării	Contactul și descărcarea cu alte obiecte metalice din încăpere în timpul utilizării

VIII. SERVICE POST-VÂNZARE

Dacă întâmpinați probleme în timpul utilizării, vă rugăm să ne contactați. Vă rugăm să comunicați numele, adresa, numărul de telefon, modelul și denumirea produsului și să descrieți problema în detaliu. Vă vom oferi asistență în cel mai scurt timp posibil.

Garanția serviciului post-vânzare:

1. Certificat de garanție: Atunci când doriți să solicitați informații sau să reparați produsul, vă rugăm să contactați distribuitorul.

2. Dacă produsul prezintă o defecțiune și continuă să nu funcționeze după ce ați urmat instrucțiunile de verificare prezentate mai sus, vă rugăm să contactați distribuitorul.

3. Dacă perioada de garanție a produsului a expirat și acesta necesită reparații, vă rugăm să contactați distribuitorul, iar acestea vor fi efectuate contra cost, conform reglementărilor aplicabile.

Garanția nu se aplică în următoarele cazuri:

2. Operarea necorespunzătoare care provoacă deteriorări evidente ale aspectului sau structurii interne a aparatului

3. Demontarea sau modificarea fără aprobarea producătorului original

4. Deteriorări cauzate de utilizator

5. Piese consumabile

6. Aparate care nu au fost comercializate de agentul desemnat al producătorului original

7. Utilizarea unei tensiuni de alimentare necorespunzătoare

Notă importantă:

1. Conținutul acestui manual poate fi modificat fără notificare prealabilă.

2. În cazul în care aspectul și specificațiile produsului sunt modificate, prevalează produsul real.

3. Acest manual a fost verificat cu atenție. În cazul în care există erori sau neînțelegeri de tipărire, compania își rezervă dreptul la interpretarea finală.

NL GEBRUIKSAANWIJZING

PRODUCTSTRUCTUURDIAGRAM

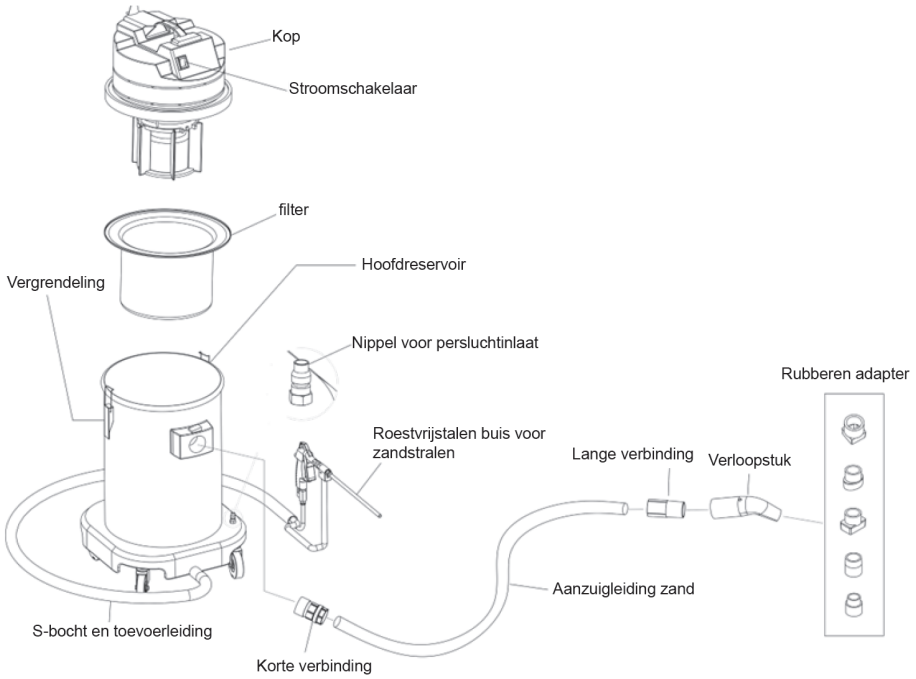

Wat is koolstofafzetting?

Koolstofafzetting is de zwarte, stroperige substantie die ontstaat door herhaalde blootstelling aan hoge temperaturen tijdens het draaien van de motor. Het betreft residu dat achterblijft op onderdelen zoals de brandstofinjector, gasklep, oliekanalen, bougie, cilinderkop en cilinderwanden, en dat wordt veroorzaakt door onvolledige verbranding van de benzine in de cilinder. Over het algemeen moet de koolstofafzetting in de motor van voertuigen worden gereinigd nadat ze twee jaar in gebruik zijn of 40.000 kilometer hebben afgelegd. Door de gasklep te verwijderen, is de koolstofaanslag duidelijk zichtbaar.

Hoe ontstaat koolstofafzetting?

1. Het voertuig draait stationair vanwege files, wat vaak leidt tot koolstofafzetting.

2. De brandstof is van ondermaatse kwaliteit en kan niet volledig in de verbrandingskamer van de motor worden verbrand, waardoor koolstofafzetting ontstaat.

3. De motorbelasting verandert voortdurend.

4. Rijden met een laag toerental in een hoge versnelling, zonder het gas en het toerental op elkaar af te stemmen, leidt tot overbelasting van de motor en daarmee tot koolstofafzetting.

Waarom is decarbonisatie nodig?

1. Het voertuig begint vermogen te verliezen en brandstof te verspillen; er is sprake van motorgeluid en problemen met het stationair toerental. .

2. Moeite met starten, acceleratieproblemen, trillende motor en overmatige uitstoot.

3. Het harde koolstofblok laat los, waardoor de motor niet meer start, of het valt in de verbrandingskamer, wat leidt tot slijtage aan de wand van de verbrandingskamer en uiteindelijk schade aan de motor veroorzaakt.

Waarom kiest u deze machine voor het verwijderen van koolstofafzetting?

1. Door gebruik te maken van natuurlijk organisch materiaal – walnootgranulaat, zonder chemicaliën – wordt de motor niet beschadigd.

2. Eenvoudige en efficiënte bediening. Het wordt via een hogedrukluchtstroom in de inlaatbuis van de motor gespoten; het zand, dat zich onder hoge druk en met hoge snelheid verplaatst, wervelt en botst in de afgesloten inlaatbuis, waardoor het de koolstofaanslag op de inlaatklep en de cilinderwand raakt.

3. 3 jaar garantie. Wij leveren kwetsbare onderdelen binnen 3 jaar gratis.

Bedankt voor de aanschaf en het gebruik van dit product.

Dit product vereist professionele bediening. Lees vóór gebruik van dit product de voorzorgsmaatregelen in de handleiding zorgvuldig door en maak uzelf vertrouwd met de onderdelen en de gebruikswijze om onnodige schade of verliezen te voorkomen.

I. VOORZORGSMAATREGELEN:

Mocht u bij het openen van de verpakking constateren dat de machine tijdens het transport beschadigd is geraakt, neem dan onmiddellijk contact op met de dealer. Naast de bedieningsinstructies worden ook de algemene veiligheidsvoorschriften en de voorschriften ter voorkoming van ongevallen in acht genomen.

• Zorg ervoor dat het netsnoer niet in contact komt met hitte, olie of scherpe hoeken, en vermijd trekken aan, afknellen of verdraaien van het netsnoer.

• Spuit niet met walnootzand op mensen.

• Draag de veiligheidsbril tijdens het gebruik.

• Let bij het gebruik van deze machine op het volgende:

1. Niet gebruiken in ruimten waar brandbare, explosieve of giftige stoffen worden opgeslagen;

2. Zuig geen brandbare of explosieve stoffen, hete as of brandende sigarettenpeuken op;

3. Pomp geen bijtende vloeistoffen zoals bleekmiddel, ammoniak, ontstoppingsmiddel, enz.

4. Pomp geen harde of scherpe voorwerpen, zoals gebroken glas, spijkers, schroeven enz., om beschadiging van de slang te voorkomen.

• Vermijd het inademen van gipsstof, stof van gipsplaten, cement en andere kleine

deeltjes die vrijkomen bij verstoppingen in maritieme systemen, defecten aan televisies en andere storingen. Als u de bovengenoemde deeltjes inademt, reinig dan zo snel mogelijk het HEPA-filter.

• Gebruik dit product niet zonder zeef; dit kan de motor beschadigen en de levensduur van het product verkorten.

• Zorg ervoor dat de slang niet overmatig wordt vervormd, er niet op wordt getrapt en er niet aan wordt getrokken; gebruik de stofzuigerslang niet meer nadat deze beschadigd of gebroken is.

• Het gebruik van accessoires en reserveonderdelen moet voldoen aan de eisen van de fabrikant. Productreparaties worden uitgevoerd door een speciaal daarvoor aangewezen medewerker van de productie- of onderhoudsafdeling.

• Houd het product en de kabels buiten het bereik van kinderen. Personen met een lichamelijke beperking of psychische aandoening, en personen die niet over de relevante ervaring en kennis beschikken (waaronder kinderen), dienen het product te gebruiken onder toezicht en begeleiding van een voogd.

WAARSCHUWING: Bij beschadiging van het netsnoer, de stekker of andere onderdelen mag het product niet meer worden gebruikt en moet het worden vervangen of gerepareerd door de fabrikant of diens onderhoudspersoneel om gevaren te voorkomen.

II. PRODUCTINLEIDING

Deze walnootgranulaatmachine wordt via een hogedrukluchtstroom in de inlaatbuis van de motor gespoten; het zand, dat zich onder hoge druk en met hoge snelheid verplaatst, wervelt en botst in de afgesloten inlaatbuis, waardoor het de koolstofaanslag op de inlaatklep en de cilinderwand raakt. Vervolgens wordt het mengsel van walnootgranulaat en koolstofafzettingen via een speciale koppeling teruggevoerd naar de opvangbak.

III. ACCESSOIRES

Ref. nr.	Beschrijving	Afbeelding	Aantal
1	Rubberen adapter (met aanduiding van het automerk)		1 SET
2	Veiligheidsbril		1 STUK
3	Verloopkoppeling 44-Ø30		1 STUK
4	Verloopkoppeling 44-Ø27		1 STUK
5	Walnootgranulaat 0,4-0,8 mm (2,5 kg/zak)		2 STUKS
6	Roestvrijstalen buizen Ø9-205 mm		1 STUK
7	Roestvrijstalen buizen Ø9-308mm		1 STUK
8	Zuigleiding		1 STUK
9	Korte verbinding		1 STUK
10	Lange verbinding		1 STUK

IV. SPECIFICATIES

Nominale spanning	AC220V-50/60HZ
Nominaal vermogen (W)	1300
Druk van de luchttoevoer	6,3-8Bar
Lengte van de straalslang (m)	2,5
Lengte van de retourleiding (m)	2,5
Gehalte aan walnootzand (kg)	3
capaciteit	30L
verpakking	Karton

V. MONTAGESTAPPEN

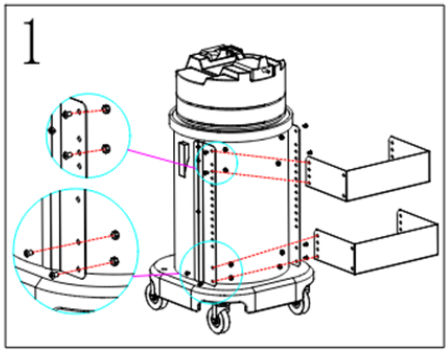

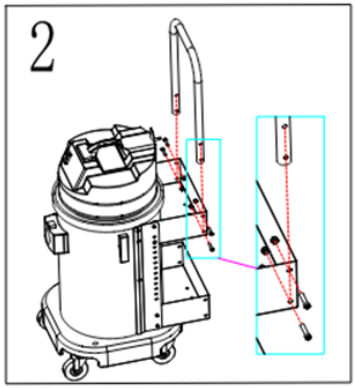

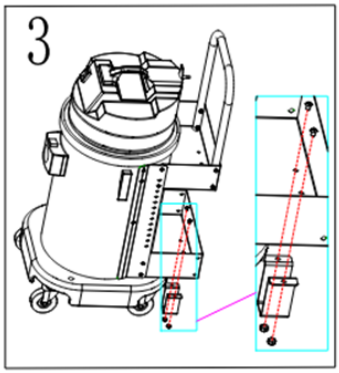

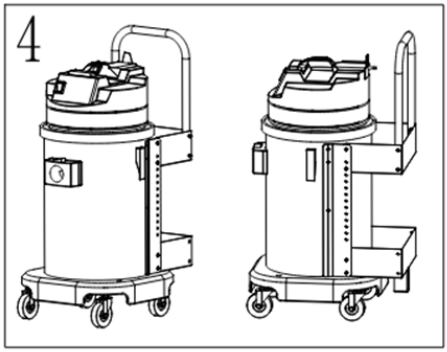

VI. BEDIENING

1. Open de verpakking en controleer of alles in orde is

2. Haal de onderdelen en de machine eruit en installeer deze als volgt:

(1) Sluit de leiding voor terugwinningsdeeltjes aan op de machine;

(2) Monteer de bevestigingsbeugel voor de duwstang aan de hoofdeenheid;

(3) Monteer de duwstang met de duwstangkolom;

(4) Open de vergrendelingsschakelaars aan beide uiteinden van de hoofdeenheid vanaf de bovenzijde en til de kop voorzichtig op om te controleren

of het deeltjesfilter voor terugwinning stevig vastzit;

(5) Controleer of het filter beweegt;

(6) Giet na inspectie walnotenzand met een korrelgrootte van 0,4–0,8 mm (2–4 kg) in de hoofdcontainer; vul bij voorkeur niet tot boven de hoogte van de zeef;

(7) Bevestig de kop voorzichtig weer op de hoofdeenheid en vergrendel beide uiteinden van de vergrendeling.

(8) Nadat de hoofdeenheid naar de gebruikslocatie is verplaatst, sluit u perslucht met een druk van ten minste 0,7 MPa aan op de geplaatste eenheid.

(9) Draag handschoenen

(10) Draag een veiligheidsbril om spatten en oogletsel te voorkomen.

(11) Sluit aan op de stroomvoorziening.

(12) Sluit de connector voor de terugvoer van deeltjes aan op de terugvoerleiding voor reiniging.

(13) Druk op de aan/uit-schakelaar. Om de kwaliteit van de recycling te waarborgen, wordt aanbevolen hoogwaardige zandmaterialen te gebruiken.

(14) Het koolstofverwijderingspistool wordt via de injectieopening op het koppelstuk voor gerecyclede korrels ingebracht en de schakelaar voor koolstofverwijdering wordt geactiveerd om het koolstofverwijderingsproces te starten. Om verschillende soorten deeltjes onder uiteenlopende omstandigheden te kunnen reinigen, dient u het onderste smoorventiel van het koolstofreinigingspistool aan de feitelijke situatie aan te passen. Hiermee waarborgt u een optimale schietsnelheid, een perfecte verwijdering van koolstofafzetting en voorkomt u beschadiging van de deeltjes.

VII. PROBLEEMOPLOSSING

Controleer elk punt voordat u contact opneemt met onze onderhoudsafdeling:

VRAAG	MOGELIJKE REDENEN	OPLOSSING
De motor draait niet	Controleer of de stekker van het netsnoer goed is aangesloten	Steek de stekker op de juiste manier in het stopcontact
	Controleer of er stroom op het stopcontact staat.	Controleer of de zekering niet is doorgebrand, om er zeker van te zijn dat er stroom op het stopcontact staat.
	Controleer of de machine is ingeschakeld.	Zet de aan/uit-schakelaar aan.
Verwijder tijdens het werken stof uit de machine.	Controleer of de hoofdslang is aangesloten	Plaats de hoofdslang
Verminderde zuigkracht	Controleer of de slang van de vloerborstel en het mondstuk verstopt zijn.	Verwijder de verstopping tijdig.
	Controleer of de papieren zak vol stof zit.	Papieren zakken tijdig reinigen of vervangen
Er zal tijdens het gebruik een elektrische schok optreden	De lucht is te droog	Passende verhoging van de luchtvochtigheid
	Wrijving en elektriciteitsopwekking bij gebruik van artikelen van katoen en linnen, zoals tapijten	Contact met en ontlading naar andere metalen voorwerpen in de ruimte tijdens gebruik

VIII. DIENST NA VERKOOP

Neem contact met ons op als er tijdens het gebruik een probleem optreedt. Vermeld alstublieft uw naam, adres, telefoonnummer, productmodel en -naam, en beschrijf het probleem in detail. Wij zullen u zo snel mogelijk van dienst zijn.

Garantie op de klantenservice:

1. Garantiebewijs: Neem contact op met de dealer als u het product wilt laten nakijken of repareren:

2. Als het product niet naar behoren werkt en de bovengenoemde tips geen oplossing bieden, neem dan contact op met de dealer.

3. Wanneer de garantieperiode van het product is verstreken en reparatie nodig is, neem dan contact op met de dealer; de kosten worden in rekening gebracht volgens de geldende regels.

Geen garantie:

2. Onjuist gebruik veroorzaakt zichtbare schade aan het uiterlijk of de interne structuur van de machine.

3. Gedemonteerd of gewijzigd zonder toestemming van de oorspronkelijke fabrikant

4. Beschadigd om menselijke redenen

5. Slijtageonderdeel

6. Machines die niet zijn verkocht door de aangewezen vertegenwoordiger van de oorspronkelijke fabrikant

7. Gebruik de verkeerde spanning

Bijzondere verklaring:

1. De inhoud van deze handleiding kan zonder voorafgaande kennisgeving worden gewijzigd.

2. Indien het uiterlijk en de specificaties van het product worden gewijzigd, is het daadwerkelijke product doorslaggevend.

3. Deze handleiding is zorgvuldig nagelezen. In geval van fouten of misverstanden in het drukwerk behoudt het bedrijf zich het recht voor de definitieve uitleg te geven.

HU KEZELÉSI UTASÍTÁS

TERMÉKSZERKEZETI ÁBRA

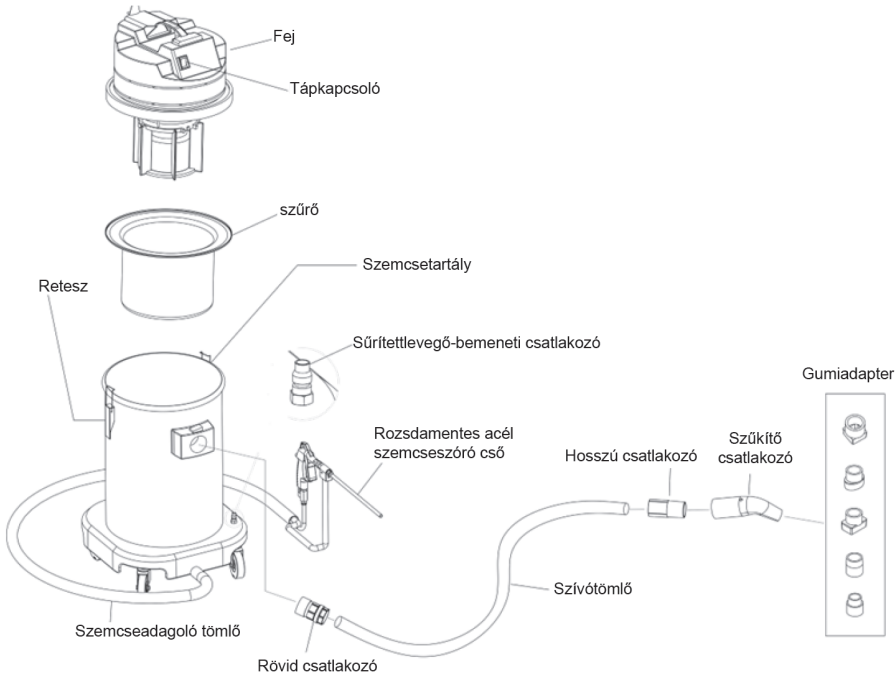

Mi az a szénlerakódás?

A szénlerakódás a motor működése során ismételten fellépő magas hőmérséklet hatására képződő fekete, kocsonyás lerakódás. A hengerben lévő benzin tökéletlen égése következtében visszamaradó anyag az üzemanyag-befecskendezőn, a fojtószelepen, az olajkörben, a gyújtógyertyán, a hengerfejen, a henger belső falán és más alkatrészeken rakódhat le. Általában 2 év használat vagy 40 000 km megtétele után ajánlott eltávolítani a motorban felhalmozódott szénlerakódásokat. A fojtószelep eltávolítása után a szénlerakódás jól látható.

Hogyan képződik a szénlerakódás?

1. A jármű a forgalmi dugók miatt gyakran alapjáraton üzemel, ami elősegíti a szénlerakódások képződését.

2. A nem megfelelő minőségű üzemanyag nem ég el teljesen a motor égésterében, ami szénlerakódások kialakulásához vezet.

3. A motor terhelése működés közben folyamatosan változik.

4. Alacsony fordulatszámon, magas sebességfokozatban történő vezetéskor, ha a gázadás nincs összhangban a motor fordulatszámával, a motor túlterhelődhet, ami szénlerakódások képződéséhez vezethet.

Miért szükséges eltávolítani a szénlerakódásokat?

1. A jármű teljesítménye csökkenhet, nőhet az üzemanyag-fogyasztás, a motor zajosabb lehet, az alapjárat pedig egyenetlenné válhat. .

2. Nehézkessé válhat az indítás és a gyorsítás, a motor rázkódhat, valamint megnövekedhet a károsanyag-kibocsátás.

3. A megkeményedett szénlerakódás darabjai leválhatnak, ami indítási problémát okozhat, illetve ha a darabok az égéstérbe kerülnek, koptathatják az égéstér falát, és végső soron a motor károsodásához vezethetnek.

Miért érdemes ezt a készüléket választani a szénlerakódások eltávolításához?

1. Természetes, szerves anyagot – dióhéj-granulátumot– használ, vegyszerek nélkül, így nem károsítja a motort.

2. Egyszerű és hatékony működés. A dióhéj-szemcsét nagynyomású légáram juttatja a motor szívócsatornájába, a nagy nyomással és nagy sebességgel áramló szemcsék a zárt szívócsatornában örvénylenek és az alkatrészek felületének ütköznek, így eltávolítják a szívószelepen és a henger falán kialakult szénlerakódásokat.

3. 3 év garancia. A kopóalkatrészeket 3 éven belül díjmentesen biztosítjuk.

Köszönjük, hogy megvásárolta és használja termékünket.

A termék használata szakképzettséget igényel. A termék használata előtt figyelmesen olvassa el a kézikönyvben szereplő óvintézkedéseket, és ismerje meg a termék alkatrészeit, valamint használatának módját, hogy elkerülje a felesleges károkat.

I. ÓVINTÉZKEDÉSEK:

Ha a csomag felbontásakor azt tapasztalja, hogy a készülék szállítás közben megsérült, azonnal forduljon a forgalmazóhoz. A kezelési útmutatóban foglaltakon kívül az általános biztonsági és baleset-megelőzési előírásokat is be kell tartani.

• Ügyeljen arra, hogy a tápkábel ne érintkezzen hőforrással, olajjal vagy éles szélekkel, továbbá ne húzza, ne szorítsa össze és ne csavarja meg a tápkábelt.

• Ne fújjon dióhéj-granulátumot személyekre.

• Használat közben védőszemüveg viselése kötelező.

• A készülék használatakor tartsa be az alábbiakat:

1. Ne használja a készüléket olyan helyen, ahol gyúlékony, robbanásveszélyes vagy mérgező anyagokat tárolnak.

2. Ne szívjon fel gyúlékony vagy robbanásveszélyes anyagokat, forró hamut vagy égő cigarettacsikket.

3. Ne szívjon fel maró hatású folyadékokat, például fehérítőt, ammóniát vagy lefolyótisztítót.

4. • Ne szívjon fel kemény vagy éles tárgyakat, például üvegszilánkot, szöget vagy csavart, mert ezek károsíthatják a tömlőt.

• Ne szívjon fel gipszport, glettport, cementport vagy más finom szemcséjű anyagot, mert ezek eltömődést vagy egyéb

meghibásodást okozhatnak, illetve leéghet a motor. Ha mégis ilyen anyagot szívott fel, időben tisztítsa meg a HEPA-szűrőt.

• Ne használja a terméket szűrő nélkül, mert ez károsíthatja a motort és lerövidítheti a készülék élettartamát.

• Ne törje meg, ne taposson rá és ne húzza a tömlőt. Ha a szívótömlő megsérült, ne használja tovább.

• A használt tartozékoknak és pótalkatrészeknek meg kell felelniük a gyártó előírásainak. A termék javítását és az alkatrészek cseréjét kizárólag a gyártó vagy a karbantartó részleg erre kijelölt szakembere végezheti.

• Tartsa a terméket és a kábeleket gyermekektől elzárva. A mozgásukban korlátozott, mentális képességeikben korlátozott, illetve a megfelelő tapasztalattal és ismeretekkel nem rendelkező személyek (beleértve a gyermekeket is) kizárólag a biztonságukért felelős személy felügyelete és útmutatása mellett használhatják a terméket.

FIGYELEM! Ha a tápkábel, a csatlakozódugó vagy más alkatrész megsérül, a termék használatát azonnal abba kell hagyni, és a veszélyek elkerülése érdekében az alkatrész cseréjét vagy javítását a gyártónak vagy annak karbantartó szakemberének kell elvégeznie.

II. A TERMÉK BEMUTATÁSA

Ez a dióhéjas szénlerakódás-eltávolító készülék nagynyomású légáram segítségével dióhéj-granulátumot juttat a motor szívócsatornájába, a nagy nyomással és nagy sebességgel áramló granulátumok a zárt szívócsatornában örvénylenek és az alkatrészek felületének ütköznek, így eltávolítják a szívószelepen és a henger falán kialakult szénlerakódásokat. Ezt követően a dióhéj-granulátum és az eltávolított szénlerakódás keverékét egy speciális csatlakozón keresztül a portartályba szívja vissza a készülék.

III. TARTOZÉKOK

Hiv. sz.	Megnevezés	Ábra	Mennyiség
1	Gumiadapter (autómárka-jelöléssel)		1 KÉSZLET
2	Védőszemüveg		1 DB
3	Szűkítő csatlakozó 44-Ø 30		1 DB
4	Szűkítő csatlakozó 44-Ø 27		1 DB
5	Dióhéj-granulátum 0,4–0,8 mm (2,5 kg/zsák)		2 DB
6	Rozsdamentes acél cső Ø9 × 205 mm		1 DB
7	Rozsdamentes acél cső Ø9 × 308 mm		1 DB
8	Szívótömlő		1 DB
9	Rövid csatlakozó		1 DB
10	Hosszú csatlakozó		1 DB

IV. MŰSZAKI ADATOK

Névleges feszültség	220 V AC, 50/60 Hz
Névleges teljesítmény (W)	1300
Sűrítettlevegő-ellátás nyomása	6,3–8 bar
Szemcseszóró tömlő hossza (m)	2,5
Szemcsevisszanyerő tömlő hossza (m)	2,5
Dióhéj-granulátum mennyisége (kg)	3
tartály űrtartalma	30 l
csomagolás	Kartondoboz

V. ÖSSZESZERELÉSI LÉPÉSEK

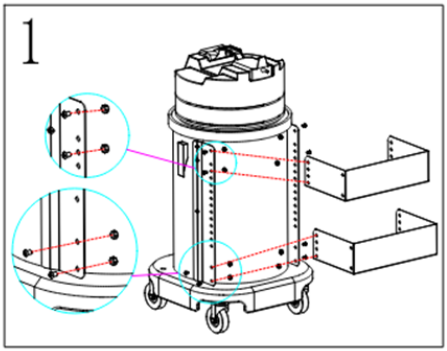

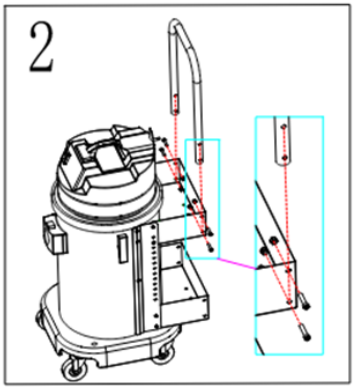

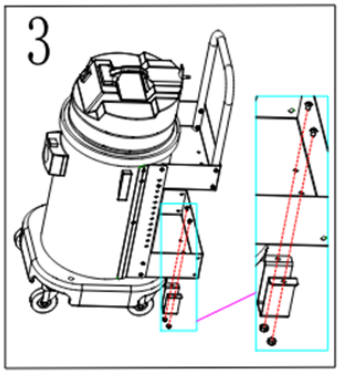

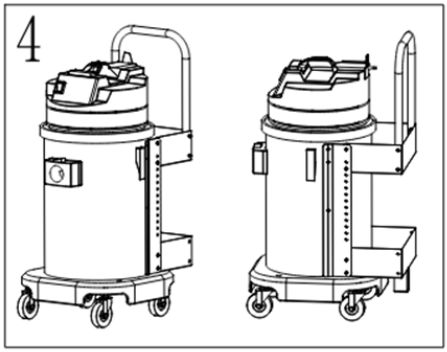

VI. MŰKÖDTETÉS

1. Nyissa ki a csomagolást, és ellenőrizze, hogy minden alkatrész hiánytalan és sértetlen-e.

2. Vegye ki az alkatrészeket és a készüléket a csomagolásból, majd szerelje össze az alábbiak szerint:

(1) Csatlakoztassa a szemcsevisszanyerő tömlőt a készülékhez;

(2) Szerelje fel a tolókar rögzítőkonzolját a főegységre;

(3) Szerelje fel a tolókart a tartóoszlopára;

(4) Oldja ki a főegység két oldalán található reteszeket, majd óvatosan emelje le a felső részt, és ellenőrizze, hogy a visszanyert szemcsék szűrője megfelelően rögzítve van-e;

(5) Ellenőrizze, hogy a szűrő nem mozog-e;

(6) Az ellenőrzést követően töltsön 0,4–0,8 mm szemcseméretű dióhéj-granulátumot a portartályba. A szükséges mennyiség 2–4 kg; lehetőleg ne töltse a szemcséket a szűrőrács szintje fölé.

(7) Óvatosan helyezze vissza a felső részt a főegységre, majd rögzítse a két oldalon található reteszekkel.

(8) Miután a készüléket oda tette, ahol használni fogja, csatlakoztassa a legalább 0,7 MPa nyomású sűrítettlevegő-ellátást a készülék megfelelő csatlakozójához.

(9) Viseljen védőszemüveget

(10) Viseljen védőszemüveget, hogy megakadályozza a kirepülő szemcsék okozta szemsérülést.

(11) Csatlakoztassa a készüléket az elektromos hálózathoz.

(12) A tisztításhoz csatlakoztassa a szemcsevisszanyerő csatlakozót a visszanyerő tömlőhöz.

(13) Nyomja meg a bekapcsológombot. A megfelelő visszanyerés biztosítása érdekében jó minőségű dióhéj-granulátum használata ajánlott.

(14) Helyezze be a szénlerakódás-eltávolító pisztolyt a szemcsevisszanyerő csatlakozó befúvónyílásába, majd húzza meg a pisztoly ravaszát a szénlerakódás eltávolításának megkezdéséhez. A különböző körülmények között kialakult lerakódások megfelelő eltávolításához szükség szerint állítsa be a szénlerakódás-eltávolító pisztoly alján található áramlásszabályozó szelepet, hogy a szemcseszórás intenzitása optimális legyen, és a szénlerakódás alaposan, az alkatrészek károsítása nélkül eltávolítható legyen.

VII. HIBAELHÁRÍTÁS

Mielőtt a karbantartó részlegünkhöz fordulna, kérjük, ellenőrizze az alábbi pontokat:

KÉRDÉS	LEHETSÉGES OK	MEGOLDÁS
A motor nem indul el	Ellenőrizze, hogy a tápkábel csatlakozódugója megfelelően csatlakozik-e	Csatlakoztassa megfelelően a csatlakozódugót
	Ellenőrizze, hogy van-e áram a hálózati aljzatban	Ellenőrizze a biztosítékot, és győződjön meg arról, hogy az aljzat feszültség alatt van
	Ellenőrizze, hogy a készülék be van-e kapcsolva	Kapcsolja be a készüléket
Működés közben por távozik a készülékből	Ellenőrizze, hogy a fő szívótömlő csatlakoztatva van-e	Csatlakoztassa megfelelően a fő szívótömlőt
Csökkent szívóerő	Ellenőrizze, hogy a szívótömlő vagy a szívófej nincs-e eltömődve	Szüntesse meg az eltömődést
	Ellenőrizze, hogy a portartály nincs-e tele	Tisztítsa meg vagy cserélje ki időben a portartályt
Használat közben elektrosztatikus kisülés érezhető	A levegő túl száraz	Növelje megfelelő mértékben a levegő páratartalmát
	A szőnyegekhez hasonló pamut- és lenanyagokkal való súrlódás statikus elektromosságot kelthet	Használat közben érintsen meg más fémtárgyakat a statikus töltés levezetéséhez

VIII. VEVŐSZOLGÁLAT

Ha a használat során probléma merül fel, kérjük, lépjen kapcsolatba velünk. Adja meg nevét, címét, telefonszámát, valamint a termék típusát és megnevezését, és részletesen ismertesse a problémát. A lehető leghamarabb segítséget nyújtunk.

Jótállási és szervizfeltételek:

1. Jótállási jegy: Ha a termékkel kapcsolatban segítségre van szüksége, vagy javíttatni szeretné, forduljon a forgalmazóhoz.

2. Ha a termék rendellenesen működik, és a fenti hibaelhárítási lépések elvégzése után sem működik megfelelően, forduljon a forgalmazóhoz.

3. Ha a termék jótállási ideje lejárt, és javításra szorul, forduljon a forgalmazóhoz; a javítás díja az érvényes feltételek szerint kerül felszámításra.

A jótállás nem terjed ki az alábbi esetekre:

2. A nem megfelelő használat következtében a készülék külső részei vagy belső szerkezete láthatóan megsérült

3. A készüléket az eredeti gyártó engedélye nélkül szétszerelték vagy módosították

4. A károsodást emberi beavatkozás okozta

5. Fogyó- és kopóalkatrészekre

6. Az eredeti gyártó kijelölt forgalmazóján kívül más forrásból vásárolt készülékek esetén.

7. Nem megfelelő hálózati feszültség használata esetén

Közlemény:

1. A jelen kézikönyv tartalma előzetes értesítés nélkül módosítható.

2. Ha a termék megjelenése vagy műszaki jellemzői megváltoznak, a tényleges termék az irányadó.

3. A kézikönyvet gondosan átnéztük és ellenőriztük. Nyomdai hiba vagy félreérthető megfogalmazás esetén a vállalat értelmezése az irányadó.

RU ТЕХНИЧЕСКОЕ РУКОВОДСТВО

СХЕМА КОНСТРУКЦИИ ИЗДЕЛИЯ

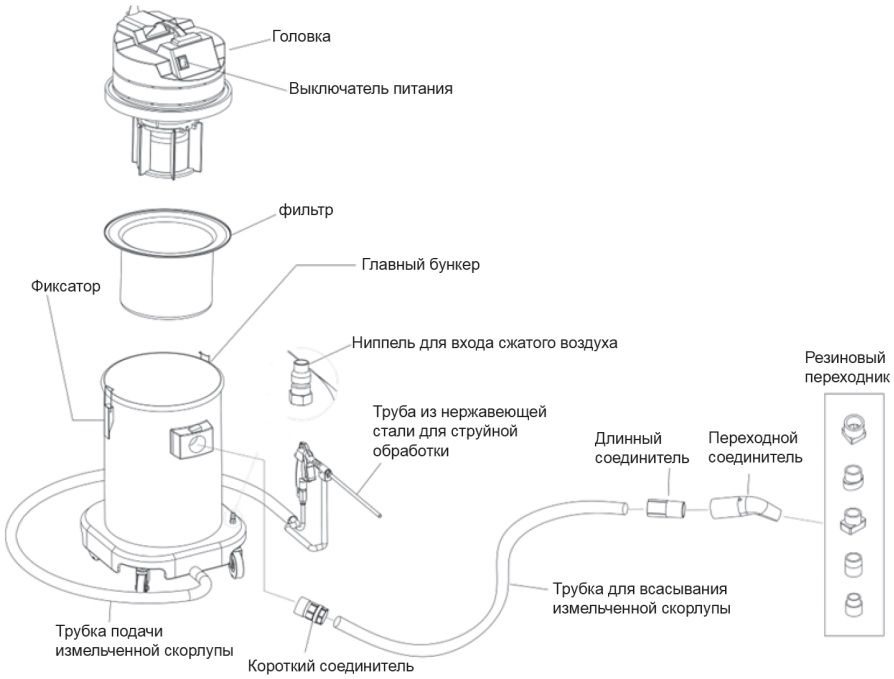

Что такое нагар?

Углеродистые отложения или нагар — это черная гелеобразная масса, возникающая из-за многократного воздействия высоких температур при работе двигателя. Она представляет собой остатки смолистых веществ, образующихся при неполном сгорании бензина в цилиндре, и накапливается в форсунках, дроссельном узле, масляных каналах, на свечах зажигания, на головке блока цилиндров, на внутренней поверхности цилиндров и других элементах. Как правило, транспортные средства необходимо очищать от углеродистых отложений в двигателе после 2 лет эксплуатации или пробега 40 тысяч километров. При снятии дроссельной заслонки можно ясно видеть углеродистые отложения.

Как образуются углеродистые отложения?

1. Автомобиль работает на холостом ходу из-за автомобильных пробок, что приводит к образованию углеродистых отложений.

2. Качество топлива не соответствует стандартам, поэтому оно не может полностью сгореть в камере сгорания двигателя, что приводит к образованию углеродистых отложений.

3. Рабочая нагрузка двигателя может измениться в любой момент.

4. Движение на низких оборотах и высокой передаче без сопоставления положения дроссельной заслонки и оборотов приводит к перегрузке двигателя и, как следствие, к образованию нагара.

Зачем необходимо удалять углеродистые отложения?

1. Автомобиль начинает терять мощность, наблюдается перерасход топлива, повышенный шум двигателя и нестабильная работа на холостых оборотах. .

2. Затруднен пуск, недостаточный разгон, вибрация двигателя и чрезмерный выброс выхлопных газов.

3. Кусок твердых углеродистых отложений отваливается, что приводит к невозможности пуска двигателя, или попадает в камеру сгорания, вызывая износ стенки камеры сгорания, что в конечном итоге приводит к повреждению двигателя.

Почему нужно выбрать эту установку для удаления углеродистых отложений?

1. Благодаря использованию натурального органического материала: измельченной скорлупы грецкого ореха, без участия химикатов, которые могут повредить двигатель.

2. Простота и эффективность при эксплуатации. Струя измельченной скорлупы подается во впускной коллектор двигателя с потоком воздуха под высоким давлением, и измельченная скорлупа под воздействие высокого давления с высокой скоростью хаотично движется внутри закрытого впускного коллектора, разрушая слой нагара на впускном клапане и стенке цилиндра.

3. Гарантия 3 года. Мы бесплатно предоставим хрупкие детали в течение 3 лет.

Благодарим за покупку и использование этого изделия.

К эксплуатации описываемого изделия допускаются только профессионалы. Прежде чем приступать к эксплуатации изделия внимательно ознакомьтесь с мерами предосторожности, указанными в руководстве, и во избежание ненужного ущерба ознакомьтесь с компонентами изделия и способами его использования.

I. МЕРЫ ПРЕДОСТОРОЖНОСТИ

Если при открытии упаковки вы обнаружите, что установка была повреждена во время транспортировки, немедленно обратитесь к дилеру. В дополнение к инструкции по эксплуатации также соблюдайте общие правила техники безопасности и правила предотвращения несчастных случаев.

• Избегайте воздействия на сетевой шнур источников тепла, масла и острых кромок, а также не допускайте натяжения, сдавливания или перекручивания сетевого шнура.

• Запрещается распылять измельченную скорлупу грецкого ореха на людей.

• При работе необходимо надевать закрытые защитные очки.

• При использовании установки обратите внимание на следующее:

1. Запрещается использование в зоне, где хранятся легковоспламеняющиеся, взрывоопасные или токсичные вещества;

2. Запрещается засасывать в установку легковоспламеняющиеся или взрывоопасные вещества, горячий пепел, горящие окурки;

3. Запрещается засасывать в установку агрессивные жидкости, например отбеливатель, аммиак, средства для прочистки труб и т. д.

4. Во избежание повреждения шланга засасывать в установку твердые или острые предметы, например битое стекло, гвозди, винты и т. д.

• Запрещается засасывать в установку гипсового порошка, сухой шпатлевки для стен, цемента и других мелкодисперсных материалов или веществ, образующихся в результате попадания морского мусора, перегорания телевизора и других неисправностей. Если произошло засасывание вышеуказанных частиц, немедленно очистите фильтр HEPA.

• Запрещается использование изделия без фильтра, так как это может привести к повреждению двигателя и сокращению срока службы изделия.

• Не перегибайте шланг, не наступайте на него, не тяните за него и не используйте шланг пылесоса в случае его повреждения.

• Используемые принадлежности и запасные части должны соответствовать требованиям изготовителя. Ремонт изделия осуществляется путем замены и ремонта специально назначенным лицом в производственном отделе или отделе технического обслуживания.

• Храните изделие и кабели в недоступном для детей месте. Лица с нарушениями функций конечностей, психическими расстройствами и отсутствием соответствующего опыта и знаний (включая детей) должны использовать изделие под наблюдением и руководством опекуна.

ПРЕДУПРЕЖДЕНИЕ: В случае повреждения сетевого шнура, вилки или других компонентов, во избежание опасности, необходимо прекратить использование изделия выполнить замену или ремонт изготовителем или силами специалистов по техническому обслуживанию.

II. ВВОДНАЯ ИНФОРМАЦИЯ ОБ ИЗДЕЛИИ

Установка для удаления нагара подает струю измельченной скорлупы грецкого ореха во впускной коллектор двигателя с потоком воздуха под высоким давлением, и измельченная скорлупа под воздействие высокого давления с высокой скоростью хаотично движется внутри закрытого впускного коллектора, разрушая слой нагара на впускном клапане и стенке цилиндра. Затем смесь измельченной скорлупы ореха и нагара поступает в пылесборник через специальное соединение.

III. ДОПОЛНИТЕЛЬНЫЕ ПРИНАДЛЕЖНОСТИ

№ п/п	Наименование	Рисунок	Количество
1	Резиновый адаптер (с маркировкой марки автомобиля)		1 КОМПЛЕКТ
2	Закрытые очки		1 ШТ.
3	Прямой переходник 44-Ø30		1 ШТ.
4	Прямой переходник 44-Ø27		1 ШТ.
5	Измельченная скорлупа грецкого ореха 0,4–0,8 мм (мешок 2,5 кг)		2 шт.
6	Трубы из нержавеющей стали Ø9–205 мм		1 ШТ.
7	Трубы из нержавеющей стали Ø9–308 мм		1 ШТ.
8	Всасывающая труба		1 ШТ.
9	Короткий соединитель		1 ШТ.
10	Длинный соединитель		1 ШТ.

IV. ТЕХНИЧЕСКИЕ ХАРАКТЕРИСТИКИ

Номинальное напряжение	220 В пер. тока - 50/60 Гц
Номинальная мощность (Вт)	1300
Давление источника воздуха	6,3-8 бар
Длина трубы для струйной очистки (м)	2,5
Длина трубы для рекуперации (м)	2,5
Содержание измельченной скорлупы грецкого ореха (кг)	3
объем	30 л
упаковка	Коробка

V. ЭТАПЫ СБОРКИ

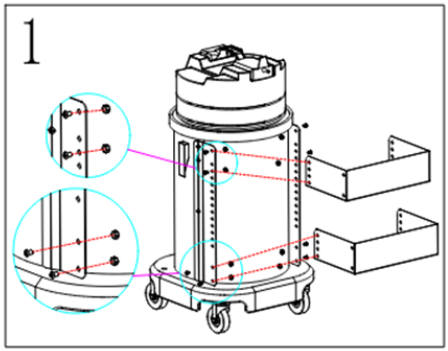

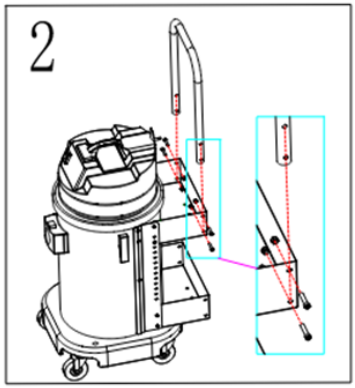

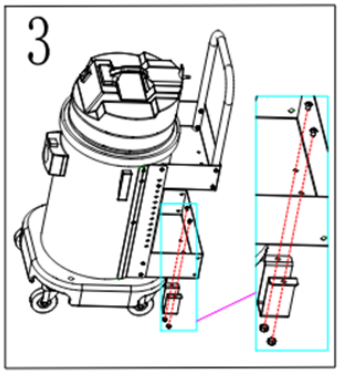

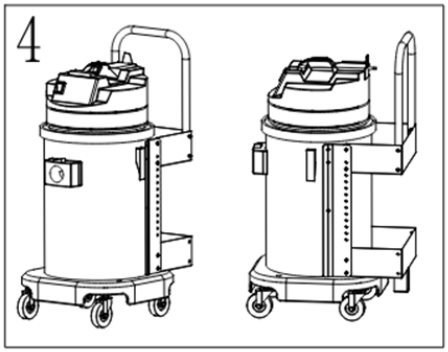

VI. ЭКСПЛУАТАЦИЯ

1. Вскройте упаковку и убедитесь, что все в порядке

2. Извлеките детали и установку и выполните сборку следующим образом:

(1) Подсоедините трубу для рекуперации частиц к установке;

(2) Установите крепежный кронштейн толкателя на место с основным устройством;

(3) Установите толкатель со стойкой толкателя;

(4) Откройте фиксаторы на обоих концах основного устройства с верхней стороны и осторожно поднимите головку, чтобы убедиться в надежности крепления фильтра улавливания частиц;

(5) Проверьте, перемещается ли фильтр;

(6) После проверки засыпьте в основной бункер измельченную скорлупу ореха, фракция с наружным диаметром 0,4–0,8 мм, масса 2–4 кг, желательно не выше высоты сита;

(7) Осторожно установите головку обратно на основной блок и зафиксируйте фиксаторы на обоих концах.

(8) После перемещения установки в место эксплуатации подключите к установке в рабочем положении сжатый воздух под давлением не менее 0,7 МПа.

(9) Используйте перчатки

(10) Используйте закрытые защитные очки во избежание попадания частиц в глаза и травмирования глаз.

(11) Подключите установку к источнику питания.

(12) Подсоедините соединитель для сбора частиц к трубе для сбора частиц для их рекуперации

(13) Нажмите выключатель питания. Для обеспечения качества рециркуляции рекомендуется использовать измельченную скорлупу ореха высокого качества.

(14) Пистолет для удаления нагара вставляется через отверстие для подачи на соединении для рекуперации гранул, и для пуска процесса удаления нагара включается выключатель удаления нагара. Для очистки различных частиц в различных условиях отрегулируйте нижний дроссельный клапан пистолета для удаления нагара в соответствии с фактической ситуацией, чтобы обеспечить оптимальную интенсивность подачи и гарантировать идеальное удаление нагара без повреждения частей.

VII. ПОИСК И УСТРАНЕНИЕ НЕИСПРАВНОСТЕЙ

Проверьте каждый пункт, прежде чем обращаться в наш отдел технического обслуживания:

ВОПРОС	ВОЗМОЖНЫЕ ПРИЧИНЫ	СПОСОБ УСТРАНЕНИЯ
Двигатель не вращается	Убедитесь, что вилка сетевого шнура правильно подключена к розетке	Правильно подключите вилку питания
	Убедитесь, что в розетке есть напряжение	Проверьте, не разомкнут ли предохранитель, чтобы убедиться, что в розетке имеется напряжение
	Убедитесь, что питание установки включено	Включите выключатель питания
Во время работы из установки выходит пыль	Проверьте, подключена ли основная трубка	Вставьте основную трубку
Ослаблено всасывание	Убедитесь, что шланг щетки для пола и насадка не засорены	Своевременно устраняйте засорение
	Проверьте, не заполнен ли бумажный мешок пылью	Своевременно очищайте или заменяйте бумажные мешки
Во время использования возникают электростатические разряды	Воздух слишком сухой	Соответственно увеличьте влажность воздуха
	Трение и создание электростатического заряда при использовании на хлопчатобумажных и льняных изделиях, например на коврах	Для разряда прикоснитесь к металлическому предмету в помещении во время использования

VIII. ПОСЛЕПРОДАЖНОЕ ОБСЛУЖИВАНИЕ

Если во время использования возникла проблема, обратитесь к нам. Пожалуйста, укажите свое имя, адрес, номер телефона, модель и название изделия, а также подробно опишите проблему. Мы поможем вам как можно скорее

Гарантия послепродажного обслуживания:

1. Гарантийное свидетельство: Если вы желаете получить консультацию или выполнить ремонт изделия, обратитесь к дилеру.

2. Если изделие работает со сбоями и не работает после того, как вы выполнили вышеуказанные рекомендации по проверке, обратитесь к дилеру.

3. Если срок гарантии на изделие истек, и оно нуждается в ремонте, обратитесь к дилеру, и плата будет взиматься в соответствии с регламентом.

Аннулирование гарантии:

2. Неправильная эксплуатация приводит к очевидным повреждениям наружных или внутренних частей машины

3. Разборка или модификация без разрешения изготовителя

4. Повреждение из-за человеческого фактора

5. Расходная часть

6. Установке не продана уполномоченным агентом изготовителя

7. Использование несоответствующего напряжения

Специальное заявление:

1. Содержание настоящего руководства может изменяться без уведомления.

2. В случае изменения внешнего вида и технических характеристик изделия преимущественную силу имеет само изделие.

3. Настоящее руководство прошло тщательную вычитку. В случае каких-либо ошибок или неточностей в печатном тексте компания оставляет за собой право на окончательное разъяснение.

PL INSTRUKCJA OBSŁUGI

SCHEMAT STRUKTURY PRODUKTU

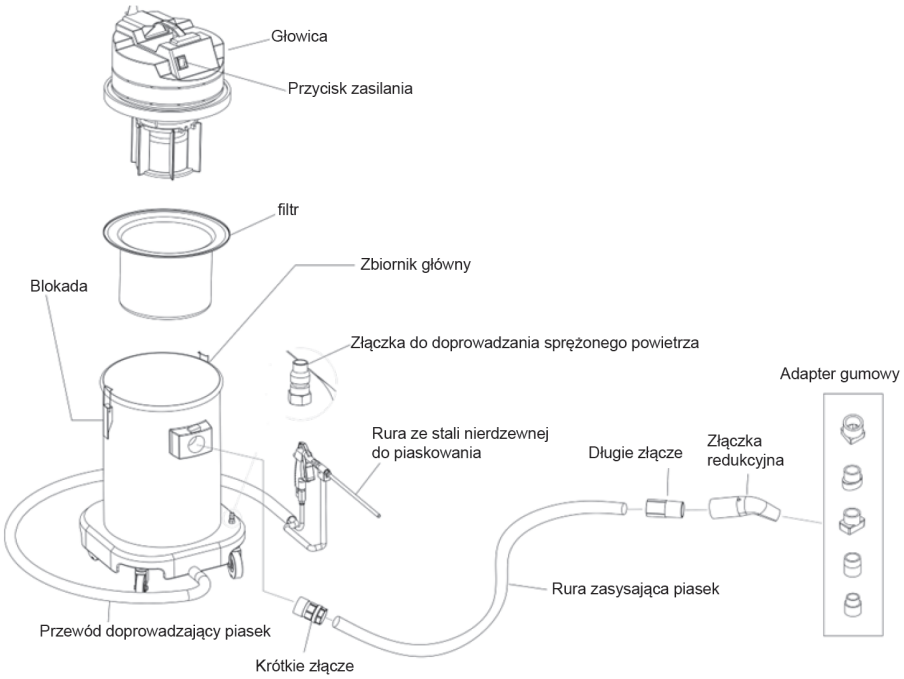

Czym jest nagar?

Nagar to czarny osad powstający wskutek wielokrotnego oddziaływania wysokiej temperatury podczas pracy silnika. Jest to pozostałość produktów niecałkowitego spalania benzyny, która gromadzi się na wtryskiwaczach paliwa, przepustnicy, w układzie olejowym, na świecach zapłonowych, głowicy cylindrów, ściankach wewnętrznych oraz innych elementach. Zazwyczaj silnik należy oczyścić z nagaru po 2 latach eksploatacji lub po przejechaniu 40 000 km. Po zdemontowaniu przepustnicy nagar jest wyraźnie widoczny.

Jak powstaje nagar?

1. Powstawaniu nagaru sprzyja praca pojazdu na biegu jałowym podczas jazdy w korkach.

2. Powstawaniu nagaru sprzyja również niska jakość paliwa, które nie ulega całkowitemu spaleniu w komorze spalania silnika.

3. Obciążenie silnika zmienia się w dowolnym momencie.

4. Jazda przy niskich obrotach na wysokim biegu, przy jednoczesnym braku synchronizacji pracy przepustnicy i obrotów silnika, powoduje przeciążenie silnika, a tym samym powstawanie nagaru.

Dlaczego należy usuwać nagar?

1. Pojazd zaczyna tracić moc, zwiększa się zużycie paliwa, a silnik pracuje głośniej i nierówno na biegu jałowym. .

2. Trudności z uruchomieniem silnika i przyspieszaniem, drgania silnika oraz nadmierna emisja spalin.

3. Odrywające się twarde fragmenty nagaru mogą uniemożliwić uruchomienie silnika lub przedostać się do komory spalania, powodując zużycie jej ścianek, a w konsekwencji uszkodzenie silnika.

Dlaczego warto wybrać tę maszynę do usuwania nagaru?

1. Wykorzystuje naturalny materiał organiczny – łupiny orzecha włoskiego – bez użycia środków chemicznych, dzięki czemu nie powoduje uszkodzenia silnika.

2. Prosta i wydajna obsługa. Jest wprowadzany do przewodu dolotowego silnika za pomocą strumienia powietrza pod wysokim ciśnieniem, a piasek o wysokim ciśnieniu i dużej prędkości przemieszcza się wewnątrz zamkniętego przewodu dolotowego, uderzając w nagar na zaworach dolotowych i ściankach cylindrów.

3. 3-letnia gwarancja. Przez okres 3 lat zapewniamy bezpłatną wymianę delikatnych części.

Dziękujemy za zakup i korzystanie z tego produktu.

Ten produkt wymaga profesjonalnej obsługi. Przed użyciem tego produktu należy uważnie zapoznać się z zaleceniami zawartymi w instrukcji obsługi oraz zapoznać się z elementami produktu i sposobami jego użytkowania, aby uniknąć niepotrzebnych strat.

I. ŚRODKI OSTROŻNOŚCI

Jeśli po otwarciu opakowania okaże się, że urządzenie uległo uszkodzeniu podczas transportu, prosimy o natychmiastowy kontakt ze sprzedawcą. Oprócz instrukcji obsługi obowiązują również ogólne przepisy bezpieczeństwa oraz przepisy dotyczące zapobiegania wypadkom.

• Należy unikać umieszczania przewodu zasilającego w pobliżu źródeł ciepła, oleju i ostrych krawędzi, a także nie należy go ciągnąć, ściskać ani skręcać.

• Nie należy rozpylać piasku z orzecha włoskiego w kierunku ludzi.

• Podczas użytkowania należy nosić okulary ochronne.

• Podczas korzystania z tego urządzenia prosimy o zwrócenie uwagi na następujące kwestie:

1. Nie stosować w miejscach, w których przechowywane są przedmioty łatwopalne, wybuchowe lub toksyczne;

2. Nie pompować substancji łatwopalnych lub wybuchowych, gorącego popiołu ani płonących niedopałków papierosów;

3. Nie pompować cieczy żrących, takich jak wybielacz, amoniak, środki do udrożniania rur itp.

4. Nie pompować twardych ani ostrych przedmiotów, takich jak potłuczone szkło, gwoździe, śruby itp., aby uniknąć uszkodzenia węża.

• Unikać wdychania pyłu gipsowego, pyłu budowlanego, cementu i innych drobnych cząstek powstających w wyniku zatorów, przepalenia telewizora i innych awarii. W przypadku wdychania powyższych cząstek należy niezwłocznie oczyścić drogi oddechowe.

• Nie używać urządzenia bez filtra, ponieważ może to spowodować uszkodzenie silnika i skrócić żywotność urządzenia.

• Nie zginać nadmiernie, nie deptać ani nie ciągnąć za wąż. Nie używać węża odkurzacza po jego uszkodzeniu.

• Akcesoria i części zamienne muszą spełniać wymagania producenta. Naprawy i wymiana części produktu powinny być wykonywane przez wyznaczoną osobę w dziale produkcji lub serwisu.

• Produkt i kable należy przechowywać w miejscu niedostępnym dla dzieci. Osoby z niepełnosprawnością ruchową, zaburzeniami psychicznymi oraz osoby nieposiadające odpowiedniego doświadczenia i wiedzy (w tym dzieci) mogą korzystać z urządzenia wyłącznie pod nadzorem i po instruktażu opiekuna.

OSTRZEŻENIE: W przypadku uszkodzenia przewodu zasilającego, wtyczki lub innych elementów należy zaprzestać użytkowania urządzenia. Wymianę lub naprawę powinien przeprowadzić producent lub jego personel serwisowy, aby uniknąć zagrożeń.

II. INFORMACJE O PRODUKCIE

Ta maszyna do usuwania nagaru za pomocą łupin orzecha włoskiego wprowadza materiał do przewodu dolotowego silnika za pomocą strumienia powietrza pod wysokim ciśnieniem. Materiał o wysokiej prędkości przemieszcza się i uderza wewnątrz zamkniętego przewodu dolotowego, usuwając nagar z zaworów dolotowych i ścianek cylindrów. Następnie mieszanina łupin orzecha włoskiego i nagaru jest odprowadzana do pojemnika na pył za pomocą specjalnego łącznika.

III. AKCESORIA

Nr ref.:	Opis	Rysunek	Ilość
1	Adapter gumowy (z oznaczeniem marki samochodu)		1 SET
2	Gogle		1 PC
3	Złączka redukcyjna 44-Ø30		1 PC
4	Złączka redukcyjna 44-Ø27		1 PC
5	Piasek z orzecha włoskiego 0,4–0,8 mm (2,5 kg/worek)		2 PCS
6	Rury ze stali nierdzewnej Ø9–205 mm		1 PC
7	Rury ze stali nierdzewnej Ø9–308 mm		1 PC
8	Przewód ssący		1 PC
9	Krótkie złącze		1 PC
10	Długie złącze		1 PC

IV. DANE TECHNICZNE

Napięcie znamionowe	AC220V-50/60HZ
Moc znamionowa (W)	1300
Ciśnienie źródła powietrza.	6,3–8 bar
Długość przewodu do piaskowania (m)	2,5
Długość przewodu do odzyskiwania (m)	2,5
Ilość łupin orzecha włoskiego (kg)	3
pojemność	30 l
opakowanie	Karton

V. ETAPY MONTAŻU

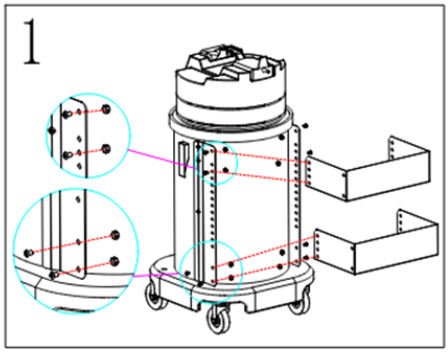

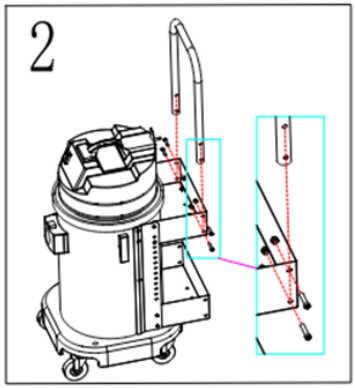

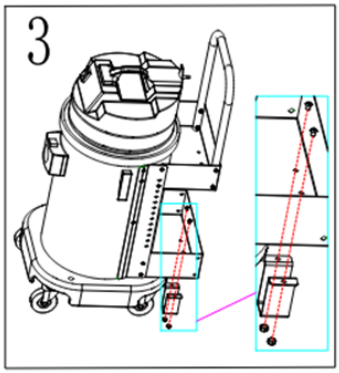

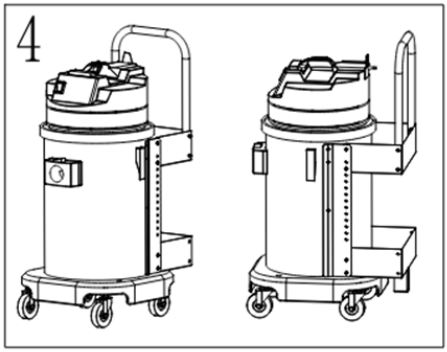

VI. UŻYTKOWANIE

1. Otworzyć opakowanie i sprawdzić, czy wszystko jest w porządku

2. Po wyjęciu części i urządzenia należy je zmontować w następujący sposób:

(1) Podłączyć przewód odprowadzający zużyty materiał do urządzenia.

(2) Zamontować wspornik mocujący pręta popychacza w odpowiednim miejscu na jednostce głównej.

(3) Zamontować pręt popychacza w kolumnie pręta popychacza.

(4) Otworzyć od góry przełączniki blokady znajdujące się na obu końcach jednostki głównej i delikatnie unieść głowicę, aby sprawdzić, czy filtr cząstek

odzyskiwanego materiału jest stabilnie zamocowany.

(5) Sprawdzić, czy filtr się przesuwa.

(6) Po zakończeniu kontroli wsypać do pojemnika głównego łupiny orzecha włoskiego o średnicy 0,4–0,8 mm, w ilości 2–4 kg. Nie należy przekraczać wysokości sita.

(7) Delikatnie zamontować głowicę z powrotem na jednostce głównej i zablokować oba końce za pomocą blokad.

(8) Po przetransportowaniu urządzenia w miejsce użytkowania podłączyć do niego sprężone powietrze o ciśnieniu nie niższym niż 0,7 MPa.

(9) Założyć rękawice.

(10) Założyć okulary ochronne, aby zapobiec przedostawaniu się materiału do oczu i ich urazom.

(11) Podłączyć urządzenie do zasilania.

(12) Podłączyć łącznik odzyskiwania cząstek do przewodu odprowadzającego w celu oczyszczenia.

(13) Wcisnąć przycisk zasilania. W celu zapewnienia wysokiej jakości odzysku zaleca się stosowanie wysokiej jakości materiału ściernego.

(14) Wprowadzić pistolet do usuwania nagaru przez otwór wlotowy w łączniku odzyskiwania granulatu, a następnie uruchomić przełącznik usuwania nagaru, aby rozpocząć proces usuwania nagaru. W celu skutecznego usuwania różnego rodzaju zanieczyszczeń w różnych warunkach należy odpowiednio wyregulować dolny zawór przepustnicy pistoletu do usuwania nagaru, zależnie od sytuacji, aby zapewnić optymalną prędkość wyrzutu oraz skuteczne usuwanie nagaru bez uszkadzania elementów.

VII. ROZWIĄZYWANIE PROBLEMÓW

Przed skontaktowaniem się z naszym działem serwisowym prosimy o sprawdzenie poniższych punktów:

PYTANIE	MOŻLIWE PRZYCZYNY	ROZWIĄZANIE
Silnik nie obraca się	Sprawdzić, czy wtyczka przewodu zasilającego jest prawidłowo podłączona	Prawidłowo podłączyć wtyczkę zasilającą
	Sprawdzić, czy w gniazdku jest prąd	Sprawdzić, czy bezpiecznik jest przepalony, aby upewnić się, że do gniazdka doprowadzane jest zasilanie
	Sprawdzić, czy urządzenie jest włączone	Włączyć przycisk zasilania
Wydostawanie się pyłu z urządzenia podczas pracy	Sprawdzić, czy główny przewód ssący jest podłączony	Podłączyć główny przewód ssący
Osłabiona siła ssania	Sprawdzić, czy wąż szczotki podłogowej i dysza nie są zatkane	Niezwłocznie usunąć zator
	Sprawdzić, czy worek na pył jest pełny	Regularnie czyścić lub wymieniać worki papierowe
Podczas użytkowania może dojść do porażenia prądem	Powietrze jest zbyt suche	Odpowiedni wzrost wilgotności powietrza
	Tarcie i wytwarzanie energii elektrycznej podczas użytkowania wyrobów z bawełny i lnu, takich jak dywany	Kontakt i wyładowania elektryczne w wyniku zetknięcia się z innymi metalowymi przedmiotami znajdującymi się w pomieszczeniu podczas użytkowania

VIII. SERWIS POSPRZEDAŻOWY

Jeśli podczas użytkowania wystąpią jakiekolwiek problemy, prosimy o kontakt. Prosimy podać imię i nazwisko, adres, numer telefonu, model i nazwę produktu oraz szczegółowo opisać problem. Zapewnimy pomoc w możliwie najkrótszym czasie.

Gwarancja na obsługę posprzedażową:

1. Karta gwarancyjna: Aby uzyskać poradę lub zlecić naprawę produktu, prosimy o kontakt ze sprzedawcą.

2. Jeśli produkt działa nieprawidłowo i po zastosowaniu powyższych sprawdzonych wskazówek nadal nie działa prawidłowo, prosimy o kontakt ze sprzedawcą.

3. Jeśli okres gwarancji na produkt już upłynął, a produkt wymaga naprawy, prosimy o kontakt ze sprzedawcą. Naprawa zostanie rozliczona zgodnie z obowiązującymi przepisami.

Brak gwarancji:

2. Niewłaściwa obsługa powoduje widoczne uszkodzenia wyglądu zewnętrznego lub wewnętrznej konstrukcji maszyny

3. Demontaż lub modyfikacja urządzenia bez zgody producenta

4. Uszkodzenia powstałe z winy użytkownika

5. Część eksploatacyjna

6. Maszyny, które nie zostały sprzedane przez wyznaczonego przedstawiciela pierwotnego producenta

7. Zastosowanie niewłaściwego napięcia

Oświadczenie specjalne:

1. Treść niniejszej instrukcji może ulec zmianie bez uprzedzenia.

2. W przypadku zmiany wyglądu lub parametrów technicznych produktu, decydujące znaczenie ma rzeczywisty produkt.

3. Niniejsza instrukcja została starannie zredagowana. W przypadku wystąpienia jakichkolwiek błędów lub niejasności w tekście drukowanym firma zastrzega sobie prawo do ostatecznego wyjaśnienia.

55313

www.jbmcamp.com

JBM CAMPLLONG, S.L.
CIM La Selva - Ctra. Aeropuerto km. 1,6
Nave 2.2 - CP 17185 Vilobí d'Onyar - GIRONA
jbm@jbmcamp.com
Tel. +34 972 405 721
Fax. +34 972 245 437