男子ジュニアの部：フリースタイル　　記録

50 kg級

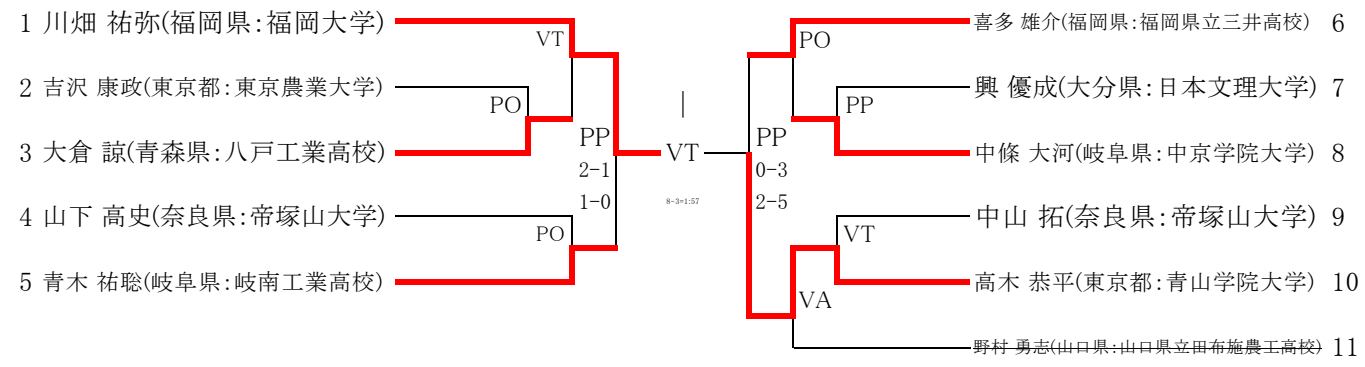
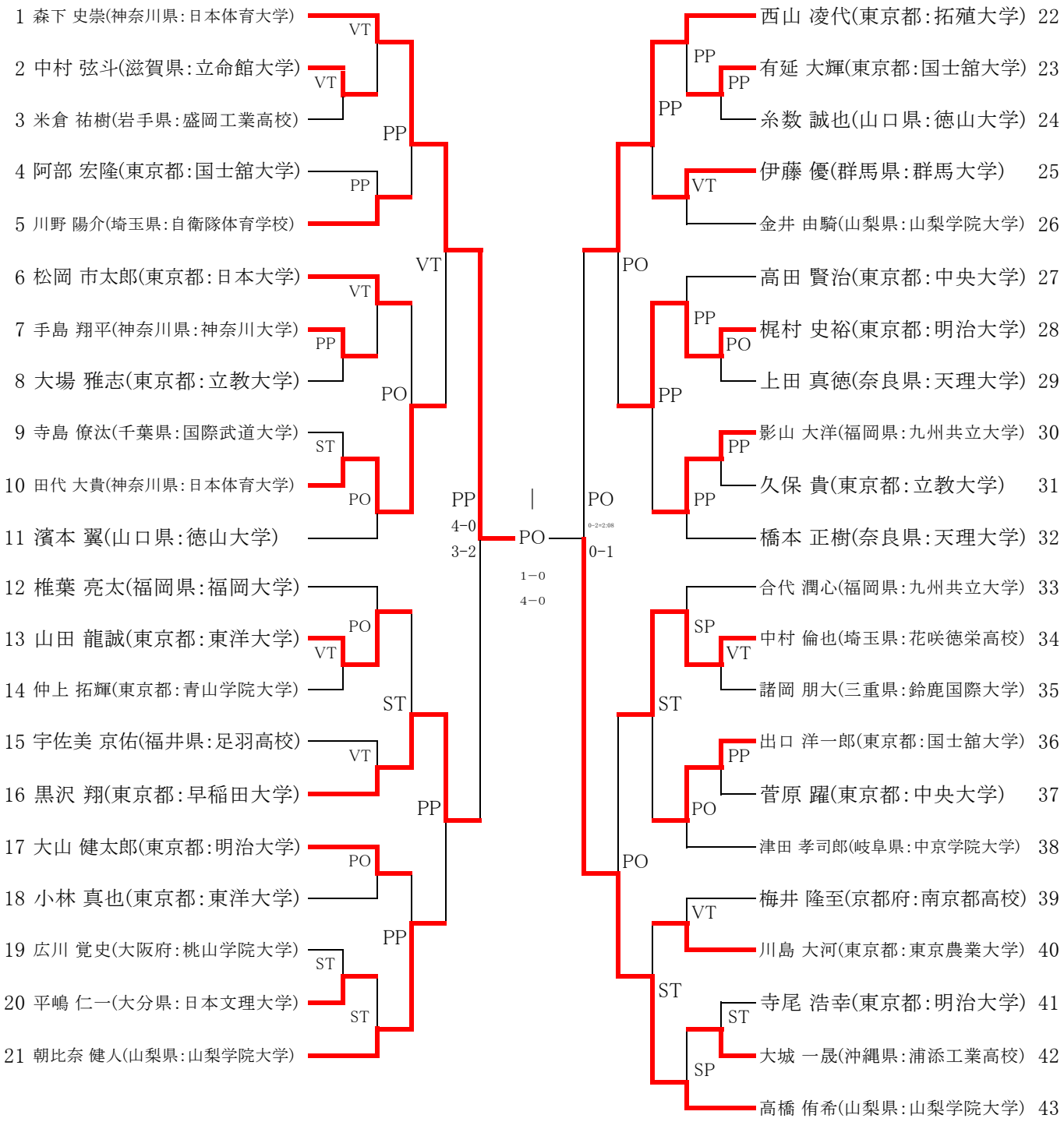
55 kg級