文部科学大臣杯 2018 全日本学生レスリング選手権大会
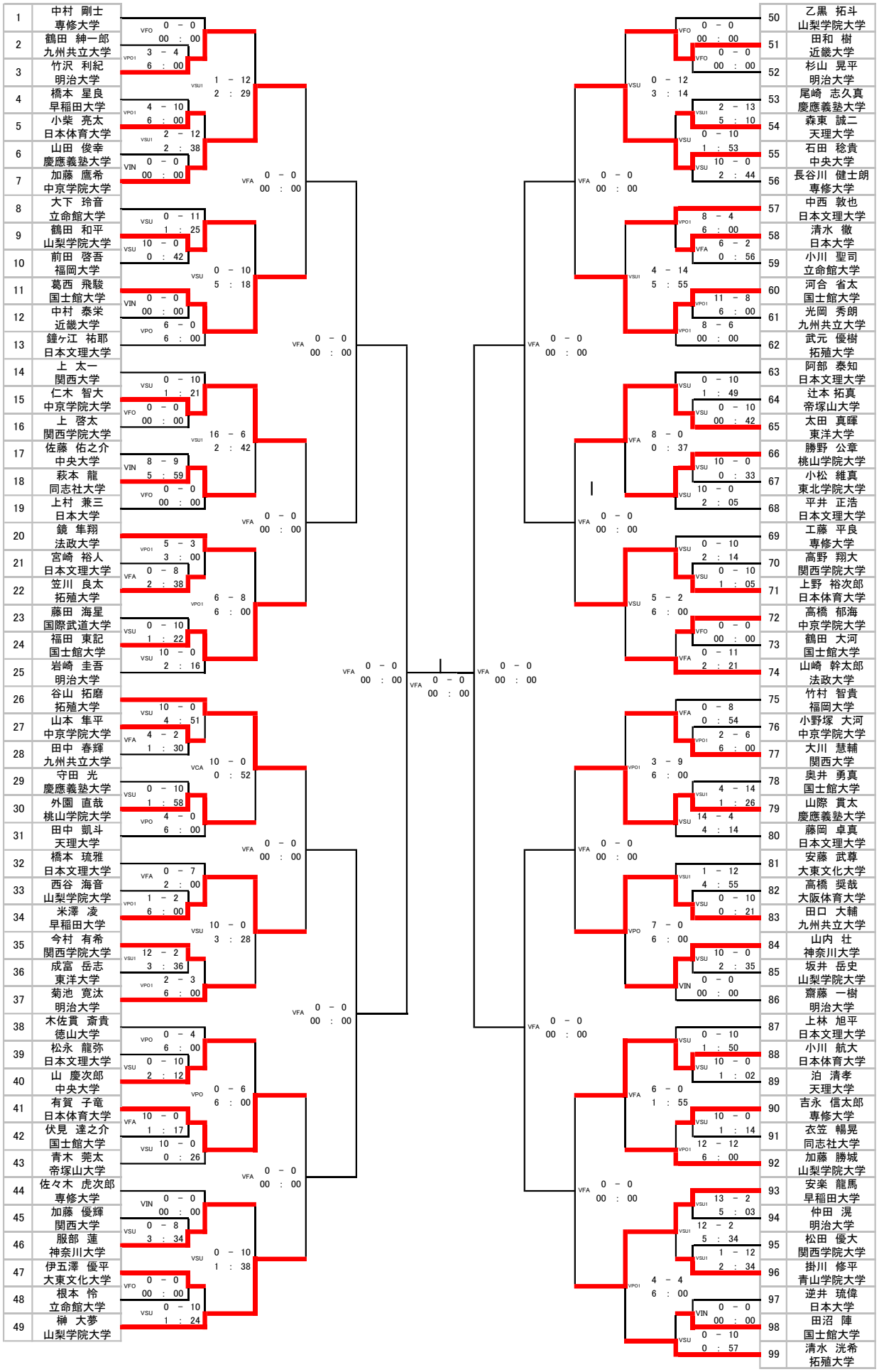
フリースタイル 65kg