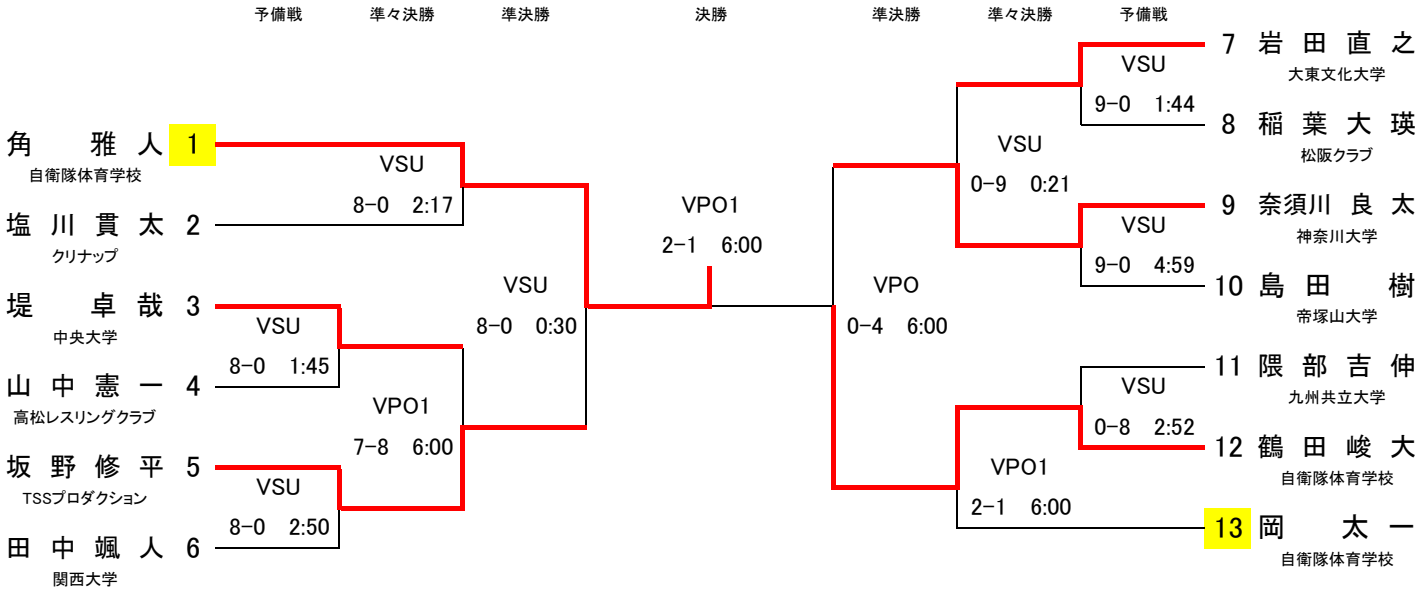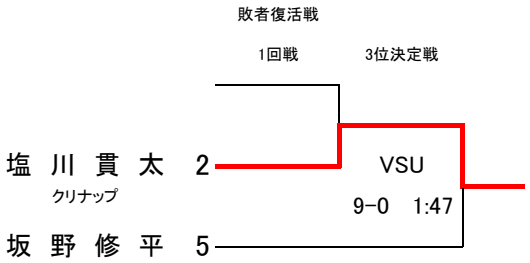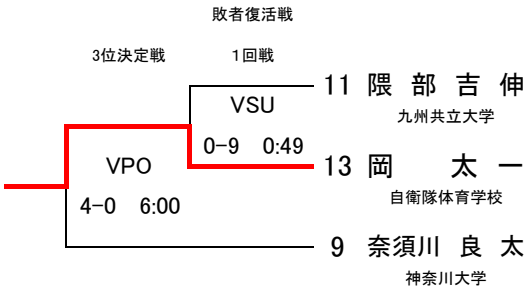87 kg グレコ　　A/B マット