50 kg 女子

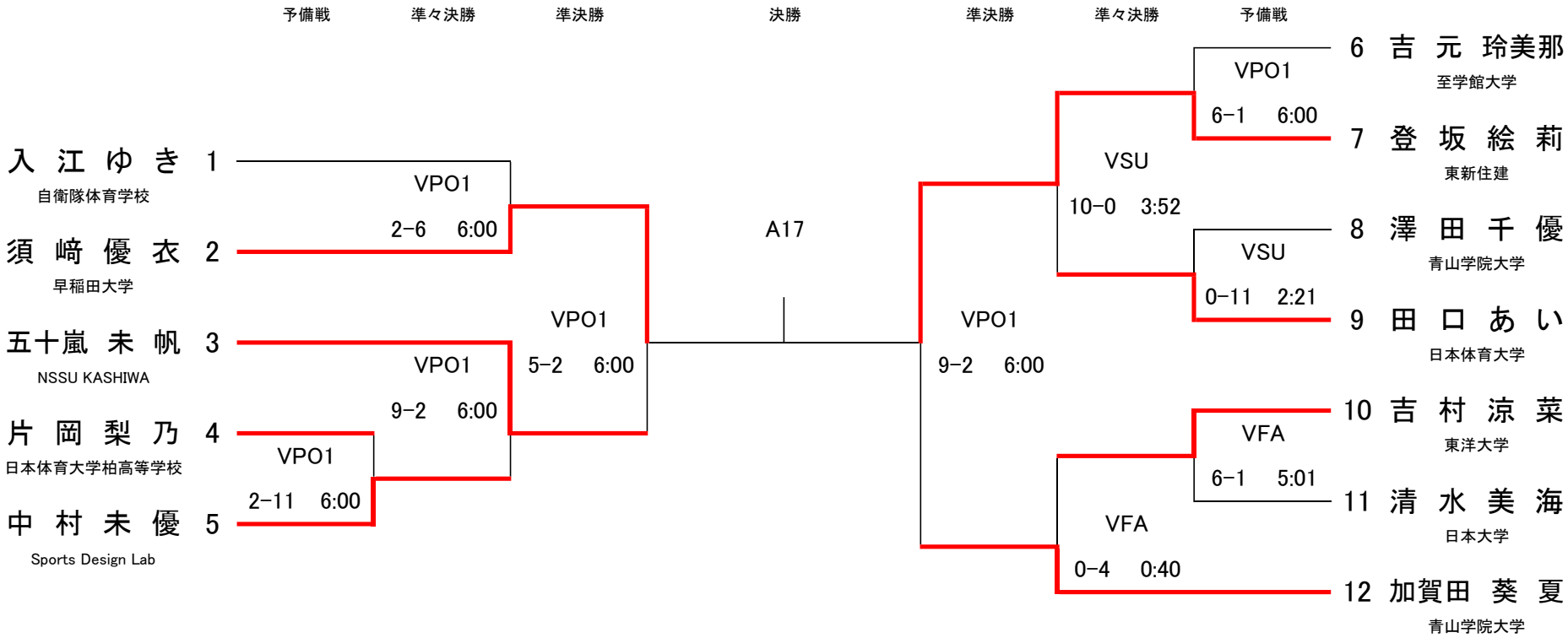
予備戦
準々決勝
準決勝
決勝
準決勝
準々決勝
予備戦
入 江 ゆ き 1
自衛隊体育学校
須 﨑 優 衣 2
早稲田大学
五十嵐 未 帆 3
NSSU KASHIWA
片 岡 梨 乃 4
日本体育大学柏高等学校
中 村 未 優 5
Sports Design Lab
VPO1
2-6 6:00
VPO1
9-2 6:00
VPO1
2-11 6:00
VPO1
5-2 6:00
A17
VPO1
9-2 6:00
VSU
10-0 3:52
VFA
0-4 0:40
VPO1
6-1 6:00
VSU
0-11 2:21
VFA
6-1 5:01
6 吉 元 玲美那
至学館大学
7 登 坂 絵 莉
東新住建
8 澤 田 千 優
青山学院大学
9 田 口 あ い
日本体育大学
10 吉 村 涼 菜
東洋大学
11 清 水 美 海
日本大学
12 加賀田 葵 夏
青山学院大学

敗者復活戦
1回戦
3位決定戦
入 江 ゆ き 1
自衛隊体育学校
五十嵐 未 帆 3
NSSU KASHIWA
A6
敗者復活戦
3位決定戦
1回戦
A7
A2
6 吉 元 玲美那
至学館大学
9 田 口 あ い
日本体育大学
12 加賀田 葵 夏
青山学院大学