男子個人対抗戦　60kg級

1	平　内　陽　丞	（八戸工業大学第一）	青森県１
2	菊　地　大　樹	（山形市立商業）	山形県２
3	竹　花　賢　斗	（盛岡工業）	岩手県２
4	五十嵐　　開	（田島）	福島県１
5	金　浜　一　樹	（仙台城南）	宮城県2
6	保　坂　典　樹	（秋田商業）	秋田県１
7	及　川　太　一	（種市）	岩手県１
8	吉　田　珠　理	（八戸工業大学第一）	青森県２
9	鈴　木　雷　人	（仙台城南）	宮城県1
10	園　部　瑠　伊	（ふたば未来学園）	福島県２
11	加　藤　舜　基	（秋田商業）	秋田県2
12	赤　荻　清志郎	（米沢工業）	山形県１

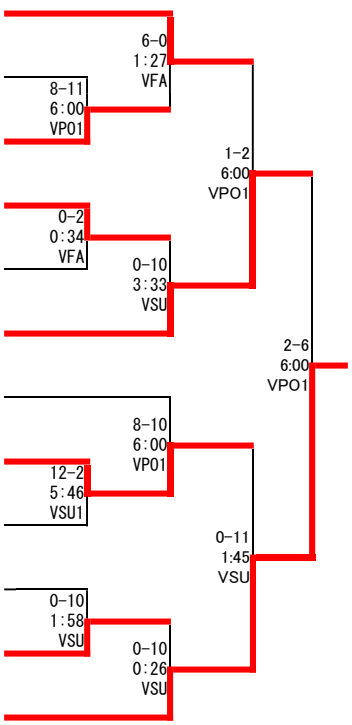

優勝	赤　荻　清志郎
準優勝	保　坂　典　樹
３位	平　内　陽　丞
３位	吉　田　珠　理