www.butkus.us

MINOLTA

MD LENSES

INSTRUCTION MANUAL
BEDIENUNGSANLEITUNG
MODE D'EMPLOI
MANUAL DE INSRUCCIONES

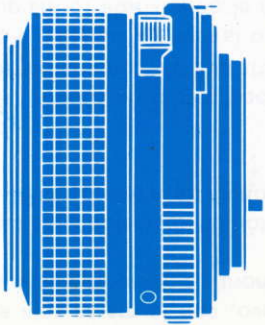

259.45
13.00
272.45

NAMES OF PARTS BEZEICHNUNGEN DER TEILE

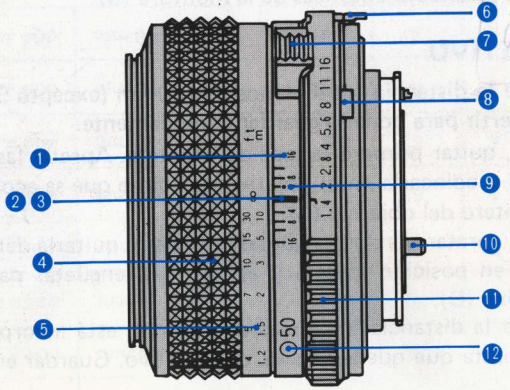

www.butkus.us
© 1985 Minolta Camera Co., Ltd. under the Berne Convention and Universal Copyright Convention
9222-9001-06 N810-C13 Printed in Japan

These lenses are part of the Minolta interchangeable lens system, which provides you with greater creative control and expanded flexibility to meet the particular needs of each photographic situation. Each of these lenses is expressly designed to ensure precise optical and mechanical operation with any Minolta-bayonet SLR camera.

NAMES OF PARTS

❶ Depth-of-field scale
❷ Distance index
❸ Aperture index
❹ Focusing ring
❺ Distance scale
❻ MD lug
❼ Minimum-aperture lock
❽ MC lug
❾ Infrared index
❿ Diaphragm-control pin
⓫ Aperture ring
⓬ Mounting index

(A)


X-700
MINOLTA
MPS
MINOLTA

(B)

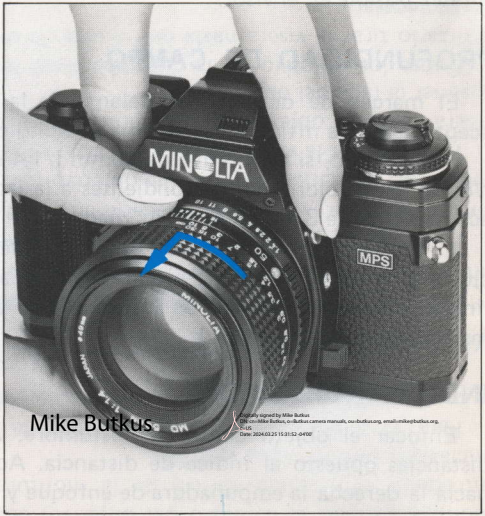
MINOLTA
MPS
MINOLTA
Mike Butkus
Digitally signed by Mike Butkus
DN: cn=Mike Butkus, o=Butkus camera manuals, ou=butkus.org, email=mike@butkus.org, c=US
Date: 2024.03.23 15:31:52 -04'00'

www.butkus.us

(C)

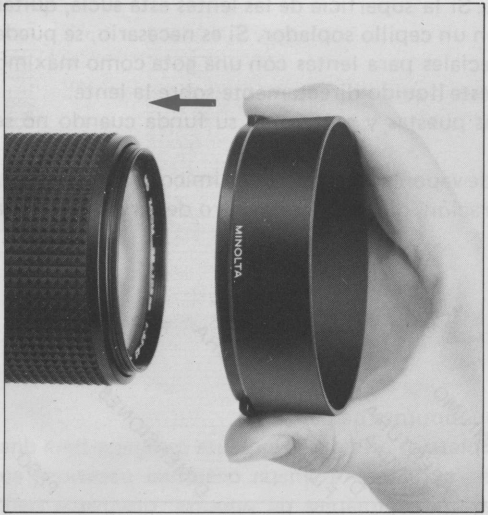

(D)

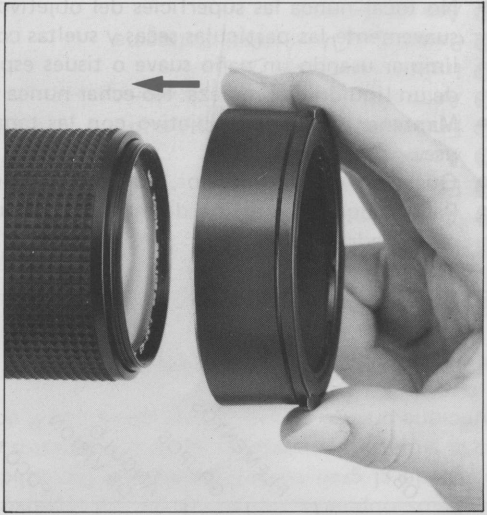

(E)


3 3.5 4 5 7 10 15 30 ∞ ft
0.9 1 1.2 1.5 2 3 5 10 m
50
16 8 4 4 8 16
1.4 2 2.8 4 5.6 8 11 16
MINOLTA

(F)


3.5 4 5 7 10 15 30 ∞ ft
1.2 1.5 2 3 5 10 m
50
16 8 4 4 8 16
1.4 2 2.8 4 5.6 8 11 16
MINOLTA

www.butkus.us

ATTACHING AND REMOVING LENS

To attach lens, remove rear lens cap and align mounting index on lens barrel with red index on lens mount. Then insert lens into mount and turn clockwise until it locks in place with a click (A).

To remove lens, hold down lens-release button on camera and turn lens counterclockwise as far as possible. Lift lens out of mount (B).

LENS HOOD

For lenses of focal length less than 100mm (except 50mm lenses), a clip-on lens hood is provided which can be reversed for compact storage.

To attach hood, first remove lens cap. Then squeeze tabs on either side of hood and attach to lens so hood seats securely in the groove (C).

To store press side tabs and remove hood from lens. Slide hood onto lens in reversed position and press and release tabs to attach. Lens cap may then be replaced (D).

For lenses of 100mm or greater focal length, a lens hood is built in. To use, simply pull lens hood out beyond front of lens. Push back when not needed or when storing lens.

FOCUSING

To focus, turn focusing grip clockwise or counter clockwise until subject appears sharpest in the viewfinder

DEPTH OF FIELD

DEPTH OF FIELD

With lens focused at a given point, image will be in satisfactory focus from nearer to farther value on the distance scale, as indicated by appropriate depth-of-field marks for aperture in use.

For example, if a 50mm f/1.4 lens is focused at 5m (about 16.4 ft.) and aperture is set to f/8, corresponding graduations to left and right of distance index indicate acceptable sharpness from about 3.4 to 9.6m (approx. 11.2 to 31.5 ft.) (E).

The depth-of-field scale can also be used to zone focus, i.e., to set focusing ring so that depth of field covers the area where anticipated action will take place. (For more information on depth of field, see owner's manual for camera.)

INFRARED INDEX

For proper focus when using infrared films, first focus on subject as usual. Note point of focus on distance scale opposite distance index. Attach filter to be used, then turn focusing grip to the right, aligning same point of proper focus on distance scale with red infrared index on lens barrel (F).

CARE AND STORAGE

- Never touch lens surfaces. Remove loose matter with a blower brush. If necessary, clean with a soft, clean cloth or special photographic lens tissue, which may be moistened with not more than one drop of a quick-evaporating fluid cleaner specially compounded for photographic lenses. Never drop fluid directly on glass surface.
- Always keep the lens capped and in its case when not in use.
- Store away from heat, high humidity, and harmful chemicals and vapors.
- For all other service and repairs, contact an authorized Minolta repair facility.

SPECIFICATIONS

www.butkus.us

LENS	ELEMENTS	GROUPS	ANGLE OF VIEW	MINIMUM FOCUS	MINIMUM F-STOP	FILTER-MOUNT DIAMETER	DIMENSIONS	WEIGHT
17 mm f/4	11	9	104°	0.25 m (0.8 ft.)	f/22	72 mm	φ75 x 53 mm (φ2-15/16 x 2-1/16 in.)	325 g (11-7/16 oz.)
20 mm f/2.8	10	9	94°	0.25 m (0.8 ft.)	f/22	55 mm	φ64 x 43.5 mm (φ2-1/2 x 1-11/16 in.)	240 g (8-7/16 oz.)
24 mm f/2.8	8	8	84°	0.25 m (0.8 ft.)	f/22	49 mm	φ64 x 39 mm (φ2-1/2 x 1-9/16 in.)	200 g (7-1/16 oz.)
28 mm f/3.5 *	5	5	75°	0.3 m (1 ft.)	f/22	49 mm	φ64 x 40 mm (φ2-1/2 x 1-9/16 in.)	170 g (5-15/16 oz.)
28 mm f/2.8	5	5	75°	0.3 m (1 ft.)	f/22	49 mm	φ64 x 43 mm (φ2-1/2 x 1-11/16 in.)	185 g (6-1/2 oz.)
28 mm f/2	9	9	75°	0.3 m (1 ft.)	f/22	49 mm	φ64 x 50 mm (φ2-1/2 x 1-15/16 in.)	265 g (9-3/8 oz.)
35 mm f/2.8	5	5	63°	0.3 m (1 ft.)	f/22	49 mm	φ64 x 38 mm (φ2-1/2 x 1-1/2 in.)	170 g (6 oz.)
35 mm f/1.8	8	6	63°	0.3 m (1 ft.)	f/22	49 mm	φ64 x 48 mm (φ2-1/2 x 1-7/8 in.)	240 g (8-7/16 oz.)
50 mm f/1.7	6	5	47°	0.45 m (1.48 ft.)	f/22	49 mm	φ64 x 36 mm (φ2-1/2 x 1-7/16 in.)	165 g (5-13/16 oz.)
50 mm f/1.4	7	6	47°	0.45 m (1.48 ft.)	f/16	49 mm	φ64 x 40 mm (φ2-1/2 x 1-9/16 in.)	235 g (8-5/16 oz.)
50 mm f/1.2	7	6	47°	0.45 m (1.48 ft.)	f/16	49 mm	φ65 x 46 mm (φ2-9/16 x 1-13/16 in.)	310 g (10-15/16 oz.)
85 mm f/2	6	5	29°	0.85 m (2.8 ft.)	f/22	49 mm	φ64 x 53.5 mm (φ2-1/2 x 2-1/8 in.)	285 g (10-1/16 oz.)
100 mm f/2.5	5	5	24°	1 m (3.3 ft.)	f/22	49 mm	φ64 x 65.5 mm (φ2-1/2 x 2-9/16 in.)	310 g (10-15/16 oz.)
135 mm f/3.5	5	5	18°	1.5 m (4.9 ft.)	f/22	49 mm	φ64 x 72.5 mm (φ2-1/2 x 2-7/8 in.)	285 g (10-1/16 oz.)
135 mm f/2.8	5	5	18°	1.5 m (4.9 ft.)	f/22	55 mm	φ64 x 81 mm (φ2-1/2 x 3-3/16 in.)	385 g (13-9/16 oz.)
135 mm f/2	6	5	18°	1.3 m (4.3 ft.)	f/22	72 mm	φ79 x 96 mm (φ3-1/8 x 3-3/4 in.)	725 g (1 lb. 9-9/16 oz.)
200 mm f/4	5	5	12°30′	2.5 m (8.2 ft.)	f/32	55 mm	φ64 x 116.5 mm (φ2-1/2 x 4-9/16 in.)	410 g (14-7/16 oz.)
200 mm f/2.8	5	5	12°30′	1.8 m (6 ft.)	f/32	72 mm	φ78 x 133 mm (φ3-1/16 x 5-1/4 in.)	700 g (1 lb. 8-11/16 oz.)
300 mm f/4.5	7	6	8°10′	3 m (9.8 ft.)	f/32	72 mm	φ77.5 x 177.5 mm (φ3-1/16 x 7 in.)	705 g (1 lb. 8-7/8 oz.)

Specifications subject to change without notice

Diese Objektive gehören zum Minolta Wechselobjektiv-System, das dem Fotografen größere kreative Kontrolle und Flexibilität gibt, um in jeder fotografischen Stituation den jeweiligen Anforderungen gerecht werden zu können. Jedes dieser Objektive wurde speziell auf die Verwendung mit allen Minolta-Spiegelreflexkameras mit Bajonettanschluß ausgelegt, um ein Optimum an präziser optischer und mechanischer Leistung zu gewährleisten.

BEZEICHNUNGEN DER TEILE

❶ Schärfentiefeskala
❷ Entfernungsindex
❸ Blendenindex
❹ Scharfeinstellring
❺ Entfernungskala
❻ MD-Kupplung
❼ Arretierung für kleinste Blende
❽ MC-Kupplung
❾ Infrarot-Index
❿ Blendensteuerstift
⓫ Blendenring
⓬ Markierung für Objektivwechsel

MONTIEREN UND ABNEHMEN DES OBJEKTIVS

Zum Montieren des Objektivs den Rückdeckel abnehmen, den roten Markierungspunkt an der Objektivfassung mit der roten Markierung am kameraseitigen Bajonett in Übereinstimmung bringen, das Objektiv einsetzen und im Uhrzeigersinn drehen, bis er hörbar einrastet (A).

Zum Abnehmen des Objektivs den Knopf für die Bajonettentriegelung (an der Kamera) gedrückt halten und das Objektiv entgegen dem Uhrzeigersinn bis zum Anschlag drehen; dann aus dem Bajonett herausheben (B).

www.butkus.us

GEGENLICHTBLENDE

Zu Objektiven mit einer Brennweite von weniger als 100 mm (außer 1,4/50 mm und 1,7/50 mm) gehört eine aufsteckbare Gegenlichtblende mit Rastriegelbefestigund, die für Transport und Aufbewahrung auch umgekehrt über das Objektiv gestülpt werden kann.

Um die Gegenlichtblende in Gebrauchsstellung zu montieren, nimmt man zuerst den vorderen Objektivdeckel ab. Dann drückt man die beiden Rastriegel an der Gegenlichtblende, setzt die Blende auf das Objektiv und läßt die Rastriegel los, damit die Blende fest in der Nut auf dem Objektiv sitzt (C).

Für Transport und Aufbewahrung drückt man ebenfalls die beiden Rastriegel und zieht die Gegenlichtblende vom Objektiv ab. Dann die Gegenlichtblende umgekehrt über das Objektiv stülpen, die Rastriegel drücken und die Gegenlichtblende einrasten lassen. Frontdeckel wieder aufsetzen (D).

Objektive mit einer Brennweite von 100 mm und länger sind mit einer eingebauten Gegenlichtblende ausgestattet. Um die Gegenlichtblende in Gebrauchsstellung zu bringen diese einfach über das Vorderende des Objektivs herausziehen. Die Gegenlichtblende wieder einschieben, wenn sie nicht mehr benötigt oder das Objektiv aufbewahrt wird.

SCHARFEINSTELLUNG

Für die Scharfeinstellung den Scharfeinstell ring drehen, bis das Hauptobjekt im Sucher optimal scharf erscheint.

SCHARFEINSTELLUNG

Für die Scharfeinstellung den Scharfeinstell ring drehen, bis das Hauptobjekt im Sucher optimal scharf erscheint.

SCHÄRFENTIEFE

Die für die eingestellte Blende geltenden Linien der Schärfentiefeskala (rechts und links vom Entfernungsindex) begrenzen den Entfernungsbereich mit ausreichender Schärfe (den Schärfentiefebereich), wenn ein Objektiv auf eine bestimmte Brennweite und Entfernung eingestellt ist.

Ist beispielsweise ein Objektiv 1,4/50 mm mit Blende 8 auf eine Entfernung von 5 m scharfeingestellt, so geben die entsprechenden Linien links und rechts vom Entfernungsindex den Schärfentiefebereich als zwischen ungefähr 3,4 und 9,6 m liegend an (E).

Mit Hilfe der Schärfentiefeskala kann man auch die Entfernung so einstellen, daß ein Objekt im vorgegebenen Schärfentiefebereich bleibt. (Weitere Einzelheiten zur Schärfentiefe finden sich in der Bedienungsanleitung der Kamera.)

INFRAROT-INDEX

Um eine richtige Schrfeinstellung bei Verwendung von Infrarot-Film zu gewährleisten, zuerst mit sichtbarem Licht scharfstellen, dann das Filter auf das Objektiv schrauben und den Entfernungsring nach rechts drehen, um den ermittelten Entfernungswert vom Entfernungsindex auf den gegenüberliegenden roten Infrarot-Index zu übertragen (F).

PFLEGE UND AUFBEWAHRUNG

- Niemals die Glasoberflächen berühren. Lose Schmutzteilchen mit einem Luftpinsel entfernen. Falls nötig, die Glasflächen mit einem weichen, sauberen Tuch (das bei Bedarf mit einem Tropfen Linsenreinigungsmittel angefeuchtet werden kann) reinigen.
- Auf keinen Fall Reinigungsflüssigkeiten direkt auf die Glasoberfläche tropfen!
- Bei Nichtgebrauch die Objektive mit aufgesetzten Deckeln an einem trockenen und kühlen Ort (frei von schädlichen Gasen und Chemikalien) in ihrem Behälter aufbewahren.
- Für alle Überprüfungen oder Reparaturen wenden Sie sich bitte an einen autorisierten Minolta-Service.

This manual is for reference and historical purposes, all rights reserved.
This page is copyright© by M. Butkus, NJ.
This page may not be sold or distributed without the expressed permission of the producer
I have no connection with any camera company

On-line camera manual library
This is the full text and images from the manual. This may take 3 full minutes for the PDF file to download.
Merci de faire un don de 2,50 € pour soutenir ce site via E-bay ... www.PayPal.me/butkus

If you find this manual useful, how about a donation of $3 to: M. Butkus, 29 Lake Ave., High Bridge, NJ 08829-1701 and send your e-mail address so I can thank you. Most other places would charge you $7.50 for a electronic copy or $18.00 for a hard to read Xerox copy.

This will allow me to continue to buy new manuals and pay their shipping costs.
It'll make you feel better, won't it?
If you use Pay Pal or wish to use your credit card,
click on the secure site on my main page.

Bitte spenden Sie 2,50 Euro, um diese Website über E-Bay zu unterstützen ... www.PayPal.me/butkus

TECHNISCHE DATEN

www.butkus.us

OBJEKTIV	LINSEN	GRUPPEN	BILDWINKEL	NAHGRENZE	KLEINSTE BLENDE	FILTER-GEWINDE	ABMESSUNGEN	GEWICHT
17 mm f/4	11	9	104°	0,25 m	f/22	72 mm	ϕ75 x 53 mm	325 g
20 mm f/2,8	10	9	94°	0,25 m	f/22	55 mm	ϕ64 x 43,5 mm	240 g
24 mm f/2,8	8	8	84°	0,25 m	f/22	49 mm	ϕ64 x 39 mm	200 g
28 mm f/3,5 *	5	5	75°	0,3 m	f/22	49 mm	ϕ64 x 40 mm	170 g
28 mm f/2,8	5	5	75°	0,3 m	f/22	49 mm	ϕ64 x 43 mm	185 g
28 mm f/2	9	9	75°	0,3 m	f/22	49 mm	ϕ64 x 50 mm	265 g
35 mm f/2,8	5	5	63°	0,3 m	f/22	49 mm	ϕ64 x 38 mm	170 g
35 mm f/1,8	8	6	63°	0,3 m	f/22	49 mm	ϕ64 x 48 mm	240 g
50 mm f/1,7	6	5	47°	0,45 m	f/22	49 mm	ϕ64 x 36 mm	165 g
50 mm f/1,4	7	6	47°	0,45 m	f/16	49 mm	ϕ64 x 40 mm	235 g
50 mm f/1,2	7	6	47°	0,45 m	f/16	49 mm	ϕ65 x 46 mm	310 g
85 mm f/2	6	5	29°	0,85 m	f/22	49 mm	ϕ64 x 53,5 mm	285 g
100 mm f/2,5	5	5	24°	1 m	f/22	49 mm	ϕ64 x 65,5 mm	310 g
135 mm f/3,5	5	5	18°	1,5 m	f/22	49 mm	ϕ64 x 72,5 mm	285 g
135 mm f/2,8	5	5	18°	1,5 m	f/22	55 mm	ϕ64 x 81 mm	385 g
135 mm f/2	6	5	18°	1,3 m	f/22	72 mm	ϕ79 x 96 mm	725 g
200 mm f/4	5	5	12°30′	2,5 m	f/32	55 mm	ϕ64 x 116,5 mm	410 g
200 mm f/2,8	5	5	12°30′	1,8 m	f/32	72 mm	ϕ78 x 133 mm	700 g
300 mm f/4,5	7	6	8°10′	3 m	f/32	72 mm	ϕ77,5 x 177,5 mm	705 g

Technische Änderungen vorbehalten

NOMENCLATURE NOMBRES DE LAS PARTES

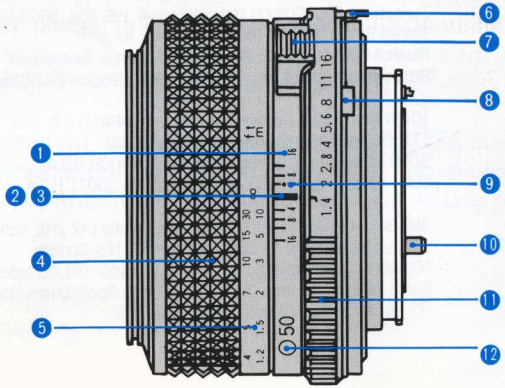

(A)



(B)



www.butkus.us

Ces objectifs font partie du système des objectifs interchangeables Minolta et sont conçus pour assurer à leur utilisateur un moyen créatif de contrôle et de souplesse de composition cadrant parfaitement à chaque critère indispensable à l'exposition et à la réalisation de clichés convenant à la situation photographique qui se présente. Chacun de ces objectifs a été spécialement conçu et fabriqué pour fonctionner avec précision du point de vue optique et mécanique du point de vue commande avec tous les boîtiers reflex Minolta dotés d'une monture baionnette.

NOMENCLATURE

❶ Echelle de profondeur de champ
❷ Index des distances
❸ Index des ouvertures de diaphragme
❹ Bague de mise au point
❺ Echelle des distances
❻ Ergot MD
❼ Verrouillage sur l'ouverture minimale
❽ Ergot MC
❾ Index infra-rouge
❿ Axe de contrôle du diaphragme
⓫ Bague des ouvertures de diaphragme
⓬ Index de fixation

FIXATION ET RETRAIT DE L'OBJECTIF

Pour fixer l'objectif, enlevez le bouchon situé à l'arrière de l'objectif, alignez l'index rouge sur le fût de l'objectif avec la marque rouge figurant sur le corps d l'appareil, puis insérez l'objectif dans la monture. Tournez alors dans le sens des aiguilles d'une montre jusqu'au verrouillage de l'objectif (A).

Pour l'enlever, appuyez sur le bouton de déverrouillage de l'objectif situé sur le corps de l'appareil et faites tournes l'objectif dans le sens inverse des aiguilles d'une montre, jusqu'à son retrait de la monture (B).

LE PARASOLEIL

Avec les objectifs dont la longueur focale est inférieure à 100 mm, (sauf 50 mm) un parsoleil à pinces équipe l'objectif et peut être monté en position inversée pour limiter son encombrement quand il est rangé.

Pour le fixer, enlevez d'abord le bouchon de l'objectif, appuyez sur les clips de chaque côté du parasoleil de façon à le placer sur la partie frontale de l'objectif (C).

Pour ranger le parasoleil, appuyez de chaque côté des clips pour le retirer de l'objectif. Inversez le parasoleil et glissez le le long de l'objectif. Replacez le capuchon (D).

Avec les objectifs dont la longueur focale est égale ou supérieure à 100 mm, le parasoleil est incorporé. Pour en faire usage, il suffit tout simplement de le dégager vers l'extérieur de

FIXATION ET RETRAIT DE L'OBJECTIF

Pour fixer l'objectif, enlevez le bouchon situé à l'arrière de l'objectif, alignez l'index rouge sur le fût de l'objectif avec la marque rouge figurant sur le corps d l'appareil, puis insérez l'objectif dans la monture. Tournez alors dans le sens des aiguilles d'une montre jusqu'au verrouillage de l'objectif (A).

Pour l'enlever, appuyez sur le bouton de déverrouillage de l'objectif situé sur le corps de l'appareil et faites tournes l'objectif dans le sens inverse des aiguilles d'une montre, jusqu'à son retrait de la monture (B).

LE PARASOLEIL

Avec les objectifs dont la longueur focale est inférieure à 100 mm, (sauf 50 mm) un parsoleil à pinces équipe l'objectif et peut être monté en position inversée pour limiter son encombrement quand il est rangé.

Pour le fixer, enlevez d'abord le bouchon de l'objectif, appuyez sur les clips de chaque côté du parasoleil de façon à le placer sur la partie frontale de l'objectif (C).

Pour ranger le parasoleil, appuyez de chaque côté des clips pour le retirer de l'objectif. Inversez le parasoleil et glissez le le long de l'objectif. Replacez le capuchon (D).

Avec les objectifs dont la longueur focale est égale ou supérieure à 100 mm, le parasoleil est incorporé. Pour en faire usage, il suffit tout simplement de le dégager vers l'extérieur de l'objectif. Le repousser dans sa position d'origine lorsqu'il n'est plus utilisé ou quand l'objectif est remis dans son étui.

MISE AU POINT

Pour faire la mise au point, tournez la bague jusqu'à ce que le sujet apparaisse net dans le viseur.

www.butkus.us

PROFONDEUR DE CHAMP

Lorsque l'objectif est réglé sur une longueur focale particulière et que la mise au point est réalisée sur une plage bien déterminée, l'image obtenue dans le viseur sera irréprochable du point de vue de la netteté dans les limites proche et éloignée de la profondeur de champ comme le prouve l'échelle des distances et les repères de profondeur de champ qui permettent de la connaftre en fonction du ouvertures de diaphragme.

Par exemple, si l'on fait la mise au point sur un sujet placá à 5 m (à environ 16,4 pieds) et que l'on sélectionne l'ouverture de f/8 en utilisant un objectif de 50 mm ouvrant à f/1,4, les repères correspondants placés de part de d'autre de l'index de distances indiquent que la zone de netteté disponible se situe entre 3,4 et 9,6 m (soit environ 11,2 et 31,5 pieds) (E).

L'échelle de profondeur de champ peut-être aussi employée pour détermine une plage de mise au point par exemple, positionner la plage de mise au point de façon à anticiper une action qui sera comprise dans l'élément de profondeur de champs. (Consultez le mode d'emploi de l'appareil pour avoir de plus renseignements au sujet de la profondeur de champ).

INDEX INFRA-ROUGE

Pour que la mise au point soit précisément faite quand un film infra-rouge est utilisé, faire tout d'abord la mise au point suivant le procédé habituel. Relever la valeur de la mise au point sur l'échelle des distances qui se trouve à l'opposé de l'index des distances. Installer le filtre infra-rouge puis tourner la bague de mise au point vers la droite en prenant soin d'aligner l'indication de mise au point exacte obtenue précédemment sur l'échelle des distances avec l'index infra-rouge du fut de l'objectif (F).

ENTRETIEN ET RANGEMENT

- Ne jamais toucher les lentilles frontale et arrière de l'objectif. Eliminer les poussières de ces surfaces à l'aide d'une poire munie d'une brosse à poils souples. Au besoin, utiliser un morceau d'étoffe souple et propre ou une étoffe d'entretien spécialement étudiée pour les objectifs photographiques que l'on imprègnera d'un produit d'entretien pour objectif très volatile. Ce produit ne doit jamais être versé directement sur les lentilles de l'objectif.
- Remettre systématiquement les capuchons de l'objectif en place et placer l'objectif dans son étui quand il ne sert pas.
- Conservez l'objectif à l'abri de la chaleur, des fortes humidités, des vapeurs et des produits chimiques nocifs.
- Tout autre service d'entretien ou réparation doit être confié au service Minolta autorisé de votre connaissance.

CARACTERISTIQUES TECHNIQUES

OBJECTIFS	ELEMENTS	GROUPS	ANGLE DE CHAMP	MISE AU POINT MINI	NOMBRE F/MINI	DIAMETRE FILTRE	DIMENSIONS	POIDS
17 mm f/4	11	9	104°	0,25 m (0,8 pi.)	f/22	72 mm	ϕ75 x 53 mm (ϕ2-15/16 x 2-1/16 po.)	325 g (11-7/16 oz.)
20 mm f/2,8	10	9	94°	0,25 m (0,8 pi.)	f/22	55 mm	ϕ64 x 43,5 mm (ϕ2-1/2 x 1-11/16 po.)	240 g (8-7/16 oz.)
24 mm f/2,8	8	8	84°	0,25 m (0,8 pi.)	f/22	49 mm	ϕ64 x 39 mm (ϕ2-1/2 x 1-9/16 po.)	200 g (7-1/16 oz.)
28 mm f/3,5 *	5	5	75°	0,3 m (1 pi.)	f/22	49 mm	ϕ64 x 40 mm (ϕ2-1/2 x 1-9/16 po.)	170 g (5-15/16 oz.)
28 mm f/2,8	5	5	75°	0,3 m (1 pi.)	f/22	49 mm	ϕ64 x 43 mm (ϕ2-1/2 x 1-11/16 po.)	185 g (6-1/2 oz.)
28 mm f/2	9	9	75°	0,3 m (1 pi.)	f/22	49 mm	ϕ64 x 50 mm (ϕ2-1/2 x 1-15/16 po.)	265 g (9-3/8 oz.)
35 mm f/2,8	5	5	63°	0,3 m (1 pi.)	f/22	49 mm	ϕ64 x 38 mm (ϕ2-1/2 x 1-1/2 po.)	170 g (6 oz.)
35 mm f/1,8	8	6	63°	0,3 m (1 pi.)	f/22	49 mm	ϕ64 x 48 mm (ϕ2-1/2 x 1-7/8 po.)	240 g (8-7/16 oz.)
50 mm f/1,7	6	5	47°	0,45 m (1,48 pi.)	f/22	49 mm	ϕ64 x 36 mm (ϕ2-1/2 x 1-7/16 po.)	165 g (5-13/16 oz.)
50 mm f/1,4	7	6	47°	0,45 m (1,48 ft.)	f/16	49 mm	ϕ64 x 40 mm (ϕ2-1/2 x 1-9/16 po.)	235 g (8-5/16 oz.)
50 mm f/1,2	7	6	47°	0,45 m (1,48 pi.)	f/16	49 mm	ϕ65 x 46 mm (ϕ2-9/16 x 1-13/16 po.)	310 g (10-15/16 oz.)
85 mm f/2	6	5	29°	0,85 m (2,8 pi.)	f/22	49 mm	ϕ64 x 53,5 mm (ϕ2-1/2 x 2-1/8 po.)	285 g (10-1/16 oz.)
100 mm f/2,5	5	5	24°	1 m (3,3 pi.)	f/22	49 mm	ϕ64 x 65,5 mm (ϕ2-1/2 x 2-9/16 po.)	310 g (10-15/16 oz.)
135 mm f/3,5	5	5	18°	1,5 m (4,9 pi.)	f/22	49 mm	ϕ64 x 72,5 mm (ϕ2-1/2 x 2-7/8 po.)	285 g (10-1/16 oz.)
135 mm f/2,8	5	5	18°	1,5 m (4,9 pi.)	f/22	55 mm	ϕ64 x 81 mm (ϕ2-1/2 x 3-3/16 po.)	385 g (13-9/16 oz.)
135 mm f/2	6	5	18°	1,3 m (4,3 pi.)	f/22	72 mm	ϕ79 x 96 mm (ϕ3-1/8 x 3-3/4 po.)	725 g (1 lb. 9-9/16 oz.)
200 mm f/4	5	5	12°30′	2,5 m (8,2 pi.)	f/32	55 mm	ϕ64 x 116,5 mm (ϕ2-1/2 x 4-9/16 po.)	410g (14-7/16 oz.)
200 mm f/2,8	5	5	12°30′	1,8 m (6 pi.)	f/32	72 mm	ϕ78 x 133 mm (ϕ3-1/16 x 5-1/4 po.)	700 g (1 lb. 8-11/16 oz.)
300 mm f/4,5	7	6	8°10′	3 m (9,8 pi.)	f/32	72 mm	ϕ77,5 x 177,5 mm (ϕ3-1/16 x 7 po.)	705 g (1 lb. 8-7/8 oz.)

Caractéristiques sujettes à modifications sans préavis

www.butkus.us

Estos objetivos son partes de los objetivos intercambiables de Minolta, diseñados para ofrecerle el gran control creativo y flexibilidad extendida a ajustar cualquier necesidad en cada situación fotográfica. Cada uno de estos objetivos está especialmente diseñado para que funcione preciso para cualquier cámara SLR con montura de bayoneta.

NOMBRES DE LAS PARTES

❶ Escala de profundidad de campo
❷ Indice de distancia
❸ Indice de abertura
❹ Aro de enfoque
❺ Escala de distancias
❻ Acoplamiento MD
❼ Enclavamiento de abertura mínima
❽ Acoplamiento MC
❾ Indice infrarrojo
❿ Pasador de control del diafragma
⓫ Aro de abertura
⓬ Indice de bayoneta

PARA PONER Y QUITAR EL OBJETIVO

Para poner el objetivo, quitar la tapa posterior del objetivo, alinear el índice rojo de montaje situado en cilindro del objetivo, con la marca roja en la montura del objetivo, e introducir el objetivo dentro de la montura. Girarlo hacia la derecha hasta que quede enclavado con un ruido seco (A).

Para quitar el objetivo, apretar el botón de liberación de la cámara y girar el objetivo hacia la izquierda hasta el tope secándolo entonces de la montura (B).

VISERA DEL OBJETIVO

Para los objectivos de la distancia focal menos de 100mm (excepto 50mm), es disponible una visera que puede invertir para ponerla guardar cómodamente.

Para acoplar la visera, quitar primero la tapa del objetivo. Apretar las lengüetas situadas a ambos lados de la visera y colocarla en el objetivo de forma que se acople firmemente en la ranura del extremo delantero del objetivo (C).

Para guardar la visera, apretar sus dos lengüetas laterales y quitarla del objetivo. Deslizar la visera sobre el objetivo en posición inversa y apretar las lengüetas para acoplarla. Volver a poner la tapa del objetivo (D).

Sobre los objetivo de la distancia focal más de 100mm, está incorporada la visera. Para utilizarlo tirar la visera hasta que quede delante del objetivo. Guardar en su posición cuando no es necesario.

ENFOQUE

Para enfocar, girar la empuñadura de enfoque hasta que el objeto aparezca con la mayor nitidez posible en el visor.

PROFUNDIDAD DE CAMPO

El margen de detrás y de delante de la distancia enfocada en que la imagen aparece aceptablemente nítida, se denomina profundidad de campo.

Por ejemplo, si el objetivo de 50mm f/1,4 está enfocado a 5m y la abertura está puesta en f/8, las graduaciones correspondientes a la izquierda y derecha del índice indican la nitidez aceptable desde 3,4 a 9,6m aproximadamente (E).

La escala de profundidad de campo puede también utilizarse para enfoque de zona, i.e., ajuste el aro de enfoque de modo que vaya a tener lugar alguna acción posterior dentro de límites de la profundidad de campo (Para la información más detallada, ver el manual de instrucciones de la cámara.)

INDICE INFRARROJO

Enfocar el objeto como de costumbre. Anotar el punto de enfoque de la escala de distancias opuesto al índice de distancia. Acoplar el filtro que se vaya a usar, girar luego hacia la derecha la empuñadura de enfoque y alinear el mismo punto de enfoque correcto en la escala de distancias con el índice infrarrojo de color rojo, correspondiente a la distancia focal ajustada en el objetivo (F).

www.butkus.us

CUIDADOS Y CONSERVACION

- No tocar nunca las superficies del objetivo. Si la superficie de las lentes está sucia, quitar suavemente las partículas secas y sueltas con un cepillo soplador. Si es necesario, se puede limpiar usando un paño suave o tisues especiales para lentes con una gota como máximo de un líquido de limpieza. No echar nunca este líquido directamente sobre la lente.
- Mantener siempre el objetivo con las tapas puestas y metido en su funda cuando no se use.
- Guardarlo alejado del calor, alta humedad y de vapores y productos químicos perjudiciales.
- Para cualquier otro tipo de servicio o reparación, dirigirse a un centro de servicio Minolta autorizado.

ESPECIFICACIONES

OBJETIVOS	ELEMENTOS	GRUPOS	ANGULO DE VISION	FOCO MINIMO	ABERTURA MINIMA	DIAMETRO MONTURA FILTRO	DIMENSIONES	PESO
17 mm f/4	11	9	104°	0,25 m	f/22	72 mm	ϕ75 x 53 mm	325 g
20 mm f/2,8	10	9	94°	0,25 m	f/22	55 mm	ϕ64 x 43,5 mm	240 g
24 mm f/2,8	8	8	84°	0,25 m	f/22	49 mm	ϕ64 x 39 mm	200 g
28 mm f/3,5 *	5	5	75°	0,3 m	f/22	49 mm	ϕ64 x 40 mm	170 g
28 mm f/2,8	5	5	75°	0,3 m	f/22	49 mm	ϕ64 x 43 mm	185 g
28 mm f/2	9	9	75°	0,3 m	f/22	49 mm	ϕ64 x 50 mm	265 g
35 mm f/2,8	5	5	63°	0,3 m	f/22	49 mm	ϕ64 x 38 mm	170 g
35 mm f/1,8	8	6	63°	0,3 m	f/22	49 mm	ϕ64 x 48 mm	240 g
50 mm f/1,7	6	5	47°	0,45 m	f/22	49 mm	ϕ64 x 36 mm	165 g
50 mm f/1,4	7	6	47°	0,45 m	f/16	49 mm	ϕ64 x 40 mm	235 g
50 mm f/1,2	7	6	47°	0,45 m	f/16	49 mm	ϕ65 x 46 mm	310 g
85 mm f/2	6	5	29°	0,85 m	f/22	49 mm	ϕ64 x 53,5 mm	285 g
100 mm f/2,5	5	5	24°	1 m	f/22	49 mm	ϕ64 x 65,5 mm	310 g
135 mm f/3,5	5	5	18°	1,5 m	f/22	49 mm	ϕ64 x 72,5 mm	285 g
135 mm f/2,8	5	5	18°	1,5 m	f/22	55 mm	ϕ64 x 81 mm	385 g
135 mm f/2	6	5	18°	1,3 m	f/22	72 mm	ϕ79 x 96 mm	725 g
200 mm f/4	5	5	12°30′	2,5 m	f/32	55 mm	ϕ64 x 116,5 mm	410 g
200 mm f/2,8	5	5	12°30′	1,8 m	f/32	72 mm	ϕ78 x 133 mm	700 g
300 mm f/4,5	7	6	8°10′	3 m	f/32	72 mm	ϕ77,5 x 177,5 mm	705 g

Especificaciones sujetas a cambios sin previo aviso.