SENSI dacqua

Manual del Usuario

Columna de Hidromasaje con Flexible

Mod: SL010-1



1

INSTRUCCIONES COLUMNA HIDROMASAJE
Con Flexible SL010-1

PRESENTACIÓN >>

EL AGUA ES FUENTE DE SALUD
La acción del agua a presión o con movimiento sobre el cuerpo, contribuye a aliviar dolencias y a recuperar el equilibrio entre cuerpo y mente. En el hogar, con los modernos sanitarios y las técnicas de hidroterapia, el agua se convierte en un torrente de placer y bienestar.

HIGIENE
Los baños y las duchas diarios, son esenciales para la higiene y el aseo corporal, bases de la salud personal.

SALUD
La hidroterapia ayuda a combatir dolores de huesos y músculos y a mantener una buena salud psíquica. A través de los hidromasajes, el agua proporciona una sensación de placer tonificando el cuerpo. Los hidromasajes con columnas de ducha son estimulantes, consiguen efectos sedantes y proporcionan bienestar.

BELLEZA Y RELAJACIÓN
Desde siempre, el ser humano ha aprovechado el agua y sus propiedades para mejorar la belleza corporal. Hoy, además contribuye a liberar tensiones en un mundo dominado por el estrés. Felicitaciones por su elección, esperamos que disfrute la utilización de su columna de hidromasaje Sensi d'acqua. Lea cuidadosamente a continuación las instrucciones de instalación, armado, uso y cuidados de su columna de hidromasaje y disfrútela. Conserve este manual para consultas posteriores.

CARACTERÍSTICAS TÉCNICAS >>

- Columna de hidromasaje con flexible
- Cuerpo base en aleación de aluminio
- Diámetro plato ducha: 20,5 cms
- Permite instalación en esquina y en muro plano
- Permite instalación directa a monomando
- 2 funciones
- Marca: "Sensi d'acqua"
- Modelo: SL010-1
- Largo: 127 cms
- Ancho: 16 cms

Según las normas nacionales que regulan el suministro de agua potable a los usuarios; que establecen la distribución estandarizada en la ciudad, con un mínimo de caudal (que tiene directa relación con la cantidad de agua que recibimos) así como un mínimo de presión (que se refiere a la fuerza con que esta sale) constantes exigidos a las empresas abastecedoras, podemos decir lo siguiente:

Para la utilización de las columnas de hidromasaje sensi d'acqua, se requiere el mínimo de caudal y presión, otorgado por dichas empresas.

Sin embargo, el caudal y la presión están en constante variación dependiendo de algunos factores, tales como el tipo de medidor, el lugar en el que vivamos, el horario en que ocupemos el agua (de mayor o menor consumo), la cantidad de llaves simultáneamente abiertas en nuestra casa, etc.

No obstante y a pesar de todos aquellos factores antes mencionados, ese mínimo distribuido, no sufre variaciones, por lo tanto, usted podrá utilizar su columna de hidromasaje sensi d'acqua con la tranquilidad de que ésta funcionará con la presión y el flujo adecuados para ello, consiguiendo óptimos resultados.

2

INSTRUCCIONES COLUMNA HIDROMASAJE
Con Flexible SL010-1

DESCRIPCIÓN >>

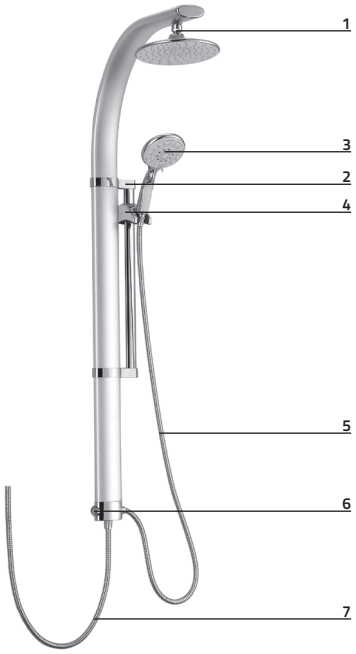

1. Ducha principal
2. Barra para ajustar altura
3. Ducha manual
4. Soporte ducha manual
5. Flexible ducha manual
6. Botón selector de funciones
7. Flexible monomando ducha

INCLUYE KIT DE ARMADO

INSTRUCCIONES DE ARMADO DEL PANEL >>



Atornille firmemente el plato de ducha a la salida de la conexión con su empaquetadura y compruebe que no filtra.

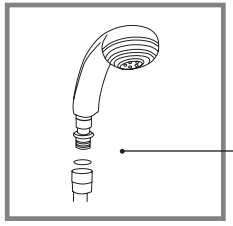

Conecte la ducha manual al flexible, utilizando la empaquetadura para evitar filtraciones.

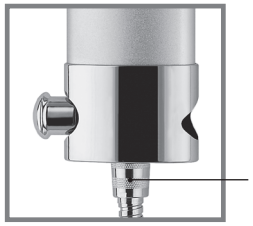

Luego, conecte el flexible más corto, el de la grifería monomando de su baño, a la entrada de agua en la parte baja de la estructura de la columna, utilizando las empaquetaduras respectivas para evitar filtraciones.



Finalmente conecte el flexible más largo, el de la ducha manual, a la salida de agua a un costado de la parte baja de la estructura de la columna, utilizando la empaquetadura para evitar filtraciones.

2

INSTRUCCIONES COLUMNA HIDROMASAJE
Con Flexible SL010-1

INSTRUCCIONES DE INSTALACIÓN DEL PANEL EN PLANO >>

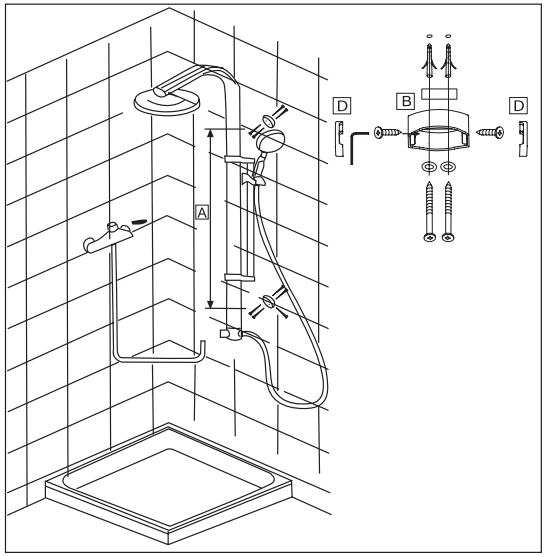

1. Tomando en cuenta el largo de su columna, mida la distancia que existe entre los soportes traseros de ésta para conocer la altura adecuada de instalación y marque en el muro (A).

2. Luego, en esas marcas deberá nivelar y atornillar los soportes especiales (B).

3. Posteriormente, acerque la columna a los soportes en el muro ya instalados y haga encajar los de la columna en ellos.

4. Atornille por el costado uniendo ambos para fijar.

5. Finalmente, coloque la tapa (D) en los costados de los soportes para darle un acabado perfecto a su columna de ducha.

INSTRUCCIONES DE INSTALACIÓN DEL PANEL EN ESQUINA >>

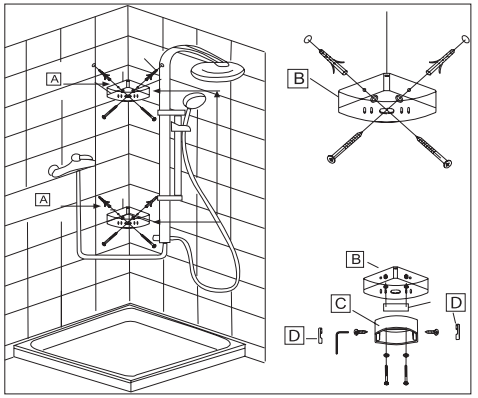

1. Tomando en cuenta el largo de su columna, mida la distancia que existe entre los soportes traseros de ésta, para conocer la altura adecuada de instalación y marque en el muro (A).

2. Luego, en la marca de arriba, deberá atornillar la escuadra esquinera (B) en la posición que se indica, con la parte lisa hacia abajo.

3. Repita la operación con la escuadra esquinera de abajo (B) en la posición que se indica, con la parte lisa hacia arriba.

4. Luego, atornille arriba el soporte plano en el que deberá encajar su columna a la escuadra esquinera ya instalada (C en B).

5. Repita la operación en la parte de abajo (C en B).

6. Posteriormente, acerque la columna a los soportes en el muro ya instalados y haga encajar los de la columna en ellos.

7. Atornille por el costado uniendo ambos para fijar.

8. Finalmente, coloque la tapa (D) en los costados de los soportes para darle un acabado perfecto a su columna de ducha.

2

INSTRUCCIONES COLUMNA HIDROMASAJE
Con Flexible SL010-1

INSTRUCCIONES DE USO DE LA COLUMNA DE HIDROMASAJE SENSI D'ACQUA >>

Esta columna de hidromasaje sensi d'acqua, realiza 2 funciones básicas: ducha principal y ducha manual que a su vez posee 5 movimientos que otorgan diferentes combinaciones de lluvia para diferentes necesidades o gustos.

Usted deberá elegir cada función por separado, para ello deberá hundir o sacar el botón selector dando paso al flujo de agua de la función elegida.

FUNCIÓN DUCHA MANUAL >>

Esta función se selecciona sacando el botón selector.



Hundir o sacar según selección.

La ducha manual otorga 5 combinaciones de lluvia entre fina y gruesa, que podrá elegir haciendo girar su base con la pestaña que posee.



Pestaña que hace girar la base para cambiar el tipo de lluvia.

Podrá ajustar la altura de su ducha manual deslizando el soporte por la barra reguladora; para ello hunda el botón que se encuentra bajo el soporte y arrastre hasta la altura deseada, luego suelte para fijar.



Botón para deslizar el soporte.

2

INSTRUCCIONES COLUMNA HIDROMASAJE
Con Flexible SL010-1

FUNCIÓN DUCHA PRINCIPAL >>



La ducha principal posee un diámetro de 20,5 cms. lo que otorga una lluvia amplia y abundante. Posee movimiento para ubicar libremente la posición deseada.



Esta función se selecciona presionando el inversor. Hundir o sacar según selección.

INSTRUCCIONES DE LIMPIEZA DE LA COLUMNA DE HIDROMASAJE SENSI D'ACQUA >>

Para mantener limpia su columna de hidromasaje Sensi d'acqua, le bastará con secarla después de cada uso. Para evitar manchas en la superficie, producto de salpicaduras de jabón o shampoo, si fuera necesario, lávela con un paño y detergente líquido suave; luego, enjuáguela y séquela.

No utilice productos abrasivos ni esponjas de acero que pudieran dañar el acabado de la estructura o rayar los cromados de las perillas.

SERVICIO DE ASISTENCIA TÉCNICA >>

Todos nuestros productos han sido probados y revisados antes de salir de fábrica. No obstante, si observa alguna anomalía en su funcionamiento llame a nuestro Servicio de Asistencia Técnica.

No trate de reparar el producto usted mismo ni permita la intervención de personas no calificadas. Para realizar cualquier tipo de reparación en el producto, deberá dirigirse a nuestro Servicio de Asistencia Técnica.

2 AÑOS DE GARANTÍA >>

El proveedor garantiza el productopor el plazo de 24 meses a partir de la fecha de compra, de acuerdo a las condiciones de garantía.

El proveedor se compromete, dentro del plazo de garantía a reemplazar o reparar, libre de costo, cualquier componente que, por defectos de fabricación haya originado, a su juicio, fallas en el funcionamiento del producto, cubierto por la presente póliza. El plazo no será renovado o prorrogado, debido a reparaciones realizadas dentro de la garantía.

CONDICIONES DE LA GARANTÍA >>

El proveedor se responsabiliza a entregar el producto en perfectas condiciones de funcionamiento, de las partes reparadas en garantía, sin que ello obligue al proveedor a reemplazarlo por uno nuevo.

SE PERDERÁ EL DERECHO DE GARANTÍA EN CASO DE >>

- Defectos causados por el transporte.
- Casos fortuitos ajenos a nuestra responsabilidad.
- Presentar golpes o quebraduras en el producto o en sus partes.
- Accesorios o partes faltantes quebradas o deterioradas durante el uso.
- Intervención de personas ajenas a nuestro servicio técnico autorizado.
- Daños causados por mal uso o lo contrario a lo indicado en este manual de instrucciones.
- Exposición a agentes químicos corrosivos, abrasivos, etc.
- Desgaste normal por efectos de uso.
- Garantía vencida.
- Mal manejo o uso abusivo del producto.
- Para hacer efectiva esta garantía, sírvase presentar el producto en la tienda donde adquirió el producto junto al documento de compra (Boleta o Factura).

GARANTIA TEJO
Red de Servicios Técnicos >>

REGIÓN	CIUDAD	NOMBRE	DIRECCIÓN	TELÉFONO
Metropolitana (RM)	Santiago	Tejo y Cía.	Coquimbo N°1133	2699 17 09 2696 89 41 FAX 2696 8950
Coquimbo (IV)	Coquimbo	Tejo y Cía.	Geronimo Méndez 1851, galpón 12, Parque Industrial. N° 490	51-317 141
Valparaiso (V)	Viña Del Mar	Tejo y Cía.	Quillota N°1884	32-2689115
Maule (VII)	Talca	Tejo y Cía.	11 Oriente N°599	71-214 647
Bio-Bío (VIII)	Chillán	Tejo y Cía.	Maipón N°1155	42-211638 09-2847299
Bio-Bío (VIII)	Concepción Talcahuano	Tejo y Cía.	Las Heras N°91	41-252 05 57
Bio-Bío (VIII)	Los Ángeles	Soc. Comercial Vald	Almagro N°689	43-322 589
Araucanía (IX)	Temuco	Tejo y Cía.	Lautaro N° 1175	45-213 240
Los Lagos (X)	Osorno	Electrovecar	Diego Portales N°476	64-236 700 64-573 187 09-591 32 45
Los Lagos (X)	Puerto Montt	Tejo y Cía.	Av. Cruzero N°1892	65-511 7368 192 06 60
AYSÉN (XI)	Coyhaique	Tejo y Cía.	Las Lengas N°865	67-253 024 7 428 99 34

Por cualquier reclamo o desperfecto diríjase a la tienda Sodimac donde adquirió el producto junto con su comprobante de compra, nuestro servicio de post venta lo asistirá con gusto.

Argentina >>
Teléfono de contacto (CALL CENTER): 0810-77 (SODIMAC) (7634622) 4959-0000
Visítenos: www.sodimac.com.ar

Chile >>
Servicio Técnico Tejo & Cía. Ltda.
Casa Matriz;
Coquimbo 1133 – Santiago Centro.
Fonos: 26991709, 26968950, 26968941
Mail: soporte@tejoycia.cl
Visítenos: www.sodimac.cl

Colombia >>
Desde Bogotá fono: 30 77 115
Línea Nacional Gratuita: 01 8000 115 150
Mail: servicioalcliente@homecenter.com.co
Visítenos: www.homecenter.com.co

Perú >>
Teléfono de contacto (CALL CENTER): (511) 419-2000
Visítenos: www.sodimac.com.pe