MANUAL DE INSTRUCCIONES
MANUAL DE INSTRUÇÕES

COMEDOR GIPSY 6 PIEZAS RATTAN PE
CONJUNTO MESA DE JANTAR 6 PEÇAS RATAN PE

Modelo: 2490315-1



Personas para armado
Pessoas para a montagem



Tiempo de armado
Tempo de montagem

Lista de piezas y accesorios mesa /
Lista de componentes e acessórios mesa

Nº	Pieza Peça	Cant Quant
A		1
B		2
C		1
D		1
E		10
F		10
G		10
H		10
I		1

PASO 1
PASSO 1

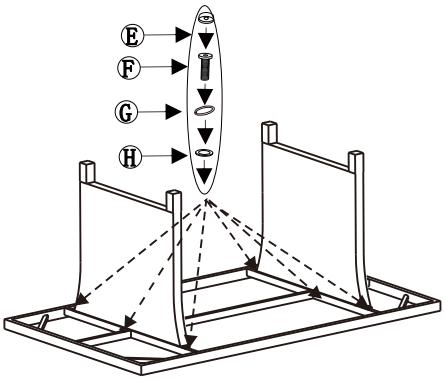

PASO 2
PASSO 2

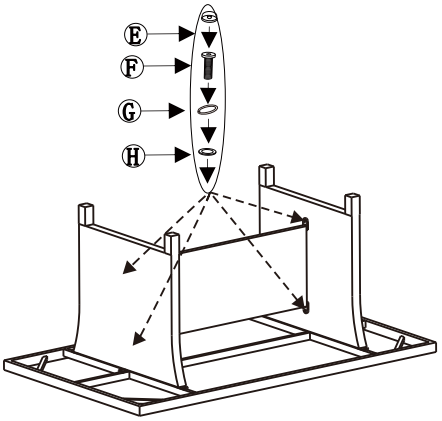

PASO 3
PASSO 3

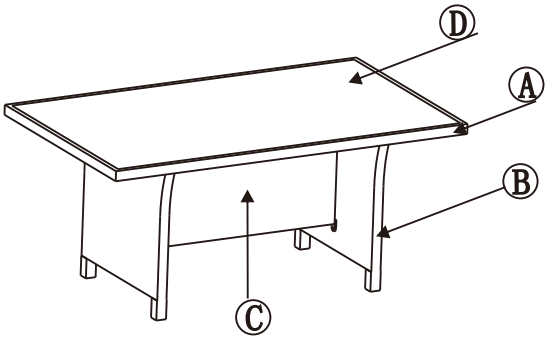

- Estudie atentamente las instrucciones antes del montaje.
- Ordene las piezas que componen este producto.
- Agrupe y ordene la quincallería.
- Prepare una zona despejada para el montaje.
- Monte las piezas sin forzar los ensambles. Una vez que todas las partes están ensambladas, apretar firmemente.
- Volver a apretar los tornillos después de un tiempo de uso.
- Conserve las instrucciones de montaje.

- Leia atentamente as instruções antes da montagem.
- Ordene as peças que compõem este produto.
- Agrupe e ordene as peças de montagem.
- Prepara uma superfície desocupada para a montagem.
- Monte as peças sem forçar os encaixes. Uma vez que todas as peças estejam encaixadas,aperte firmemente.
- Reaperte os parafusos após certo período de uso.
- Conserve as instruções de montagem.

MANUAL DE INSTRUCCIONES
MANUAL DE INSTRUÇÕES

COMEDOR GIPSY 6 PIEZAS RATTAN PE
CONJUNTO MESA DE JANTAR 6 PEÇAS RATAN PE

Modelo: 2490315-1

Personas para armado
Pessoas para a montagem

35 min
Tiempo de armado
Tempo de montagem

Lista de piezas y accesorios sillón /
Lista de componentes e acessórios sofá

Nº	Pieza Peça	Cant Quant
A		1
B		1
C		4
D		3
E		1
F		4
G		4
H		1

PASO 1
PASSO 1

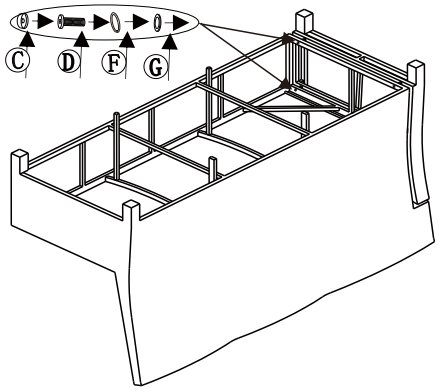

PASO 2
PASSO 2

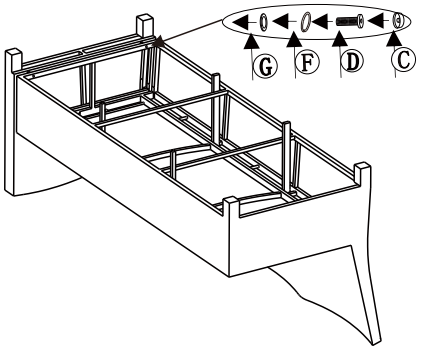

PASO 3
PASSO 3

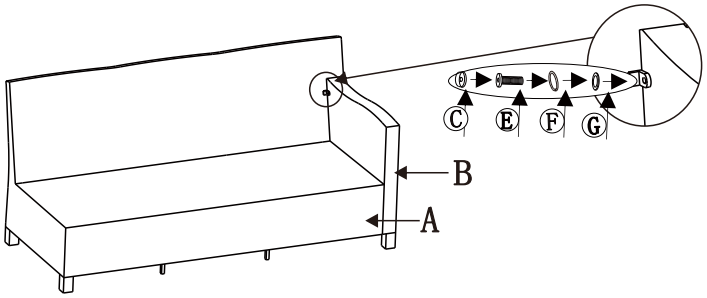

Por cualquier reclamo o desperfecto diríjase a la tienda Sodimac donde adquirió el producto junto con su comprobante de compra, nuestro servicio de post venta lo asistirá con gusto.
Para quaisquer consultas ou reclamações, dirija-se à loja Sodimac onde adquiriu o produto, munido do comprovante de compra; nosso Serviço de Pós Vendas o atenderá com prazer.

ARGENTINA
Teléfono de contacto:
0810-222-7634
www.sodimac.com.ar

BRASIL
Teléfono de contacto:
0300 7634622
www.sodimac.com.br

CHILE
Teléfono de contacto:
600 600 4020
www.sodimac.cl

COLOMBIA
Teléfono de contacto:
01 8000 115 150
www.homecenter.com.co

MEXICO
Teléfono de contacto:
018005225353

PERÚ
Teléfono de contacto:
4192000
www.sodimac.com.pe
(Maestro) 6310300
www.maestro.com.pe

URUGUAY
Teléfono de contacto:
0800-7634
www.sodimac.com.uy

Importado y/e Distribuido por: **Argentina:** FALABELLA S.A., C.U.I.T. 30-65572582-9 - Suipacha 1111 P. 18 (1008) - Buenos Aires. Tel.:54-11-4710-5600.- **Brasil:** CONSTRUDECOR S.A - CNPJ: 03.439.316/0038-64 – SAC: 55-11-2065-2500 - **Chile:** SODIMAC S.A., RUT 96.792.430-K. - Av. Pdte. Eduardo Frei M. 3092, Renca, Santiago. Tel.: 56-2-2738-1000 / IMPERIAL S.A., RUT 76.821.330-5. Av. Santa Rosa 7876, La Granja - Santiago - Tel.: 56-2-2399-7000 - **Colombia:** SODIMAC COLOMBIA S.A., Cód. SIC 800242106, NIT. 800.242.106-2 - Carrera 68D Nº, 80-70, Bogotá, Tel.: 57-1-5460000 - **México:** COMERCIALIZADORA SDMHC S.A. de C.V. Avenida Adolfo Lopez Mateos 201, Colonia Santa Cruz Acatlan, Naucalpan De Juarez, Estado de México, C.P. 53150. RFC CSD161207R2A, Tel.: +52 55 5375 9000 - **Perú:** SODIMAC PERÚ S.A., RUC. 20389230724. Av. Angamos Este Nº 1805 Int. 2, Surquillo - Lima - Lima. Tel.:51-1-2119500 / MAESTRO PERÚ S.A., RUC. 20112273922. Jr. San Lorenzo Nº 881 (Esq. Angamos con Rep. de Panamá), Surquillo - Lima - Lima . Tel.: 51-1-6111900 - **Uruguay:** Homecenter Sodimac S.A., RUT 21.699.665 0015 - Plaza Independencia 811, Montevideo, Uruguay - Tel.: 598-2604-7105.