DAIR

GARANTÍA / GARANTIA

Garantía 1 año para defectos de fabricación.
No cubre, daños ocasionados por uso indebido del producto.

Garantia de 1 ano para defeitos de fabricação.
Não cobre danos causados pelo uso indevido do produto.

Por cualquier reclamo o desperfecto diríjase a la tienda Sodimac donde adquirió el producto junto con su comprobante de compra, nuestro servicio de post venta lo asistirá con gusto.

Para quaisquer consultas ou reclamações, dirija-se à loja Sodimac onde adquiriu o produto, munido do comprovante de compra; nosso Serviço de Pós Vendas o atenderá com prazer.

ARGENTINA
Teléfono de contacto:
0810-222-7634
www.sodimac.com.ar

BRASIL
Teléfono de contacto:
0300 7634622
www.sodimac.com.br

CHILE
Teléfono de contacto:
600 600 4020
www.sodimac.cl

COLOMBIA
Teléfono de contacto:
01 8000 115 150
www.homecenter.com.co

MÉXICO
Teléfono de contacto:
018005225353
www.sodimac.com.mx

PERÚ
Teléfono de contacto:
4192000
www.sodimac.com.pe

URUGUAY:
Teléfono de contacto:
0800-7634
www.sodimac.com.uy

Importado y/e Distribuido por: **Argentina:** FALABELLA S.A., C.U.I.T. 30-65672582-9 - Suipacha 1111 P. 18 (1008) - Buenos Aires. Tel.:54-11-4710-5600. - **Brasil :** CONSTRUDECOR S.A - CNPJ: 03.439.316/0038-64 - SAC: 55-11-2065-2500. - **Chile:** SODIMAC S.A., RUT 96.792.430-K - Av. Pdte. Eduardo Frei M. 3092, Renca, Santiago. Tel.: 56-2-2738-1000 / IMPERIAL S.A., RUT 76.821.330-5, Av. Santa Rosa 7876, La Granja - Santiago - Tel.: 56-2-2399-7000 / FALABELLA RETAIL S.A., RUT 77.261.280-K - Manuel Rodriguez Norte 730, Santiago - Tel.: 600-380-5000 / HIPERMERCADOS TOTTUS S.A., RUT 78.627.210-6 - Nataniel Cox 620 Subterráneo, Santiago - Tel.: 562-827-0211 - **Colombia:** SODIMAC COLOMBIA S.A., Cód. SIC 800242106, NIT. 800.242.106-2 - Carrera 68D Nº. 80-70, Bogotá, Tel.: 57-1-5460000 / FALABELLA DE COLOMBIA S.A., NIT.900.017.447-9 - Calle 99 No 11A - 32 , No. Reg. SIC: 900017447 - Bogotá - Tel.: 57-1-6878002 Nacional: 01-8000-113252. - **Perú:** SODIMAC PERU S.A., RUC. 20389230724, Av. Angamos Este Nº 1805 Int. 2, Surquillo - Lima - Lima, Tel.:51-1-2119500 / MAESTRO PERU S.A., RUC. 20112273922, Jr. San Lorenzo Nº 881 (Esq. Angamos con Rep. de Panamá), Surquillo - Lima - Lima , Tel.: 51-1-6111900 / SAGA FALABELLA S.A., RUC. 20100128056 , Av.Paseo de la República 3220,San Isidro,Lima - Tel.: 51-01-512-3333 / HIPERMERCADOS TOTTUS S.A., Av. Angamos Este 1805 , oficina 5 , Piso 10 , Surquillo , Lima - RUC. 20508566934 - Tel.: 51-01-513-335 - **Uruguay:** Homecenter Sodimac S.A., RUT 21.699.665 0015 - Plaza Independencia 811, Montevideo, Uruguay - Tel.: 598-2604-7105.
México: COMERCIALIZADORA SDMHC S.A. de C.V. Avenida Adolfo Lopez Mateos 201, Colonia Santa Cruz Acatlan, Naucalpan De Juarez, Estado de México, C.P. 53150. RFC CSD161207R2A, Tel.: +52 55 5375 9000.

DAIR

MANUAL DE INSTRUCCIONES
MANUAL DE INSTRUÇÕES

SOPORTE PROYECTOR

SOPORTE PROYECTOR 360 ° AJUSTABLE
SUPORTE PROJETOR 360 ° REGULÁVEL

MODELO: PRB-18S



IMAGEN/IMAGEM MERAMENTE ILUSTRATIVA

Capacidad máxima de carga : 13,5 kg
Capacidade máxima de carga : 13,5 kg

PRECAUCIÓN / PRECAUÇÃO

1. LEA y COMPRENDA todas las instrucciones e informaciones de seguridad que se presentan en este manual antes de utilizar este dispositivo o realizar la mantención.
2. Conserve este manual de instrucciones, le ayudará a utilizar el dispositivo con mayor facilidad en el futuro.
1. Leia e entenda todas as instruções e informações de segurança apresentadas neste manual antes de utilizar este dispositivo ou realizar manutenção.
2. Mantenha este manual de instruções irá ajudá-lo a usar o dispositivo mais facilmente no futuro.

DAIR

DAIR

PRECAUCIÓN: /PRECAUCIÓN:

Lea todo el manual de instrucciones antes de comenzar la instalación y ensamble de la unidad. Si tiene alguna inquietud con respecto a las instrucciones o advertencias, comuníquese con su distribuidor local.
Antes de iniciar a instalação, leia e compreenda todas as instruções e advertências deste manual. Se tiver dúvidas, por favor, entre em contato com o fornecedor local.

PRECAUCIÓN:

Utilizar con productos de mayor peso al indicado en los límites de peso podría ocasionar inestabilidad y posibles heridas personales.

• Los soportes deben acoplarse tal como se indica en las instrucciones del ensamble. Una incorrecta instalación podría ocacionar daños y serias heridas personales.
• Utilice las herramienteas y equipo de seguridad adecuados. Este producto solo debe ser instalado por profesionales.
• Este producto está diseñado para instalaciones en paredes de madera sólida, concreto sólido o bloques.
• Asegúrese de que la superficie de fijación sostenga de manera segura el pesos total del equipo y todos sus componentes y hardware.
• Utilice los tornillos de ensamble suministrados y NO aplique demasiada tensión a los tornillos.
• Este producto contiene piezas pequeñas que representan un riesgo de asfixia. Mantenga las piezas fuera del alcance de los niños.
• Este producto está diseñado para el uso en interiores solamente. Utilizar este producto en exteriores podría ocasionar fallas y heridas personales.

PRECAUCIÓN:

• O uso de aparelhos com peso superior ao indicado para este suporte pode causar danos materiais ou lesões graves.
• Este suporte de foi projetado para ser instalado e utilizado em conformidade com as especificações deste manual. Uma instalação incorreta do produto pode causar danos materiais ou lesões graves.
• Utilize as ferramentas e equipamentos de segurança adequados. Este produto deve ser instalado por profissionais.
• Este produto foi projetado para ser instalado em paredes de madeira sólida, concreto ou tijolo.
• Assegure-se de que a superfície suporte o peso do aparelho e de todos os componentes do suporte.
• Utilize os parafusos fornecidos com o produto e aperte-os sem forçá-los.
• Este produto contém peças pequenas, que podem causar asfixia se ingeridas. Mantenha estas peças fora do alcance das crianças.
• Este produto foi projetado apenas para uso doméstico. O uso deste produto em exteriores pode causar danos materiais ou lesões físicas.

IMPORTANTE:/IMPORTANTE:

Asegúrese de que haya recibido todas las piezas según la lista de verificación de componentes de la instalación. Si falta alguna de las partes, o está dañada, comuníquese con su distribuidor.
Antes de instalar o produto, verifique que estejam todas as peças indicadas na lista de componentes. Se alguma peça faltar ou apresentar falha, entre em contato com o fornecedor para a sua substituição.

MANTENIMIENTO:/MANUTENÇÃO:

Compruebe periódicamente que el soporte esté asegurado y listo para usar (al menos cada tres meses).
A cada três meses, verifique que o suporte esteja em boas condições de uso.

LISTA DE PIEZAS / LISTA DE PEÇAS

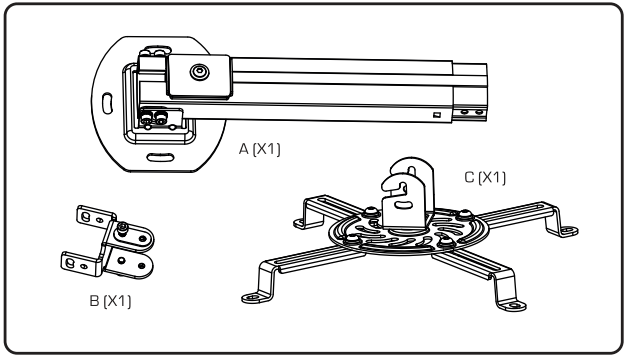

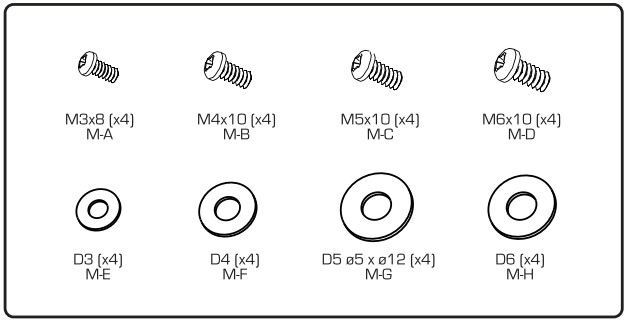

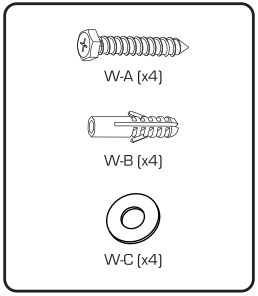

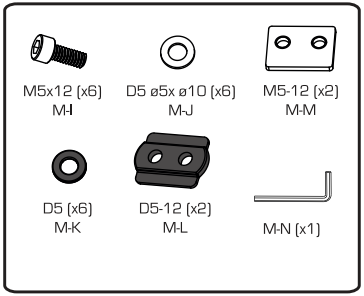

DAIR

DAIR

PASO 1A / PASSO 1A

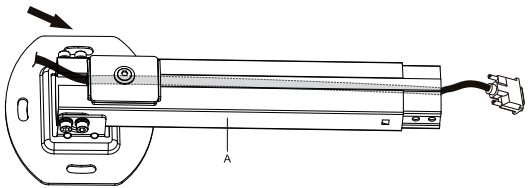

PASO 1B / PASSO 1B

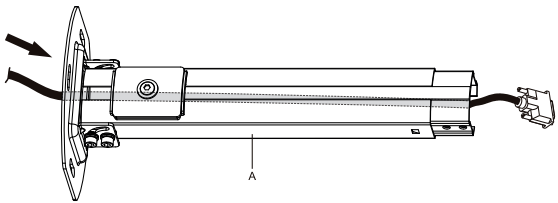

PASO 2A/ PASSO 2A

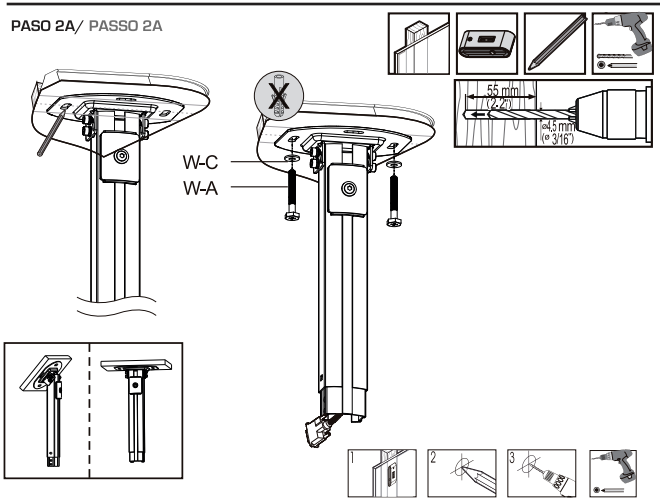

PASO 2B / PASSO 2B

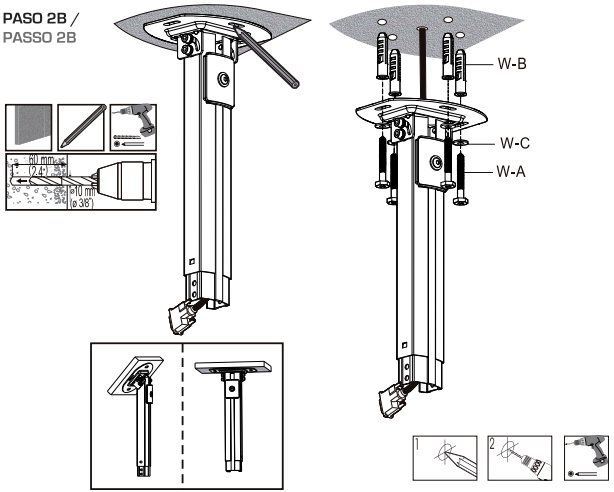

PASO 3 / PASSO 3

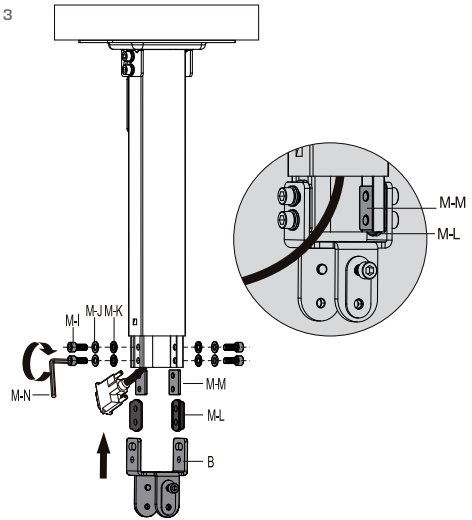

DAIR

PASO 4/PASSO 4

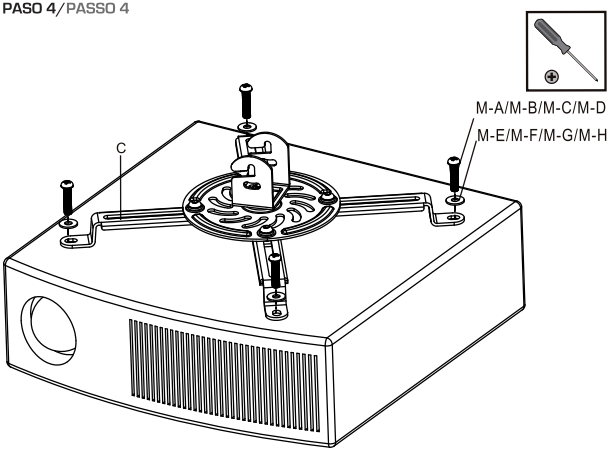

PASO 5/PASSO 5

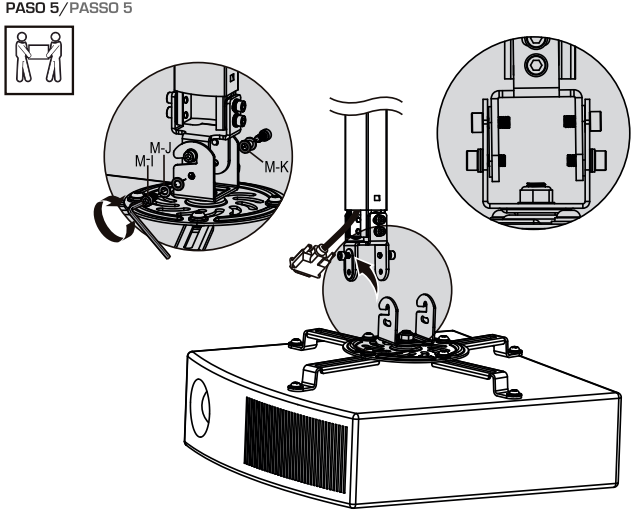

PASO 6/PASSO 6

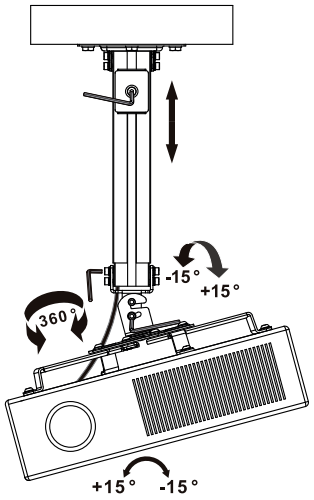

PASO 7/ PASSO 7

