SENSI dacqua Design

# Manual de Instrucciones
Manual de Instruções

## Tina de Hidromasaje
Banheira de Hidromassagem

Modelos FBT60205A
FBT60205B



## PRECAUCIONES/*PRECAUÇÕES* >>

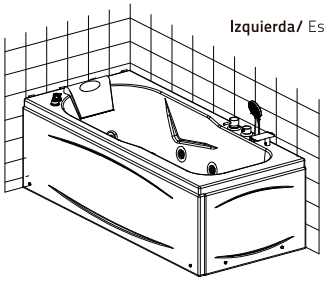

**Izquierda/** Esquerda

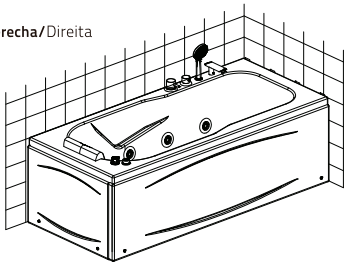

**Derecha/** Direita

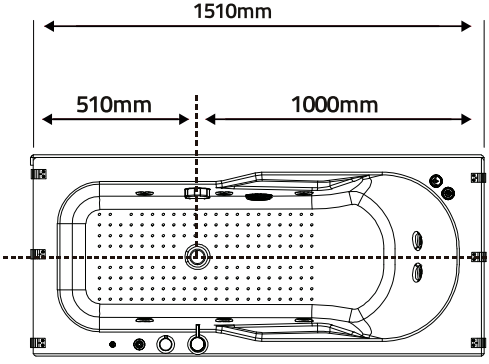


**Para tinas de medida 150 cms.**
*Banheira com medida 150 cms.*

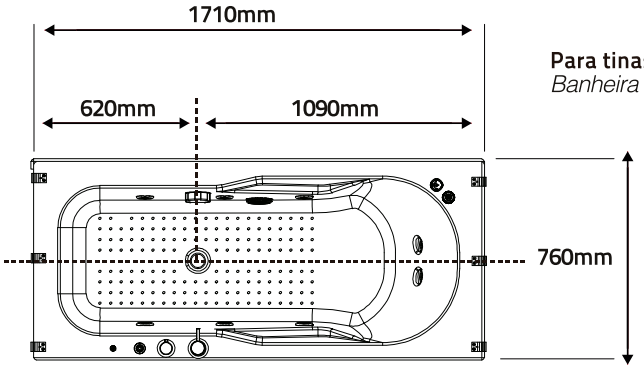


**Para tinas de medida 170 cms.**
*Banheira com medida 170 cms.*

## PRECAUCIONES/ *PRECAUÇÕES* >>

**1. Precauciones antes de instalar su producto:**
a) Lea atentamente el manual de instrucciones antes de instalar su producto.
Verifique que estén todas las piezas incluidas en la lista.
Prepare todas las piezas y herramientas necesarias e instale la tina, siguiendo las instrucciones.

**2. Precauciones antes de usar su producto:**
a) Los niños deben usar la tina bajo la supervisión de un adulto.
b) Mantenga la tina limpia y seca luego de usarla.
c) Si la tina no está en posición horizontal, ajuste el perno.
d) Si el desagüe está tapado, presione el piso de la tina hacia abajo y límpielo.
e) Antes de usar la tina, el agua debe estar por sobre la salida de la bomba.
f) Limpie la rejilla de la salida de agua cada cierto tiempo, para evitar la formación de bacterias.
g) Si el accionador no funciona, verifique que el tubo no se haya desprendido.
h) No eche detergentes químicos a la tina.
i) Limpie la llave con agua. No use detergentes químicos.
j) Si sale poca agua, es posible que la boquilla esté tapada. Destápela.
k) Si no ha usado la tina por un período largo, abra la llave por un minuto.
Luego, vacíe la tina y la bomba por 5 segundos.
l) Primero, eche a correr el agua fría y luego el agua caliente, para evitar que el agua caliente deje marcas.
m) Si sale poca agua, retire la tapa de la llave y límpiela.
n) Limpie la tina con un paño y un detergente suave.
Evite el uso de pastas y esponjas.

1. Precauções antes de instalar seu produto:
a) Leia atentamente o manual de instruções antes de instalar seu produto.
Verifique que não falte nenhuma peça.
Prepare todas as peças e ferramentas necessárias e instale a banheira, conforme as instruções.

2. Precauções antes de usar seu produto:
a) Crianças devem usar a banheira sob a supervisão de um adulto.
b) Conserve a banheira limpa e seca após seu uso.
c) Se a banheira não estiver totalmente na posição horizontal, ajuste o parafuso.
d) Se o ralo estiver obstruído, pressione o piso da banheira e limpe-o.
e) Antes de usar a banheira, a água deve estar acima da saída da bomba.
f) Limpe regularmente a saída de água para evitar a formação de bactérias.
g) Se a válvula de ar não funcionar, verifique que o cano não tenha descolado.
h) Não utilize detergentes químicos dentro da banheira.
i) Limpe os registros com água. Não utilize detergentes químicos.
j) Se a água sair com pouca pressão, é possível que o bico esteja obstruído. Desobstrua-o.
k) Caso a banheira não tenha sido utilizada por um período prolongado, abra o registro por um minuto. Em seguida, esvazie a banheira e acione a bomba por 5 segundos.
l) Primeiro, abra o registro de água fria e depois o registro de água quente.
Desta maneira, evitará que a água quente danifique a banheira.
m) Se a água sair com pouca pressão, retire a tampa do registro e limpe-a.
n) Limpe a banheira com um pano macio e um detergente suave.
Evite o uso de produtos abrasivos e esponjas.

## INFORMACIÓN TÉCNICA/ *INFORMAÇÃO TÉCNICA* >>

**Modelo/** Modelo: FBT60205A/B
**Voltaje/** Tensão: 220-240V

**Frecuenica/** Freqüência: 50HZ
**Potencia/** Potência: 500W
**Código IP/** Código IP: IP X5

## PIEZAS DE INSTALACIÓN/ *PEÇAS PARA MONTAGEM* >>

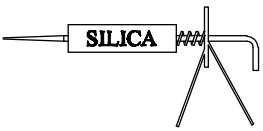


Pistola de silicona
(se sugiere el uso de silicona avanzada)/
Aplicador de silicone
(sugere-se o uso de silicone avançado)

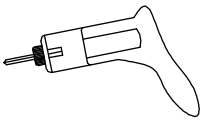

Taladro eléctrico
(con broca de 2,8 mm de diámetro)/
Furadeira elétrica
(com broca de 2,8 mm de diâmetro)



Llave inglesa (14-17) (8-10)/
Chave inglesa (14-17) (8-10)

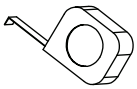

Huincha de medir/
Trena métrica

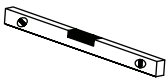

Nivel/
Nível

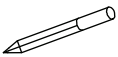

Lápiz/
Lápis

## LISTA DE PIEZAS/ *LISTA DE COMPONENTES* >>

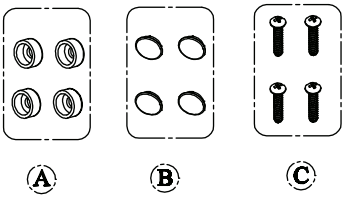


**ST3.9x22/**ST3.9x22

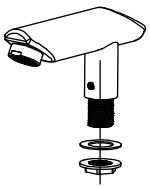

**Llave/**Registro



**Ducha/**Chuveiro



**Tapón/**Tampa do ralo

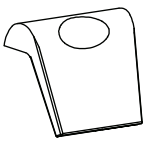

**Cabecera de la tina/**
Cabeceira da banheira

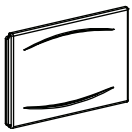

Panel lateral de la tina/
Parede lateral da banheira

## **INSTRUCCIONES DE INSTALACIÓN/** *INSTRUÇÕES DE INSTALAÇÃO* >>

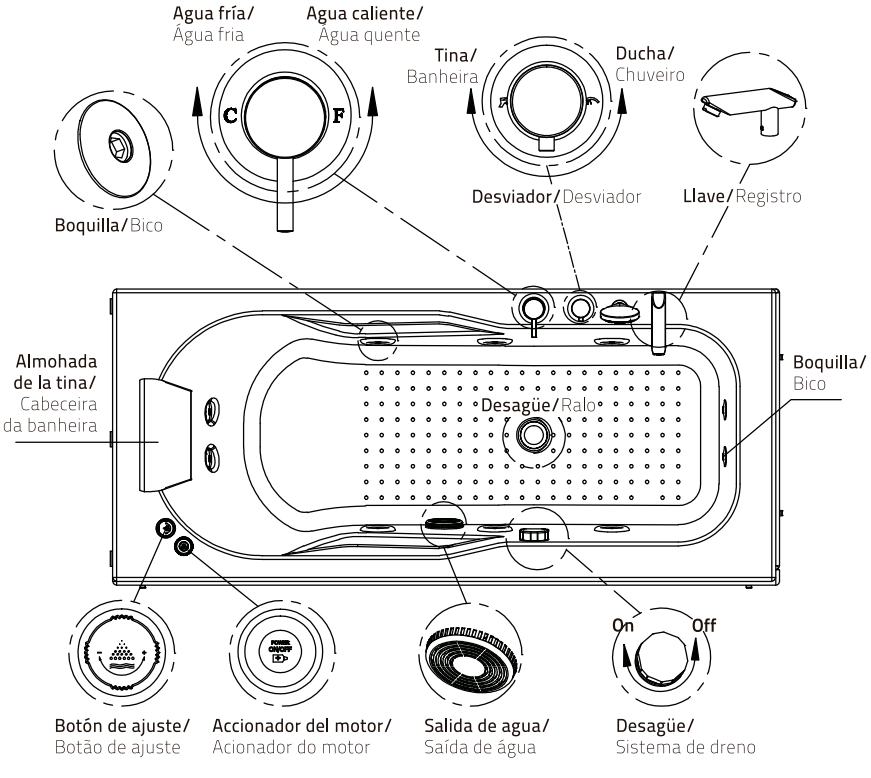


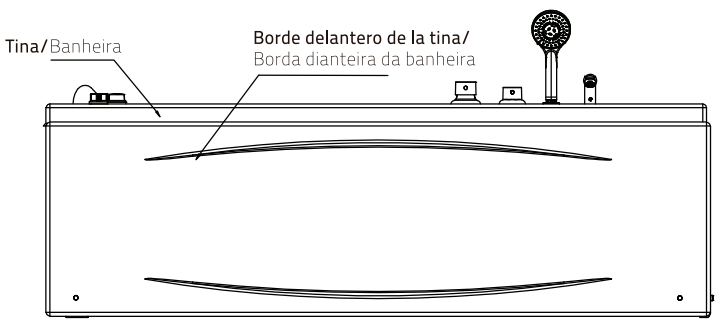

**Izquierda/**Esquerda

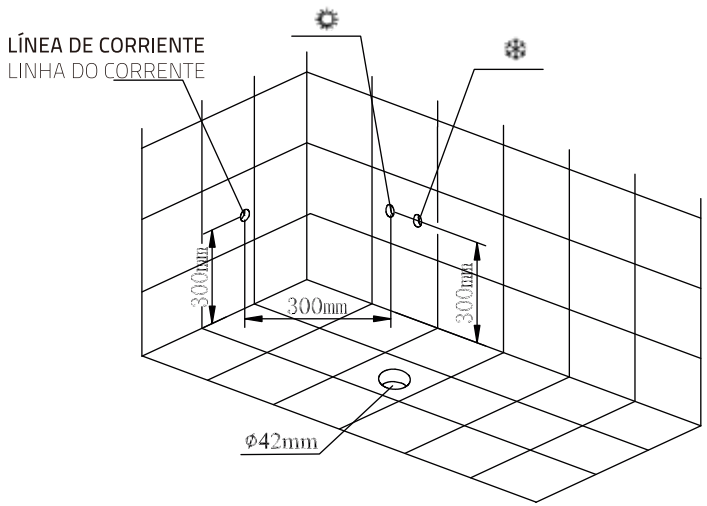


**Derecha/**Direita

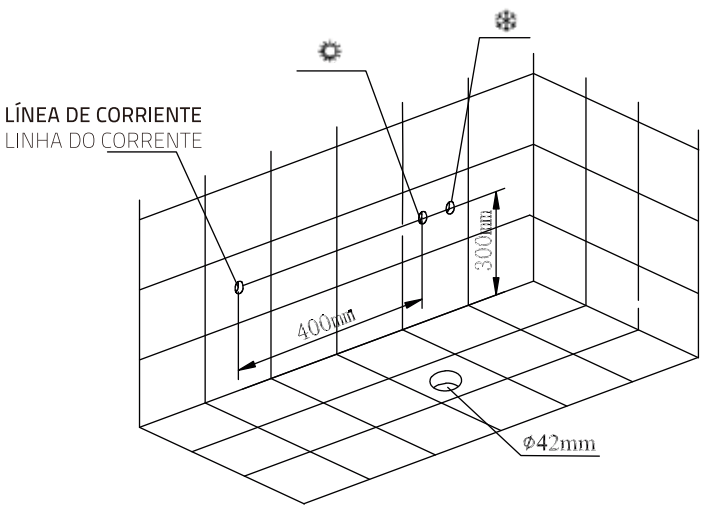

## **INSTRUCCIONES DE INSTALACIÓN/** *INSTRUÇÕES DE INSTALAÇÃO* >>

### **IZQUIERDA/** *ESQUERDA*

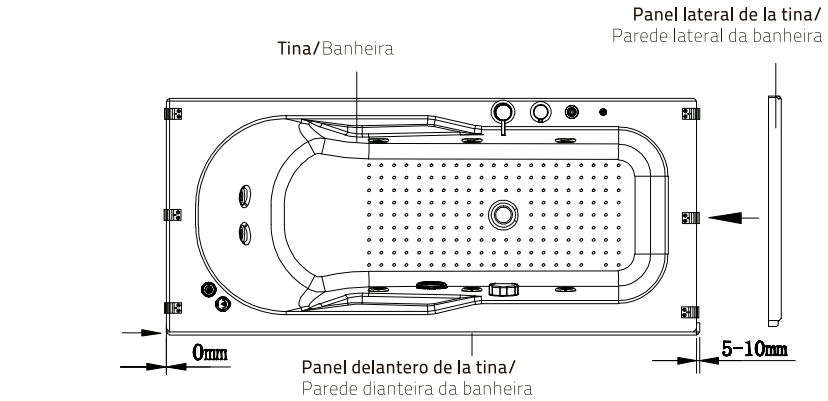


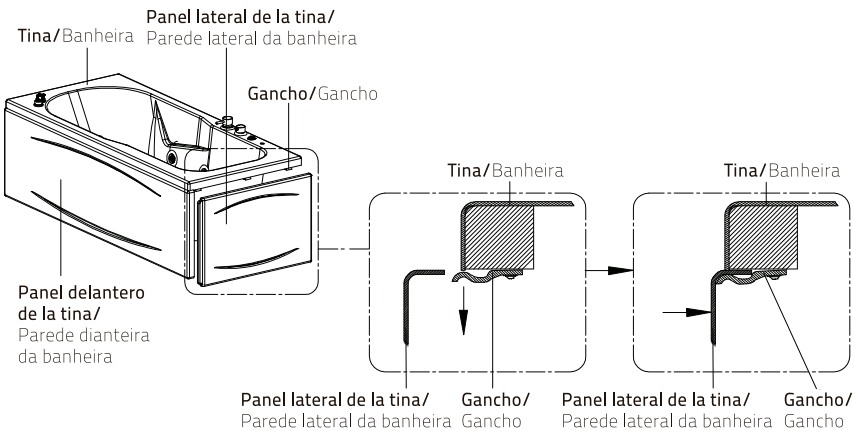


**1.1** Primero, ajuste el panel delantero para alinear la tina a la izquierda (presione hacia la derecha). Luego, retire el panel lateral y fíjelo al gancho. Tenga la precaución de no dañar el borde de los paneles. Si el gancho está apretado, tírelo suavemente hacia abajo.

1.1 Primeiro, ajuste a parede dianteira para alinhar a banheira à esquerda (pressione para a direita). Em seguida, retire a parede lateral e fixe-a ao gancho. Tenha a precaução de não danificar as bordas das paredes. Se o gancho estiver muito apertado, puxe-o ligeiramente para baixo.

## **INSTRUCCIONES DE INSTALACIÓN/** *INSTRUÇÕES DE INSTALAÇÃO* >>

### **IZQUIERDA/** *ESQUERDA*

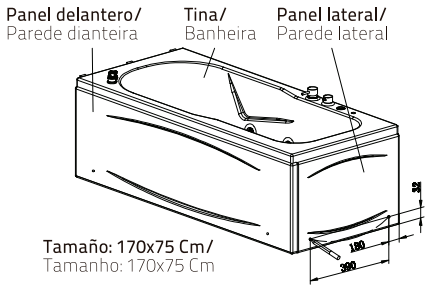


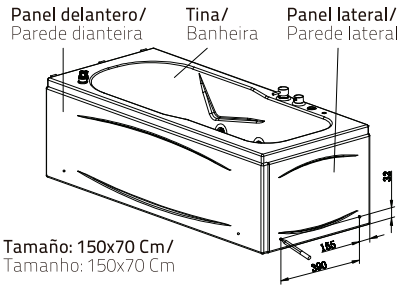


1.2 Marque la posición del panel lateral con un lápiz, como indica la figura.
1.2 Marque a posição da parede lateral com um lápis, como indica a figura.

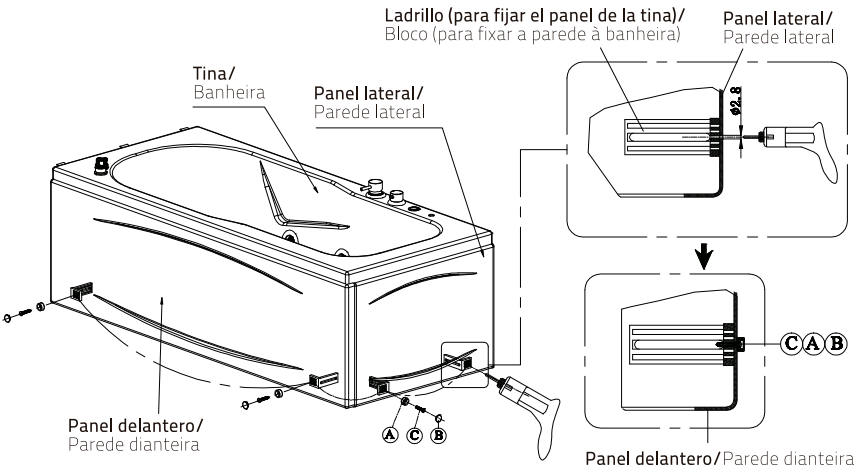


1.3 Haga un agujero en el punto marcado anteriormente. Luego, fije el panel delantero y el panel lateral al ladrillo, con las piezas C y A y tápelas con la pieza B.

1.3 Faça um furo no ponto marcado anteriormente. Em seguida, fixe a parede dianteira e a parede lateral ao bloco, com as peças C e A, e cubra-as com a peça B.

## **INSTRUCCIONES DE INSTALACIÓN/** *INSTRUÇÕES DE INSTALAÇÃO* >>

### **DERECHO/** *DIREITA*

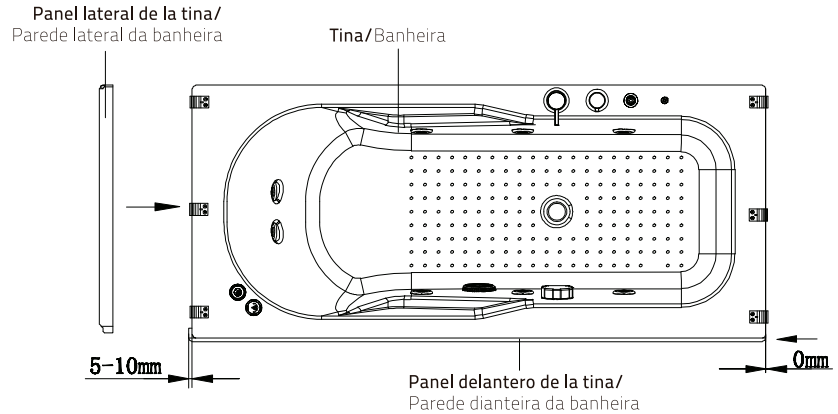


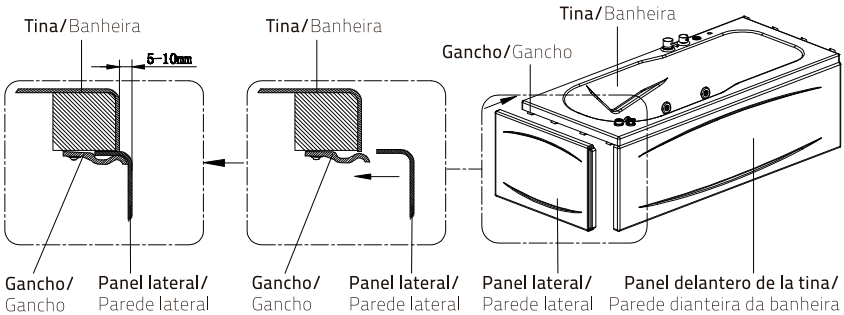


1.1 Primero, ajuste el panel delantero para alinear la tina a la derecha (presione hacia la izquierda). Luego, retire el panel lateral y fíjelo al gancho. Tenga la precaución de no dañar el borde de los paneles. Si el gancho está apretado, tírelo suavemente hacia abajo.

1.1 Primeiro, ajuste a parede dianteira para alinhar a banheira à direita (pressione para a esquerda). Em seguida, retire a parede lateral e fixe-a ao gancho. Tenha a precaução de não danificar as bordas das paredes. Se o gancho estiver muito apertado, puxe-o ligeiramente para baixo.

## **INSTRUCCIONES DE INSTALACIÓN/** *INSTRUÇÕES DE INSTALAÇÃO* >>

### **DERECHO/** *DIREITA*

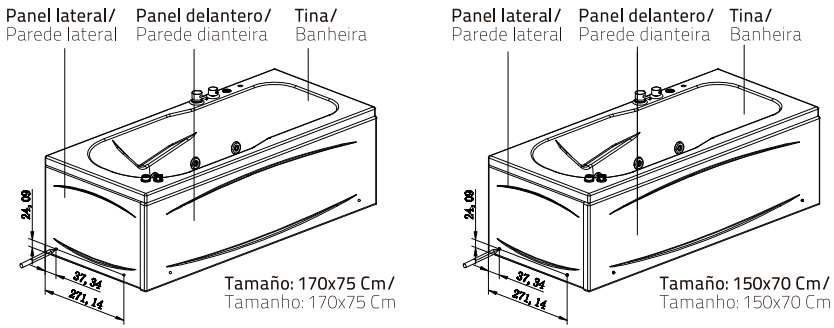


1.2 Marque la posición del panel lateral con un lápiz, como indica la figura.
1.2 Marque a posição da parede lateral com um lápis, como indica a figura.

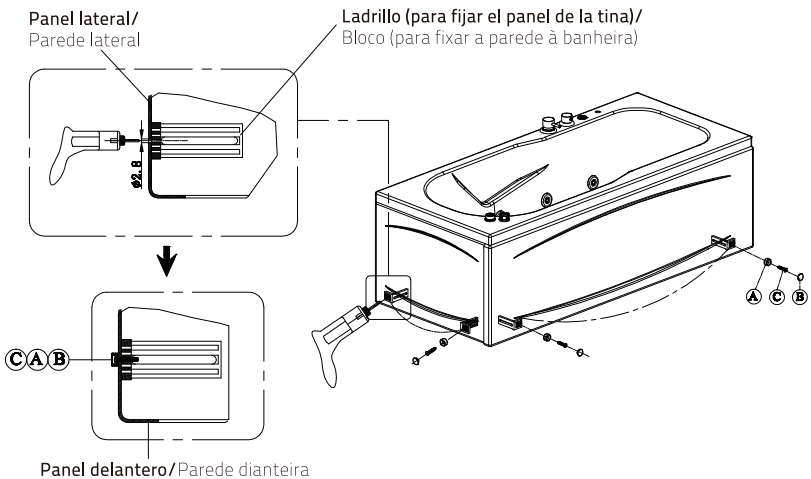


1.3 Haga un agujero en el punto marcado anteriormente. Luego, fije el panel delantero y el panel lateral al ladrillo, con las piezas C y A y tápelas con la pieza B.

1.3 Faça um furo no ponto marcado anteriormente. Em seguida, fixe a parede dianteira e a parede lateral ao bloco, com as peças C e A, e cubra-as com a peça B.

## **INSTRUCCIONES DE INSTALACIÓN/** *INSTRUÇÕES DE INSTALAÇÃO* >>

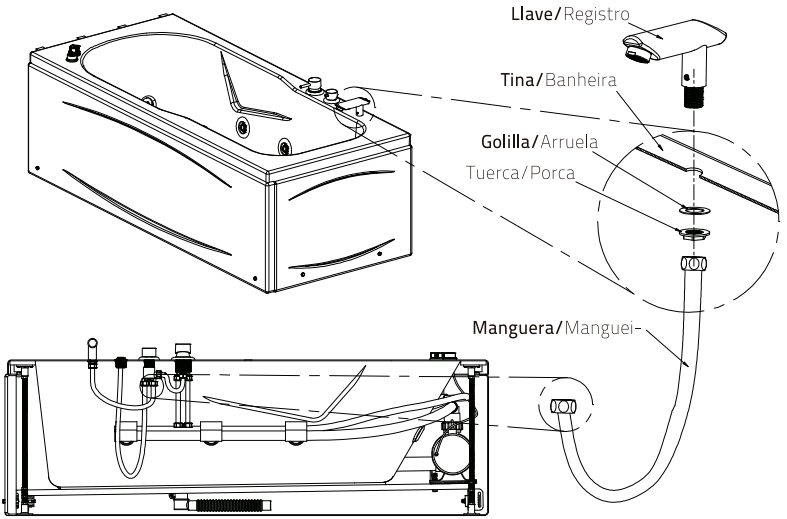


**2. Conecte la llave y la manguera. Luego, apriete la tuerca de brida.**

2. Conecte o registro e a mangueira. Em seguida, aperte a porca.

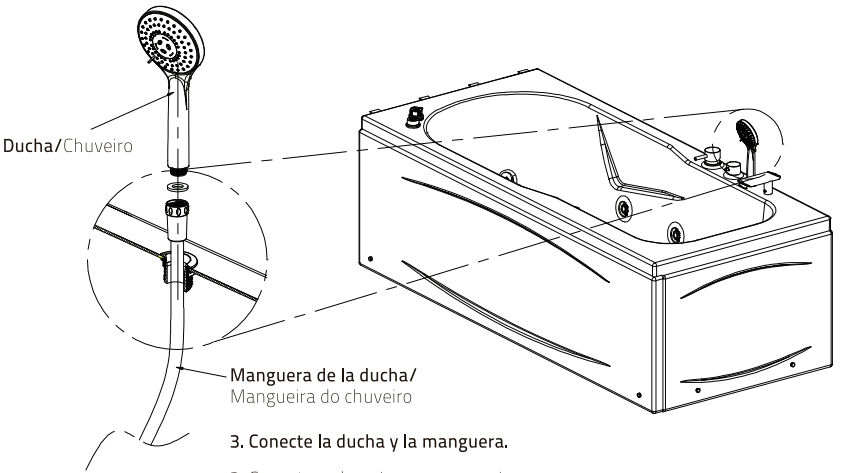


**3. Conecte la ducha y la manguera.**

3. Conecte o chuveiro e a mangueira.

## **INSTRUCCIONES DE INSTALACIÓN/** *INSTRUÇÕES DE INSTALAÇÃO* >>

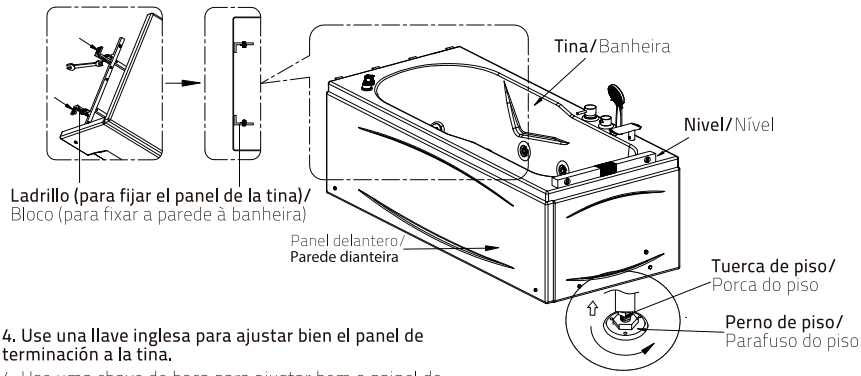


**4. Use una llave inglesa para ajustar bien el panel de terminación a la tina.**

4. Use uma chave de boca para ajustar bem o painel de acabamento à banheira.

**5. Posicione la tina en horizontal ajustando el perno de piso.**

5. Posicione a banheira na posição horizontal ajustando o parafuso do.

**6. Conecte la manguera de agua caliente y fría.**

6. Fixe a mangueira ao água quente/ água fría.

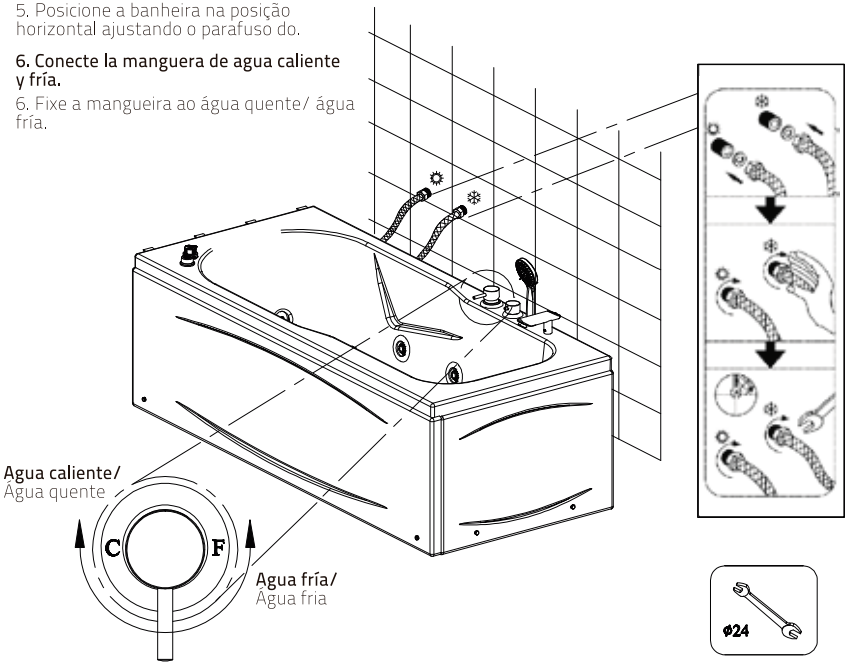

## **INSTRUCCIONES DE INSTALACIÓN/** *INSTRUÇÕES DE INSTALAÇÃO* >>

**Coloque el apoyo para cabeza en la tina.**
Coloque o apoio para cabeça na banheira.

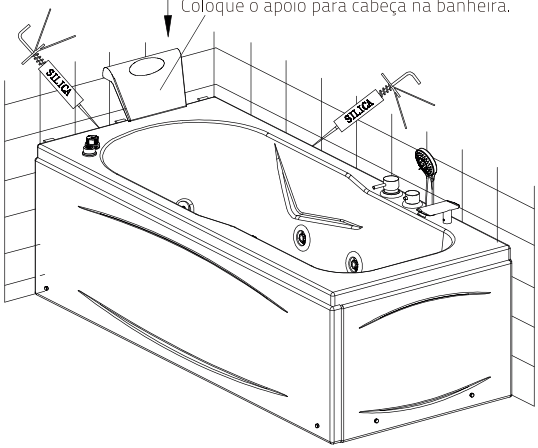


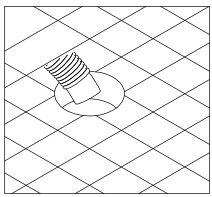

**7. Fije la manguera al desagüe.**

7. Fixe a mangueira ao sistema de dreno.

**8. Aplique silicona a la unión de la tina y la pared.**

8. Aplique silicone na junta da banheira com a parede.

**Izquierda/** Esquerda

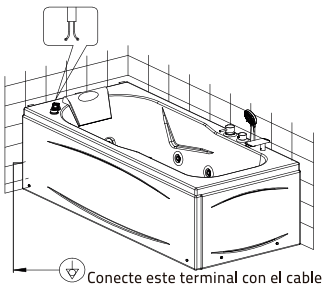

**Conecte este terminal con el cable de tierra.**
Conecta esta terminal com cabo de terra.



**Esperar 24 horas**
Esperar 24 horas

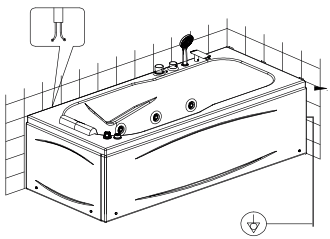

**Limpiar la tina con un paño y un detergente suave.**
Limpar a banheira com um pano macio e um detergente suave.

**Derecha/** Direita

## INSTRUCCIONES PARA LOS JETS/ *INSTRUÇÕES PARA JATOS* >>

### Para regular el flujo de agua siga estos pasos:
Para regular o fluxo de água, siga estes passos:

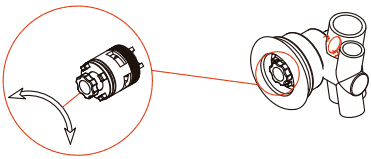

**Gire el jet para ajustar el flujo de agua o para cortar el paso de agua.**

Gire o jet para regular o fluxo de água ou para fechar a saída de água.

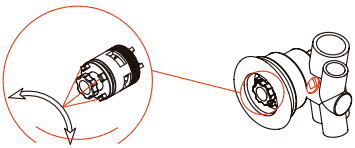

**Gire las cuatro perillas del jet para ajustar el volumen de aire.**

Gire as quatro porcas do jet para regular o volume de ar.

### Para la limpieza de los jets:
Para a limpeza do jets:

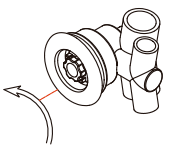

**Gire la cubierta del jet hacia la izquierda para retirarla.**

Gire a tampa do jet para a esquerda para removê-la.

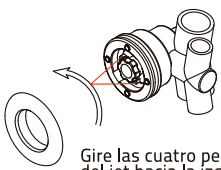

**Gire las cuatro perillas del jet hacia la izquierda para retirarlo.**

Gire as quatro porcas do jet para a esquerda para remover o jet.



**Limpie la parte interna del jet.**

Limpe a parte interna do jet.

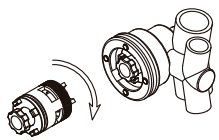

**Gire las cuatro perillas hacia la derecha para volver a fijar el jet.**

Gire as quatro porcas para a direita para fixar o jet novamente.

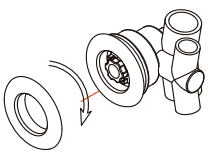

**Gire la cubierta del jet hacia la derecha para volver a fijarla.**

Gire a tampa do jet para a direita para fixá-la novamente.

**OBSERVACIÓN: El agua debe estar al menos 2 cm por encima de los jets**
OBSERVAÇÃO: A água deve estar pelo menos 2 cm acima dos jets

# CONDICIONES DE GARANTÍA
## Tina de Hidromasaje / *Banheira de Hidromassagem*

Por cualquier reclamo o desperfecto diríjase a la tienda Sodimac donde adquirió el producto junto con su comprobante de compra, nuestro servicio de post venta lo asistirá con gusto.

Para quaisquer consultas ou reclamações, dirija-se à loja Sodimac onde adquiriu o produto, munido do comprovante de compra; nosso Serviço de Pós Vendas o atenderá com prazer.

**Chile >>**

Teléfono de contacto:
600 600 4020
Visítenos: www.sodimac.cl

**Colombia >>**

Teléfono de contacto:
3208899933
Visítenos: www.homecenter.com.co

**Perú >>**

Teléfono de contacto:
4192000
Visítenos: www.sodimac.com.pe
Visítenos: www.maestro.com.pe

**Argentina >>**

Teléfono de contacto:
0810-222-7634
Visítenos: www.sodimac.com.ar

**Uruguay >>**

Teléfono de contacto:
0800-7634
Visítenos: www.sodimac.com.uy

**Brasil >>**

Telefone para contato:
0300 7634622
Visítenos: www.sodimac.com.br

**Mexico >>**

Teléfono de contacto:
01 800 062 5222
Visítenos: www.sodimac.com.mx

**Importado y/e Distribuido por: Argentina:** FALABELLA S.A., C.U.I.T. 30-65572582-9 - Suipacha 1111 P. 18 (1008) - Buenos Aires. Tel.:54-11-4710-5600. **- Brasil :** CONSTRUDECOR S.A - CNPJ: 03.439.316/0038-64 – SAC: 55-11-2065-2500. **- Chile:** SODIMAC S.A., RUT 96.792.430-K. - Av. Pdte. Eduardo Frei M. 3092, Renca, Santiago. Tel.: 56-2-2738-1000 / IMPERIAL S.A., RUT 76.821.330-5. Av. Santa Rosa 7876, La Granja - Santiago - Tel.: 56-2-2399-7000 / FALABELLA RETAIL S.A., RUT 77.261.280-K - Manuel Rodriguez Norte 730, Santiago - Tel.: 600-380-5000 / HIPERMERCADOS TOTTUS S.A., RUT 78.627.210-6 - Nataniel Cox 620 Subterráneo, Santiago - Tel.: 562-827-0211 **- Colombia:** SODIMAC COLOMBIA S.A., Cód. SIC 800242106, NIT. 800.242.106-2 - Carrera 68D Nº. 80-70, Bogotá, Tel.: 57-1-3904100 / FALABELLA DE COLOMBIA S.A., NIT.900.017.447-8 - Calle 99 No 11A - 32 , No. Reg. SIC: 900017447 - Bogotá - Tel.: 57-1-5878002 Nacional: 01-8000-113252. **- Perú:** Tiendas del Mejoramiento del Hogar S.A. RUC 20112273922. Av. Angamos Este Nro. 1805 Int. 2, Surquillo - Lima – Lima. Tel: 51-1-2119500 / SAGA FALABELLA S.A., RUC: 20100128056, Av. Paseo de la República 3220, San Isidro, Lima - Tel.: 51-01-512-3333 / HIPERMERCADOS TOTTUS S.A., Av. Angamos Este 1805 , oficina 5 , Piso 10, Surquillo, Lima - RUC. 20508565934 - Tel.: 51-01-513-335 **- Uruguay:** Homecenter Sodimac S.A., RUT 21.699.665 0015 - Plaza Independencia 811, Montevideo, Uruguay - Tel.: 598-2604-7105.

**México:** COMERCIALIZADORA SDMHC S.A. de C.V. Avenida Adolfo López Mateos 201, Colonia Santa Cruz Acatlán, Naucalpan De Juárez, Estado de México, C.P. 53150. RFC CSD161207R2A, Tel.: +52 55 1516 4400.

V20190614