ESCRITORIO ARRIMO BEIJING



TUHOME®
CONCEPT | DESIGN

HECHO EN COLOMBIA
BY
Rta design

GARANTÍA: 3 MESES - DESDE LA FECHA DE SU COMPRA -

TUHOME®
CONCEPT | DESIGN

INSTRUCCIONES DE ARMADO
ESCRITORIO ARRIMO BEIJING

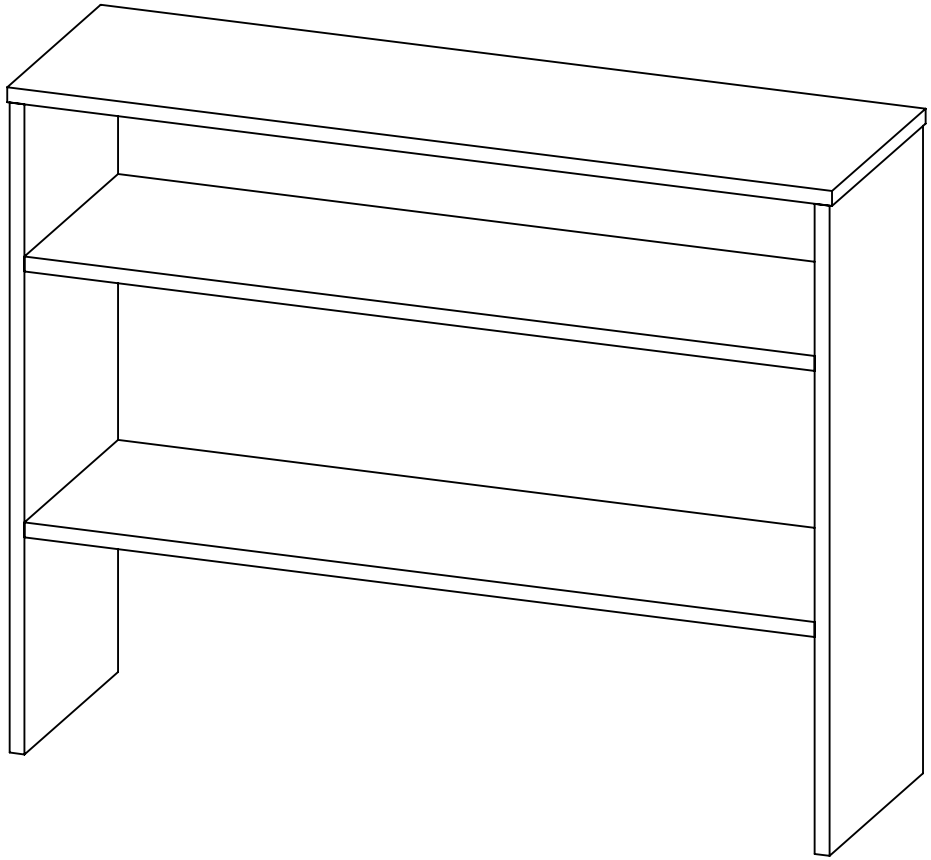

REF. ELA1890 - ELV1891 - ELW1892

ALTO 80 CM / ANCHO 100 CM / FONDO 30 CM

HECHO EN COLOMBIA

HERRAJES BÁSICOS PARA MUEBLES RTA

Siga las siguientes instrucciones:
1. Abrir la caja del mueble y buscar la bolsa con los herrajes.
2. Abrir el paquete de herrajes y comprobar que el contenido de las piezas es correcto.
3. Separe los herrajes para facilitar su identificación durante el armado.
4. Arme el mueble en un lugar limpio y en una superficie plana.

A continuación verá una breve explicación de cada herraje y su función principal.

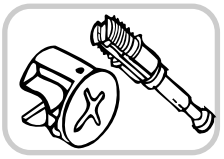

MINIFIX - PERNOS/MINIFIX CONNECTOR - DOWELS
Es un herraje de unión, la cabeza esférica del perno se ubica en el centro de la caja embutida en forma de copa desde cualquier ángulo y luego se sujeta firmemente. Este permite un arme y desarme repetidamente y una unión firme que no se afloja.

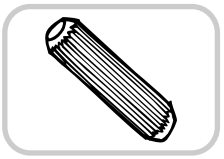

TARUGO/WOOD DOWEL PIN
Es un pedazo de madera corto y grueso, aprox. de 5cm a 10cm, que sirve para amarrar el mueble y darle resistencia. Tenga cuidado en aplicar una gota de pegamento en cada
perforación de la cara en la que se pondrá el tarugo.

RECOMENDACIONES DE ARMADO

El buen funcionamiento del mueble depende de su correcto armado.

MINIFIX

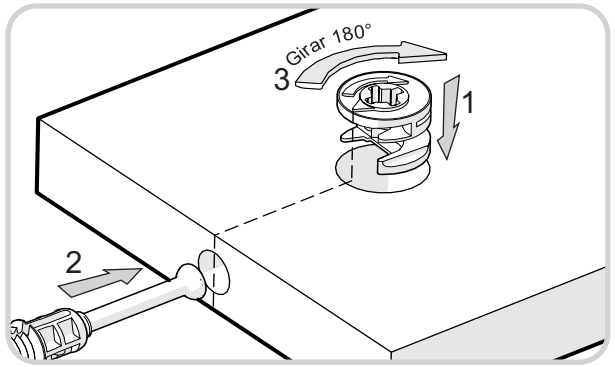

TARUGOS

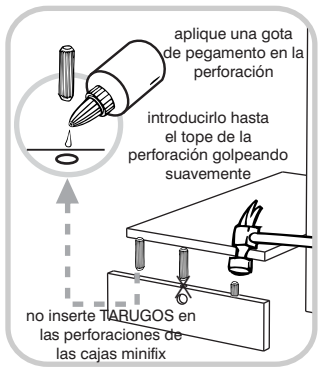

5

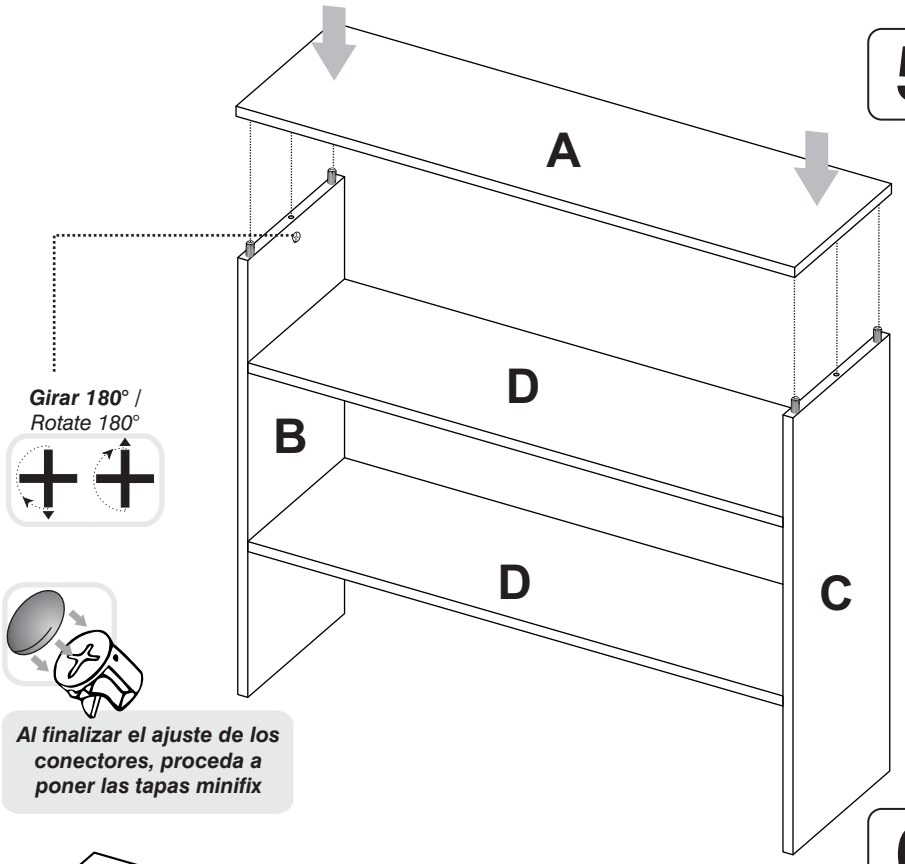

Al finalizar el ajuste de los conectores, proceda a poner las tapas minifix

6

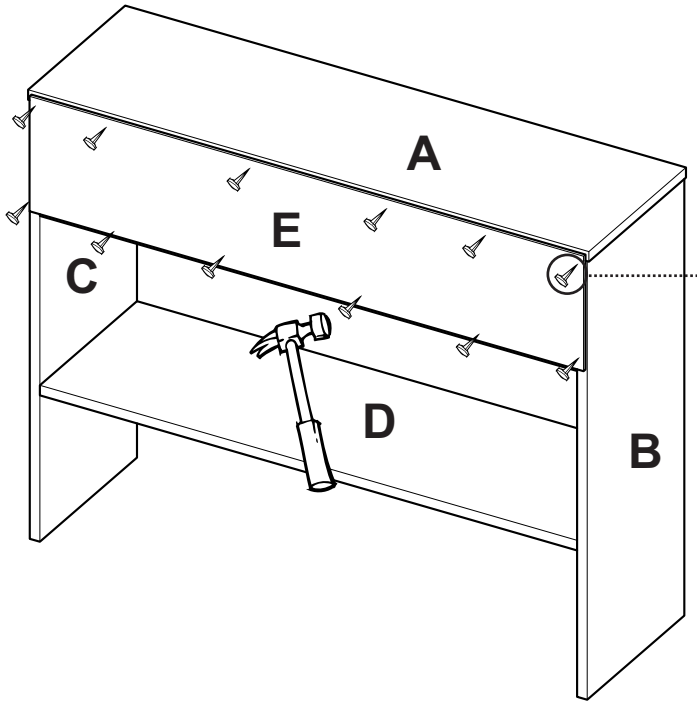

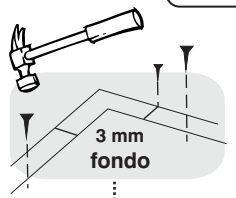



Al terminar de armar desprenda los adhesivos. (en caso de que queden residuos de pegante, limpie la superficie con alcohol). No utilice elementos cortopunzantes, disolventes, removedores u otros líquidos que puedan afectar la apariencia del mueble.

3

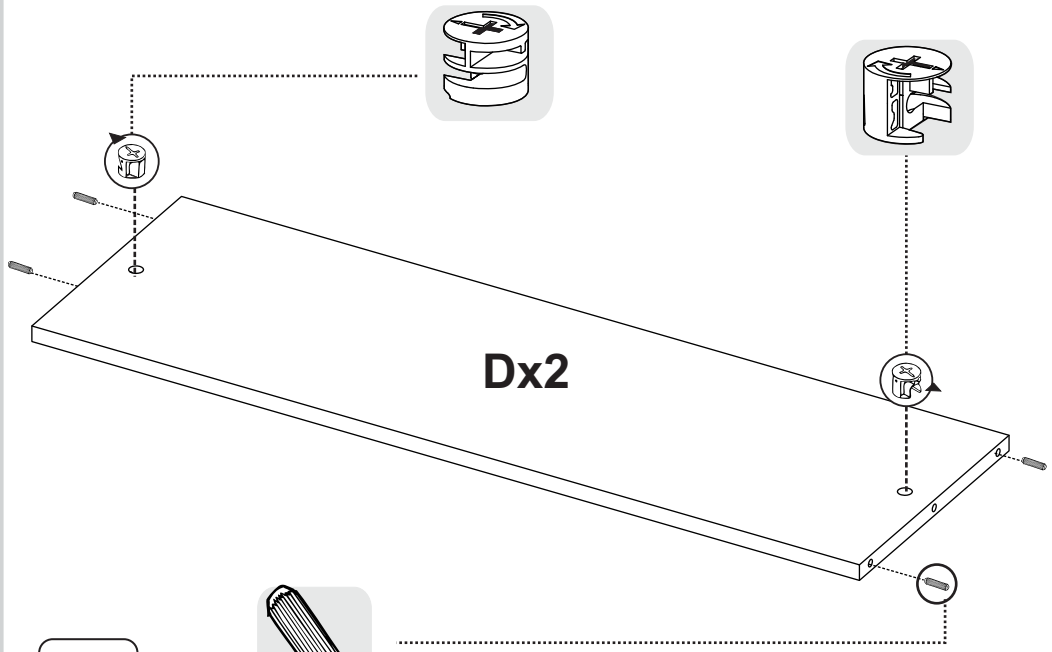

4

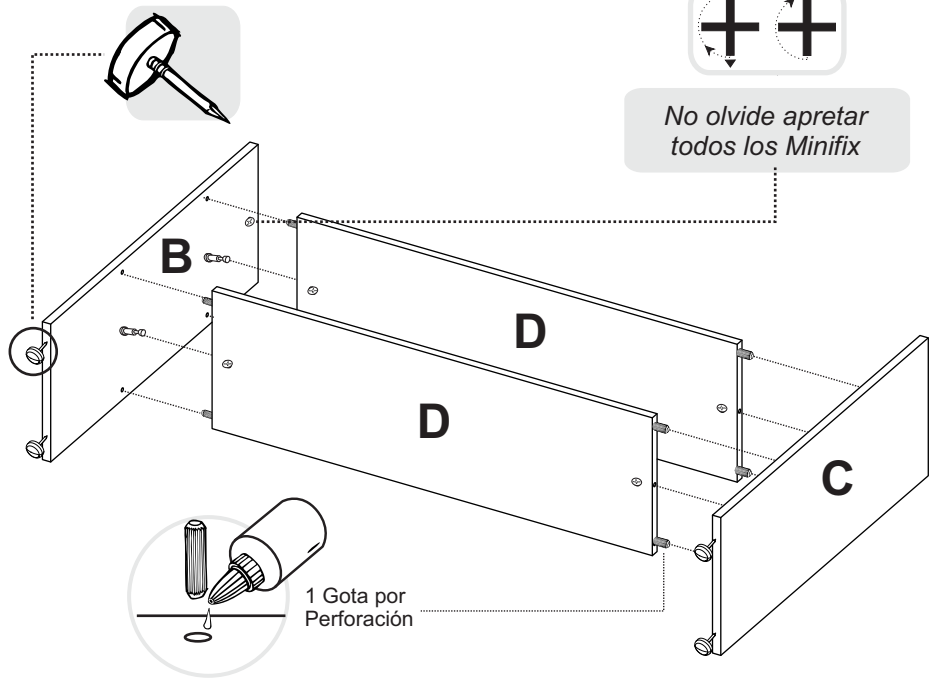

Girar 180° /
Rotate 180°

No olvide apretar todos los Minifix

HERRAJES PARA ARMADO

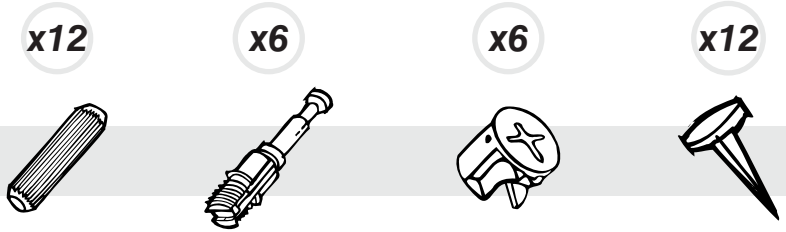

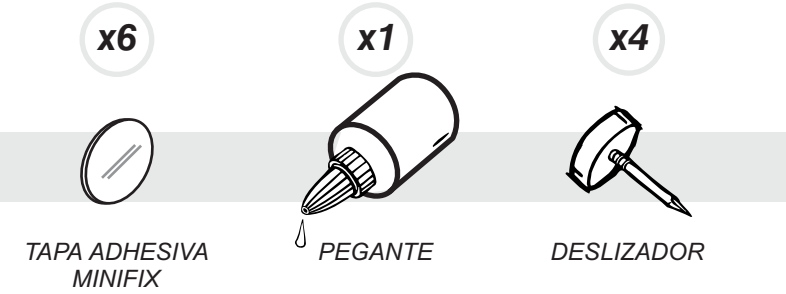

PIEZAS DE ARMADO

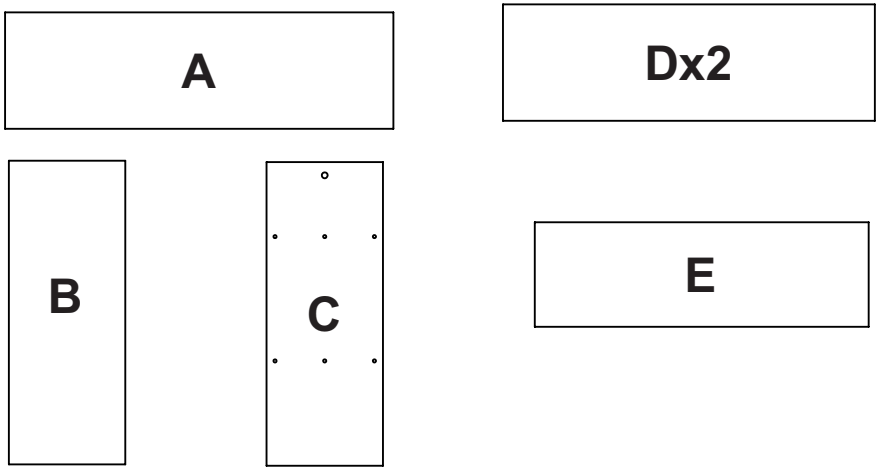

IMPORTANTE

SE SUGIERE REALIZAR CUADRATURA DE TODAS LAS PARTES Y PIEZAS ANTES DE ARMAR. COMPRUEBE QUE EL CONTENIDO DE LAS PIEZAS SEA EL CORRECTO. EN CASO DE FALTAR ALGUNA O QUE SE ENCUENTRE DEFECTUOSA, SU ARMADOR COORDINARA SU ENVÍO Y REEMPLAZO; TAMBIÉN PUEDE ACERCARSE A ALGÚN PUNTO DE POST VENTA DE LA TIENDA DONDE COMPRO Y SOLICITAR LA PIEZA FALTANTE O DEFECTUOSA

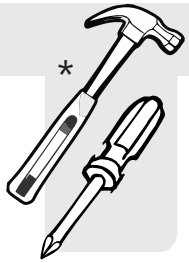

*(Herramientas NO incluidas)

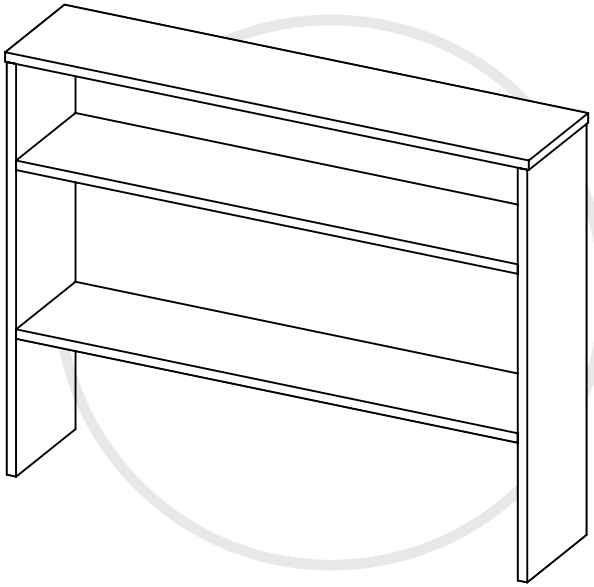

PLANO DE PIEZAS

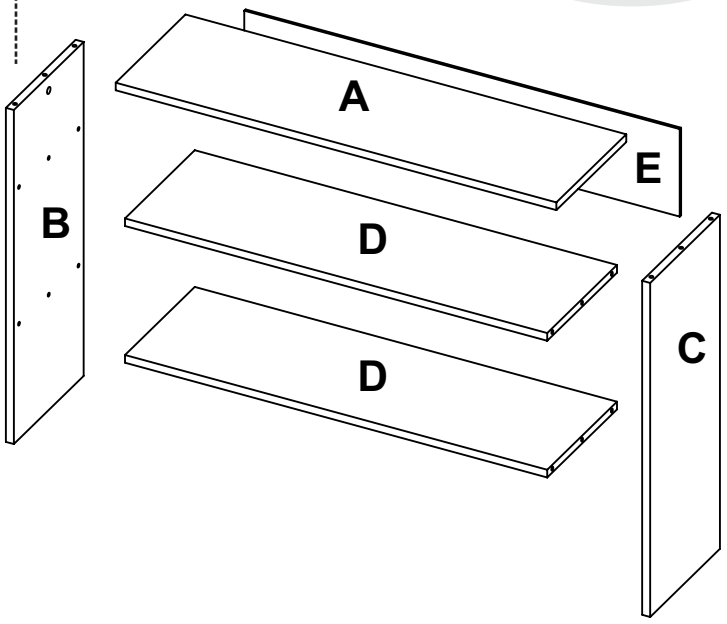

TUHOME®
CONCEPT | DESIGN

IMPORTANTE

SE RECOMIENDA ARMAR EL MUEBLE ACOSTADO SOBRE LA CAJA O SOBRE UNA SUPERFICIE LISA Y CUBIERTA, PARA NO RAYARLO.

1

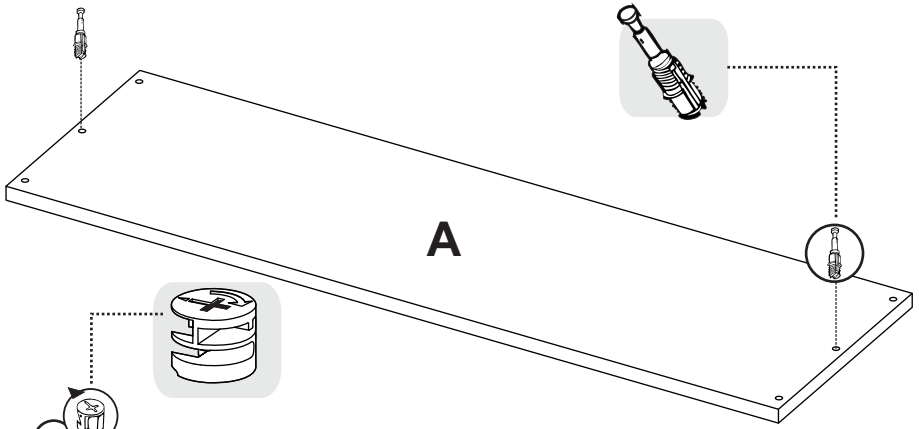

2

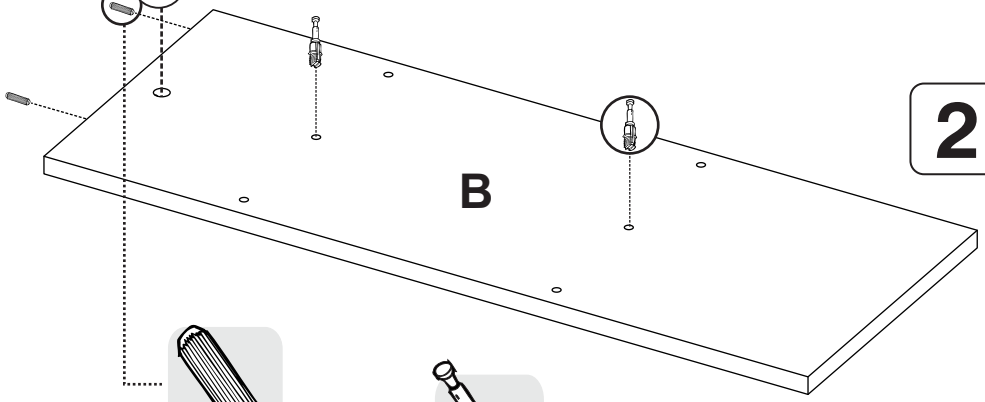

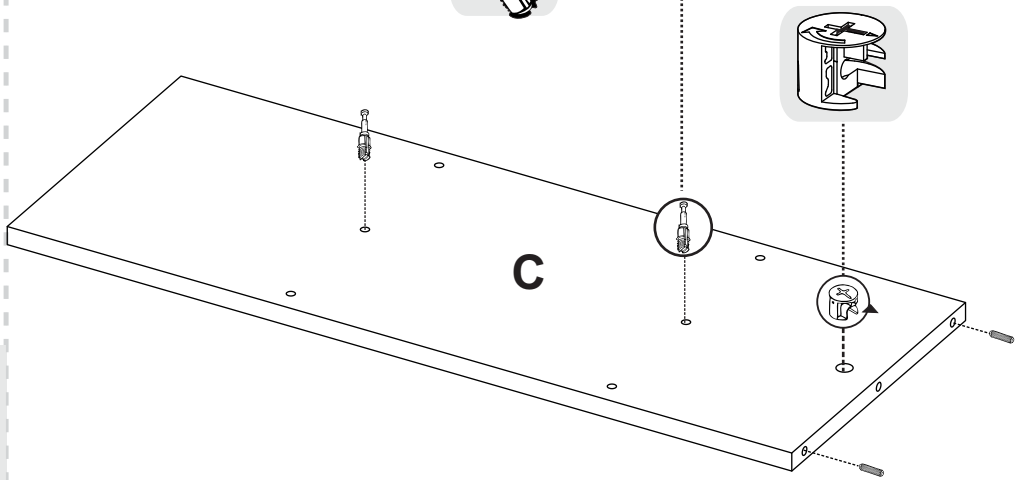

MUEBLE BAR KAVA



TUHOME®
CONCEPT | DESIGN

HECHO EN COLOMBIA
BY
Rta design

GARANTÍA: 3 MESES - DESDE LA FECHA DE SU COMPRA -

TUHOME®
CONCEPT | DESIGN

INSTRUCCIONES DE ARMADO
MUEBLE BAR KAVA

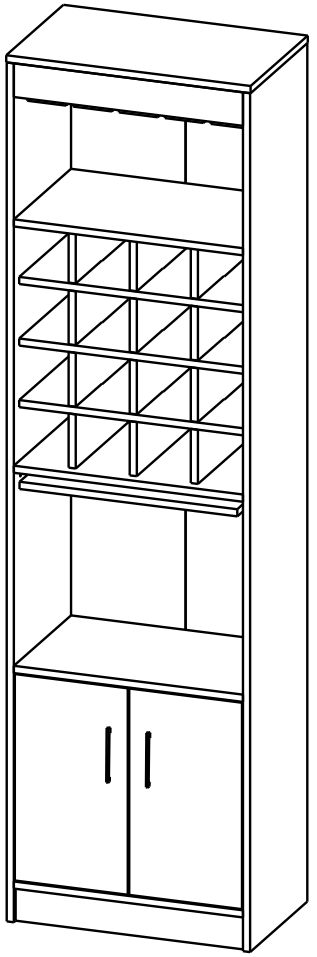

REF. MLW1949 - MLR1950 - MLA2013

ALTO 180 CM / ANCHO 51 CM / FONDO 32 CM

HECHO EN COLOMBIA

HERRAJES BÁSICOS PARA MUEBLES RTA

Siga las siguientes instrucciones:
1. Abrir la caja del mueble y buscar la bolsa con los herrajes.
2. Abrir el paquete de herrajes y comprobar que el contenido de las piezas es correcto.
3. Separe los herrajes para facilitar su identificación durante el armado.
4. Arme el mueble en un lugar limpio y en una superficie plana.

A continuación verá una breve explicación de cada herraje y su función principal.

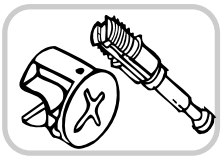

MINIFIX - PERNOS/MINIFIX CONNECTOR - DOWELS
Es un herraje de unión, la cabeza esférica del perno se ubica en el centro de la caja embutida en forma de copa desde cualquier ángulo y luego se sujeta firmemente. Este permite un arme y desarme repetidamente y una unión firme que no se afloja.

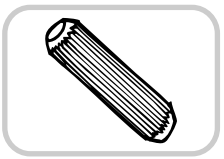

TARUGO/WOOD DOWEL PIN
Es un pedazo de madera corto y grueso, aprox. de 5cm a 10cm, que sirve para amarrar el mueble y darle resistencia. Tenga cuidado en aplicar una gota de pegamento en cada perforación de la cara en la que se pondrá el tarugo.

RECOMENDACIONES DE ARMADO

El buen funcionamiento del mueble depende de su correcto armado.

MINIFIX

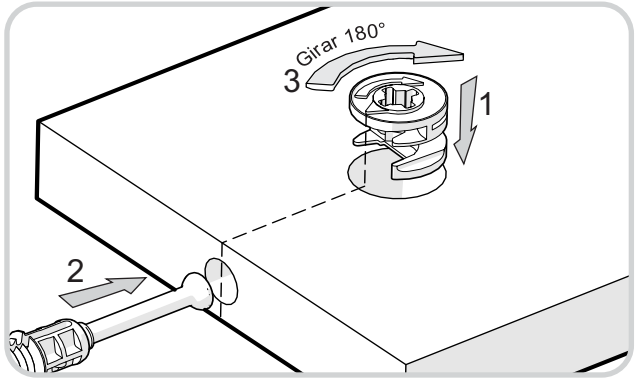

TARUGOS

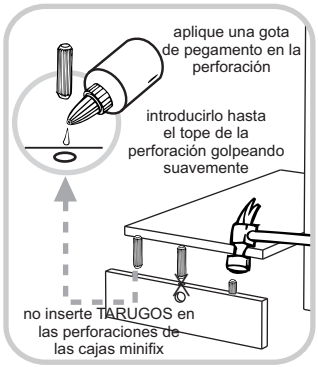



Deslice las piezas H entre las ranuras de las piezas G

Posicione la pieza O en el riel

11

12

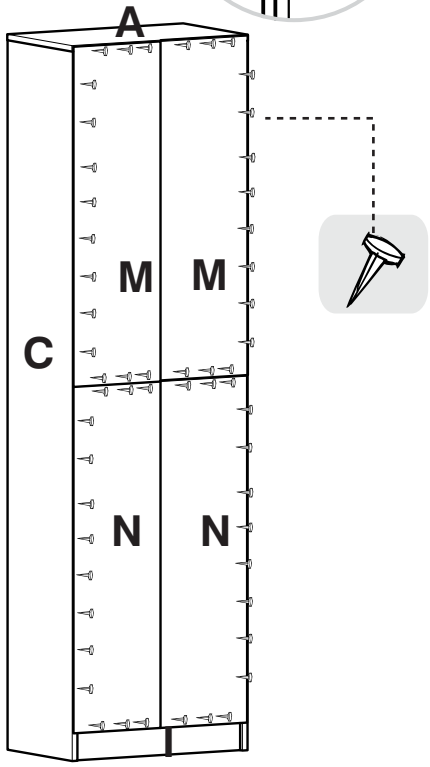

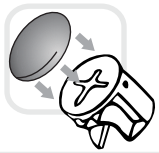

Al finalizar el ajuste de los conectores, proceda a poner las tapas minifix



Al terminar de armar desprenda los adhesivos (en caso de que queden residuos de pegamento, limpie la superficie con alcohol) / *When you finish off adhesive build (in case of residues of glue, wipe it with alcohol)*

9

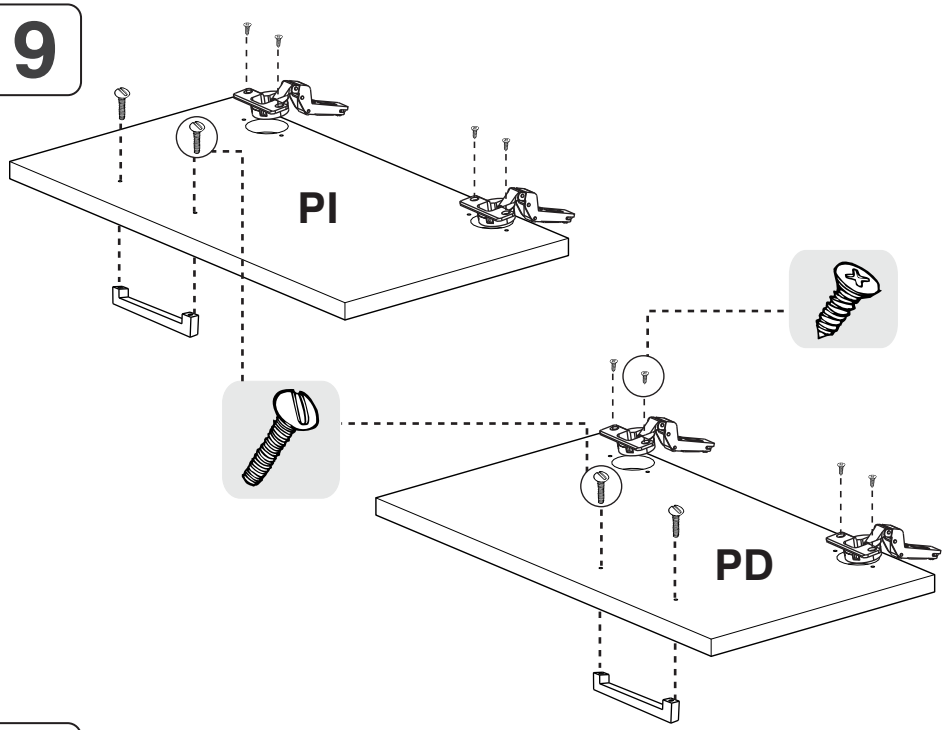

10

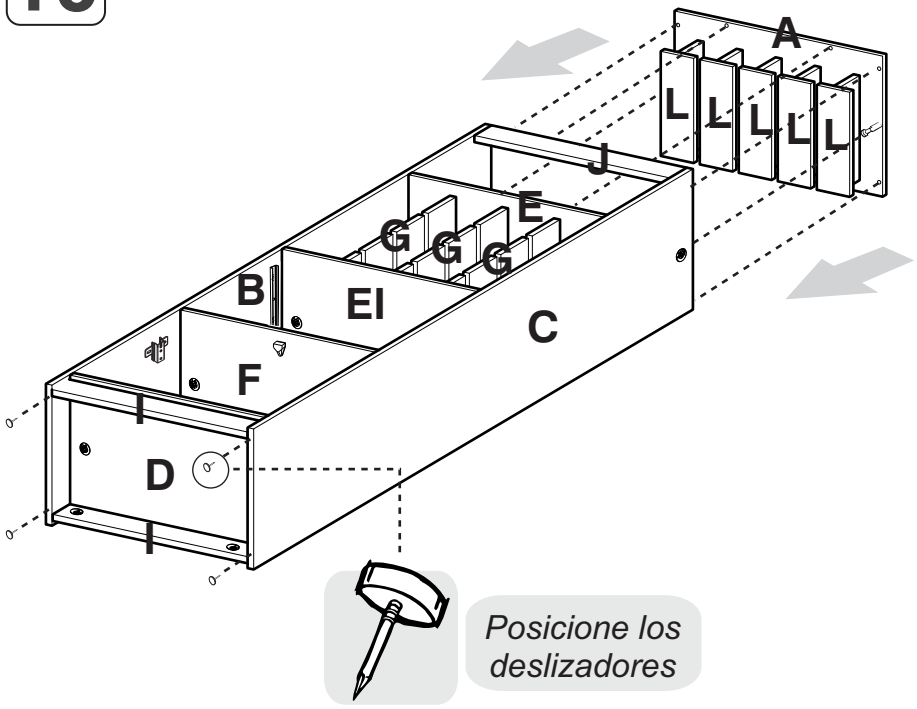

Posicione los deslizadores

HERRAJES PARA ARMADO

x1	x1	x64	x19	x19
				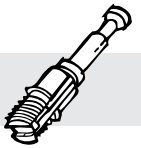
SOPORTE ENTREPAÑO MÓVIL	*PEGANTE*	*TARUGO*	*MINIFIX*	*PERNO MINIFIX*

x4	x19	x10	x4	x24
			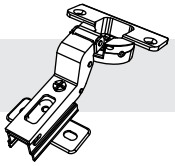	
DESLIZADOR PUNTILLLA	*TAPA MINIFIX ADHESIVA*	*TAPA TORNILLO ADHESIVA*	*BISAGRA INTERIOR 35mm*	*TORNILLO LÁMINA 6X 9/16"*

x1	x4	x56	x10	x2
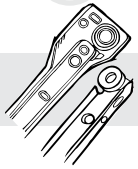				
RIEL SENCILLO 30cm	*TORNILLO MANIJA CR 2N 5/32 x 3/4*	*PUNTILLA*	*TORNILLO ENSAMBLE 6x2"*	*MANIJA ZAMAK RECTANGULAR 96mm*

IMPORTANTE

SE SUGIERE REALIZAR CUADRATURA DE TODAS LAS PARTES Y PIEZAS ANTES DE ARMAR. COMPRUEBE QUE EL CONTENIDO DE LAS PIEZAS SEA EL CORRECTO. EN CASO DE FALTAR ALGUNA O QUE SE ENCUENTRE DEFECTUOSA, SU ARMADOR COORDINARA SU ENVÍO Y REEMPLAZO; TAMBIÉN PUEDE ACERCARSE A ALGÚN PUNTO DE POST VENTA DE LA TIENDA DONDE COMPRO Y SOLICITAR LA PIEZA FALTANTE O DEFECTUOSA

PIEZAS DE ARMADO

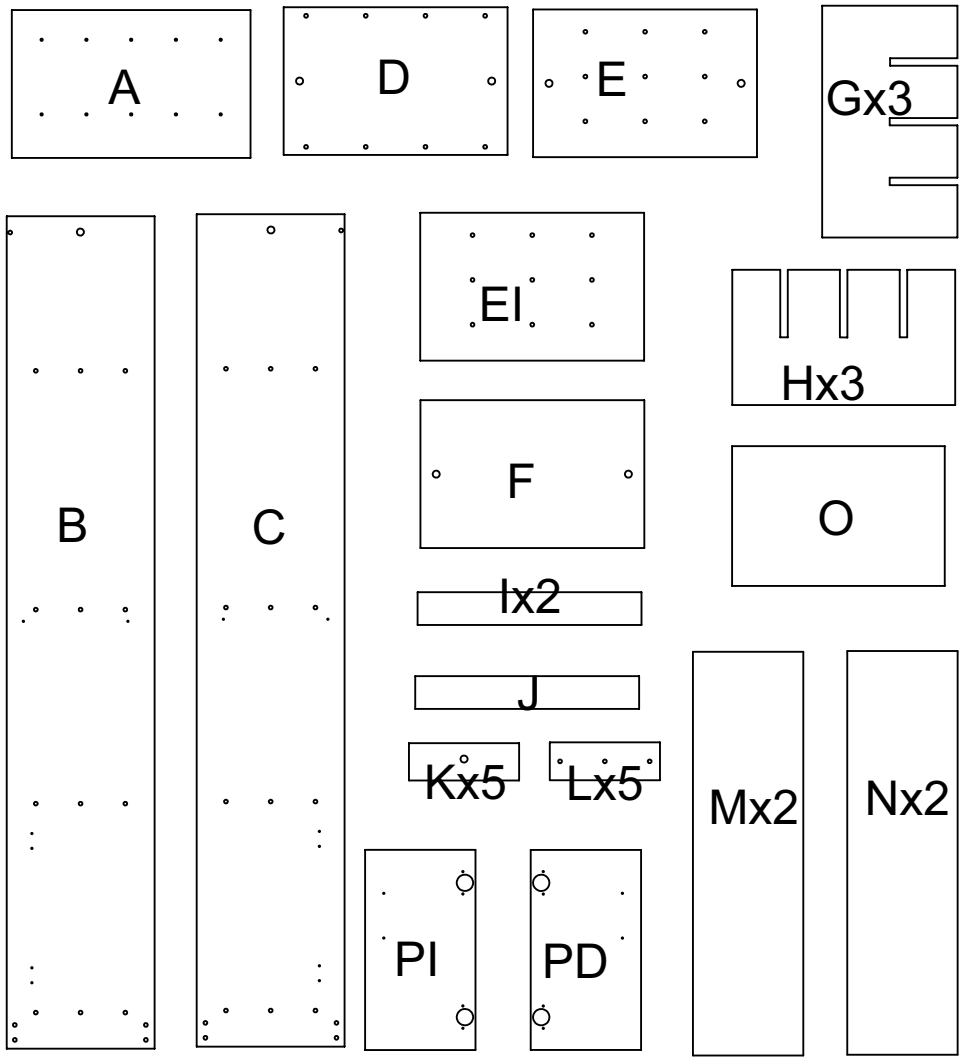

IMPORTANTE

ANTES DE EMPEZAR A ARMAR EL MUEBLE LEA DETENIDAMENTE LAS INSTRUCCIONES. SE RECOMIENDA ARMAR EL MUEBLE ACOSTADO SOBRE LA CAJA O SOBRE UNA SUPERFICIE LISA Y CUBIERTA, PARA NO RAYARLO.

IMPORTANTE

***ES RECOMENDABLE ARMAR EL MUEBLE ENTRE DOS PERSONAS** / FURNITURE INSTALLATION IS RECOMMENDED BETWEEN TWO PEOPLE*

7

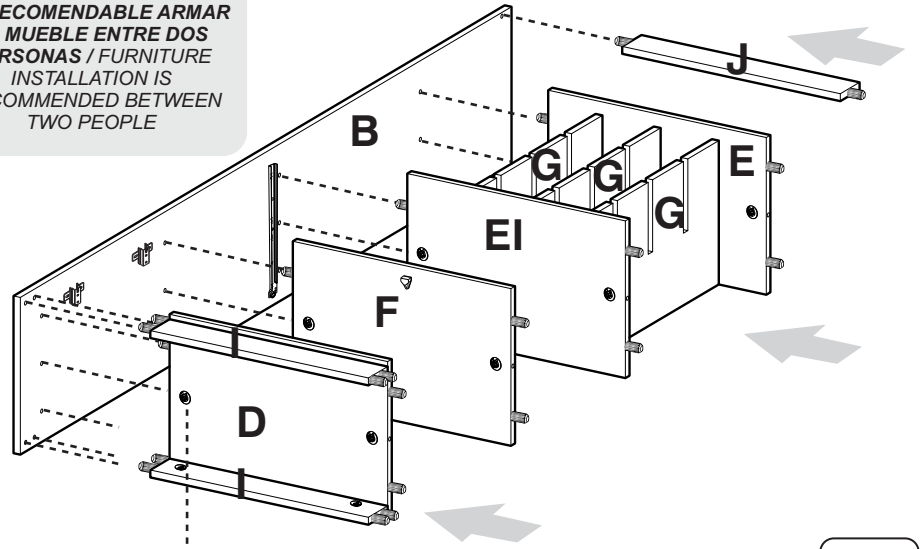

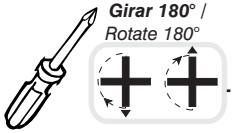

***Girar 180°** / Rotate 180°*

8

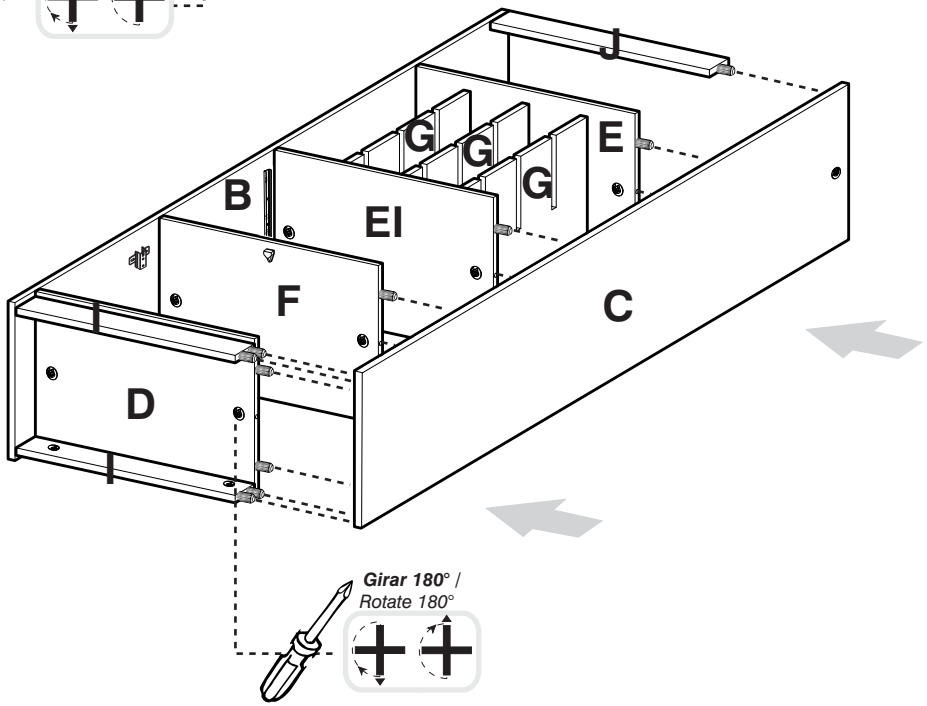

***Girar 180°** / Rotate 180°*

5

Realice este paso secuencialmente

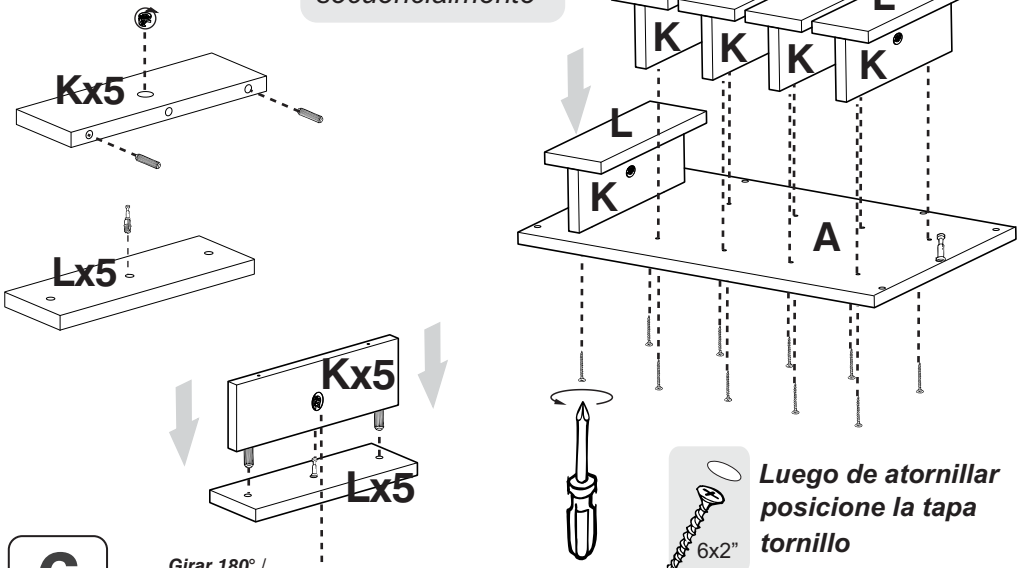

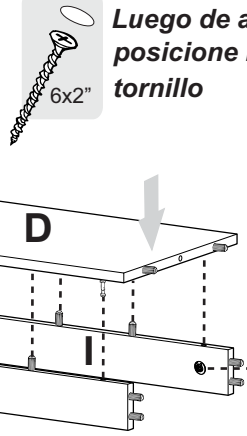

Luego de atornillar posicione la tapa tornillo

6

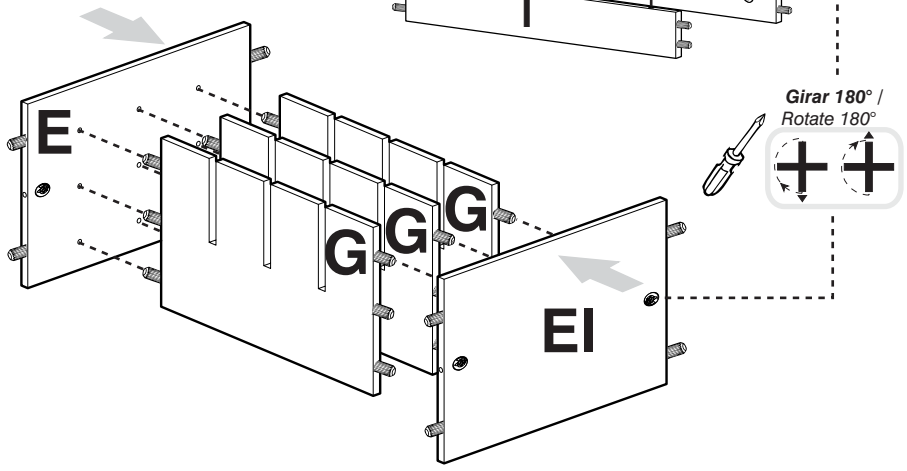

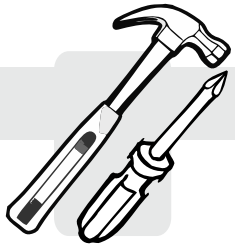

**(Herramientas NO incluidas)*

- *Martillo*
- *Destornillador de Estrella*

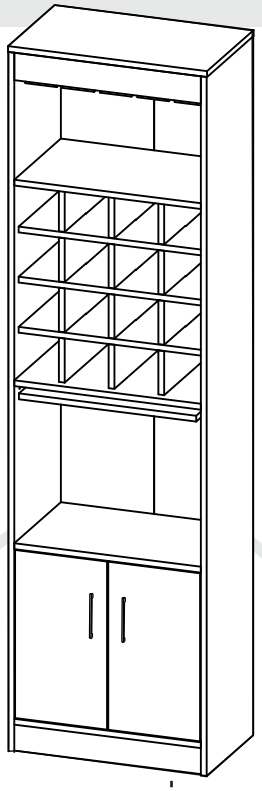

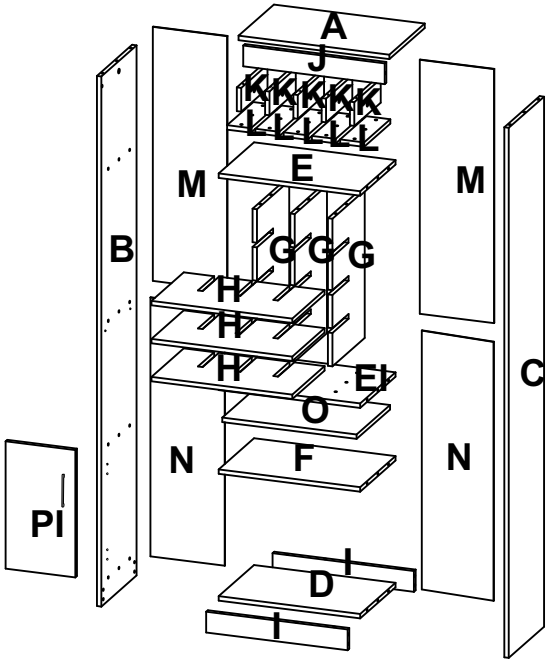

PD **PLANO DE PIEZAS**

TUHOME®
CONCEPT | DESIGN

1

SE RECOMIENDA ARMAR EL MUEBLE ENTRE DOS PERSONAS Y SOBRE UNA SUPERFICIE LISA, PARA NO RAYARLO.

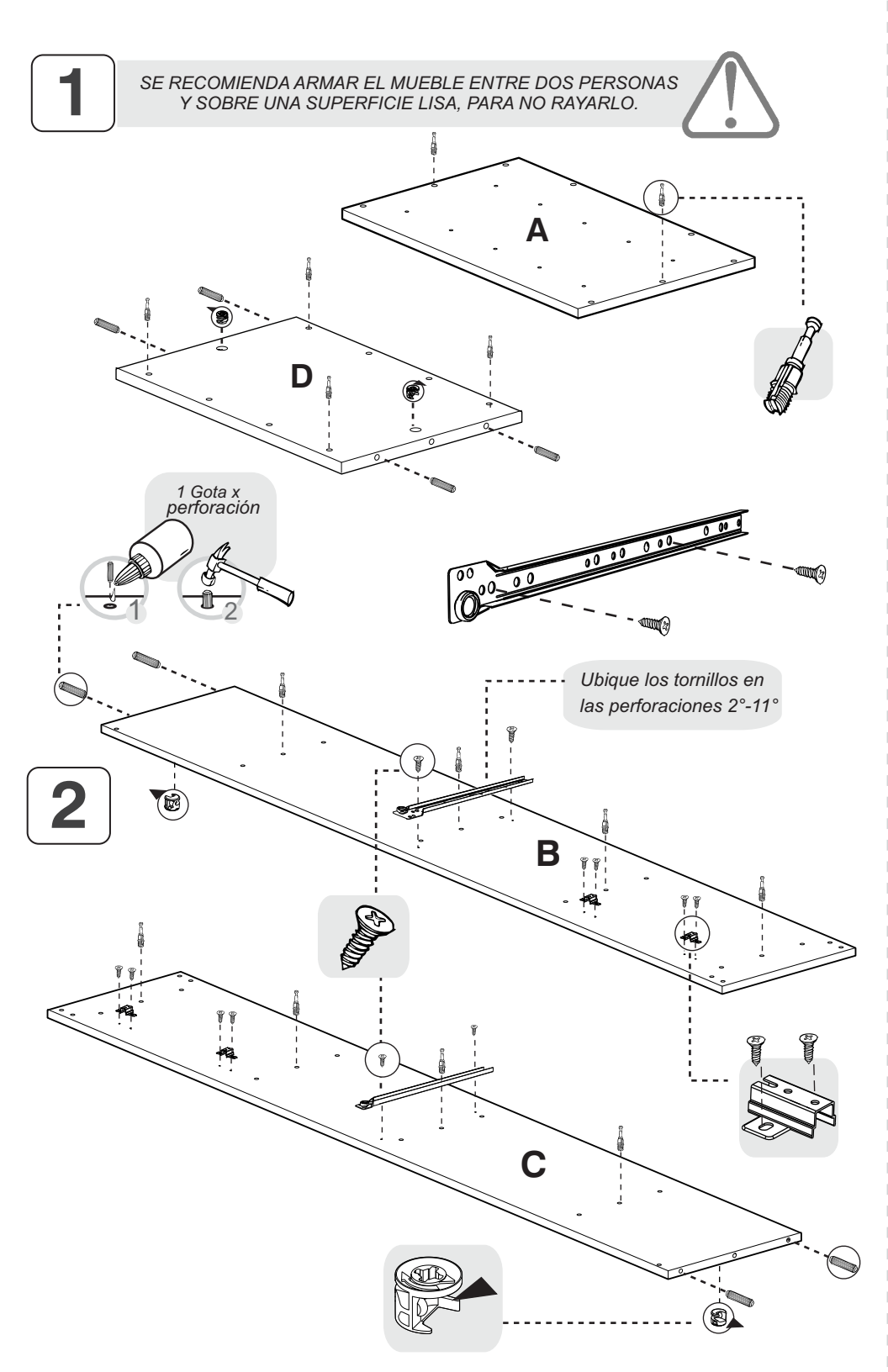

2

3

4