DUCAR
POWER WITH VISION

BY ITAKA

Manual del Usuario

MODELO:

DF 1500H
DF (D) 1800H
DF (D) 2500H
DF (D) 3000H
DF (D) 3500H

Este manual proporciona información sobre la operación y el mantenimiento de estos productos. Se ha garantizado con exactitud la información por lo tanto nos reservamos el derecho de modificar este producto en cualquier momento sin previo aviso.

Comercial e Industrial Itaka Ltda. Pedro Aguirre Cerda # 4733, Cerrillos, Santiago.
Fono 25962384 – 25962383 e-mail: st@i-taka.cl

ADVERTENCIA:

Las emisiones del motor de este producto, contiene químicos que según el estado de California podrían producir cáncer o mal formaciones o problemas reproductivos.

ADVERTENCIA

	LA GASOLINA ES ALTAMENTE NFLAMABLE Y EXPLOSIVA , LO QUE PODRIA CASUSAR SERIOS DAÑOS O LESIONES GRAVES, INCLUSO PUEDE PRODUCIR UN INCENDIO • Antes de colocar gasolina mantenga la cabeza lejos del motor • Manipule el combustible solo al aire libre • No sobrepase el llenado del estanque por sobre la línea limite. • Si derrama combustible, limpie inmediatamente
	EL GAS CONTIENE MONOXIDO DE CARBONO QUE PUEDE ACOMULARSE A NIVELES PELIGROSOS EN LUGARES CERRADOS. RESPIRAR MONOXIDO DE CARBONO PUEDE PRODICIR INCONCIENCIA Y HASTA LA MUERTE • Nunca haga funcionar el generador en un lugar cerrado
	UNA CONEXIÓN ELECTRICA INCORRECTA PUEDE GENERAR UN RIESGO DE ELECTROCUCION • Las conexiones de la construcción deberán estar asiladas del generador de la red cumpliendo con todas la normativa eléctrica.
	DEBE MANTENER EL GENERADOR SECO YA QUE ES UNA FUENTE POTENCIAL DE DESCARGA ELECTRICA. • No exponga a la lluvia, humedad o nieve • No opere el generador con las manos mojadas.

INFORMACIÓN SOBRE LA SEGURIDAD DE LA MAQUINA

Antes de operar la máquina, lea y comprenda las instrucciones de este manual. Usted puede ayudar a prevenir accidentes al estar familiarizado con los controles del generador y observando los procedimientos a realizar.

Responsabilidad del propietario

- Sepa cómo detener el generador rápidamente en caso de emergencia.
- Entienda y comprenda el uso de todos los controles del generador, tanto los receptáculos de salidas como las conexiones.
- No deje que los niños usen el generador sin supervisión de los padres.

Peligros del monóxido de carbono

- Los gases de escape del generador contienen monóxido de carbono, un gas incoloro e inodoro. Respirar este gas podría causar la pérdida de la conciencia y la muerte.
- Si ejecuta el generador en un área cerrada, el aire puede contener una cantidad peligrosa de gases de monóxido de carbono. Para evitar esto proporcione una ventilación adecuada.

Riesgo de descargas eléctricas

- El generador produce tanta energía eléctrica como para causar una conmoción grave o electrocución si es mal utilizado.
- El uso de un generador podría causar electrocución siempre y cuando se use en condiciones de lluvia, nieve, cerca de una piscina, sistema de rociadores, o cuando manipule la maquina con las manos mojadas.
- Mantenga el generador seco. Si el generador se almacena al aire libre, sin protección contra la intemperie, compruebe todos los componentes eléctricos en el panel de control antes de cada uso.
- La humedad o el hielo pueden provocar un mal funcionamiento o un cortocircuito en los componentes eléctricos, lo que podría resultar una electrocución.
- No conecte la maquina a un sistema eléctrico de un edificio a menos que un electricista calificado haya instalado un disyuntor.

Incendio y quemaduras

- El sistema de escape se calienta lo suficiente para encender algunos materiales.
- Mantenga el generador por lo menos 1 metro de distancia de edificios y de otros equipos durante la operación.
- No encierre el generador en ninguna estructura.
- Mantenga los materiales inflamables lejos del generador.
- Tenga cuidado de no tocar el silenciador mientras esté caliente. Deje que el motor se enfríe antes de guardar el generador en interiores.
- El silenciador se calienta mucho durante el funcionamiento y permanece durante un rato después de apagar el motor.

- La gasolina es extremadamente inflamable y explosiva bajo ciertas condiciones. No fume ni permita que el generador se llene con basura en el depósito donde se almacena la gasolina. Llene el depósito en un lugar bien ventilado con el motor detenido.
- Los vapores del combustible son muy inflamables y pueden encenderse después de que el motor haya arrancado. Asegúrese de que el combustible derramado se ha eliminado antes de arrancar el generador.

Contenido

INFORMACIÓN SOBRE LA SEGURIDAD DE LA MAQUINA..... 3
COMPONENTES DEL GENERADOR..... 6
TABLA DE REFERENCIA DE POTENCIAS..... 9
PRE CHEQUEO ANTES DE LA OPERACIÓN..... 10
ARRANQUE DEL MOTOR / DETENCIÓN DEL MOTOR..... 12
INSTRUCCIONES DE USO..... 13
MANTENIMIENTO..... 14
ALMACENAMIENTO..... 19
SOLUCIÓN DE PROBLEMAS..... 20
ESPECIFICACIONES..... 21
CIRCUITO ELÉCTRICO..... 22
EQUIPAMIENTO OPCIONAL..... 27

COMPONENTES DEL GENERADOR

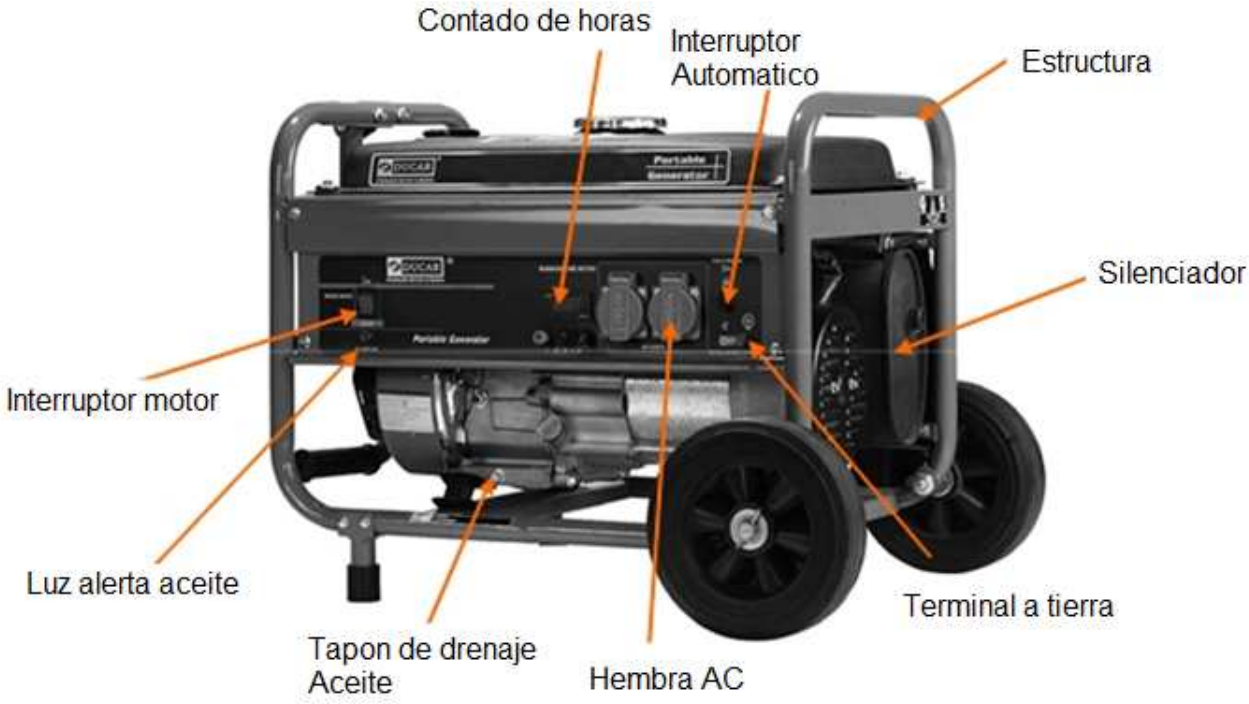

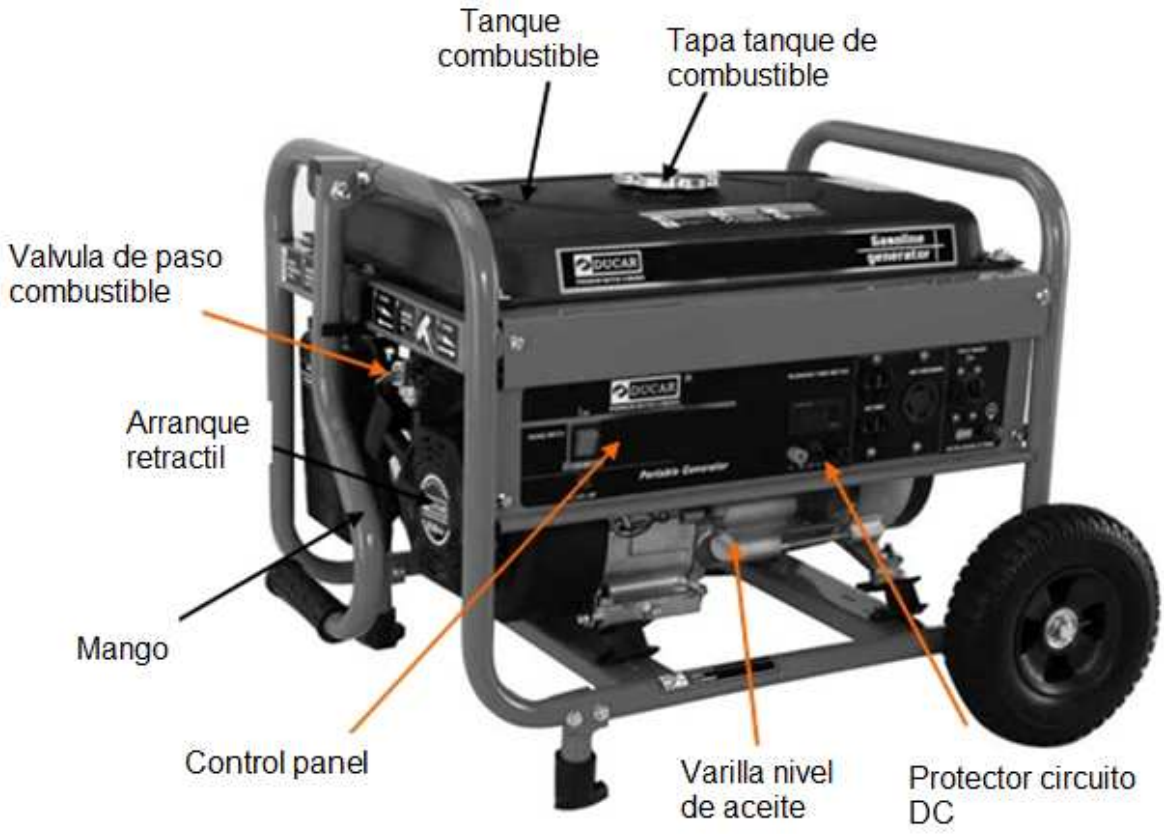

Llave del motor

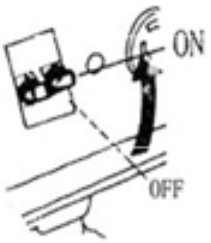

Para iniciar y detener el motor.

Posición de la llave:

OFF: Para apagar el motor. La llave se puede sacar / insertar

ON: Para hacer funcionar el motor después del arranque.

START: Para arrancar el motor accionando el arranque eléctrico

ADVERTENCIA

No gire la llave de contacto a la posición START cuando el motor está en marcha, puede causar daño en el motor de arranque.

ARRANQUE RETRACTIL

Para arrancar el motor, tire del mango de arranque hasta que sienta resistencia, luego tire con fuerza.

No permita que el mango de arranque retroceda con fuerza contra el motor. Retorne con suavidad para evitar daños en el motor de arranque.

ADVERTENCIA

Al iniciar el arranque de retroceso, deberá ajustar el interruptor de llave en la posición ON y tirar del mango de arranque

Palanca de la válvula de combustible

La válvula de combustible está situada entre el depósito de combustible y el carburador.

Cuando la palanca de la válvula está en posición ON, el combustible puede fluir desde el depósito al carburador. Asegúrese de regresar la válvula a la posición OFF después de detener el motor.

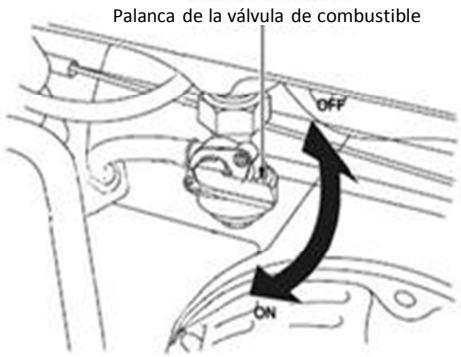

Varilla del estrangulador

El estrangulador se utiliza para proporcionar una mezcla de combustible al arrancar el motor en frío. Esta Puede ser abierta y cerrada manualmente. Tire de la varilla en dirección de CERRADO para enriquecer la mezcla durante el arranque en frío

Selector de voltaje

El selector de voltaje cambiara la potencia principal que transporta las bobinas del generador para producir 120 V AC o 120/240 V AC. Si un aparato de 240V está conectado a los receptáculos de 4 puntas, el interruptor debe estar en la posición “120/240V”. Si sólo un aparato 120 está siendo conectado a cualquiera de los 120 V AC del receptáculo de 3 clavijas, deberá seleccionar la posición “120 V.”

Posición del Interruptor

120/240V: Se pueden usar los receptáculos de 120V y 120/240V simultáneamente.

120V: SÓLO puede utilizar los receptáculos de 120V. No utilice el tomacorriente 120/240V en esta posición.

La mayor cantidad de energía estará disponible en el receptáculo de 120V 30A.

ADVERTENCIA

Cambie el selector de tensión después de girar el interruptor de AC en OFF. El generador podría dañarse.

Terminal de tierra

El terminal de tierra del generador está conectado a la estructura metálica del generador, a las piezas no portadoras de corriente y a los terminales de tierra de cada receptáculo.

Receptáculo de DC (corriente continua)

El receptáculo de DC sólo se puede utilizar para cargar baterías de 12 volt de tipo auto.

La batería debe estar conectada a la toma de DC del generador con la polaridad correcta (positivo de la batería al generador positivo (+) y negativo de la batería para el generador negativo (-).

No arranque el generador mientras el cable de carga de la batería está conectada y el motor está funcionando. El generador se podría dañar.

Protector del circuito DC

El protector de circuito de DC se apaga automáticamente cuando se sobrecarga, cuando hay un problema con la batería, o cuando las conexiones entre la batería y el generador son inadecuadas.

Sistema de alerta de aceite

El sistema de alerta de aceite está diseñado para evitar daños en el motor causados por una cantidad insuficiente de aceite en el cárter. Antes de que el nivel de aceite supere el límite de seguridad, el motor se detendrá automáticamente (el interruptor del motor queda en la posición ON)

El sistema de alerta de aceite deberá ser comprobado antes de cada uso.

Si el motor se detiene y no vuelve a arrancar, compruebe el nivel de aceite del motor antes de dar solución a problemas en otras áreas.

Interruptor de AC (corriente alterna)

El interruptor de AC se apagará automáticamente si hay un cortocircuito o una sobrecarga significativa en el generador.

Si el interruptor de AC se apaga automáticamente, compruebe que el aparato está funcionando correctamente y que el circuito no excede la capacidad de carga nominal antes de encender el interruptor de AC nuevamente. El interruptor de AC se puede utilizar para cambiar la potencia del generador en ON o en OFF.

Protector de Circuito AC



Los protectores de circuito de AC se apagarán automáticamente si hay un cortocircuito o una sobrecarga significativa del generador en los receptáculos de 20A 120V o 120V 30A. Si una protección AC se desconecta automáticamente, compruebe inmediatamente que el aparato esté funcionando correctamente y que el circuito no excede la capacidad de carga nominal antes de restablecer el protector del circuito AC ON.

TABLA DE REFERENCIA DE POTENCIAS

Los equipos eléctricos, especialmente los motores, producen fuertes corrientes cuando se inicia. La siguiente tabla ofrece referencias para conectar consumos al generador.

Herramientas Eléctricas	*Volts de potencia (en marcha)*	*Sobretensión (encendida)*
Datos básicos		
Ampolleta de 75 voltios	75	-
Congelador industrial	500	500
Bomba de sumidero	800	1200
Refrigerador -18 CU	800	1600
Bomba de agua -1/3 HP	1000	2000
Calefacción / Refrigeración		
Aire acondicionado 10000 BTU	1200	1800
Ventilador de ventana	300	600
Ventilador de caldera ½ HP	800	1300
Cocina		-
Microonda	1000	-
Cafetera	1500	-
Elemento eléctrico de cocina simple	1500	
Calienta platos	2500	-
Cuarto familiar		-
Juego de cd/dvd	100	-
VCR	100	-
Receptor estéreo	450	-
Tv color	500	-
Computador personal w/17" Monitor	800	

OTRO		-
Sistema de seguridad	180	-
AM/FM radio reloj	300	-
Puerta de cochera automática	480	520
Calentador de agua eléctrico 40 galón	4000	-
Cuarto de trabajo		
Cuarto de trabajo luz alógena	1000	-
Pulverizador de aire 1/3 HP	600	1200
Sierra de vaivén	960	960
Taladro eléctrico-1/2 HP	1000	1000
Sierra circular-7 1/4	1500	1500
Sierra inglesa 10	1800	1800
Tabla Cepilladora-6	1800	1800
Sierra de mesa brazo	2000	2000

* La potencia que figuran son sólo aproximaciones.

PRE CHEQUEO ANTES DE LA OPERACIÓN

Aceite del motor

ADVERTENCIA

El aceite del motor es un factor importante ya que afecta el rendimiento del motor y vida útil de la máquina. No se recomienda usar aceites de motor no detergente y de 2 tiempos pues pueden dañar el motor.

- Revise el nivel de aceite antes de cada uso, en una superficie horizontal y con el motor apagado.
- Use aceite de motor de 4 tiempos que cumpla los requisitos de clasificación API de servicio SJ. Compruebe siempre la etiqueta de servicio API en el recipiente de aceite para asegurarse que incluye las letras SJ.

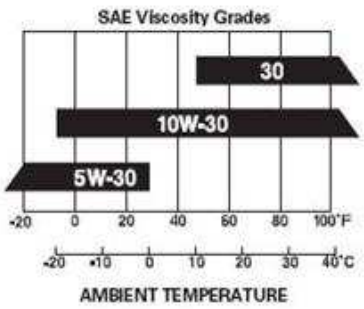

- Se recomienda usar aceite SAE 10W-30 para uso general, ya sea de todas las temperaturas. Las otras viscosidades mostradas en la gráfica, pueden utilizarse cuando la temperatura media de su zona está dentro del rango indicado.

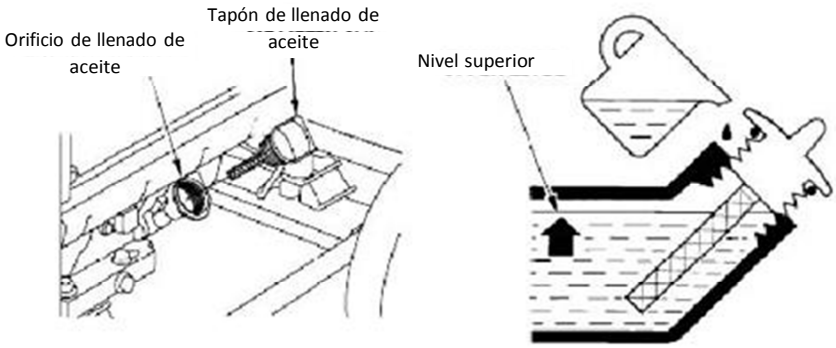

1. Retire la tapa de llenado de aceite y limpie la varilla.
2. Compruebe el nivel de aceite mediante la inserción de la varilla en el orificio de llenado sin atornillar.
3. Si el nivel es bajo, llene hasta la parte superior con el aceite recomendado.

Combustible

- Compruebe el nivel de combustible y vuelva a llenar el tanque si el nivel es bajo.
- Cargue cuidadosamente para evitar derrame de combustible, no llenar por encima del filtro de combustible.

ADVERTENCIA

Debe ser cuidadoso en manipular la gasolina ya que es altamente inflamable y explosiva puede correr riesgo de quemaduras o heridas graves.

- Pare el motor y mantenga chispas y fuentes de calor o llamas alejadas
- Cargue combustible solo al aire libre
- Si hay derrame limpie de inmediato
- Utilice gasolina sin plomo con un octanaje de 86 o superior. Este motor está certificado para funcionar con gasolina sin plomo.
- La gasolina sin plomo produce menos depósitos en la bujía y extiende la vida útil del sistema de escape. Nunca use gasolina vieja o contaminada o una mezcla de aceite / gasolina. Evite la entrada de suciedad o agua en el tanque de combustible.

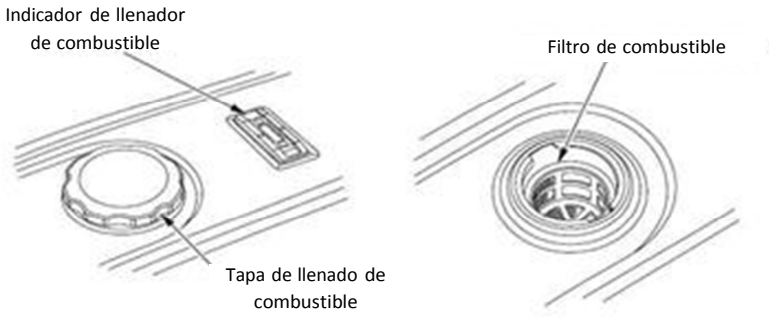

ARRANQUE DEL MOTOR / DETENCIÓN DEL MOTOR

Arranque del motor

1. Asegúrese de que el interruptor AC está en posición OFF. Para que el generador arranque se debe conectar a una carga si no será un poco más difícil el arranque.
2. Gire la palanca de la válvula del combustible a la posición ON.
3. Tire de la varilla del obturador a la posición OFF, este se cierra si el motor está frío.
4. Gire el interruptor del motor a la posición START
5. Tire la manilla de arranque hasta que sienta resistencia, y luego presione con fuerza.

El funcionamiento del motor de arranque puede dañar el motor si se mantiene durante más de 5 segundos. Si el motor no arranca, suelte el interruptor y espere 10 segundos antes de hacer funcionar el motor de arranque nuevamente.
Si la velocidad del motor de arranque desciende después de un período de tiempo, es una indicación de que la batería debe ser recargada.
Al arrancar el motor, regrese el interruptor a la posición ON.
Si ha cerrado el arranque, regrese a la posición OPEN a medida que se calienta el motor.

Parada del motor

ADVERTENCIA

En caso de emergencia

Detenga el motor en caso de emergencia, situé el interruptor a la posición OFF.

En uso normal:

1. Gire el interruptor AC a la posición OFF. Desconecte los cables de carga de baterías de corriente continua.
2. Gire el interruptor del motor a la posición OFF.
3. Gire la palanca de la válvula del combustible a la posición OFF.

INSTRUCCIONES DE USO

Las conexiones eléctricas deben ser realizadas por un electricista calificado, estas deben aislar la alimentación del generador de la energía de la red, y debe cumplir con todas las leyes y normas eléctricas. Un interruptor de transferencia, que aísla la energía del generador de la energía de la red, es requisito previo.

ADVERTENCIA

Las conexiones incorrectas al sistema eléctrico de un edificio pueden permitir que la corriente del generador alimente a las líneas de servicios públicos.
Esta retroalimentación puede electrocutar a los trabajadores de empresas de servicios públicos u otras personas que entran en contacto con las líneas durante un corte de energía, y el generador puede explotar, produciendo quemaduras o produciendo incendios, en el momento que se restablece el suministro eléctrico. Consulte con la compañía eléctrica o un electricista calificado.

Sistema de Tierra

Los generadores portátiles tienen una toma a tierra del sistema que conecta los componentes del bastidor a los terminales de los receptáculos de salida de AC. La toma a tierra del sistema no está conectado al cable neutro de AC.

Aplicaciones de AC

Antes de conectar el cable de alimentación al generador:

- Asegúrese de que está en buen estado de funcionamiento. Aparatos defectuosos o cables de alimentación pueden crear un potencial de descarga eléctrica.
- Si el aparato comienza a funcionar anormalmente, se vuelve lento o se detiene repentinamente, apáguelo de inmediato. Desconéctelo, y revise si el problema es el aparato, o si se ha excedido la capacidad de carga nominal del generador.
- Asegúrese de que la potencia eléctrica de la herramienta no supere la del generador. Nunca exceder su máxima potencia. Los niveles de potencia entre nominal y máximo se pueden usar por no más de 30 minutos.

ADVERTENCIA

Una sobrecarga considerable abrirá el interruptor. Exceder el límite de tiempo para la operación de máxima potencia no cambiará el interruptor de circuito a OFF, pero se acortará la vida útil del generador.

Operación AC

1. Encienda el motor.
2. Gire el interruptor AC a ON.
3. Enchufe el aparato.

La mayoría de los aparatos motorizados requieren más de su potencia nominal durante el arranque, sin embrago no debe superar el límite de corriente especificada para el mismo recipiente ya que la sobrecarga del circuito hace que el interruptor de AC se desconecte y reduce la electricidad en el

circuito, es recomendable esperar unos minutos y luego reiniciar el interruptor de AC.

Funcionamiento a gran altitud

A grandes altitudes, la mezcla de aire / combustible de un carburador estándar será demasiado rica. Se reducirá el rendimiento y el consumo de combustible aumentará. Una mezcla muy rica ensuciará también la bujía y puede dificultar el arranque. El funcionamiento a una altitud distinta de aquella en la que la certificada para este motor durante períodos prolongados de tiempo puede aumentar las emisiones. El rendimiento a grandes altitudes puede mejorarse mediante ciertas especificaciones y modificaciones en el carburador

Si siempre opera el generador a altitudes superiores a 5.000 pies (1.500 metros), pida a su concesionario que efectúe esta modificación al carburador.

Este motor funciona a gran altitud con las modificaciones que se les haga, y así reunirá todas las normas de emisión a lo largo de su vida útil. Incluso con la modificación del carburador, la potencia del motor se reducirá un 3,5% por cada aumento de 300 metros de altura. El efecto de la altitud en la potencia será mayor si no se realiza ninguna modificación en el carburador.

ADVERTENCIA

Cuando el carburador ha sido modificado para operaciones a gran altitud, la mezcla de aire / combustible será demasiado pobre para funcionar a bajas altitudes. El funcionamiento a altitudes de menos de 1.500 metros con un carburador modificado puede causar sobrecalentamiento del motor y provocar daños graves en el motor.

MANTENIMIENTO

La importancia del mantenimiento.

Un buen mantenimiento es esencial para un funcionamiento seguro, económico y sin problemas. También ayudará a reducir la contaminación del aire.

ADVERTENCIA

Un mantenimiento inadecuado o la falta de reparación de un problema antes de la operación pueden causar un mal funcionamiento en el que usted puede resultar gravemente herido o muerto. Siga siempre las recomendaciones de inspección, mantenimiento y siga los horarios en este manual de instrucciones.

Seguridad de mantenimiento

1. Asegúrese de que el motor esté apagado antes de comenzar cualquier trabajo de mantenimiento o reparación.
2. Deje que el motor y el sistema de escape se enfríen antes de tocarlos.
3. Para reducir la posibilidad de incendio o explosión, tenga cuidado cuando trabaje cerca de gasolina. Utilice sólo disolvente no inflamable para limpiar las piezas. Mantenga los cigarrillos, las chispas y las llamas alejadas de todas las partes relacionadas con el combustible.

Programa de mantenimiento

Recuerde que este programa se basa en la suposición de que su máquina va a ser utilizada para lo cual fue diseñada. El crecimiento sostenido de la carga o el funcionamiento a altas temperaturas o la utilización en condiciones de mucha humedad o polvo, requerirá un servicio más frecuente.

Periodo de servicio regular ÍTEM Realizado en cada intervalo indicado de meses o de horas de funcionamiento, lo que ocurra primero.			Antes de cada uso	Primer mes o 20 horas	Cada 3 meses o 50 horas	Cada 6 meses o 100 horas	Cada un año o 300 horas
•	Aceite del motor	Revisar	O				
		Cambiar		o		o	
•	Filtro de aire	Revisar	O				
		Limpiar			o (1)		
•	Recipiente de sedimentos	Limpiar				o	
•	Bujía	Limpiar y ajustar				o	
		Reemplazar					o
•	Para chispas	Limpiar				o	
•	Ralentí	Revisar y ajustar					o

•	Válvulas	Revisar y ajustar					o
•	Cámara de combustión	Limpiar	Siempre después de 500 horas				
•	Tanque de combustible y filtro	Limpiar				o	
•	Tubo de combustible	Revisar	Cada 2 años (reemplazar si es necesario)				

(1) Servicio más frecuente cuando se usa en ambientes polvorientos
(2) Para aplicaciones comerciales, registre las horas de funcionamiento para determinar los intervalos de mantenimiento adecuados

Cambio de aceite del motor

Escurrir el aceite mientras el motor está caliente para asegurar un drenaje rápido y completo.

1. Retire el tapón de drenaje y sellado de arandela, retire el tapón de llenado de aceite y drene el aceite.
2. Vuelva a instalar el tapón de drenaje y la arandela de sellado. Presione el tapón de seguridad.
3. Vuelva a llenar con el aceite recomendado y compruebe el nivel de aceite.

Lávese las manos con agua y jabón después de manipular el aceite usado.

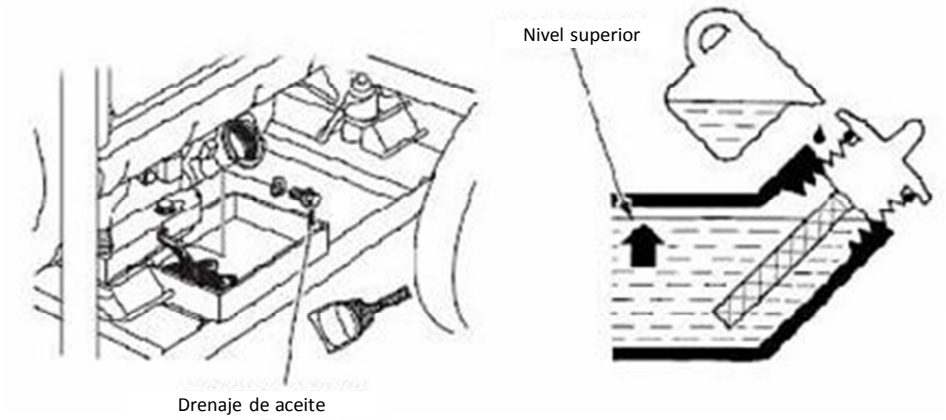

Drenaje de aceite

Servicio del filtro de aire

Un filtro de aire sucio restringirá el flujo de aire al carburador. Para evitar problemas con el carburador revise el filtro de aire regularmente y con mayor frecuencia cuando opere el generador en áreas con mucho polvo.

ADVERTENCIA
Nunca haga funcionar el generador sin el filtro de aire si no el motor se desgastará.

1. Suelte las abrazaderas y quite la tapa del filtro de aire, y extraiga el elemento.

2. Lave el filtro de aire en una solución de detergente y agua tibia, luego enjuague, deje que el filtro de aire se seque completamente.
3. Remojar el elemento del filtro de aire en aceite de motor limpio y exprima el exceso de aceite. El motor producirá humo durante el arranque inicial, si hay demasiado aceite se quedará en el filtro de aire.
4. Vuelva a instalar el filtro de aire y la cubierta.

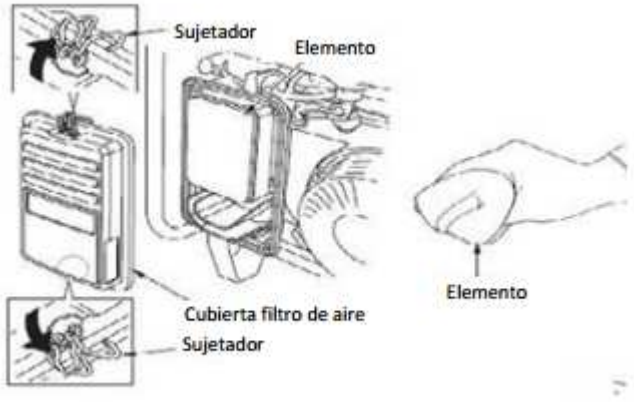

Limpieza del recipiente de sedimentos

EL recipiente de sedimentos evita que la suciedad o el agua queden en el depósito de combustible que entra en el carburador. Si el motor no ha estado funcionando durante un largo tiempo, debe limpiar el recipiente de sedimentos.

1. Gire la palanca de la válvula del combustible a la posición OFF. Retire la tapa del recipiente de sedimentos, el o'ring y el filtro.
2. Limpie el recipiente de sedimentos, el o'ring y el filtro con un disolvente no inflamable.
3. Vuelva a instalar el filtro, y el o'ring y la tapa del recipiente de sedimentos.
4. Gire la palanca de la válvula de combustible y verifique que no haya fugas.

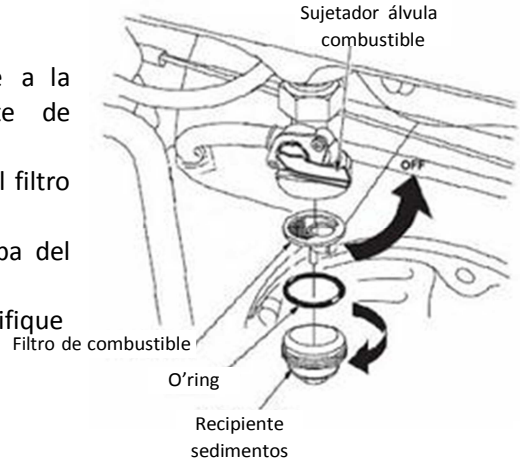

Servicio de bujía

Para asegurar un funcionamiento adecuado del motor, la bujía debe tener el espacio correcto y libre de depósitos. Si el motor ha estado funcionando, el silenciador estará muy caliente. Tenga cuidado de no tocar el silenciador.

1. Retire la tapa de la bujía.
2. Limpie la suciedad alrededor de la base de la bujía.
3. Utilice una llave de bujías para retirarla.
4. Realice una inspección visual de la bujía. Desechar si el aislador está roto, picado o sucio.
5. Mida la separación entre electrodos con una galga de espesores. Corrija si es necesario doblando con cuidado el electrodo lateral. La distancia deberá estar entre 0,70 mm 0,80 mm

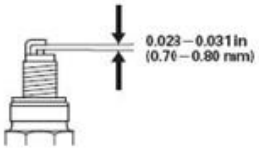

6. Compruebe que la golilla de la bujía esté en buenas condiciones y pueda enroscar la bujía con la mano.
7. Presione y apriete con una llave para bujías.

- Si va a instalar una bujía nueva, apriétela dando 1/2 vuelta después de situarla y comprimir la golilla.
- Si vuelve a instalar una bujía usada, apriete 1/8 -1/4 vuelta después de haberla situado y comprimir la golilla.

ADVERTENCIA

La bujía deberá estar asegurada firmemente. Una bujía mal apretada puede calentarse mucho y podría dañar el motor. No utilizar bujías que tienen un rango de calor inadecuado.

Mantenimiento del parachispas

Si el generador ha estado funcionando, el silenciador estará muy caliente. Deje que se enfríe antes de continuar.

ADVERTENCIA

El parachispas se debe revisar cada 100 horas y para mantener su eficacia, limpie el parachispas como sigue:

1. Afloje el tornillo por el orificio de escape del silenciador y extraiga el parachispas
2. Use un cepillo para eliminar los depósitos de carbón de la pantalla. Inspeccione la pantalla si se rompe o desgarra reemplazar si es necesario.
3. Instale el parachispas en el orden inverso al desmontaje.

NOTA: Para intervenciones de mantenimiento mayores a la indicada, se debe llevar a cualquier servicio técnico autorizado (STA) de Itaka. Consulte con su proveedor.

ALMACENAMIENTO

Antes de guardar la unidad durante un período prolongado:

- Asegúrese de que el área de almacenamiento esté libre de exceso de humedad y el polvo.

Servicio de acuerdo a la siguiente tabla:

Tiempo de almacenamiento	PARA EVITAR UNA PARTIDA DIFICIL RECOMENDAMOS EL SIGUIENTE PROCEDIMIENTO
Menos de 1 mes	No se requiere preparación
1 mes a 2 meses	Llene con gasolina fresca y agregue un acondicionador de gasolina.
2 meses a 1 año	Llene con gasolina limpia y agregue un acondicionador de gasolina. Drene el tazón del flotador del carburador. Vacíe el recipiente para sedimentos de combustible.
1 año y mas	Llene con gasolina limpia y agregue un acondicionador de gasolina. Drene el tazón del flotador del carburador. Vacíe el recipiente para sedimentos de combustible. Retire la bujía y ponga una cucharada de aceite de motor en la culata. Tire el arranque de retroceso lentamente para distribuir el aceite uniformemente en el cilindro. Vuelva a instalar la bujía. Cambie el aceite del motor. Después del almacenamiento, vaciar la gasolina almacenada en un contenedor adecuado y llene con gasolina limpia antes de comenzar

Uso de la batería:

Apunta al arranque a control remoto del motor de gasolina (distancia entre más de 50 metros).

Requisitos:
1. La especificación de la batería recomendada es: 12V, 9AH
2. No conecte el polo negativo erróneamente, cuando use la batería.
3. Necesita inyectar electrolito antes de usar la batería.
4. La altura de electrolito deben ser inspeccionado cada mes. Cuando el nivel es bajo, inyectar agua destilada o agua pura entre el nivel superior y bajo.
5. La batería tiene que estar limpia. Si el electrolito salpica en el grupo electrógeno, lave con agua.

ADVERTENCIA

1. La explosión de gas podría darse. No manipule al fuego.
2. La batería incluye fuertes ácidos. Mucho cuidado con salpicar en la piel o los ojos. Si así sucede lavar con agua inmediatamente y acuda rápidamente al médico.
3. Tenga en cuenta que si la batería se contaminada por la gasolina, el aceite o la impregnación orgánica, la cáscara de la batería se dañará.

ADVERTENCIA

Compruebe y asegúrese de que el nivel de electrolito de cada celda de la batería está entre las marcas superior y nivel inferior

Marca de nivel

1. Marca de nivel superior 2. Marca de nivel inferior

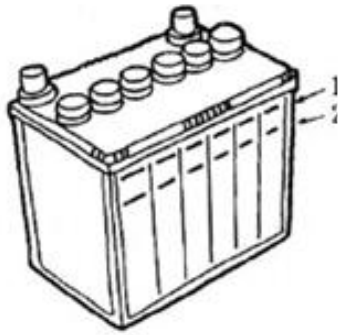

Con el fin de prolongar la vida útil, preste atención al mantenimiento de la batería. Revise el electrolito cada mes. Si el electrolito superficial disminuye en hacia la parte más baja o de protección deberá añadir agua destilada o agua pura hasta la superficie más alta. Está prohibido usar ácido, agua pura no alcalina (tal como agua del grifo, agua de río, agua de mar), como líquido de alimentación. La batería después de la añadir líquido se debe utilizar en el tiempo. Deberá ser cargada periódicamente si no se ha utilizado durante mucho tiempo.

Requisito de carga del acumulador: recargar de 3 - 5 horas de acuerdo a 1/10 actual de la capacidad nominal del acumulador. Evitar sobrecarga.

SOLUCIÓN DE PROBLEMAS

Nota: Los problemas de fallas pueden tener causas y soluciones similares.

Problema	Posible causa	Solución
El motor no arranca	¿Hay combustible en el estanque?	Vuelva a llenar el tanque de combustible.
	¿Hay suficiente aceite en el motor?	Añada aceite recomendado
	¿La bujía está en buen estado?	Ajuste la distancia y seque la bujía. remplace si es necesario
	¿El combustible llega a la Carburador?	Limpie el receptáculo de sedimentos
No hay electricidad en el receptáculo AC	¿El interruptor AC está en ON?	Gire el interruptor AC a ON. vuelva a colocar el equipo
	Compruebe el equipo de los defectos que pueda tener.	Lleve el equipo a una tienda de electrónica para la reparación

NOTA: Para fallas que no puedan ser solucionadas con este manual, se debe llevar a cualquier servicio técnico autorizado (STA) de Itaka. Consulte con su proveedor.

ESPECIFICACIONES

Modelo		DF1500H		DF(D)1800H		DF(D)2500H		DF(D)3000H		DF(D)3500H	
Generador	Frecuencia	50Hz	60Hz	50Hz	60Hz	50Hz	60Hz	50Hz	60Hz	50Hz	60Hz
	Potencia	1.0kw	1.2kw	1.3kw	1.5kw	2.0kw	2.2kw	2.5kw	2.8kw	2.8kw	3.0kw
	Potencia Máxima	1.2kw	1.4kw	1.5kw	1.8kw	2.2kw	2.5kw	2.8kw	3.0kw	3.0kw	3.5kw
	Voltaje de salida	110/120/230/240V		120V							
	Factor de potencia	1									
Motor	Modelo	DJ156F		DJ168FD-B						DJ170FD-B	
	Tipo	4T/refrigerado por aire/Monocilindrico/OHV/Eje horizontal									
	Desplazamiento (cc)	98		196						208	
	Tipo de encendido	Magneto Transistorizado									
	Tipo de arranque	Retractil									
	Maxima salida	3.0/36000		6.5/3600				7.0/3600			
	Cap. de estanque (L/Gal)	7L(2gal)		15L(4gal)							
	Cap. de aceite (L/Gal)	0.5L(0.13gal)		0.6L(0.16gal)							
	Tiempo de trabajo continuo	9		6	5	13	11	11	9	9	9
Dimensiones	Largo x ancho x alto (mm)	445		590							
	Peso vacio (Kg)	310		430							
	Peso lleno (Kg)	390		440							

CIRCUITO ELÉCTRICO

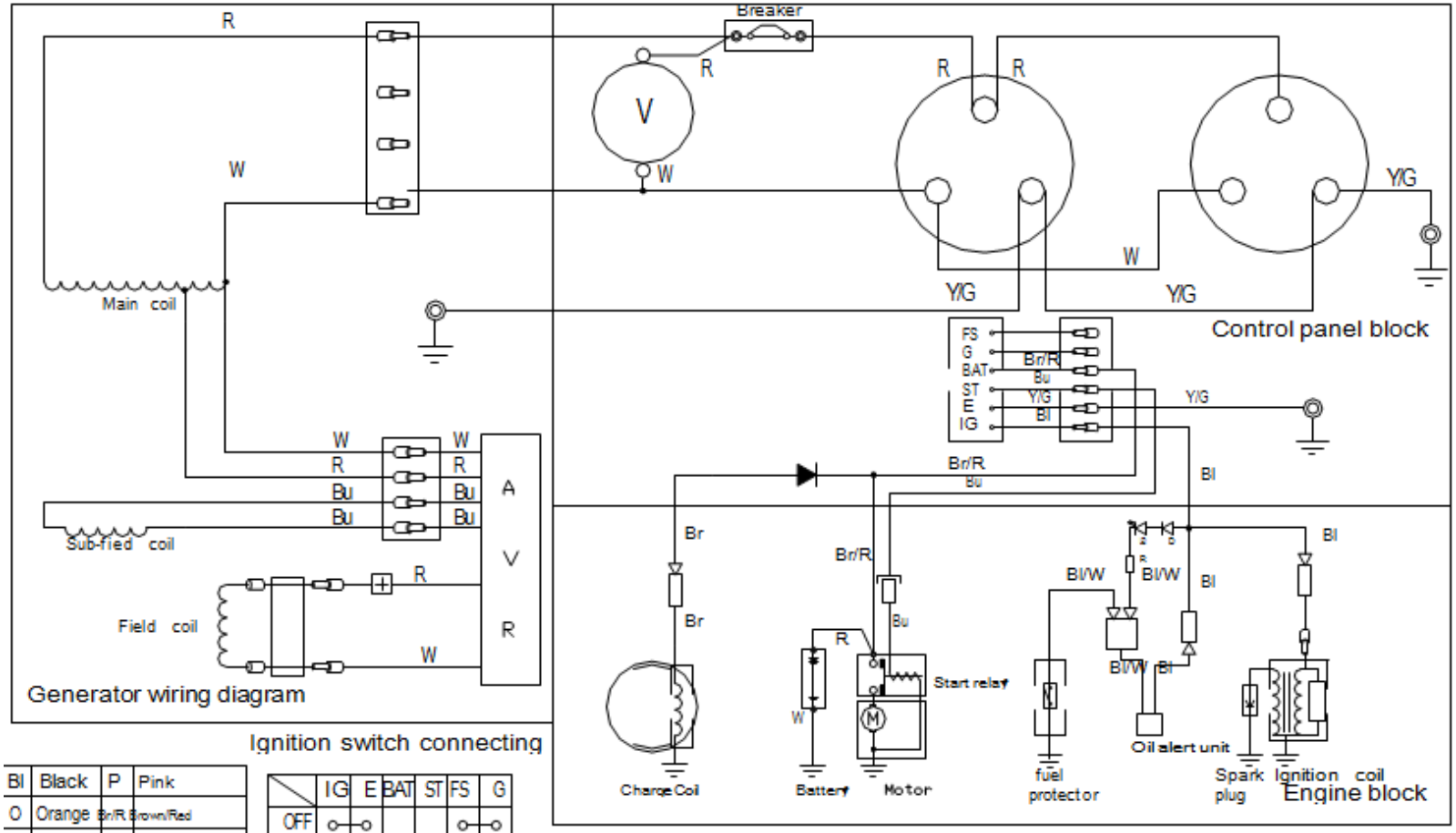

Bl	Black	P	Pink
O	Orange	Br/R	Brown/Red
Bu	Blue	LB	Light blue
Gr	Gray	Y /G	Yellow/Green
R	Red	W	White

WIRING DIAGRAM OF 230V GENERATOR SET
DFD1800H-DFD3500H

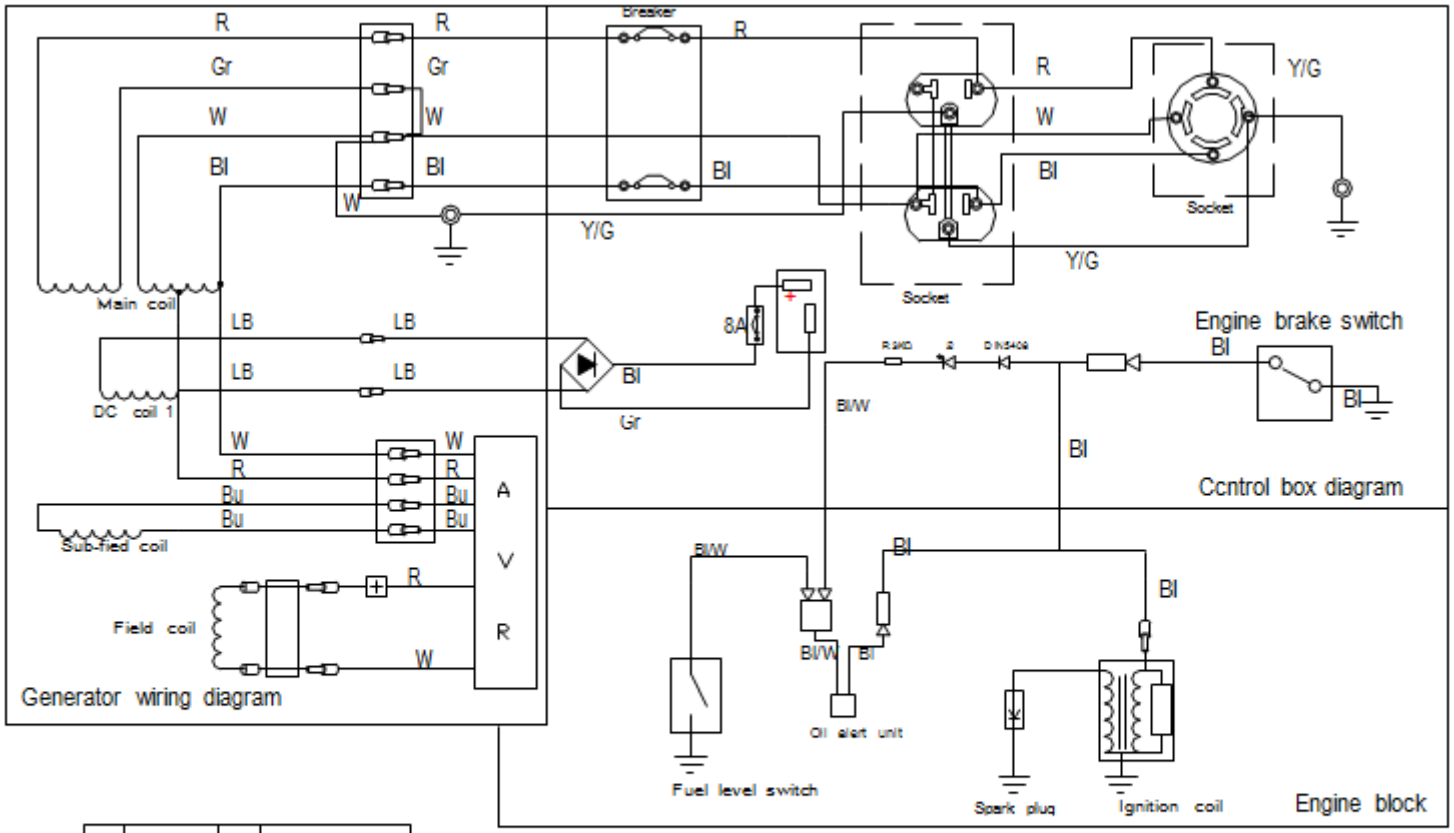

Bl	Black	P	Pink
O	Orange	Br/R	Brown/Red
Bu	Blue	LB	Light blue
Gr	Gray	Y/G	Yellow/Green
R	Red	W	White

WIRING DIAGRAM OF 120V/240V GENERATOR SET

DF1800H-DF3500H

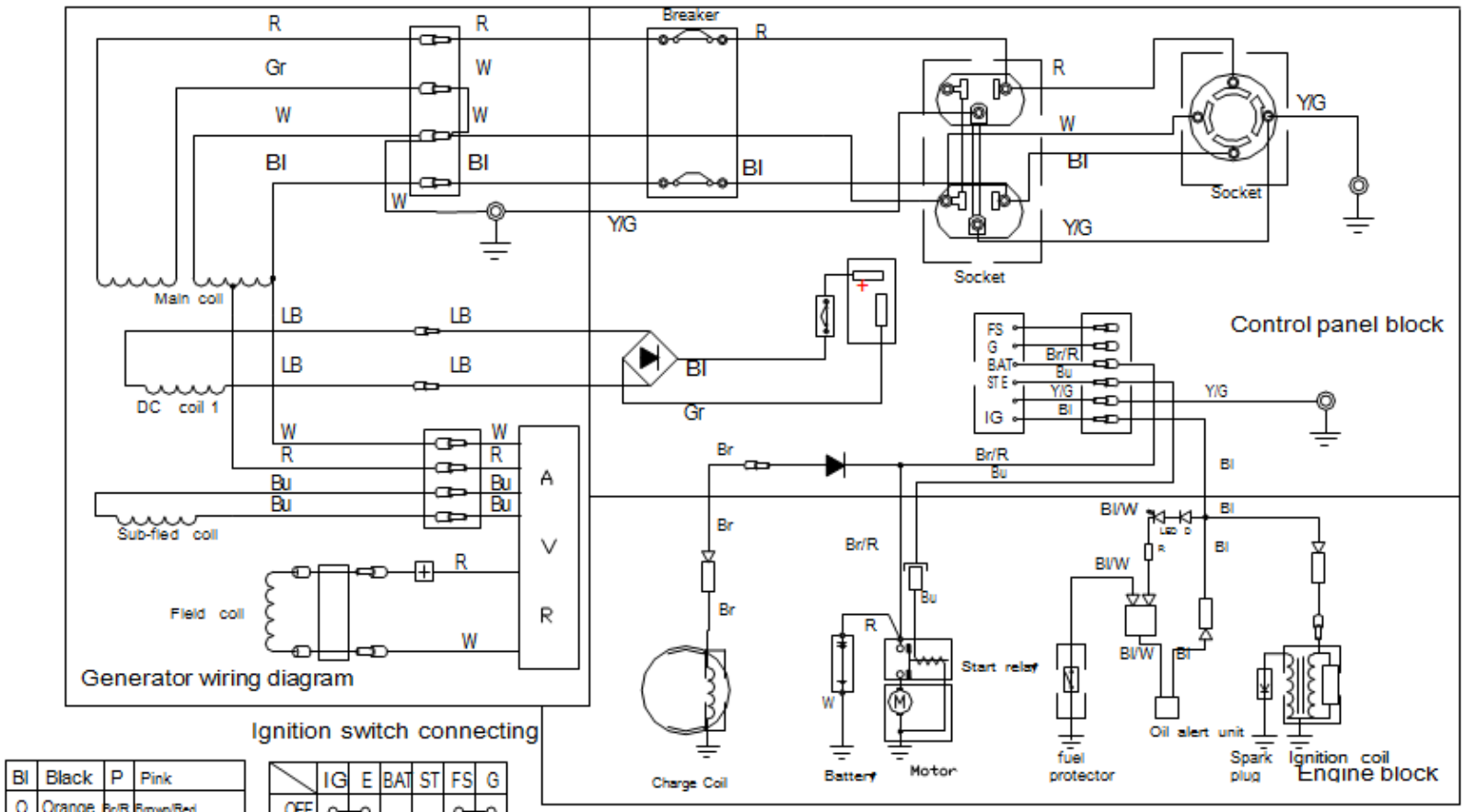

Bl	Black	P	Pink
O	Orange	Br/R	Brown/Red
Bu	Blue	LB	Light blue
Gr	Gray	Y/G	Yellow/Green
R	Red	W	White

WIRING DIAGRAM OF 120V/240V GENERATOR SET

DFD1800H-DFD3500H

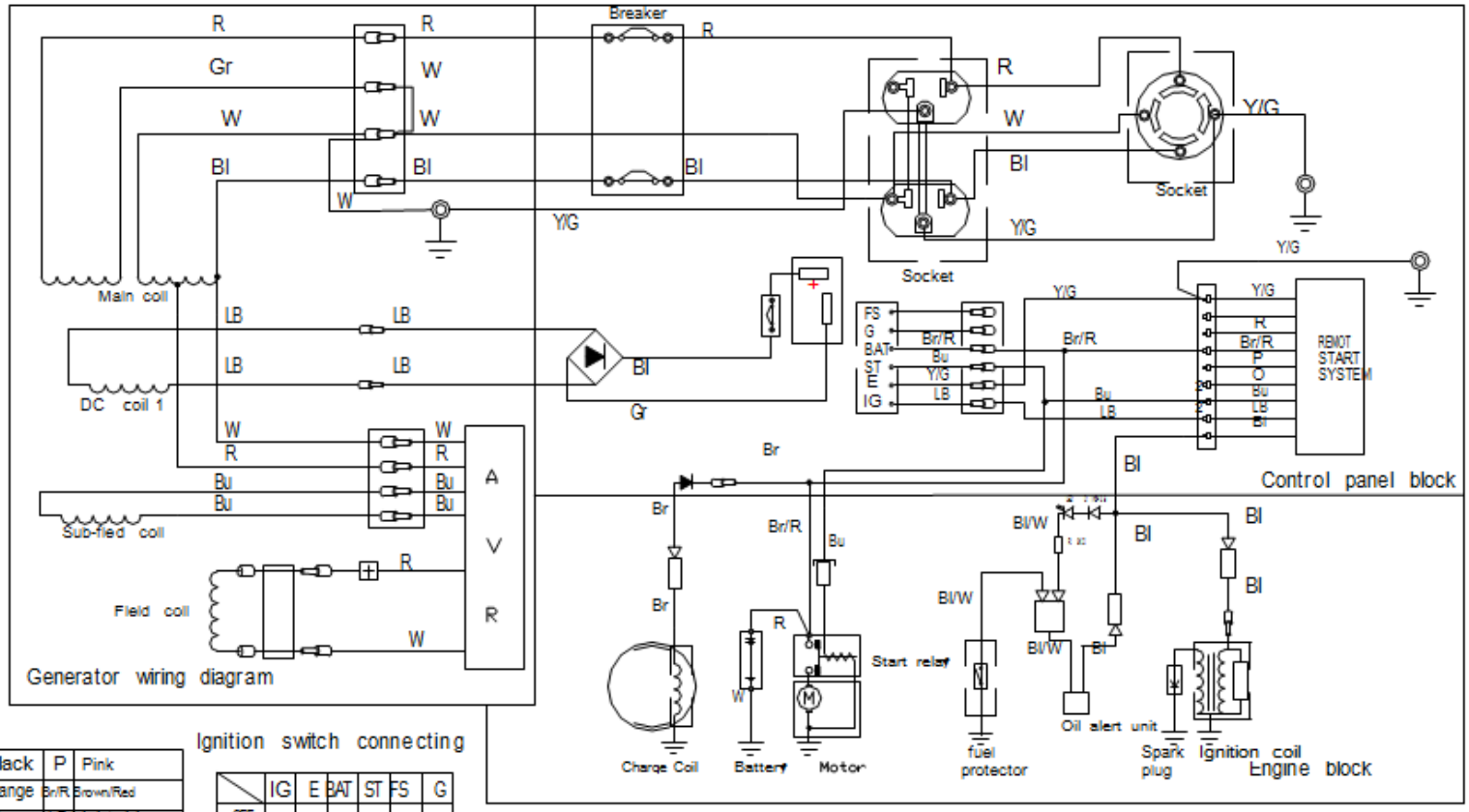

Bl	Black	P	Pink
O	Orange	Br/R	Brown/Red
Bu	Blue	LB	Light blue
Gr	Gray	Y/G	Yellow/Green
R	Red	W	White

Ignition switch connecting

	IG	E	BAT	ST	FS	G
OFF	o				o	o
ON						
Start			o	o		

WIRING DIAGRAM OF 120V/240V GENERATOR SET

DFY1800H-DFY3500H

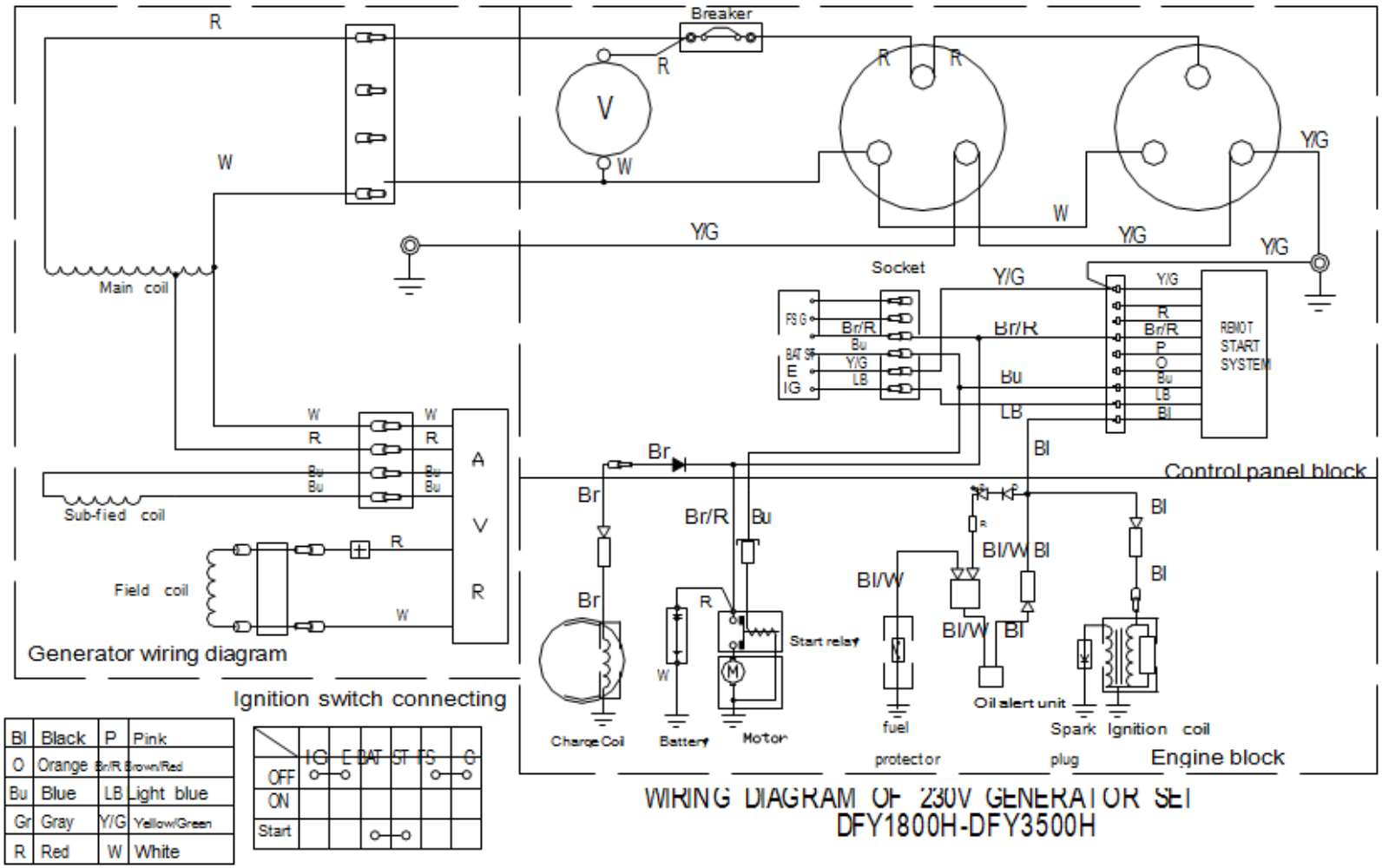

Bl	Black	P	Pink
O	Orange	Br/R	Brown/Red
Bu	Blue	LB	Light blue
Gr	Gray	Y/G	Yellow/Green
R	Red	W	White

	IG	E	BAT	ST	FS	G
OFF	o	o			o	o
ON						
Start			o	o		

EQUIPAMIENTO OPCIONAL

Interruptor de protección inteligente

1. Cuando la carga alcanza la potencia nominal, la luz indicadora se ilumina en verde.
2. Cuando la carga alcanza la potencia máxima, suena una alarma y la luz de enciende en rojo.
3. Cuando la carga excede la potencia máxima durante 1 minuto, se apaga automáticamente la salida.
4. Pulse el interruptor, el grupo electrógeno funcionara de nuevo.

Generador automático Sistema AGS

Después de la instalación, asegúrese de que la máquina no está sobrecargada. Una vez que se va la luz, el generador cortará el circuito exterior, el inicio y la generación automática. En el exterior la fuente de alimentación se posiciona en normal, y se conecta el circuito de forma automática.

ADVERTENCIA

Si la máquina no puede comenzar su marcha, compruebe que el indicador brilla cuando arranque la máquina, si no agregue aceite

a. Asegúrese de que la carga no sobrepase el máximo, a continuación instale el generador.
b. Por lo general, el interruptor de AGS en el panel de control estará en posición automática y la llave en posición de funcionamiento.
c. Posicione el interruptor del estrangulador en la posición de apagado.

Sistema de Alarma

1. La luz indicadora se encenderá cuando el aceite es insuficiente, el indicador se apagará cuando el aceite es suficiente.
2. Al arrancar el motor, el indicador se encenderá si el aceite es insuficiente, el indicador se apagará cuando el petróleo se encuentra en situación crítica.

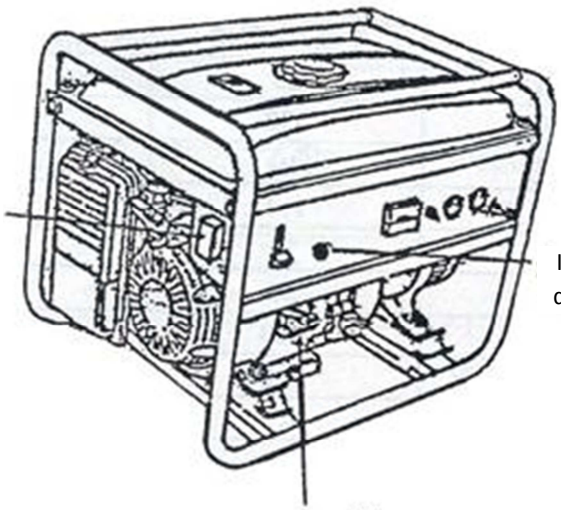

Partida remota:

Dirija el control remoto del motor a una distancia entre 50 metros.

Requisitos:
1. Apague la máquina de forma manual después de comenzar a distanciarse notablemente;
2. Apague la máquina con la tecla remota después de arrancar la maquina manualmente;
3. Apague la máquina con la tecla control remoto después del arranque;
4. Lo siguiente no es aceptable cuando se inicia manualmente y arranque a control remoto::

(1) Iniciar
(2) Apagar
(3) Conectar la válvula electromagnética de combustible;

5. Una vez que el arranque a control remoto se haya quebrado, iniciar manualmente será otra opción;
6. El arranque remoto será inútil después del inicio;
7. Después de la partida de retroceso, el apagado remoto será aceptado;

   Mínimo voltaje de partida: 6.2V

   Cuando se apaga con la tecla a distancia, debería durar 8 segundos. El arranque remoto debería durar 4 segundos.

Por favor, asegúrese que la línea de 12V (AC) está conectada a la batería antes de comenzar, de lo contrario el sistema de arranque remoto se dañara durante la marcha.