CONHEÇA A CIMOL / *CONOCE CIMOL*

Você acaba de adquirir um produto CIMOL. Situada em Linhares, distante 130 km da capital capixaba, a CIMOL foi fundada em 1991 e comercializa seus produtos em todo país, seja através de vendas na web seja através de lojistas.

Usted acaba de comprar un producto Cimol, empresa 100% brasileña ubicada en Linhares / ES - Brasil. Visite nuestro sitio web www.cimol.ind.br

CERTIFICADO DE GARANTIA / *CERTIFICADO DE GARANTÍA*

Caro consumidor, a CIMOL garante todas as peças e componentes de seus produtos pelo prazo de 90 dias ou, três meses, a partir da data da entrega do produto em sua residência, conforme nota fiscal de compra que passa a fazer parte integrante deste certificado.

Estimado consumidor, a CIMOL garantiza todas las piezas y componentes de sus productos por un periodo de 90 días o tres meses. Sujeito a condiciones normales de uso, a partir de la entrega en su residencia con previa prueba de compra expedido el tendero. Esta prueba de compra pasa a ser integrante de este certificado.

O produto perderá a garantia quando:

Se anula esta garantía cuando:

- **Adulterado ou montado por pessoa não autorizada pela loja;**
  Adulterar o armar el producto por persona no autorizada por la tienda;
- **Sofrer danos à estrutura ou peças, devido transporte e acondicionamento inadequado feito pelo consumidor, em sua residência ou na transferência para outra;**
  Provocar daños en la estructura o en partes debido al transporte y embalaje inadecuada hecho por el consumidor en su domicilio o para otro;
- **Sofrer exposição excessiva ao sol, chuva ou enchentes;**
  Exponer excesivamente el producto al sol, la lluvia o inundaciones;
- **Exposto, no uso doméstico, a um volume excessivo de água para limpeza;**
  Exponer el producto a un volumen excesivo de agua para la limpieza.

Limpeza e conservação:

Sobre la limpieza y conservación:

Para que seu produto tenha uma vida útil maior, à montagem deve ser feita por montador especializado e autorizado por um dos revendedores CIMOL.

Para que su producto tenga una vida útil mas longa el montaje deberá cumplir con las instrucciones del plan de montaje adjunto a este certificado.

- **Use sempre flanelas secas e macias;**
  Use en la limpieza un panõ seco y suave;
- **Não utilize produtos de limpeza abrasivos, álcool, lustra móveis etc;**
  NO utilice ceras, alcohol o abrasivos;
- **Evite arrastar o produto, caso seja imprescindível, retire todos os objetos que tenha em cima do produto e puxe-a para local bem próximo.**
  Evite mover el producto después de armado. Caso sea extremamente necesario, saque todos los objetos;
- **Nossos produtos foram fabricados para uso doméstico.**
  Nuestros productos fueron fabricado para uso en domicilio.

IMPORTANTE:

- **Este manual de montagem deverá ficar com o consumidor para que possa solicitar eventuais assistências técnicas.**
  Esta instrucción de montaje deberá quedarse con el consumidor;
- **A solicitação de assistência assim como a montagem do produto deverá ser feita à Loja.**
  La solicitación de reposición de piezas deberá ser solicitada a la tienda.

INFORMAÇÕES AO MONTADOR / *INFORMACIONES A LA PERSONA DE MONTAJE*

Caro montador, para uma melhor montagem dos produtos Cimol siga as seguintes instruções:

Para obtener una instalación de calidad de los productos CIMOL, siga las seguientes instrucciones:

- **Separe as peças e acessórios;**
  Primero separe las partes y los accesorios;
- **Examine completamente todas as peças antes da montagem;**
  Examine e identifique todas las piezas antes de empezar la montaje;
- **Forre o local de montagem com a embalagem (papelão) para não arranhar as peças;**
  Coloque en el sitio donde se va armar el producto el cartón de la embalaje. Esto evitara que las piezas se rasquem;
- **Fixar os possíveis acessórios e proceder a montagem seguindo as instruções do esquema de montagem, que são fundamentais para uma montagem de qualidade;**
  Fije los accesorios y sigue el montaje siguiendo las instrucciones de montaje;
- **A limpeza do móvel deve ser feita com um pano seco e macio (não e necessário o uso de cera ou abrasivos);**
  La limpieza del producto debe ser hecha con un paño suave y seco. NO usar ceras o abrasivos;
- **Não deixar o móvel em locais úmidos e exposto a luz do sol.**
  NO deje el producto en local húmedo y expuesto al sol.

Av. Joaquim Calmon, 01 Bairro Santa Cruz
Cx. Postal 144 - Cep: 29.908-015 - Linhares ES
Telefax: (27) 3372 6161

Visite nosso site:
www.cimol.ind.br
www.facebook.com/cimolmoveis

CimolMoveis

ESQUEMA DE MONTAGEM
INSTRUCCIÓN DE MONTAJE

25 ANOS

10958 - BUFFET LORENZI II / *BALCAO LORENZI II*

Nº. *Nº.*	CÓDIGO *CÓDIGO*	DESCRIÇÃO *DESCRIPCIÓN*	COMP. *LARG.*	LARG. *ANCH.*	ESP. *ESP.*	QTD. *CANT.*
1	10960	**LATERAL DIREITA** / *LATERAL DERECHA*	730	430	15	1
2	10961	**LATERAL ESQUERDA** / *LATERAL IZQUIERDA*	730	430	15	1
3	10962	**BASE** / *BASE*	1165	430	15	1
4	10963	**PRATELEIRA** / *REPISA*	1165	430	15	1
5	10964	**PORTA** / *PUERTA*	608	394	15	3
6	10965	**TRAVESSA MAIOR** / *TRAVIESA GRANDE*	1165	80	15	1
7	10966	**RODAPÉ** / *RODAPIÉ*	1165	80	15	2
8	10967	**TRAVESSA MENOR** / *TRAVIESA PEQUEÑA*	1165	50	15	1
9	10968	**DIVISÃO INFERIOR** / *DIVISIÓN INFERIOR*	430	310	15	2
10	10969	**DIVISÃO SUPERIOR** / *DIVISIÓN SUPERIOR*	430	310	15	1
11	10970	**TAMPO** / *TAPA*	1200	457	30	1
12	10977	**FUNDO TRASEIRO** / *FONDO TRASERO*	1190	330	2,5	2

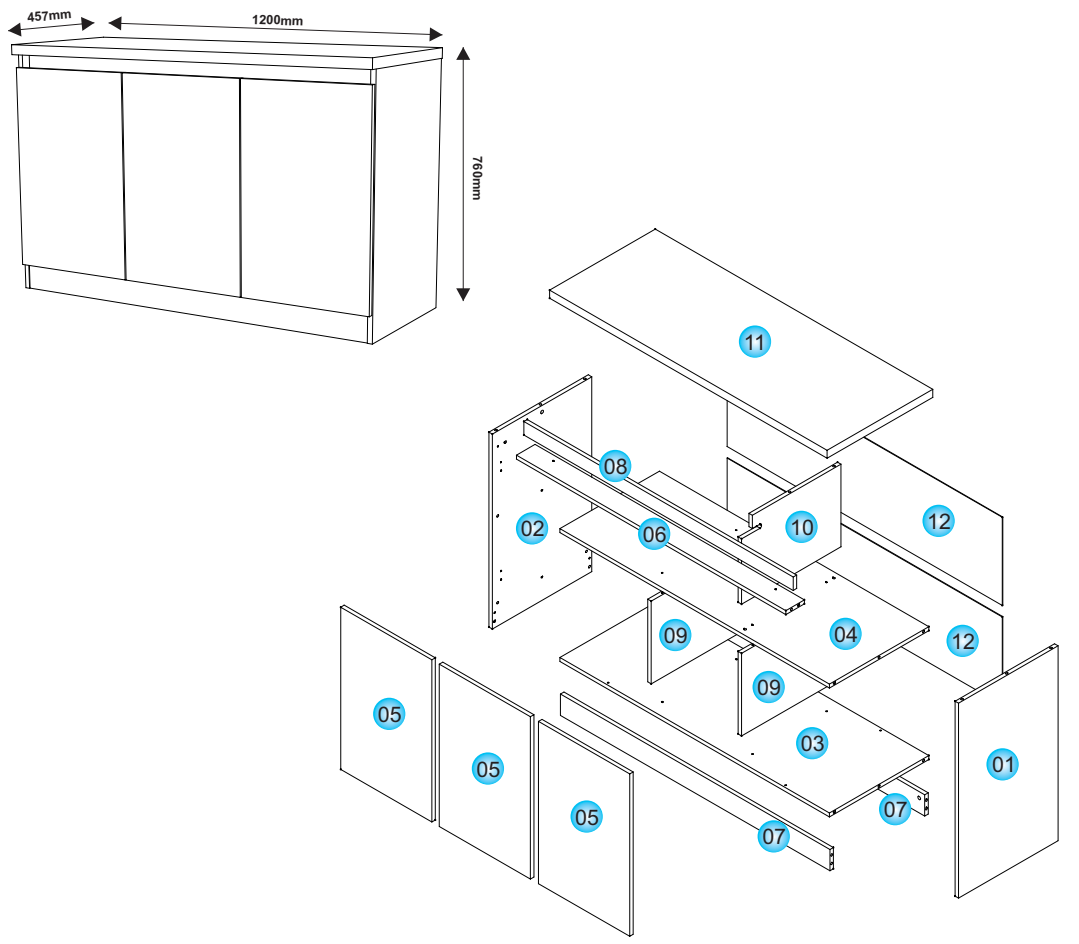

ELABORAÇÃO: *ELABORADO POR:*	APROVAÇÃO: *APROBADO POR:*	DATA ELABORAÇÃO: *FECHA ELABORACIÓN:*	REVISÃO: *VERSIÓN:*	DATA ALTERAÇÃO: *FECHA DEL ULTIMO CAMBIO:*	LOTE / *LOTE DE PRODUCCIÓN:*
FILIPE LOPES	FILIPE LOPES	14 / 11 / 2018			

10976 - FERRAGEM / *HERRAJE*

C2 CAVILHA MADEIRA 8X30MM *CAVILLA MADERA 8X30MM*	21	**G2** SAPATA LISA LONGA 2 FUROS *PATA PLANA LARGA*	06
D2 PARAFUSO PHIL. C.C. 3,5X14MM *TORNILLO PHIL. C.C. 3,5X14MM*	12	**I1** DOBRADIÇA RETA 26MM *BISAGRA RETA 26MM*	06
D20 PARAFUSO PHIL. C.C. 4X40MM *TORNILLO PHILIPS C.C. 4X40MM*	12	**I2** CALÇO 7MM *CUÑA 7MM*	06
D26 PARAFUSO PHIL. CAB. FLAN. 4,0X14MM *TORNILLO PHILIPS CAB. FLAN. 4,0X14MM*	32	**J1** PREGO 10X10 *CLAVO 10X10*	60
F1 TAMBOR MINIFIX 12MM	15	**J3** GARRA PARA FUNDO *GARRA PARA FONDO*	10
F3 PINO MINIFIX *TORNILLO MINIFIX*	15	**Q1** CONECTOR MONTAGEM 20X20X28 *CONECTOR DE ARMADO 20 X 20 X 28*	04

ESPECIFICAÇÕES PARA MONTAGEM:
ESPECIFICACIONES PARA MONTAJE:



Uma pessoa
Una persona

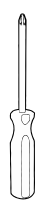

Ch. Philips
Llave Philips



Ch. Fenda
Llave Fenda



Martelo
Martillo



Parafusadeira
Destornillador

MONTAGEM / *MONTAJE*

01 **VISTA INFERIOR: UNIR A LATERAL DIREITA, OS RODAPÉS E A BASE.**
VISTA INFERIOR: FIJAR LA LATERAL DERECHA, LOS RODAPIÉS Y LA BASE..

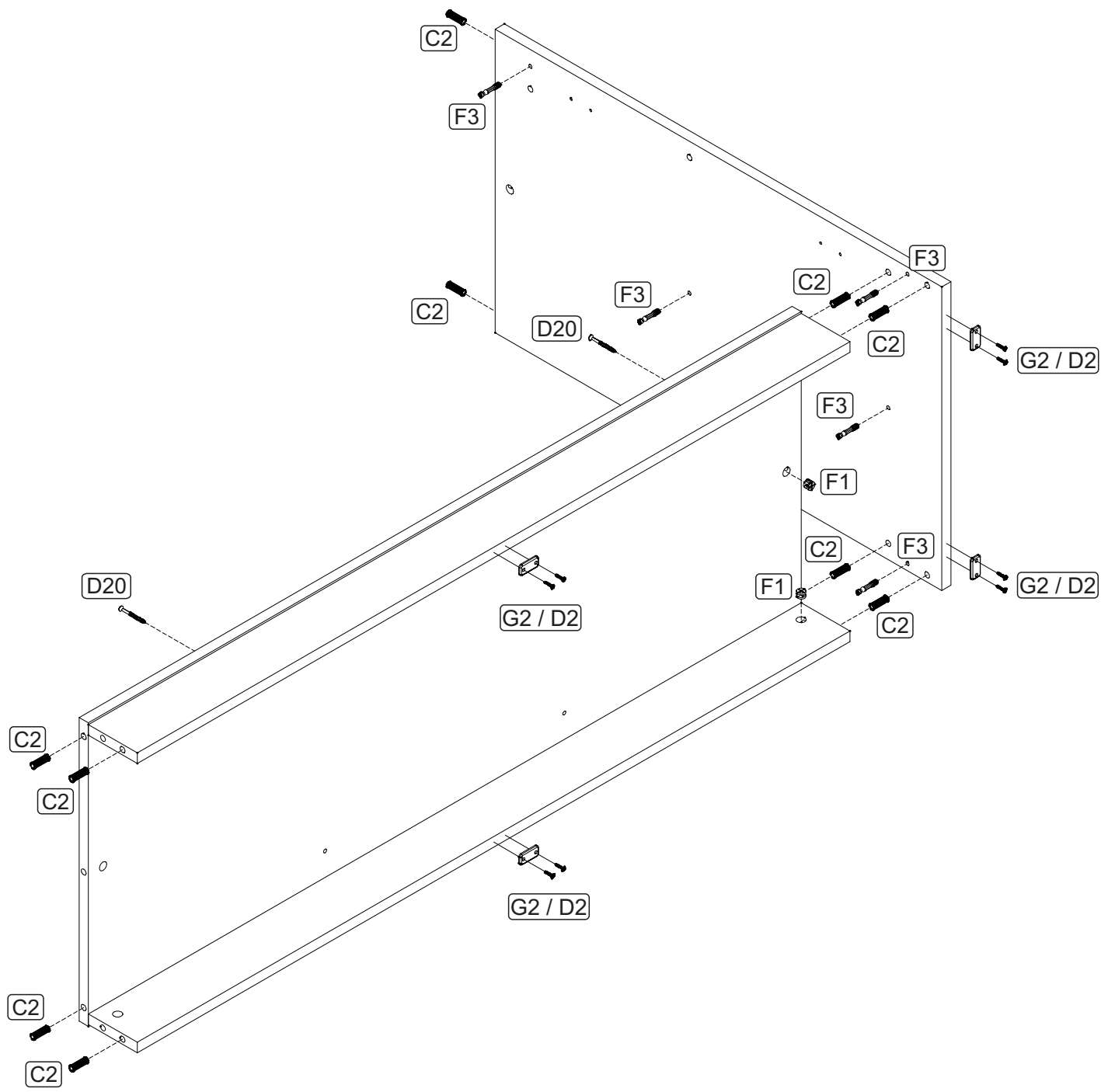

02
<u>VISTA INFERIOR:</u> FIXAR AS DIVISÕES INFERIORES E A PRATELEIRA.

<u>VISTA FINFERIOR:</u> FIJAR LAS DIVISIONES IFERIORES Y LA REPISA.

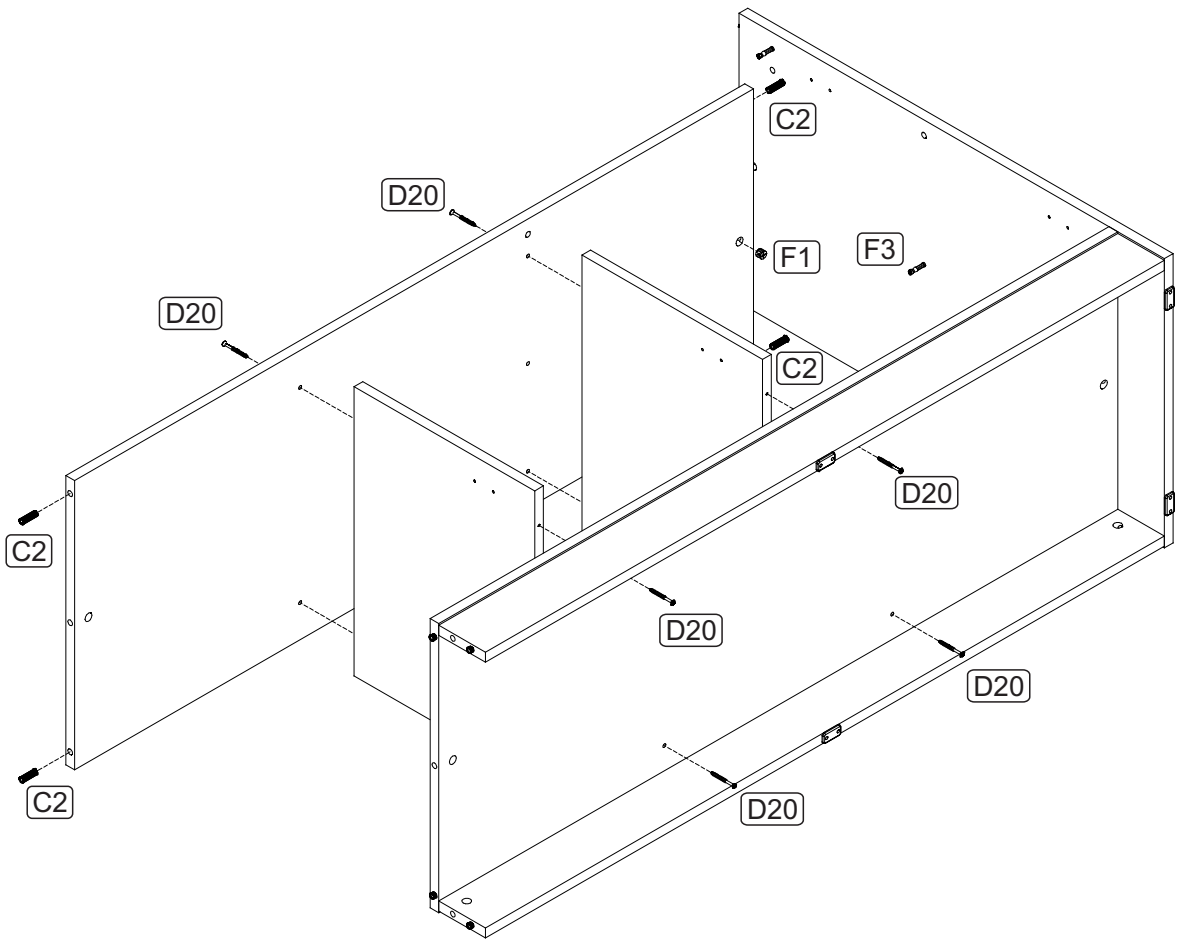

03
FIXAR A DIVISÃO SUPERIOR E AS TRAVESSAS MAIOR E MENOR.

FIJAR LA DIVISIÓN SUPERIOR Y LAS TRAVIESAS GRANDE Y PEQUEÑA.

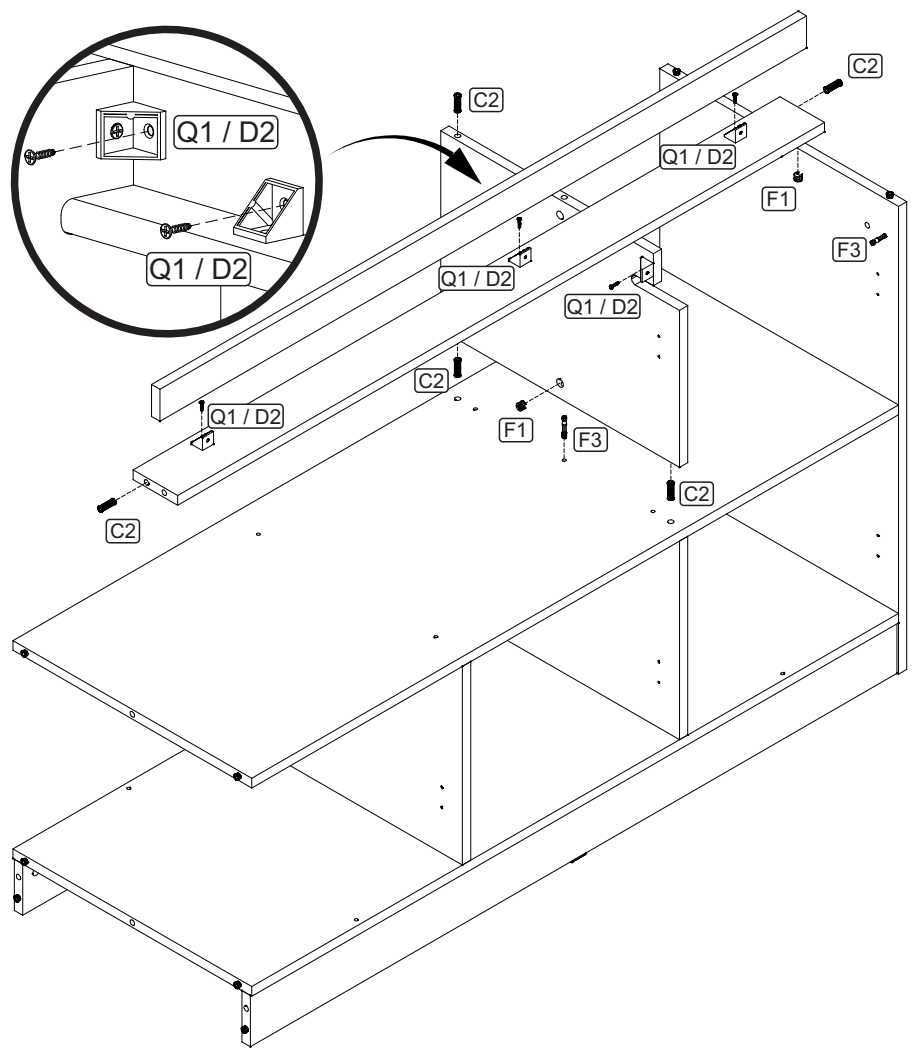

04
FIXAR A LATERAL ESQUERDA.

FIJAR LA LATERAL IZQUIERDA.

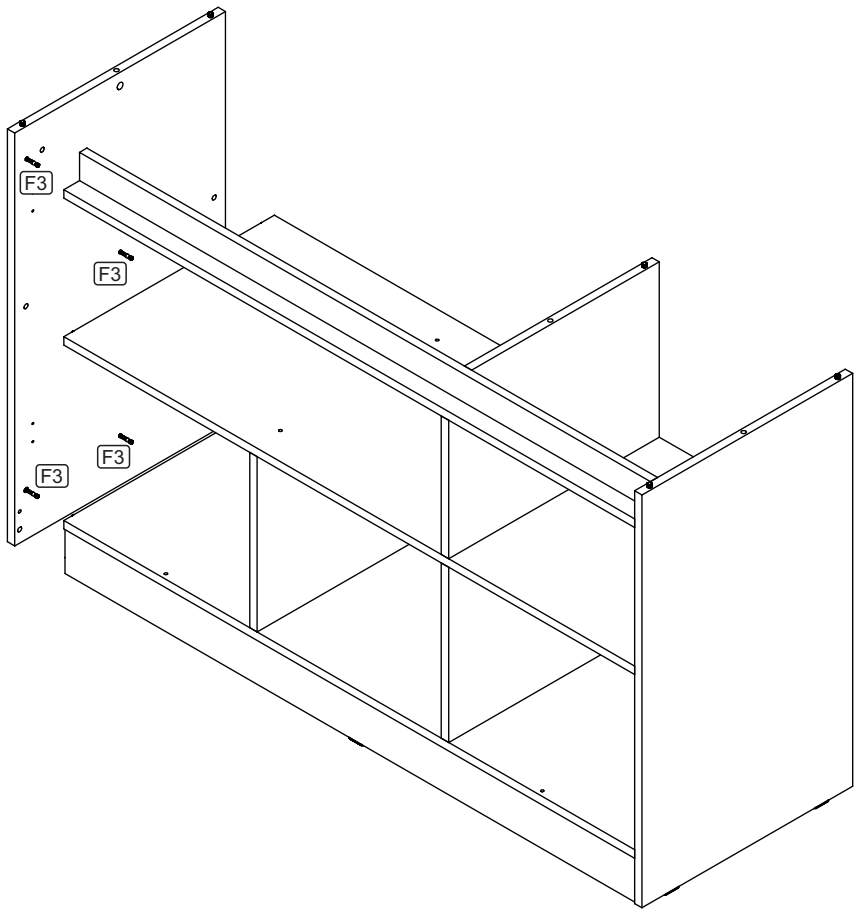

05
FIXAR O TAMPO.

FIJAR LA TAPA.

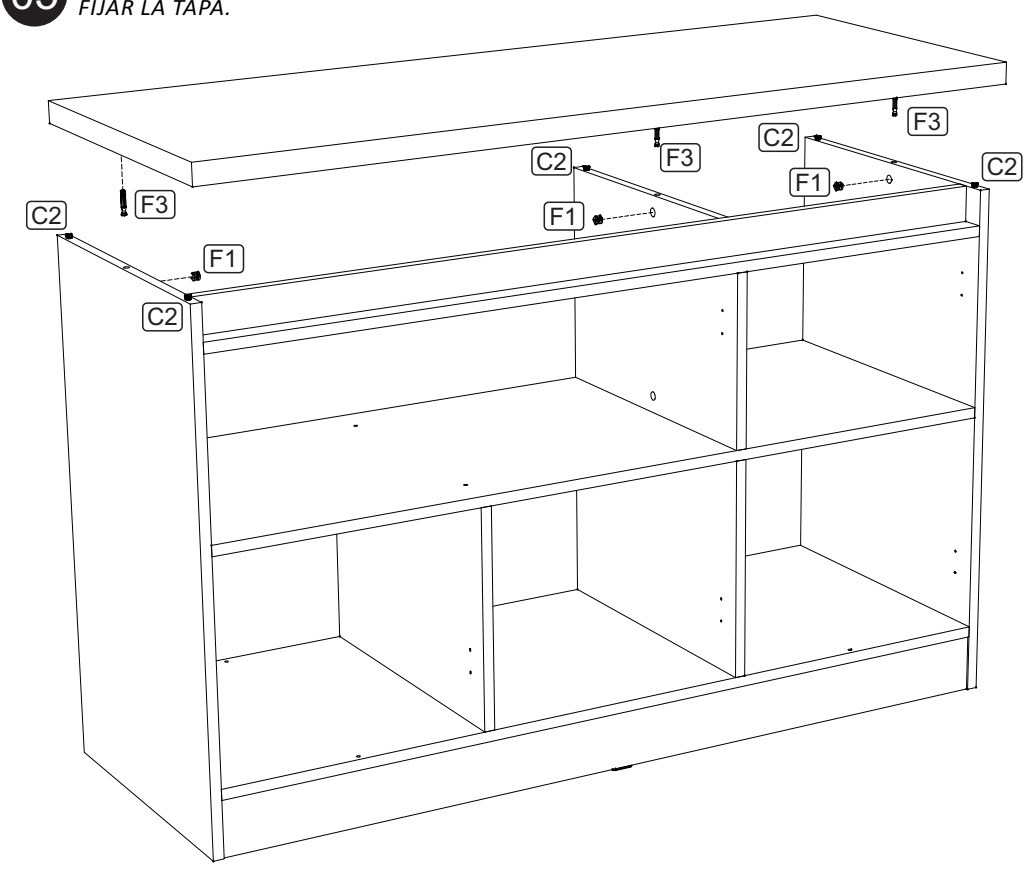

06
FIXAR FUNDOS TRASEIROS

FIJAR LOS FONDOS TRASEROS.

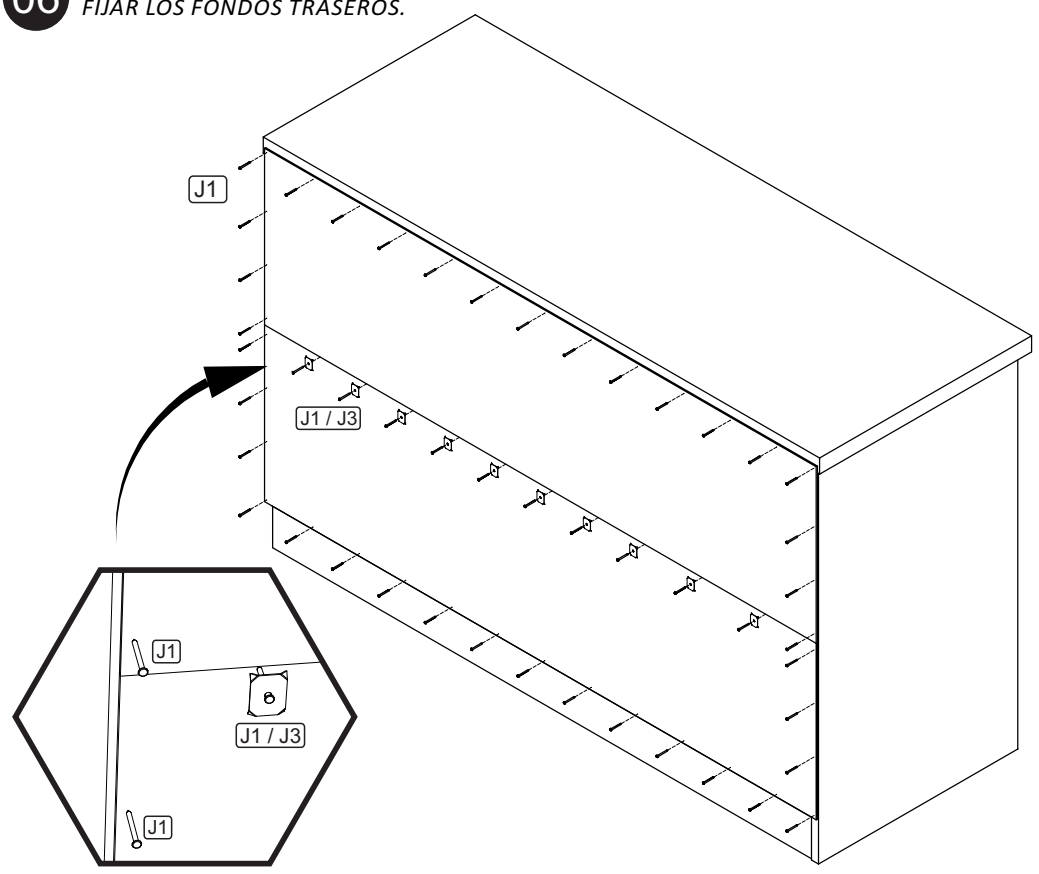

07
FIXAR AS PORTAS.

FIJAR LAS PUERTAS.

