CLOSET CABURGUA

2 PUERTAS CORREDERAS

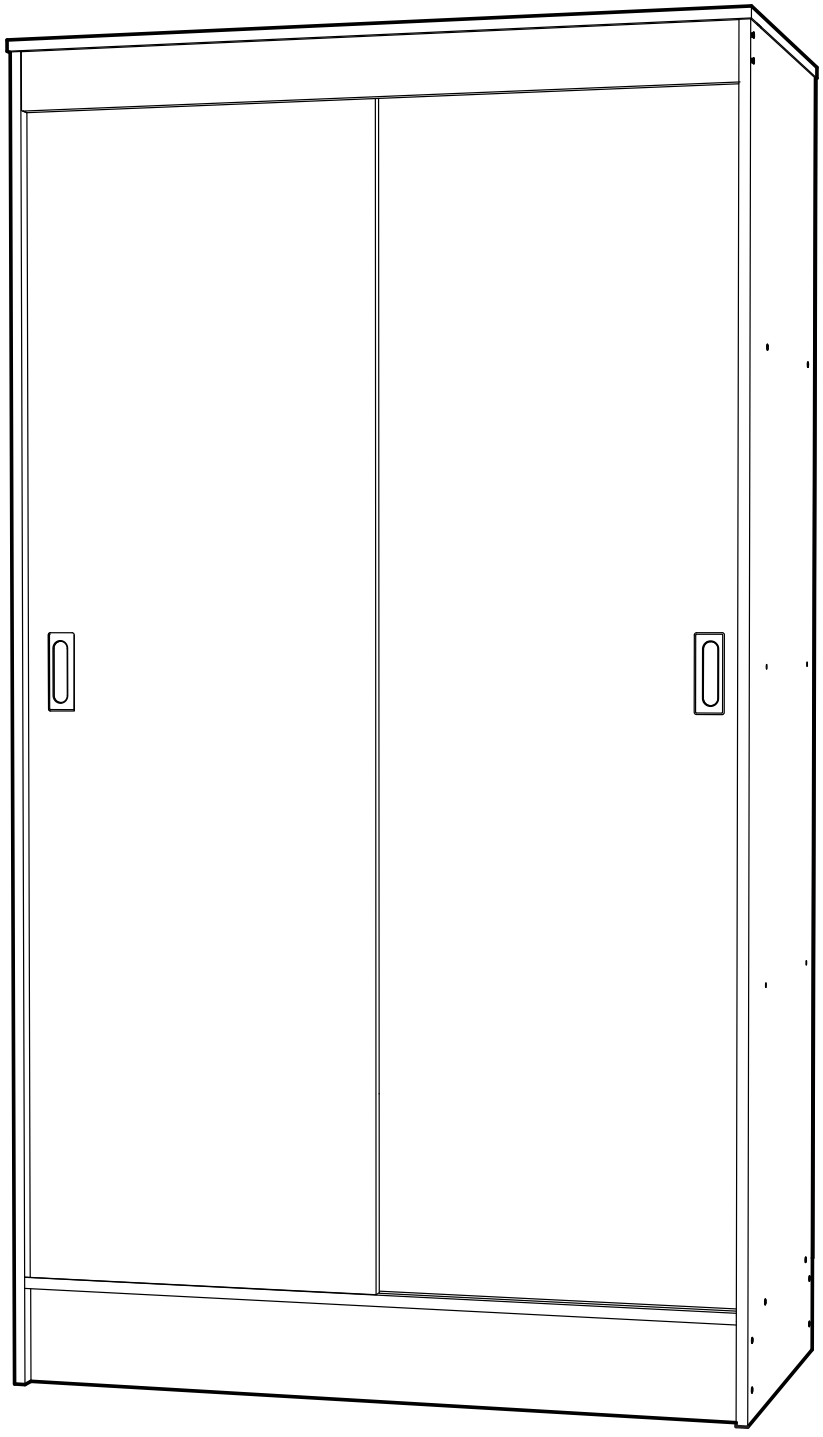

CIC
SABER VIVIR
Desde 1912

HERRAMIENTAS

A USAR • NO INCLUIDAS

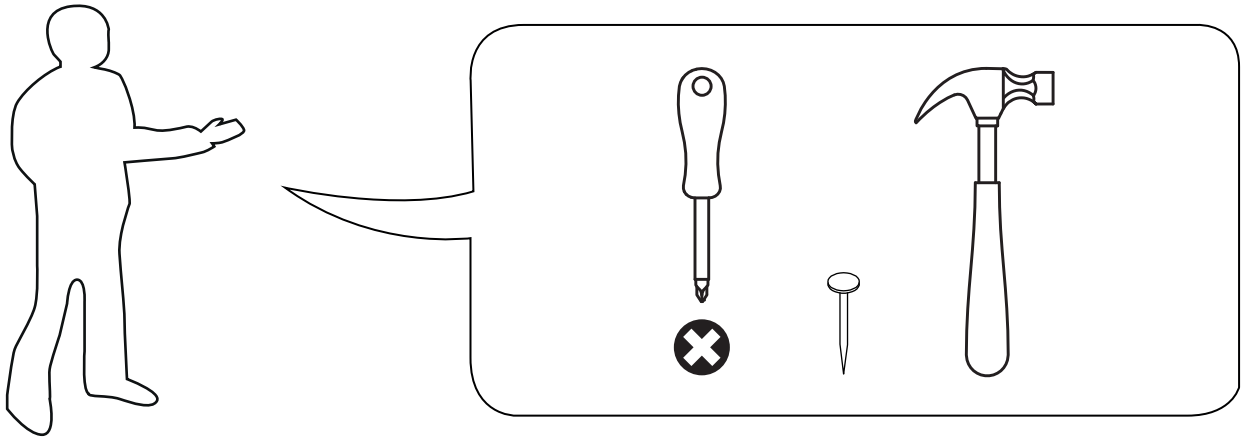

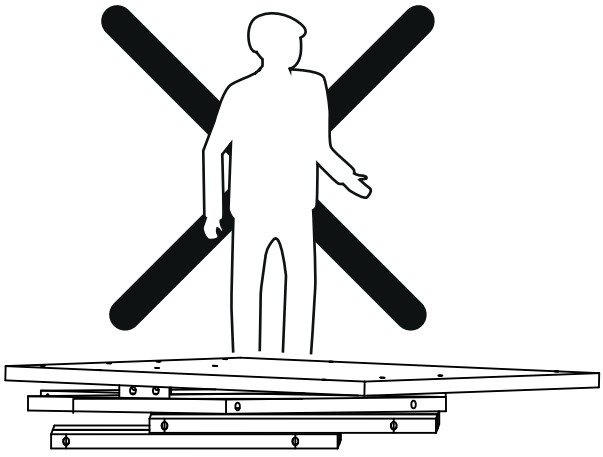

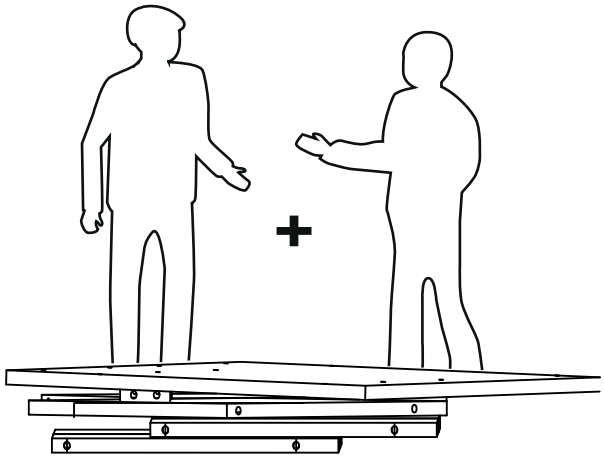

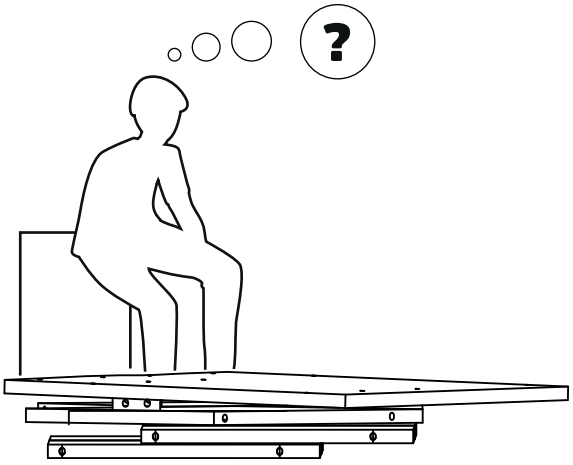

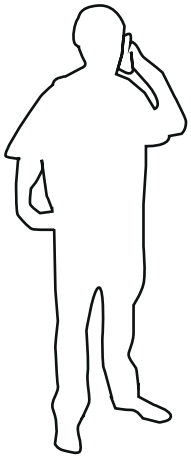

CIC
SABER VIVIR

SERVICIO AL CLIENTE

800 74 00 00

INDICA

TAPACANTO



Revise que todos los **herrajes** contenidos en la(s) bolsa(s) coincidan con el listado de **herrajes** indicado en la siguientes páginas.

Retire o limpie los números de las piezas una vez que el mueble esté correctamente armado (los números impresos los puede borrar con Diluyente).

Conserve el código de trazabilidad (pegado en el exterior de la caja) hasta que el mueble se haya armado correctamente.

PIEZAS Y COMPONENTES

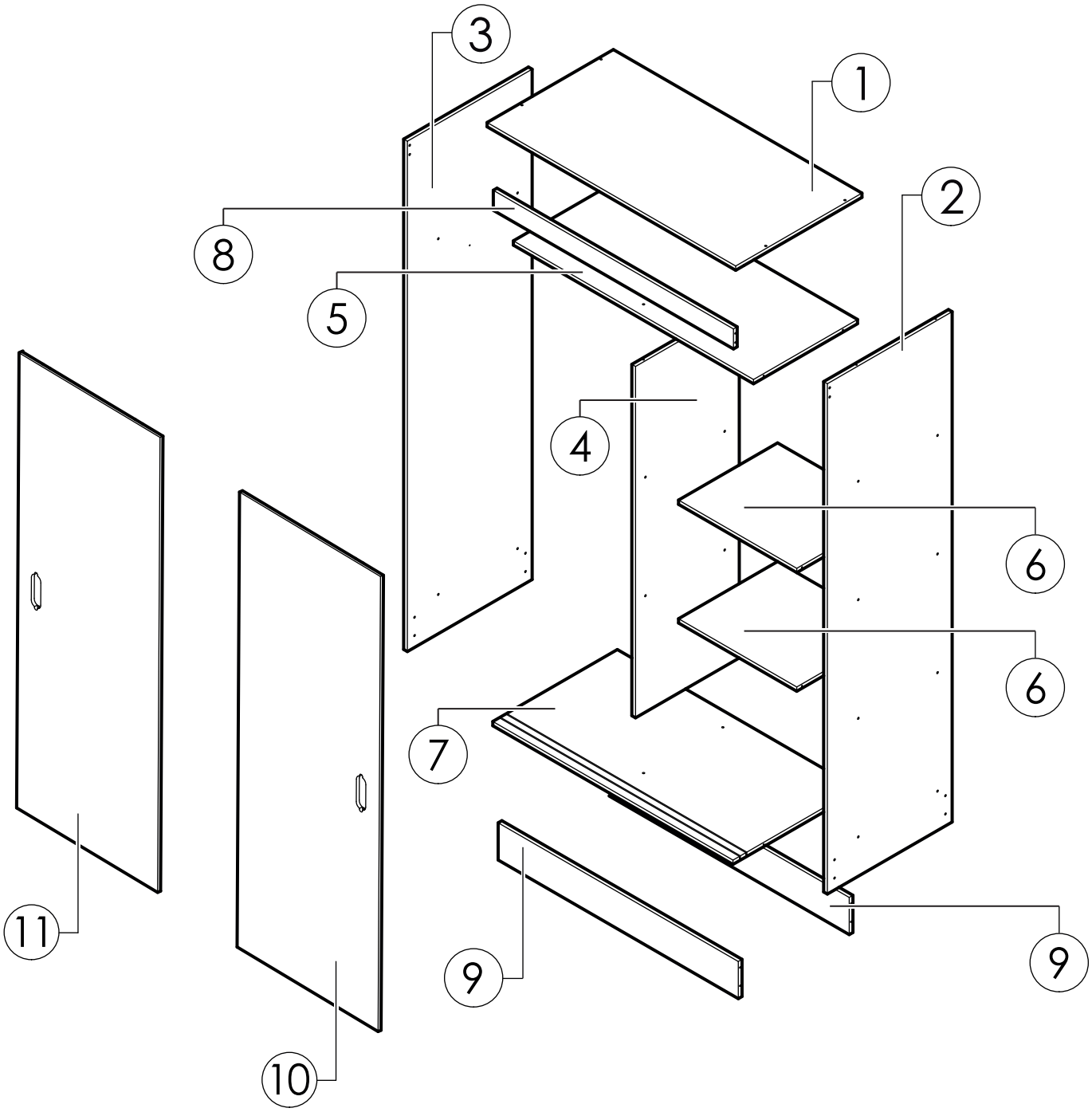

1	CUBIERTA	**x1**
2	COSTADO DERECHO	**x1**
3	COSTADO IZQUIERDO	**x1**
4	COSTADO CENTRAL	**x1**
5	REPISA FIJA SUPERIOR	**x1**
6	REPISA FIJA LATERAL	**x2**

7	FONDO	**x1**
8	BARRA SUPERIOR	**x1**
9	ZÓCALO	**x2**
10	PUERTA DERECHA	**x1**
11	PUERTA IZQUIERDA	**x1**

HERRAJES

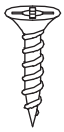

S x6



T x4

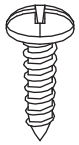

C x16

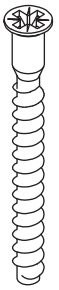

M x36



x50

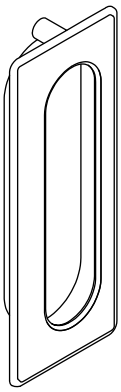

x2

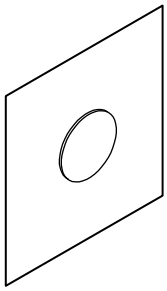

x24

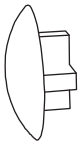

x24

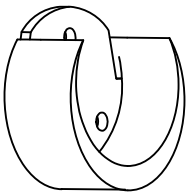

x2

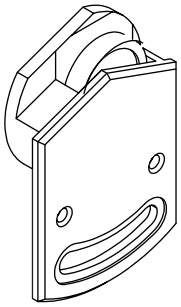

x4

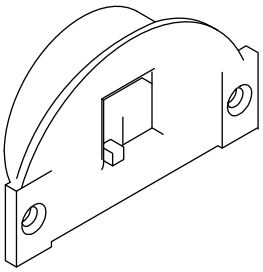

x4

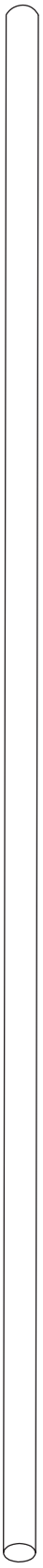

x1

PREPARACIÓN DE PIEZAS

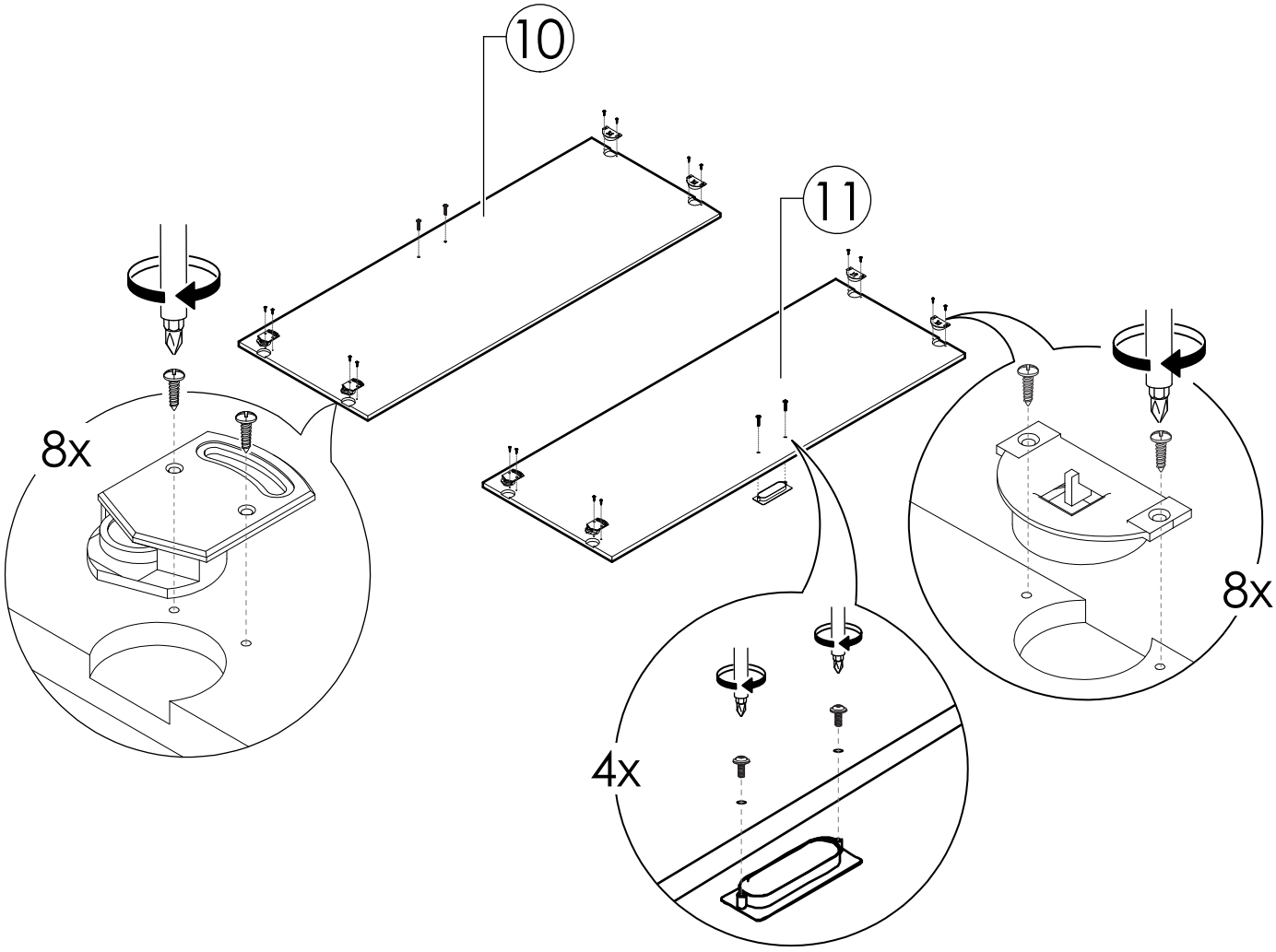

PREPARACIÓN DE PIEZAS

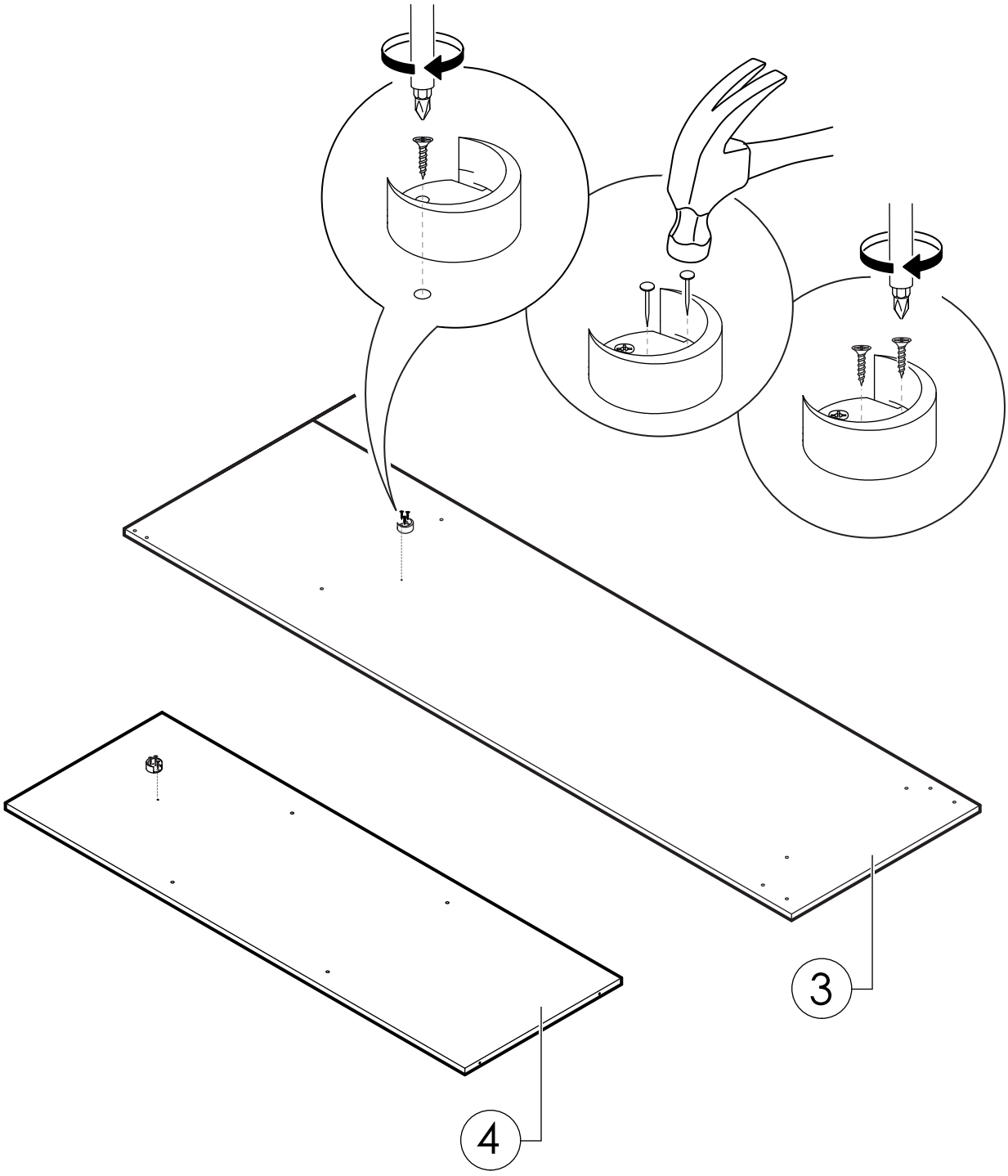

1 SECUENCIA DE ARMADO

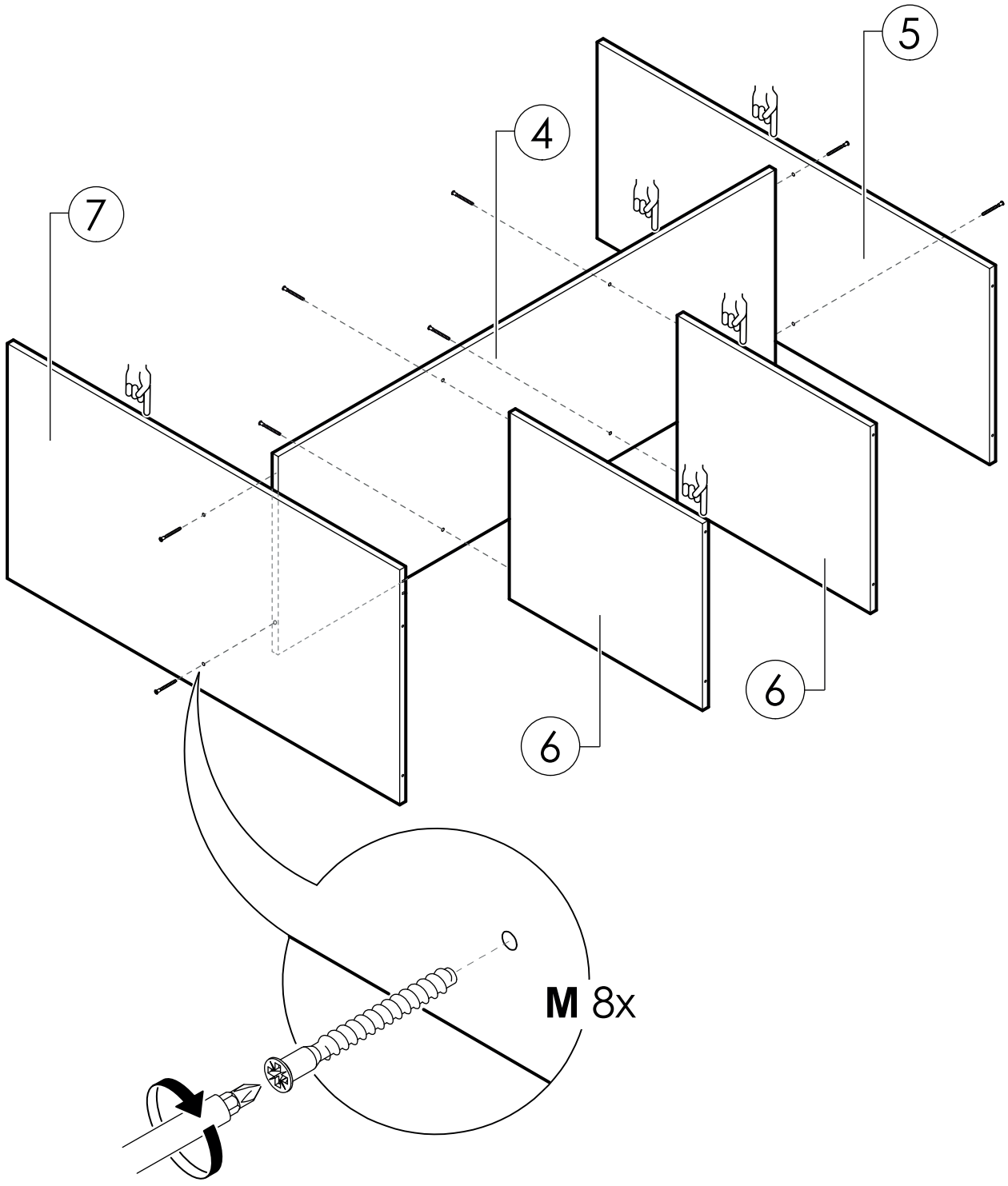

INDICA
TAPACANTO

2

PRECAUCIÓN

AYÚDESE DE OTRA PERSONA
PARA MANTENER LOS ZÓCALOS
EN SU POSICIÓN.

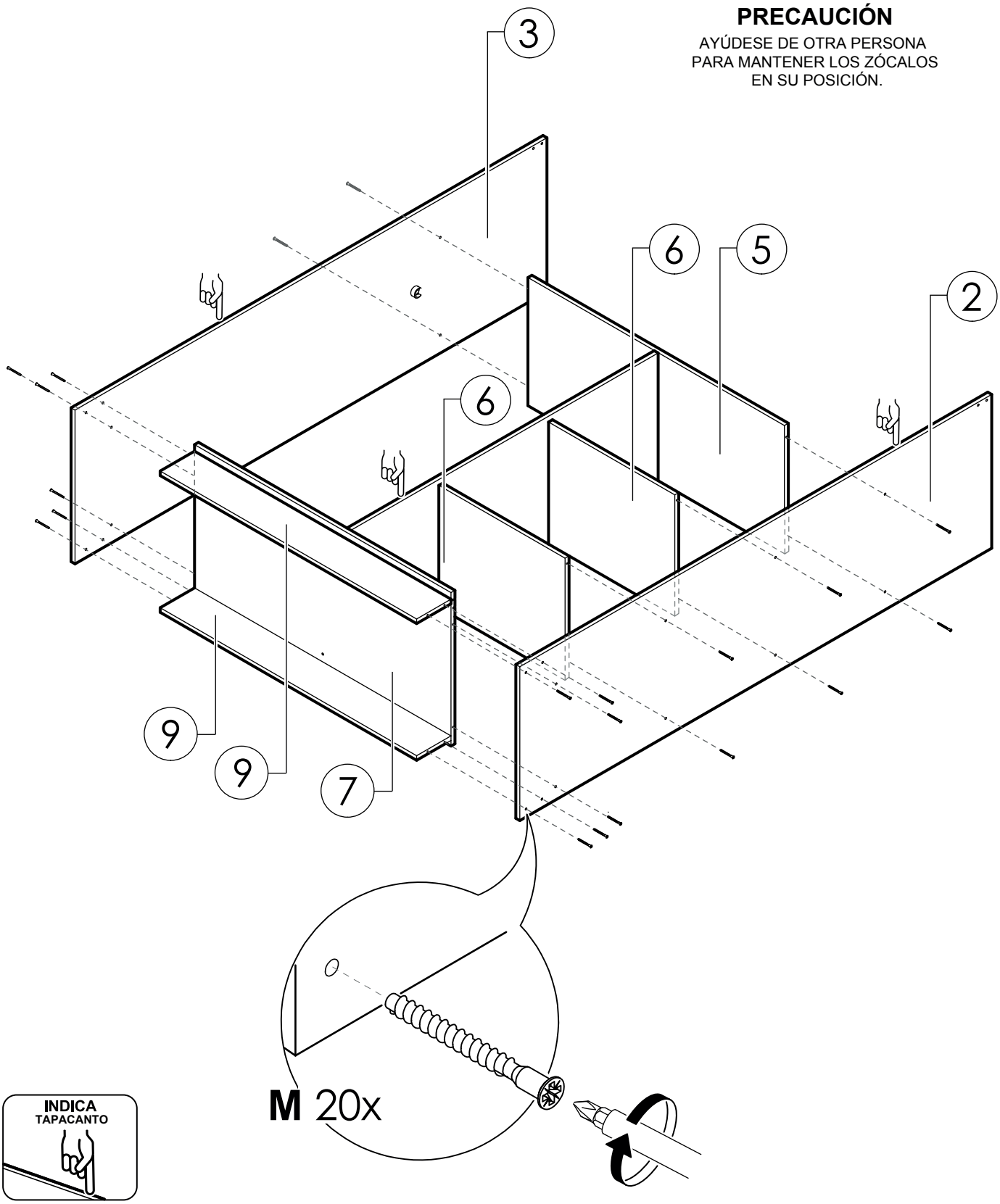

INDICA
TAPACANTO

3

PRECAUCIÓN

PARA UNA MEJOR VISUALIZACIÓN DEL ARMADO,
ESTA VISTA MUESTRA EL LADO CONTRARIO
AL DE LA PÁGINA ANTERIOR.

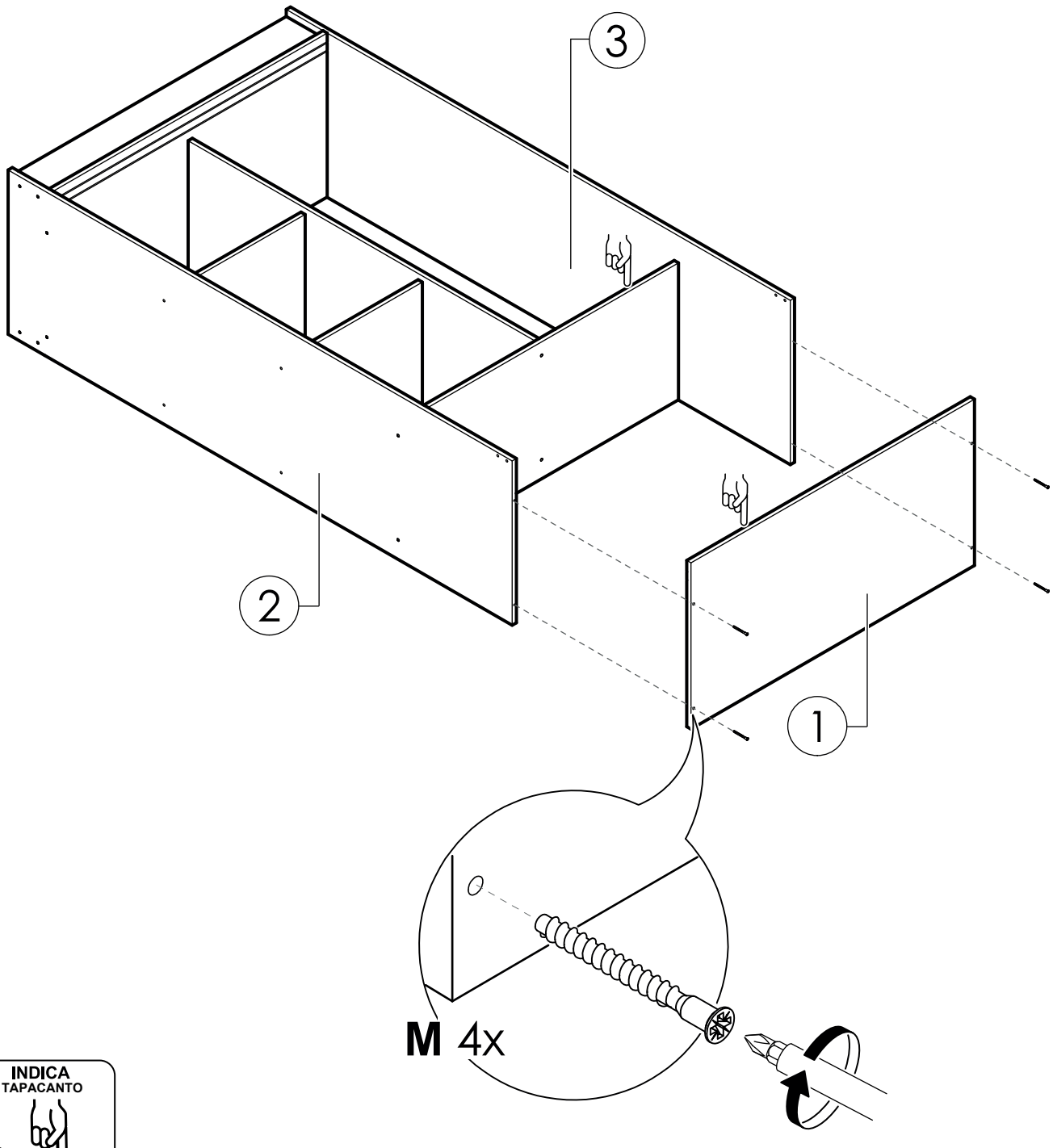

INDICA
TAPACANTO

4

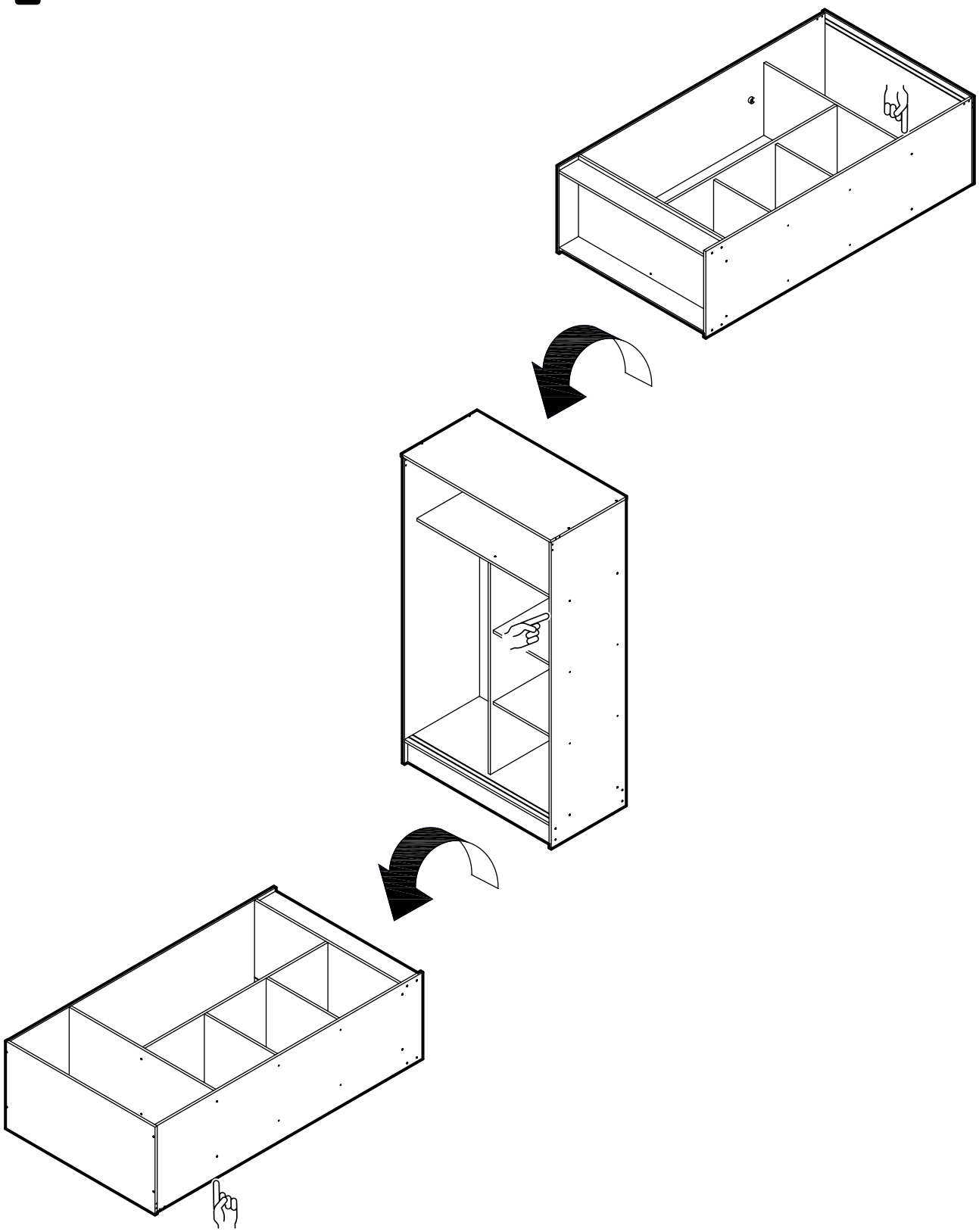

INDICA
TAPACANTO

5

PRECAUCIÓN

LAS TRASERAS LARGAS DEBEN QUEDAR
FIJADAS CASI A RAS CON LA CUBIERTA,
ADEMÁS DEBEN COMPARTIR EL COSTADO CENTRAL.
ASEGÚRESE DE ESTO ANTES DE CLAVARLA.

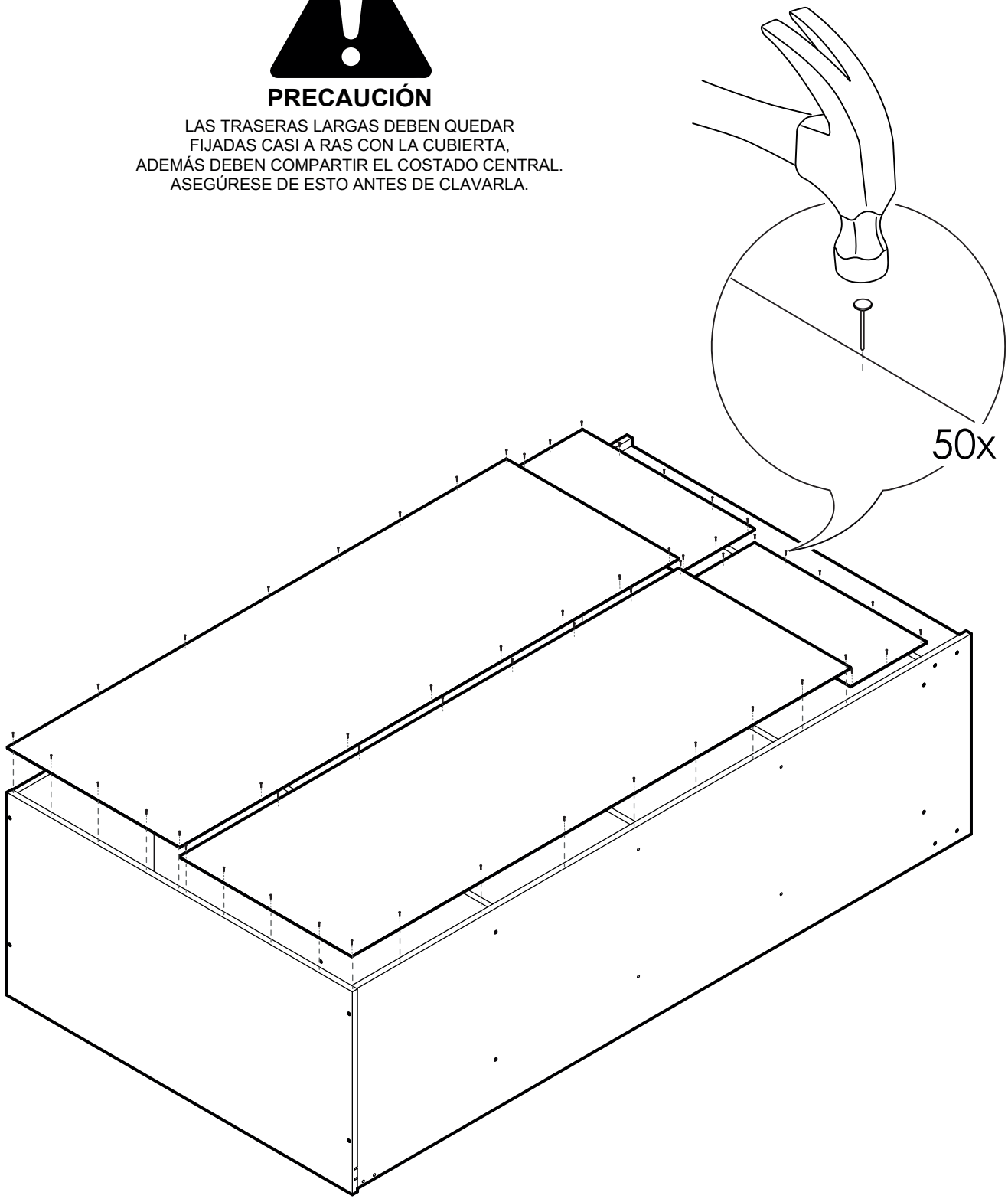

6

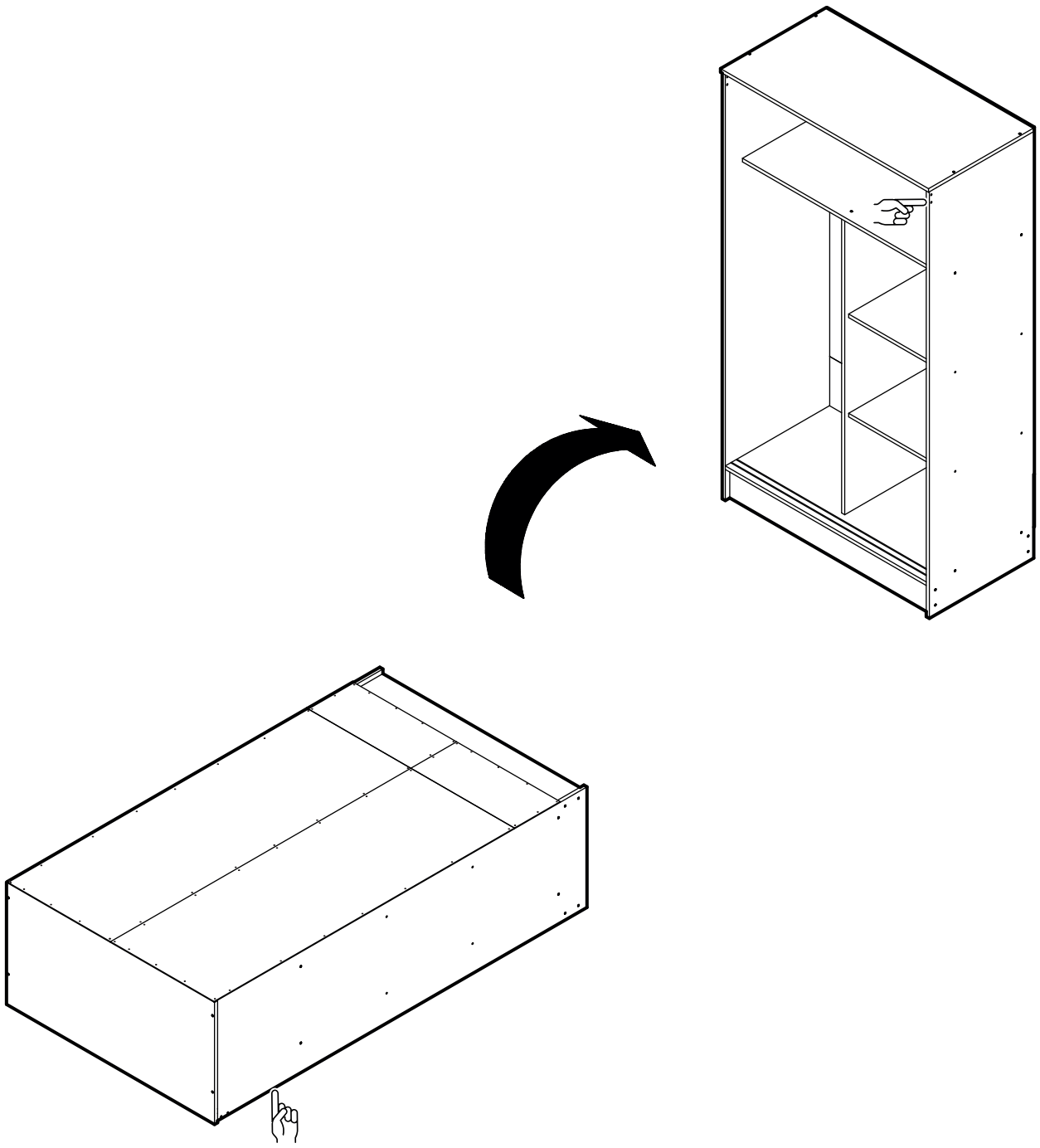



7

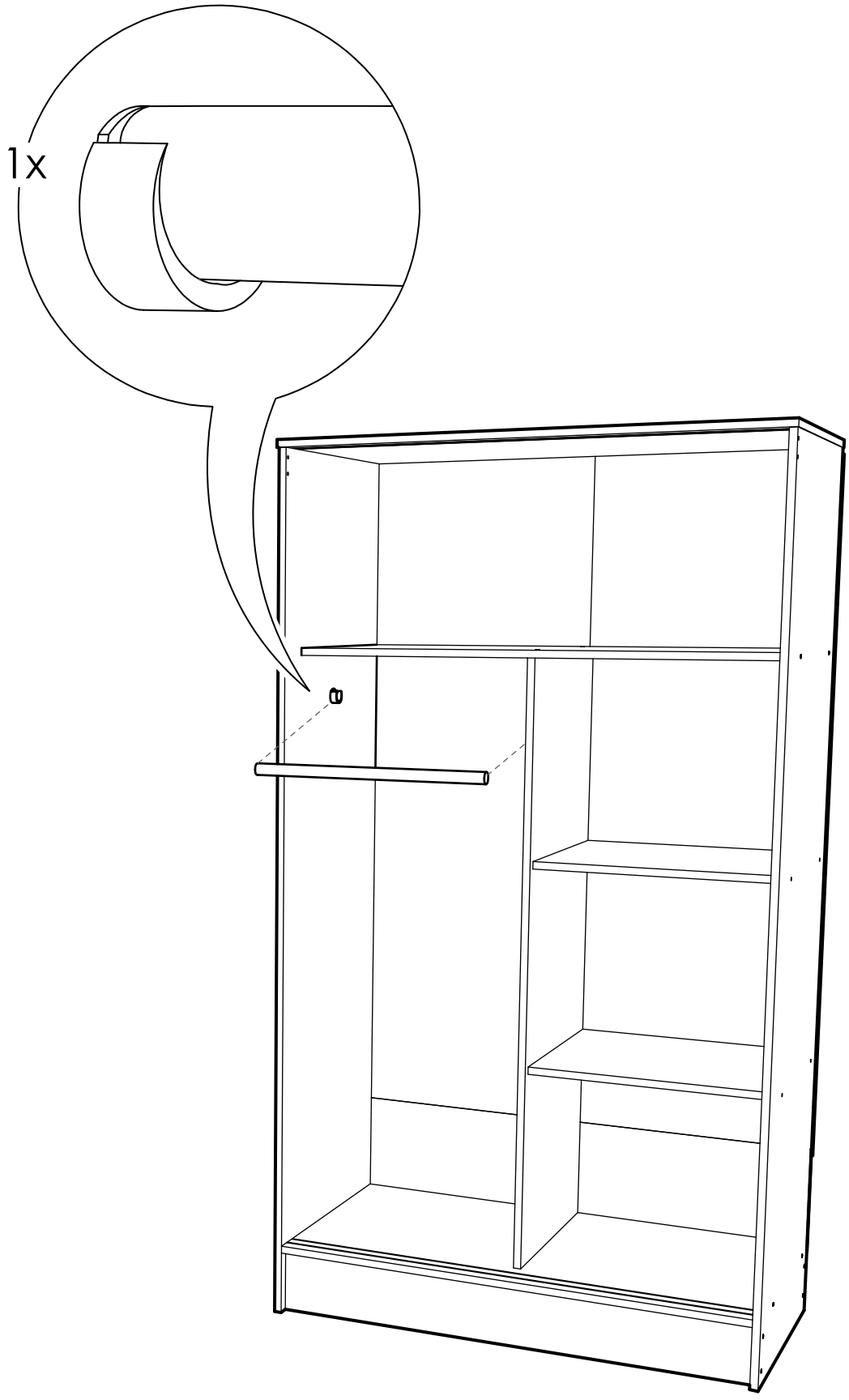

8

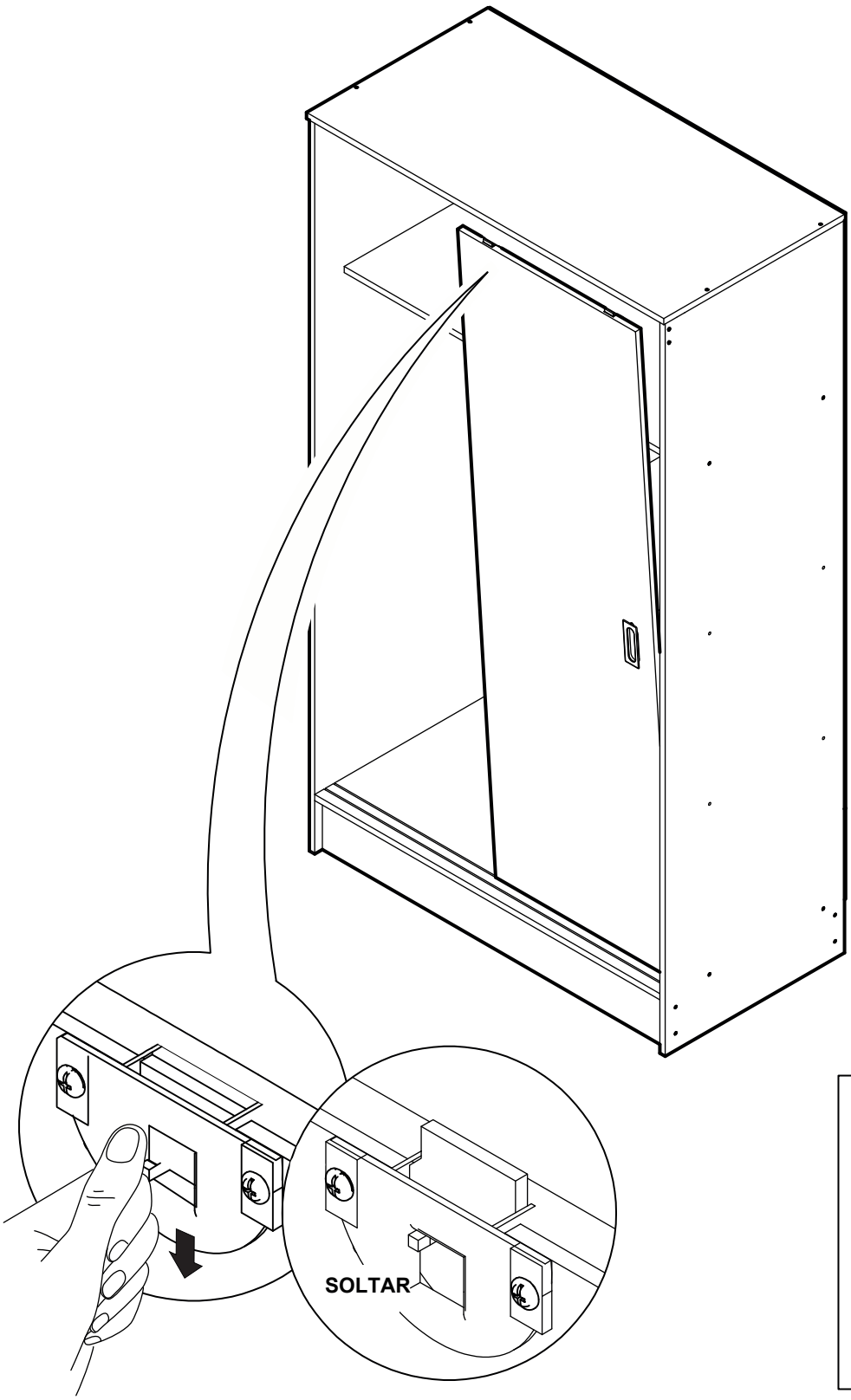

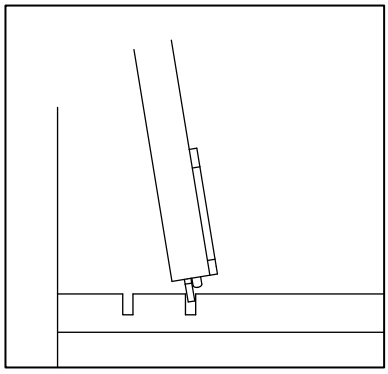

9

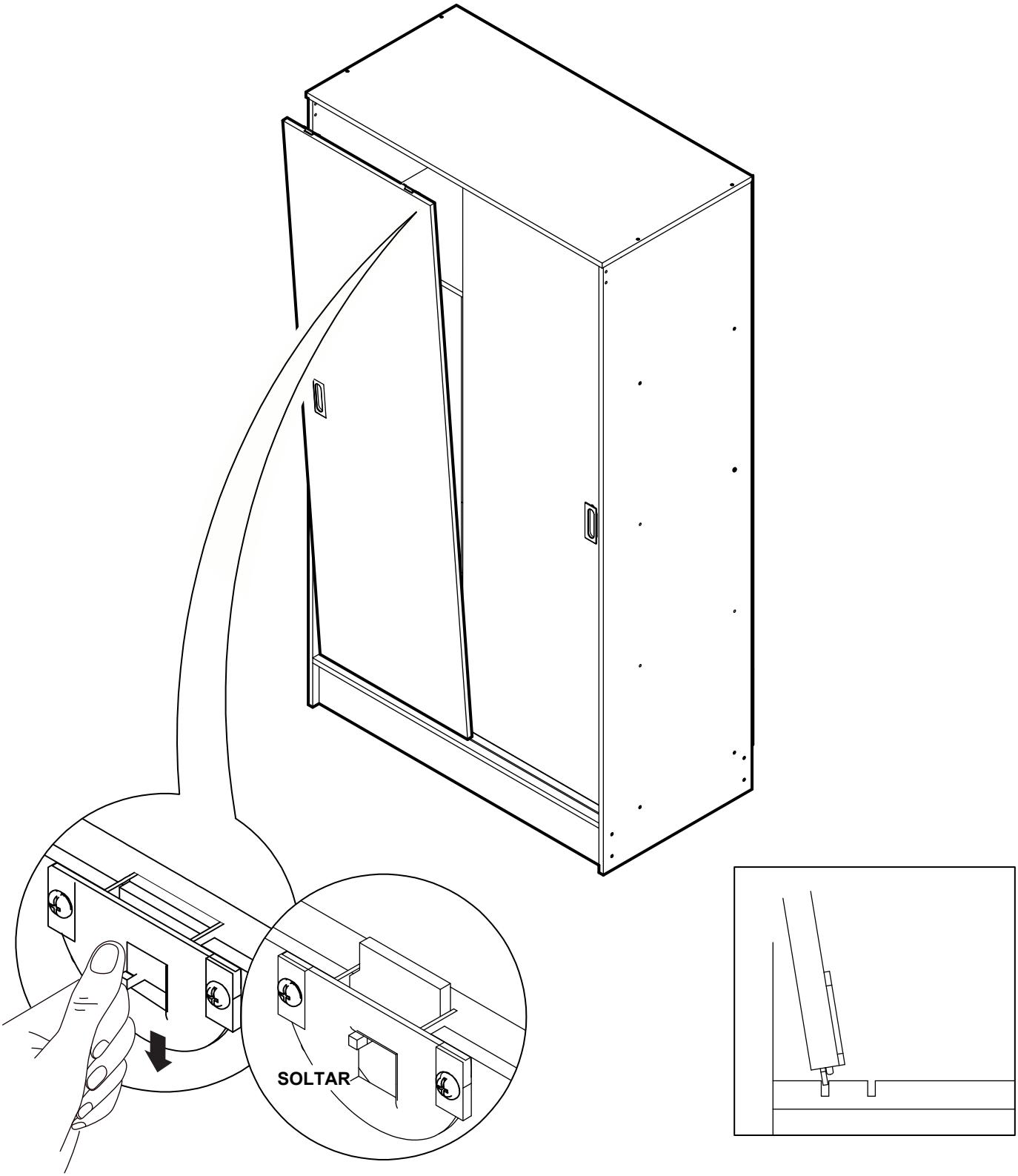

10

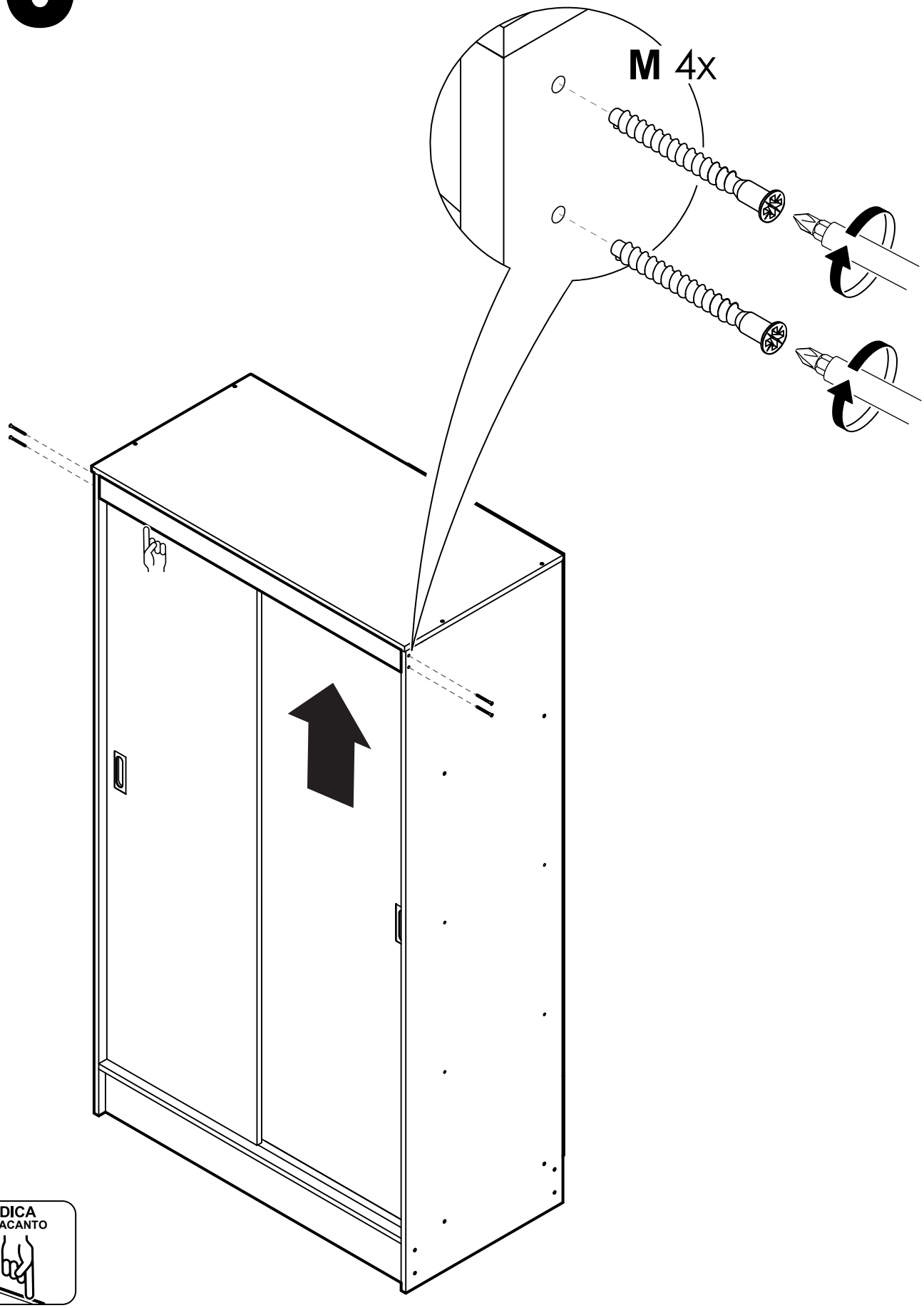

INDICA
TAPACANTO

11

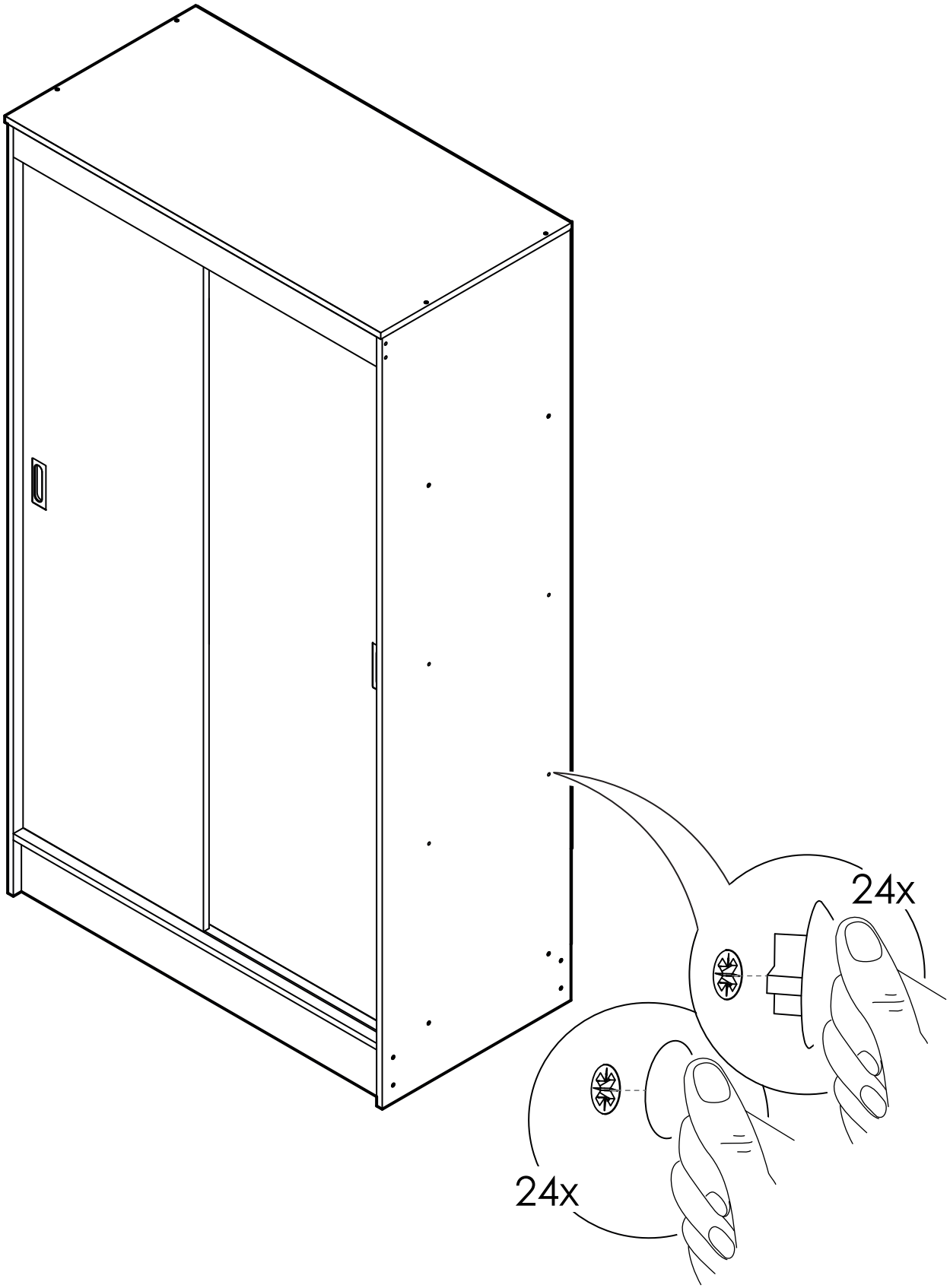

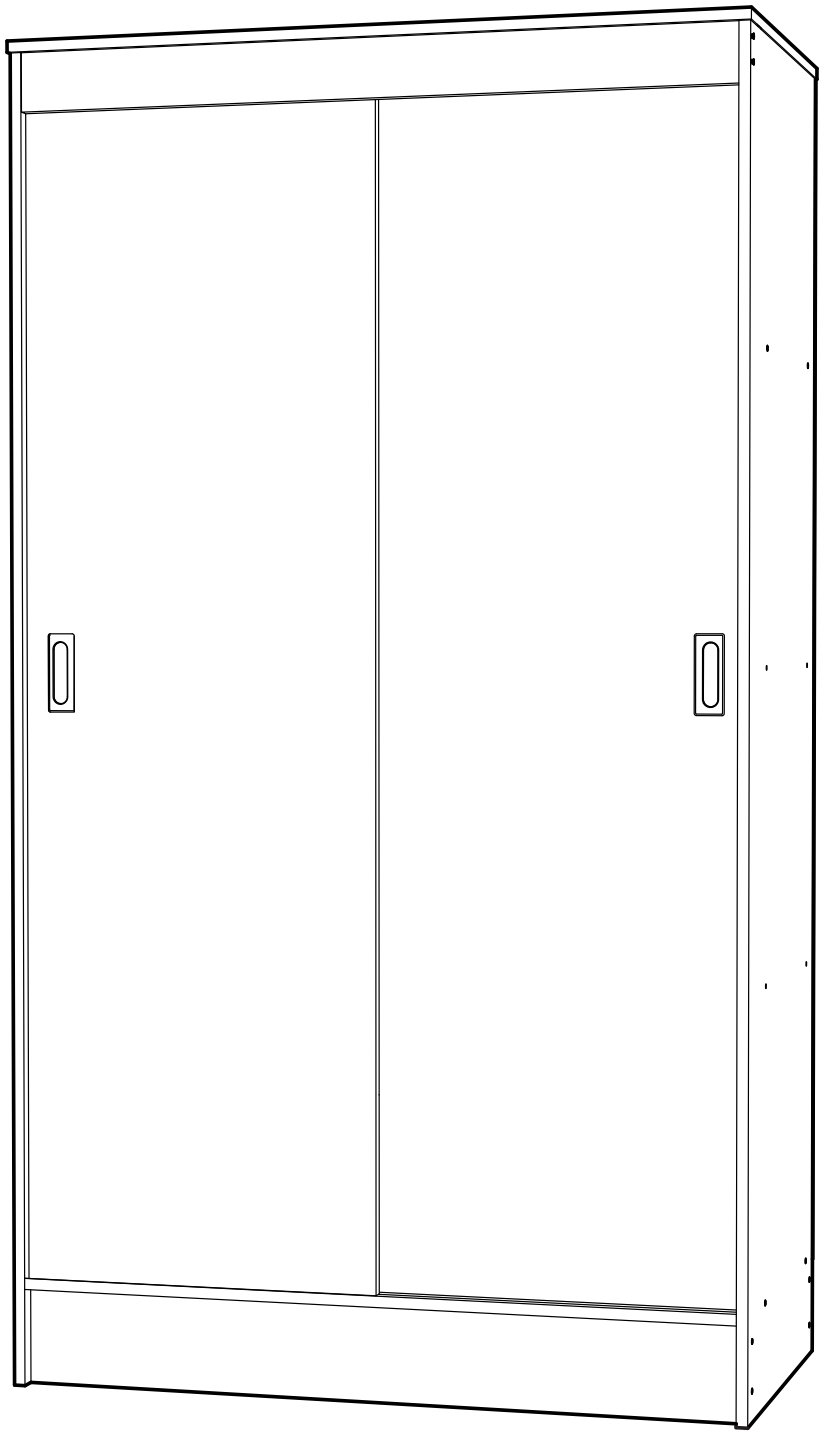

CIC

SABER VIVIR

Desde 1912