GRIFERÍAS
TOP PRO 3.0

SAP: 12209



CARACTERÍSTICAS GENERALES

Monocromado

Extensible

Acero Inoxidable

Peso bruto 4 Kg

Dimensión de Producto (alto x ancho x fondo)	515 x 42 x 230 mm

INFORMACIÓN TÉCNICA

Presión hasta	1,0 MPa

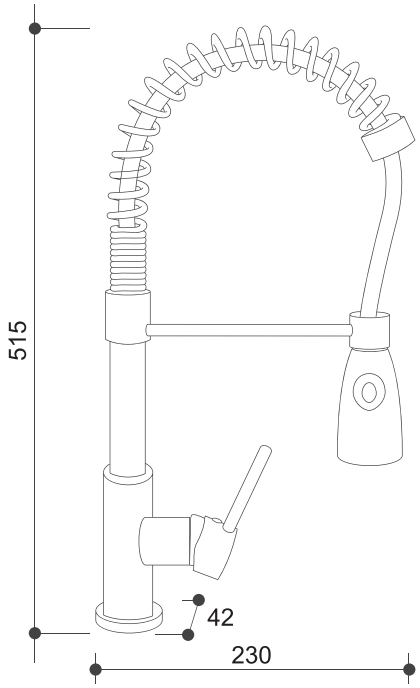

SERVICIO ASISTENCIA TÉCNICA **SAT 600 411 77 00** / WHATSAPP **+56 9 9825 1775** | POSTVENTA@KITCHENCENTER.CL
Av. El Salto 3485, Recoleta , Santiago, Chile.

WWW.KITCHENCENTER.CL